ATH-Heinl

Select your language

German
siehe Seite 2

Polish
patrz strona 357

Finnish
katso Sivu 706

English
see page 90

Czech
viz stránka 439

Swedish
se Sida 793

French
Voir Page 177

Dutch
Zie Pagina 528

Greek
βλέπε
Σελίδα 880

Spanish
Véase Página 267

Slovak
Pozri Stránka 617

Ukrainian
див.
сторінка 972

2-post lift

ATH Matrix Lift 2.65
ATH Matrix Lift 2.75XL

From serial number: G273340503729

Bedienungsanleitung

2-Säulen-Hebebühne

ATH Matrix Lift 2.65
ATH Matrix Lift 2.75XL

Ab Seriennummer: G273340503729

ATH-Heinl GmbH & Co. KG | Gewerbepark 9
D-92278 Illschwang | Germany | www.ath-heinl.de

Stand: 27.07.2026 | Fehler und Irrtümer vorbehalten. Verkauf nur über ATH-Vertriebspartner

INHALT

1 Einleitung ... 5
1.1 Allgemeine Informationen ... 5
1.2 Beschreibung ... 7
1.3 Bedienung ... 10
1.4 Sicherheitshinweise ... 12
1.5 Technische Daten ... 14
1.6 Lastverteilung ... 16
1.7 Maßzeichnung ... 19
2 Installation ... 23
2.1 Transport und Lagerbedingungen ... 23
2.2 Auspacken der Maschine ... 24
2.3 Lieferumfang ... 24
2.4 Standort ... 25
2.5 Befestigung ... 26
2.6 Elektrischer Anschluss ... 27
2.7 Pneumatischer Anschluss ... 27
2.8 Hydraulischer Anschluss ... 27
2.9 Montage ... 28
2.9.1 Montage der ATH Matrix Lift 2.65 ... 29
2.9.2 Montage der ATH Matrix Lift 2.75XL ... 33
2.9.3 Fundamentplan ... 39
2.9.4 Hinweise zum Bohren der Bohrlöcher ... 42
2.9.5 Befestigung mittels Sicherheitsanker ... 43
2.9.6 Installation und Einstellung der Sicherheitsrasten ... 44
2.9.7 Hydraulikschläuche montieren ... 44
2.9.8 Elektroanschlüsse montieren ... 47
2.9.9 Entlüftung der Hebebühne ... 50
2.9.10 Tragarme installieren ... 50
2.10 Abschlussarbeiten ... 52
3 Betrieb ... 53
3.1 Kontrolle vor dem ersten Anheben ... 53
3.2 Anheben unter Last ... 53
3.3 Betriebsanweisung ... 54
3.4 Grundsätzliche Hinweise ... 55

® Urheberrecht ATH-Heinl GmbH & Co. KG / Alle Rechte vorbehalten / Druckfehler und technische Änderungen vorbehalten
Stand: 27.07.2026 / Produkthersteller ATH-Heinl GmbH & Co. KG

3.5 Bedienung der Hebebühne 55
3.6 Software 57
4 Wartung 62
4.1 Verbrauchsmaterialien für Montage, Wartung und Pflege 62
4.2 Sicherheitsbestimmungen für Öl 64
4.3 Wartungs- bzw. Pflegeplan 65
4.4 Fehlersuche bzw. Fehleranzeige und Abhilfe 66
4.5 Wartungs- und Serviceanleitungen 68
4.6 Entsorgung 69
5 EG- EU Konformitätserklärung 70
6 Anhang 71
6.1 Elektrikschaltplan 71
6.2 Hydraulikschaltplan 73
7 Zubehör 74
8 Garantiekarte 77
8.1 Umfang der Produktgarantie 78
9 Prüfbuch 79
9.1 Aufstellungs- und Übergabeprotokoll 80
9.2 Prüfplan 81
9.3 Prüfungsbefund 83
10 Notizen 89

® Urheberrecht ATH-Heinl GmbH & Co. KG / Alle Rechte vorbehalten / Druckfehler und technische Änderungen vorbehalten
Stand: 27.07.2026 / Produkthersteller ATH-Heinl GmbH & Co. KG

1 EINLEITUNG

1.1 Allgemeine Informationen

Diese Anleitung ist ein fester Bestandteil der Maschine. Sie muss vom Benutzer gelesen und verstanden werden. Für Schäden, die durch Nichtbeachtung dieser Anleitung oder der gültigen Sicherheitsvorschriften entstehen, wird keine Haftung übernommen.

Für alle Arbeiten an der beschriebenen Anlage muss entsprechende Schutzkleidung getragen werden.

Unsere Maschinen und Hebebühnen sind nicht für den Dauerbetrieb ausgelegt. Sie wurden für den intermittierenden Einsatz konzipiert. Eine kontinuierliche Nutzung kann zu einer Überlastung führen und die Lebensdauer der Geräte erheblich verkürzen. Bitte beachten Sie die Herstellerangaben und legen Sie regelmäßige Pausen ein, um eine optimale Funktion und lange Haltbarkeit zu gewährleisten.

Bevor Sie am, unter oder in der Nähe eines gehobenen Fahrzeugs arbeiten, vergewissern Sie sich immer, dass die mechanischen bzw. hydraulischen Sicherungen der Hebebühne ordnungsgemäß eingerastet sind.

® Urheberrecht ATH-Heinl GmbH & Co. KG / Alle Rechte vorbehalten / Druckfehler und technische Änderungen vorbehalten
Stand: 27.07.2026 / Produkthersteller ATH-Heinl GmbH & Co. KG

Beschreibung der Warnhinweise

Gefahr

Nichtbeachtung führt zu Tod oder schweren Verletzungen

Vorsicht

Nichtbeachtung kann zu Tod oder schweren Verletzungen führen

Warnung

Nichtbeachtung kann zu Verletzungen führen

Achtung

Nichtbeachtung kann zu Materialschäden führen und die Funktion des Produkts beeinträchtigen

Hinweis

Ergänzende Informationen zur Bedienung des Produkts

Tipp

Allgemeine nützliche Informationen

® Urheberrecht ATH-Heinl GmbH & Co. KG / Alle Rechte vorbehalten / Druckfehler und technische Änderungen vorbehalten
Stand: 27.07.2026 / Produkthersteller ATH-Heinl GmbH & Co. KG

1.2 Beschreibung

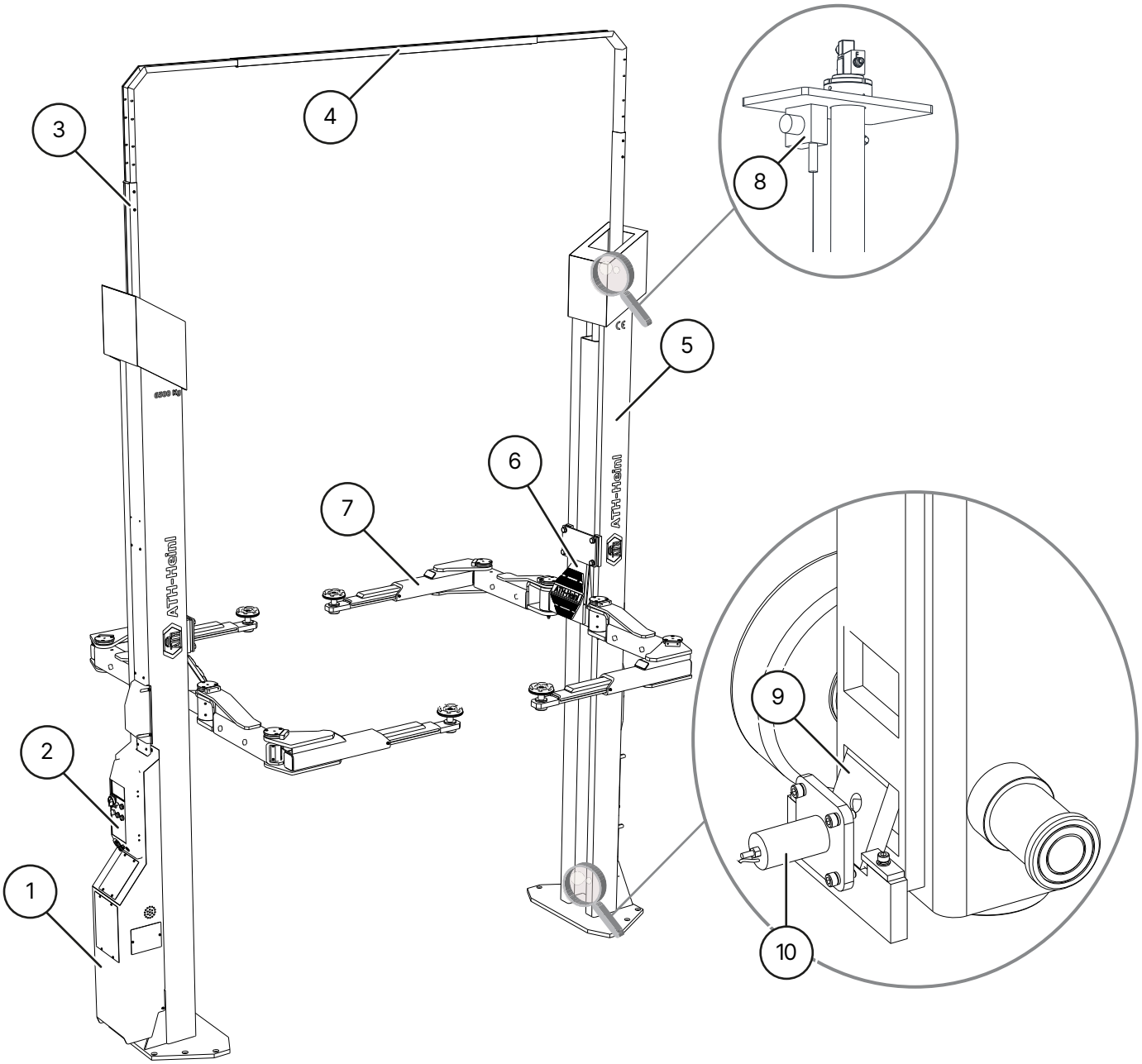

ATH Matrix 2.65

(1) **Hydraulikaggregat**

Dabei wird das Hydrauliköl im Tank über eine Zahnradpumpe, die vom Motor angetrieben wird, zu einem Zylinder geleitet. Über ein Senkventil wird das Öl wieder in den Tank zurückgeleitet.

(2) **Schaltkasten mit abschließbarem Hauptschalter**

Beinhaltet die komplette elektrische Steuerung. Alle Taster sind mit einem Frontring geschützt, um ein unbeabsichtigtes Betätigen zu unterbinden. Weiterhin werden alle Bewegungen beim Loslassen der Taster sofort unterbrochen (Tot-Mann-System).

(3) **Höhenverstellbares Führungsprofil**

(4) **Quertraverse**

Führungsprofile für Schläuche

® Urheberrecht ATH-Heinl GmbH & Co. KG / Alle Rechte vorbehalten / Druckfehler und technische Änderungen vorbehalten
Stand: 27.07.2026 / Produkthersteller ATH-Heinl GmbH & Co. KG

5 **Hubsäulen**

Der innenliegende Hubwagen wird mittels Hydraulikzylinder nach oben bewegt.

6 **Hubwagen**

7 **Tragarme**

Mit Hilfe dieser kann das Fahrzeug angehoben werden.

8 **Wegaufnehmer Sensor**

Misst die Synchronisation der beiden Hubwagen

9 **Sperrklinken**

Ermöglichen ein mechanisches Absetzen der Last und verhindern ein ungewolltes Absenken der Bühne um mehr als 100mm.

10 **Elektromagnet für Sperrklinken**

Elektromagnete entriegeln die Sperrklinken jedes Mal beim Heben und Senken.

® Urheberrecht ATH-Heinl GmbH & Co. KG / Alle Rechte vorbehalten / Druckfehler und technische Änderungen vorbehalten
Stand: 27.07.2026 / Produkthersteller ATH-Heinl GmbH & Co. KG

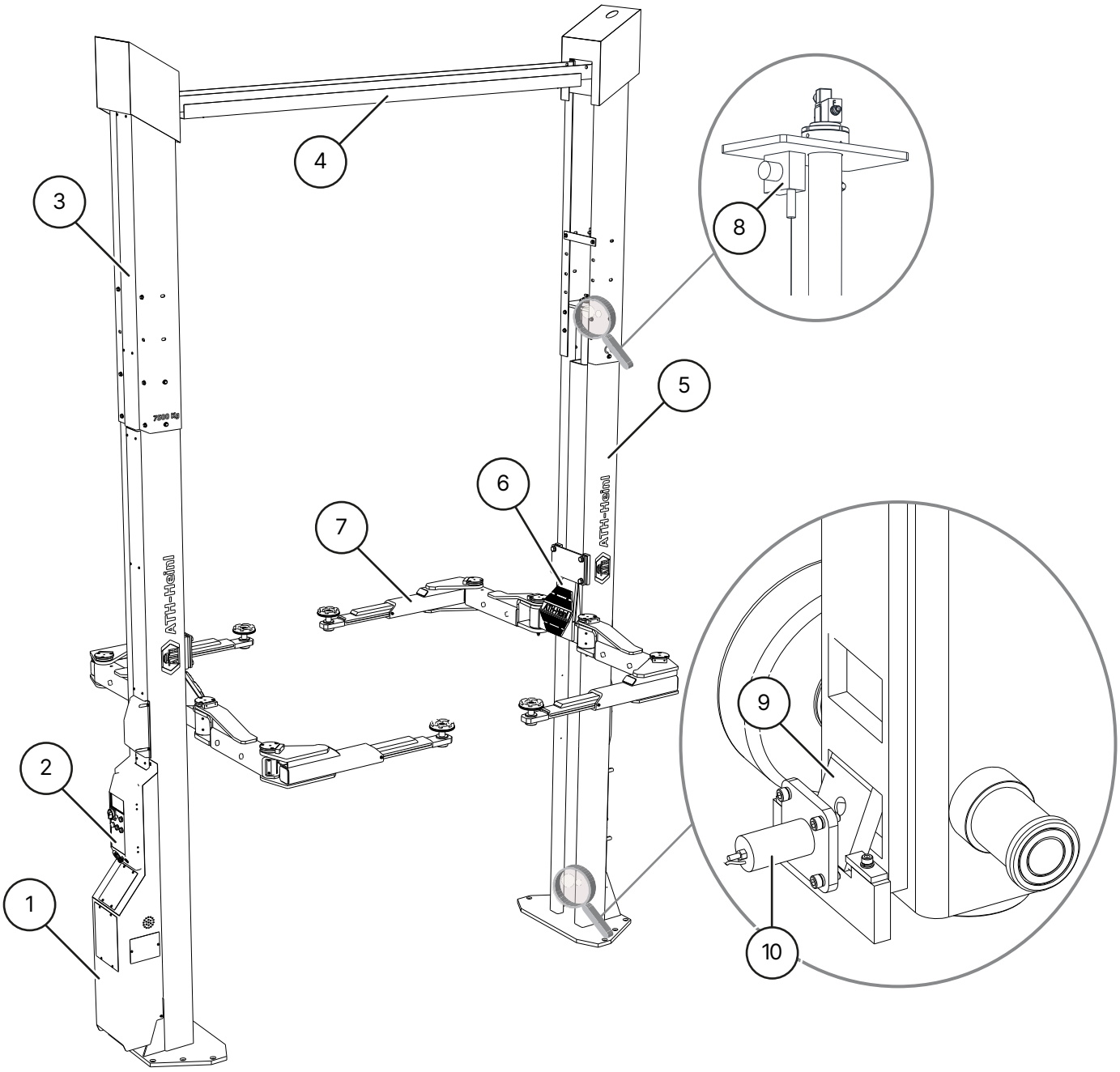

ATH Matrix 2.75XL

1 **Hydraulikaggregat**

Dabei wird das Hydrauliköl im Tank über eine Zahnradpumpe, die vom Motor angetrieben wird, zu einem Zylinder geleitet. Über ein Senkventil wird das Öl wieder in den Tank zurückgeleitet.

2 **Schaltkasten mit abschließbarem Hauptschalter**

Beinhaltet die komplette elektrische Steuerung. Alle Taster sind mit einem Frontring geschützt, um ein unbeabsichtigtes Betätigen zu unterbinden. Weiterhin werden alle Bewegungen beim Loslassen der Taster sofort unterbrochen (Tot-Mann-System).

3 **Höhenverstellbare Säulen**

4 **Quertraverse**

Führungs- und Verstärkungsprofile für Schläuche

® Urheberrecht ATH-Heinl GmbH & Co. KG / Alle Rechte vorbehalten / Druckfehler und technische Änderungen vorbehalten
Stand: 27.07.2026 / Produkthersteller ATH-Heinl GmbH & Co. KG

5 **Hubsäulen**
Der innenliegende Hubwagen wird mittels Hydraulikzylinder nach oben bewegt.

6 **Hubwagen**

7 **Tragarme**
Mit Hilfe dieser kann das Fahrzeug angehoben werden.

8 **Wegaufnehmer Sensor**
Misst die Synchronisation der beiden Hubwagen

9 **Sperrklinken**
Ermöglichen ein mechanisches Absenken der Last und verhindern ein ungewolltes Absenken der Bühne um mehr als 100 mm.

10 **Elektromagnet für Sperrklinken**
Elektromagnete entriegeln die Sperrklinken jedes Mal beim Heben und Senken.

1.3 Bedienung

Bedienfeld Hauptsäule

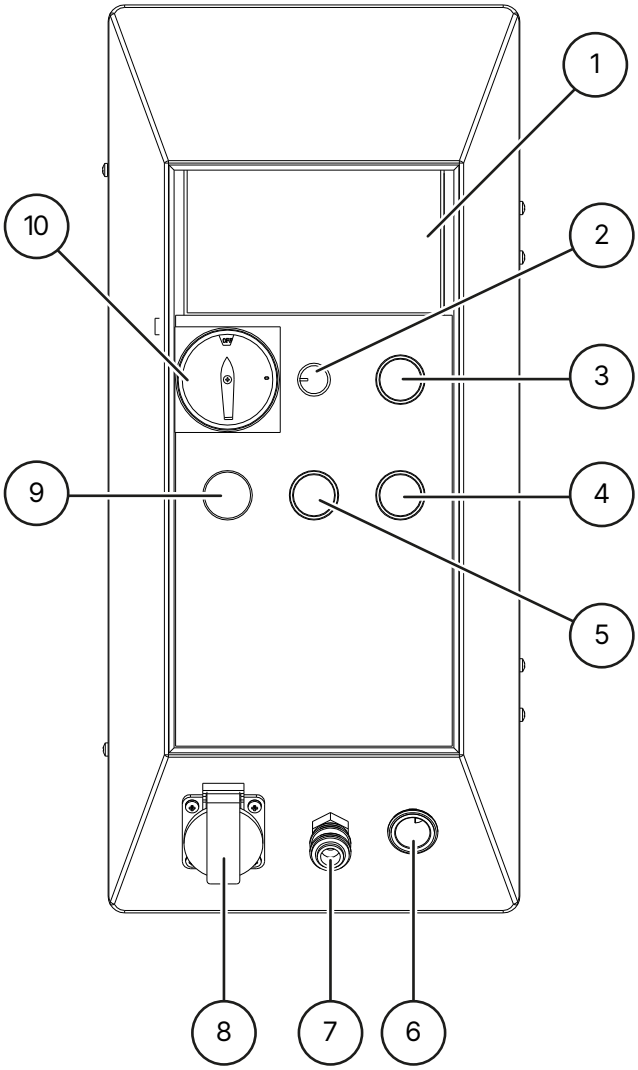

1 **Display**

2 **Dimmer**
um die Helligkeit des optionalen LED-Kits zu steuern

® Urheberrecht ATH-Heinl GmbH & Co. KG / Alle Rechte vorbehalten / Druckfehler und technische Änderungen vorbehalten
Stand: 27.07.2026 / Produkthersteller ATH-Heinl GmbH & Co. KG

3 **Taster Heben**

um die Hebebühne zu heben

4 **Taster Senken**

um die Hebebühne komplett zu senken (Rasten und Senkventil werden geöffnet)

5 **Taster Parken (LOCK)**

um Hebebühne in die Raste zu senken (nur das Senkventil wird geöffnet)

6 **KFZ-Steckdose 12V**

7 **ESSK-Ventilsteckdose**

8 **Einbausteckdose 1 x 230 V**

9 **Betriebsleuchte**

zeigt an, ob sich die Hebebühne im Bereitschaftsbetrieb befindet

10 **Abschließbarer Hauptschalter**

mit Not-Aus-Funktion zum Ein- und Ausschalten der Hebebühne und um die Hebebühne vor unautorisierter Benutzung zu sichern

Bedienfeld Nebensäule

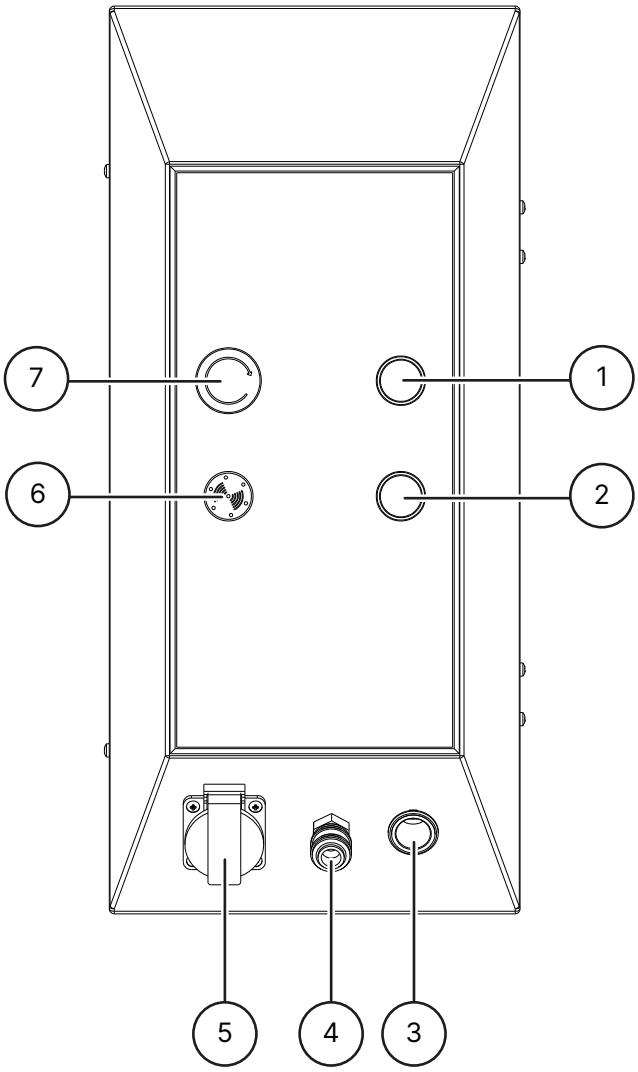

1 **Taster Heben**

um Hebebühne zu heben

2 **Taster Senken**

um Hebebühne komplett zu senken (Rasten und Senkventil werden geöffnet)

3 **KFZ-Steckdose 12V**

4 **ESSK-Ventilsteckdose**

® Urheberrecht ATH-Heinl GmbH & Co. KG / Alle Rechte vorbehalten / Druckfehler und technische Änderungen vorbehalten
Stand: 27.07.2026 / Produkthersteller ATH-Heinl GmbH & Co. KG

(5) **Einbausteckdose 1 x 230 V**

(6) **Signaltongeber**

Gibt ein akustisches und optisches Signal nach Erreichen des CE-Stopps

(7) **Not-Aus-Taster**

Zum Ausschalten der Hebebühne bei Problemen

1.4 Sicherheitshinweise

Allgemeine Sicherheitshinweise

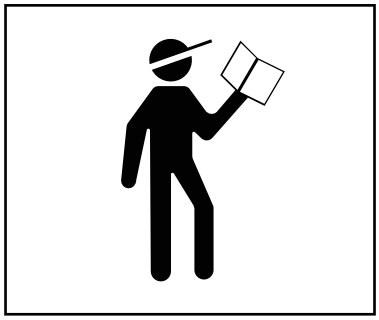

Lesen und verstehen Sie die Bedienungsanleitung, bevor Sie die Hebebühne bedienen

Arbeiten an elektrischen Bauteilen ist nur ortszugelassenen Elektrikern gestattet

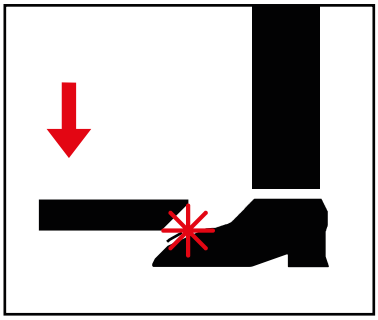

Verlassen Sie den Gefahrenbereich beim Absenken der Hebebühne

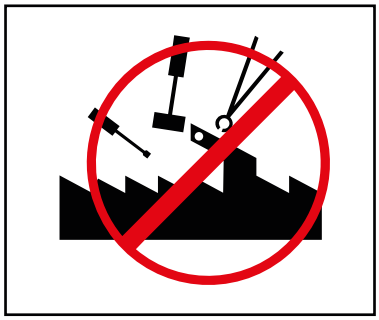

Veränderungen jeglicher Art an der Hebebühne sind nicht gestattet

Hebebühne darf nicht unter fließendem Wasser gereinigt werden

Verwenden Sie keine lacklösenden oder stark aggressiven Spülmittel

Produktspezifische Sicherheitshinweise

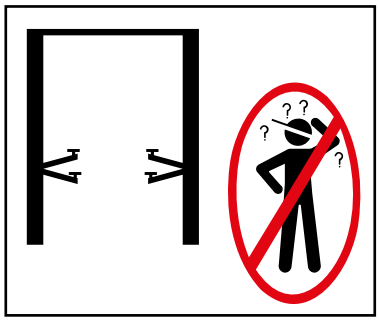

Hebebühne darf nur von geschultem Personal bedient werden

Nur autorisierten Personen ist das Betreten des Gefahrenbereichs gestattet

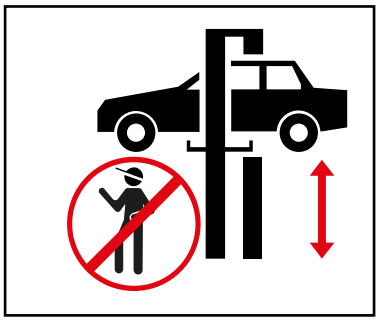

Beim Heben & Senken muss der Gefahrenbereich freigehalten werden

® Urheberrecht ATH-Heinl GmbH & Co. KG / Alle Rechte vorbehalten / Druckfehler und technische Änderungen vorbehalten
Stand: 27.07.2026 / Produkthersteller ATH-Heinl GmbH & Co. KG

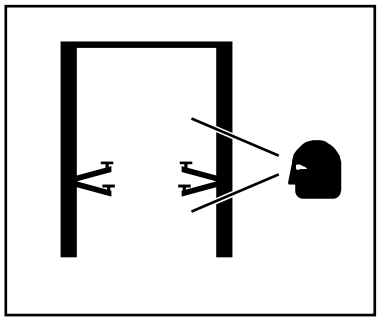

Zur sicheren Arbeit sind ordnungsgemäße Wartungen und Inspektionen notwendig

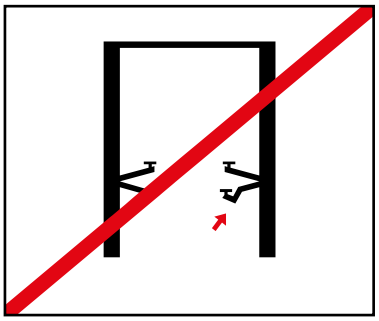

Arbeiten Sie nicht an beschädigten Hebebühnen

Achten Sie auf die korrekte Gewichtsverteilung des Fahrzeugs

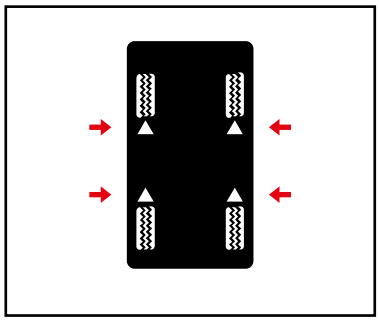

Benutzen Sie die vorgegebenen Anhebepunkte der Fahrzeughersteller und schließen Sie alle Türen beim Anheben des Fahrzeugs

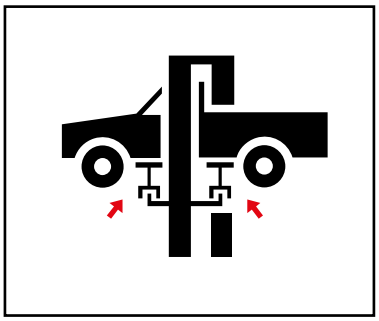

Bei Bedarf, geeignete Adapter verwenden

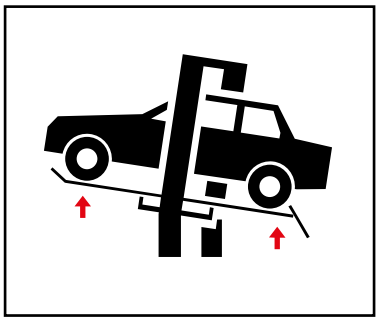

Adapter reduzieren die angegebene Traglast

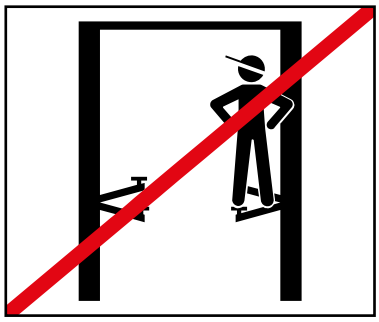

Auf der Hebebühne, den Tragarmen bzw. auf dem zu hebenden KFZ dürfen keine Gegenstände sowie Personen befördert werden

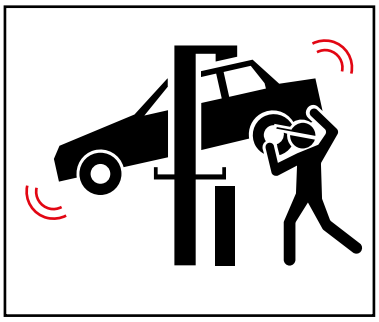

Vermeiden Sie starke Schwenkbewegungen am angehobenen Fahrzeug

Bei Gefahr des Fallens eines Fahrzeugs verlassen Sie sofort den Gefahrenbereich

® Urheberrecht ATH-Heinl GmbH & Co. KG / Alle Rechte vorbehalten / Druckfehler und technische Änderungen vorbehalten
Stand: 27.07.2026 / Produkthersteller ATH-Heinl GmbH & Co. KG

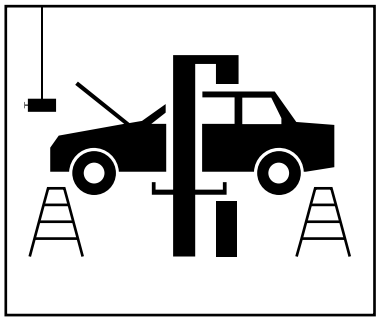

Bei Ein- und Ausbau von schweren Gegenständen benutzen Sie immer eine Sicherung gegen Abkippen

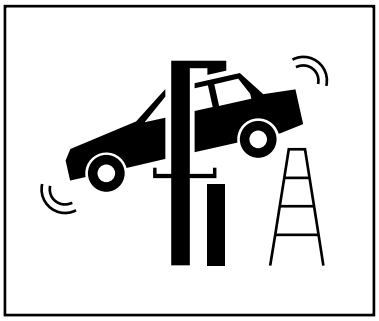

Beim Absenken auf Hindernisse achten

1.5 Technische Daten

Typ	ATH Matrix Lift 2.65
Max. Tragfähigkeit	6500 kg
Zeit für Hubvorgang (1200 kg)	65 s
Zeit für Senkvorgang (1200 kg)	65 s
Elektrosystem	3/400V/50Hz
Motor	3,5 KW
Vorgeschaltete Sicherung	3 C 16 A
Anschlusskabel	Min. 5 x 1,5mm^2
Schutzart	IP 54
Arbeitsdruck max [2]	250 bar
Empfohlenes Hydraulik-Öl	Sommer (10° bis 45°): HLP-D 32 ZFR Winter (unter 10°): HLP-D 22 ZFR
Öl-Menge	Ca. 22 l
Bodenverankerung	Ankerstange M16x300 (Art. Nr. 090529) Injektionsmörtel-Kartusche 300 ml (Art. Nr. 090526)
Ankermenge	14 Stück
Zulässiger Schallwert	≤ 75 dB
Gewicht	1822 kg

Typ	ATH Matrix Lift 2.75XL
Max. Tragfähigkeit	7500 kg
Zeit für Hubvorgang (1200 kg)	65 s
Zeit für Senkvorgang (1200 kg)	65 s
Elektrosystem	3/400V/50Hz
Motor	3,5 KW
Vorgeschaltete Sicherung	3 C 16 A

® Urheberrecht ATH-Heinl GmbH & Co. KG / Alle Rechte vorbehalten / Druckfehler und technische Änderungen vorbehalten
Stand: 27.07.2026 / Produkthersteller ATH-Heinl GmbH & Co. KG

Typ	ATH Matrix Lift 2.75XL
Anschlusskabel	Min. 5 x 1,5mm²
Schutzart	IP 54
Arbeitsdruck max [2]	250 bar
Empfohlenes Hydraulik-Öl	Sommer (10° bis 45°): HLP-D 32 ZFR Winter (unter 10°): HLP-D 22 ZFR
Öl-Menge	Ca. 22 l
Bodenverankerung	Ankerstange M16x300 (Art. Nr. 090529) Injektionsmörtel-Kartusche 300 ml (Art. Nr. 090526)
Ankermenge	14 Stück
Zulässiger Schallwert	≤ 75 dB
Gewicht	2122 kg

Warnung

[2] Der werksseitig eingestellte Arbeitsdruck wird auf die maximale Nennlast abgestimmt. Das Druckbegrenzungsventil darf nicht manipuliert werden.

Eine Veränderung der Einstellung kann zu schweren Schäden führen.

Hinweis

Falls die angegebene Nennlast nicht angehoben werden kann, wenden Sie sich bitte an unser Service-Team.

® Urheberrecht ATH-Heinl GmbH & Co. KG / Alle Rechte vorbehalten / Druckfehler und technische Änderungen vorbehalten
Stand: 27.07.2026 / Produkthersteller ATH-Heinl GmbH & Co. KG

1.6 Lastverteilung

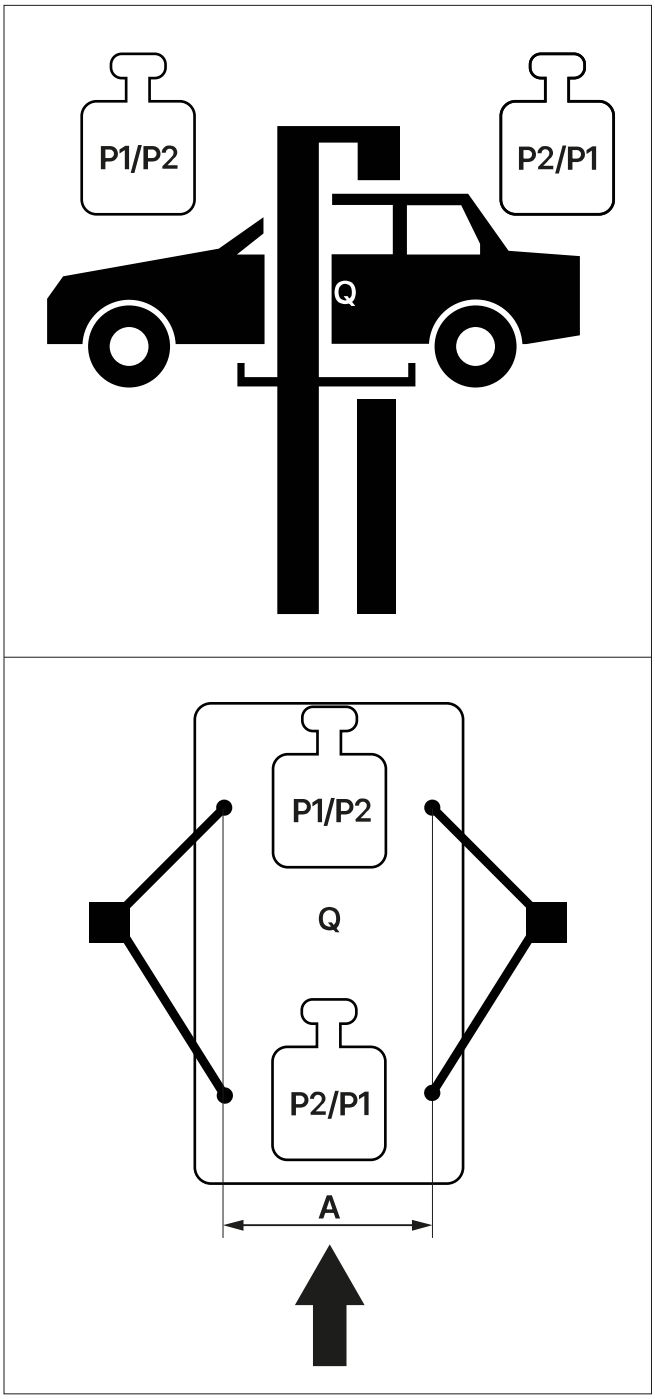

Traglastverteilung > 3,5 t

Q	Gesamtgewicht des Fahrzeugs
P1/P2	Max 1:3 x Q
P2/P1	Max 1:3 x Q
3/1	Lastverteilung
A²	Min. 1000 mm

® Urheberrecht ATH-Heinl GmbH & Co. KG / Alle Rechte vorbehalten / Druckfehler und technische Änderungen vorbehalten
Stand: 27.07.2026 / Produkthersteller ATH-Heinl GmbH & Co. KG

Achtung

[2] Bei geringerem Abstand A wird die Tragfähigkeit der Hebebühne reduziert. In solchen und anderen, nicht in dieser Anleitung vorgesehenen Fällen den Hersteller zu Rate ziehen.

Lastverteilung ATH Matrix Lift 2.65 ATH Matrix Lift 2.75XL

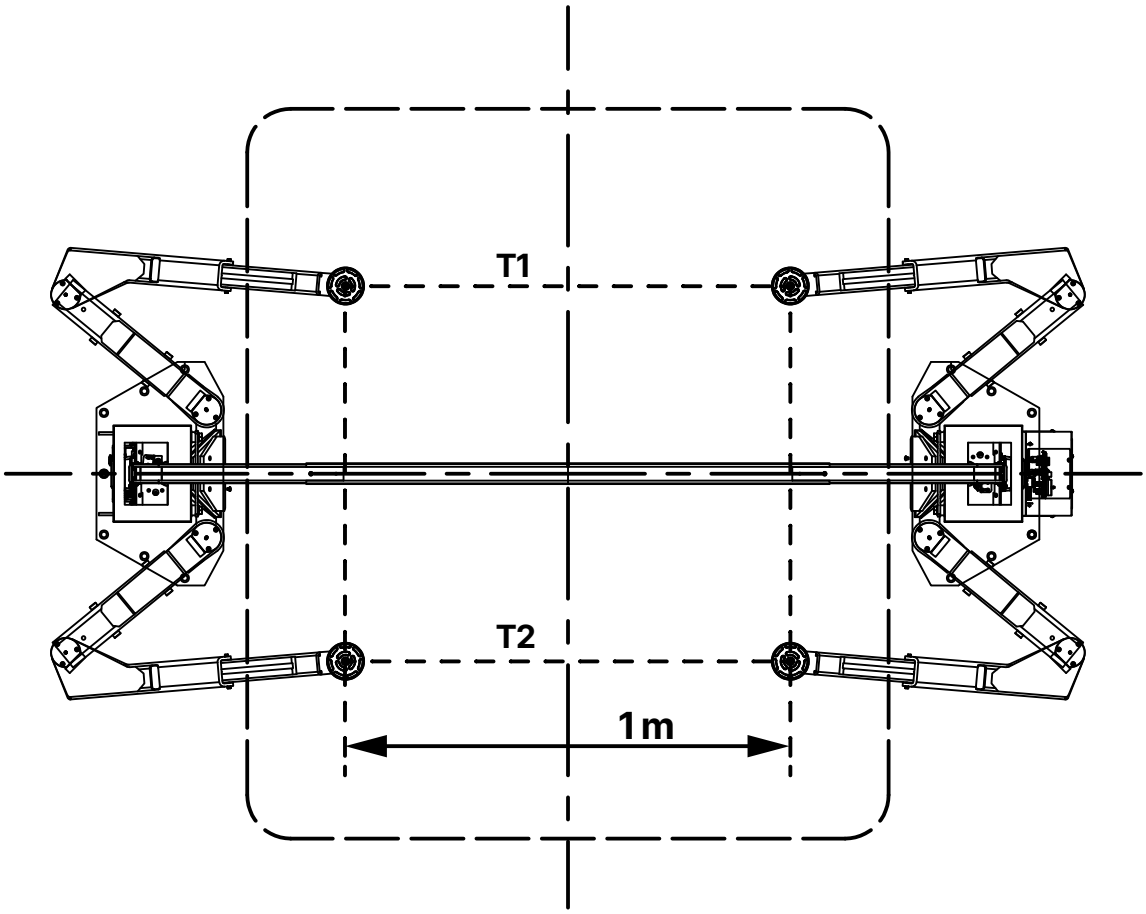

Die maximale Traglast muss gleichmäßig auf die vier Aufnahmepunkte verteilt werden.

$T1 = 3/4\ T_{max}$

$T2 = 1/4\ T_{max}$

$T_{max} = T1 + T2$

® Urheberrecht ATH-Heinl GmbH & Co. KG / Alle Rechte vorbehalten / Druckfehler und technische Änderungen vorbehalten
Stand: 27.07.2026 / Produkthersteller ATH-Heinl GmbH & Co. KG

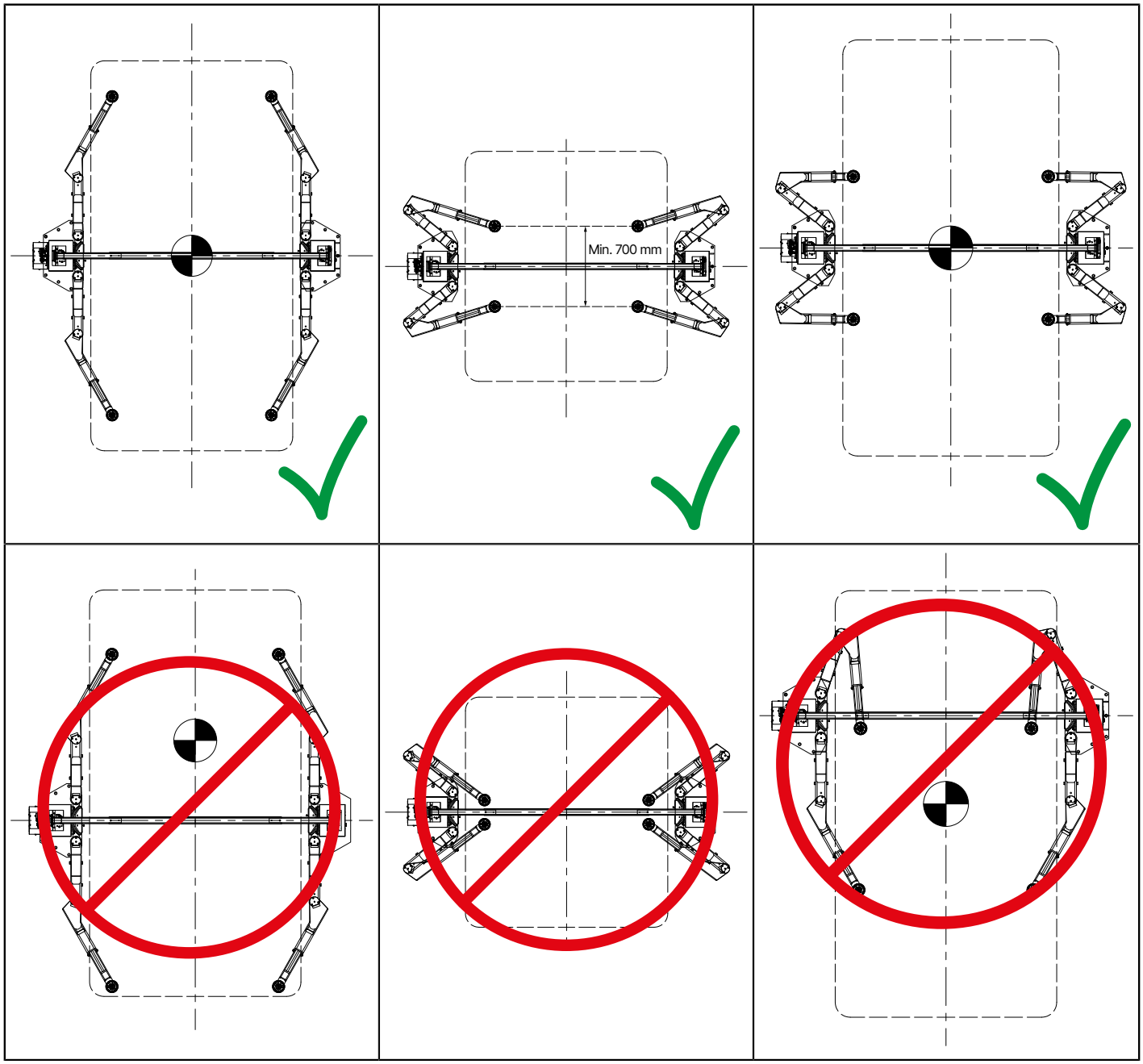

® Urheberrecht ATH-Heinl GmbH & Co. KG / Alle Rechte vorbehalten / Druckfehler und technische Änderungen vorbehalten
Stand: 27.07.2026 / Produkthersteller ATH-Heinl GmbH & Co. KG

1.7 Maßzeichnung

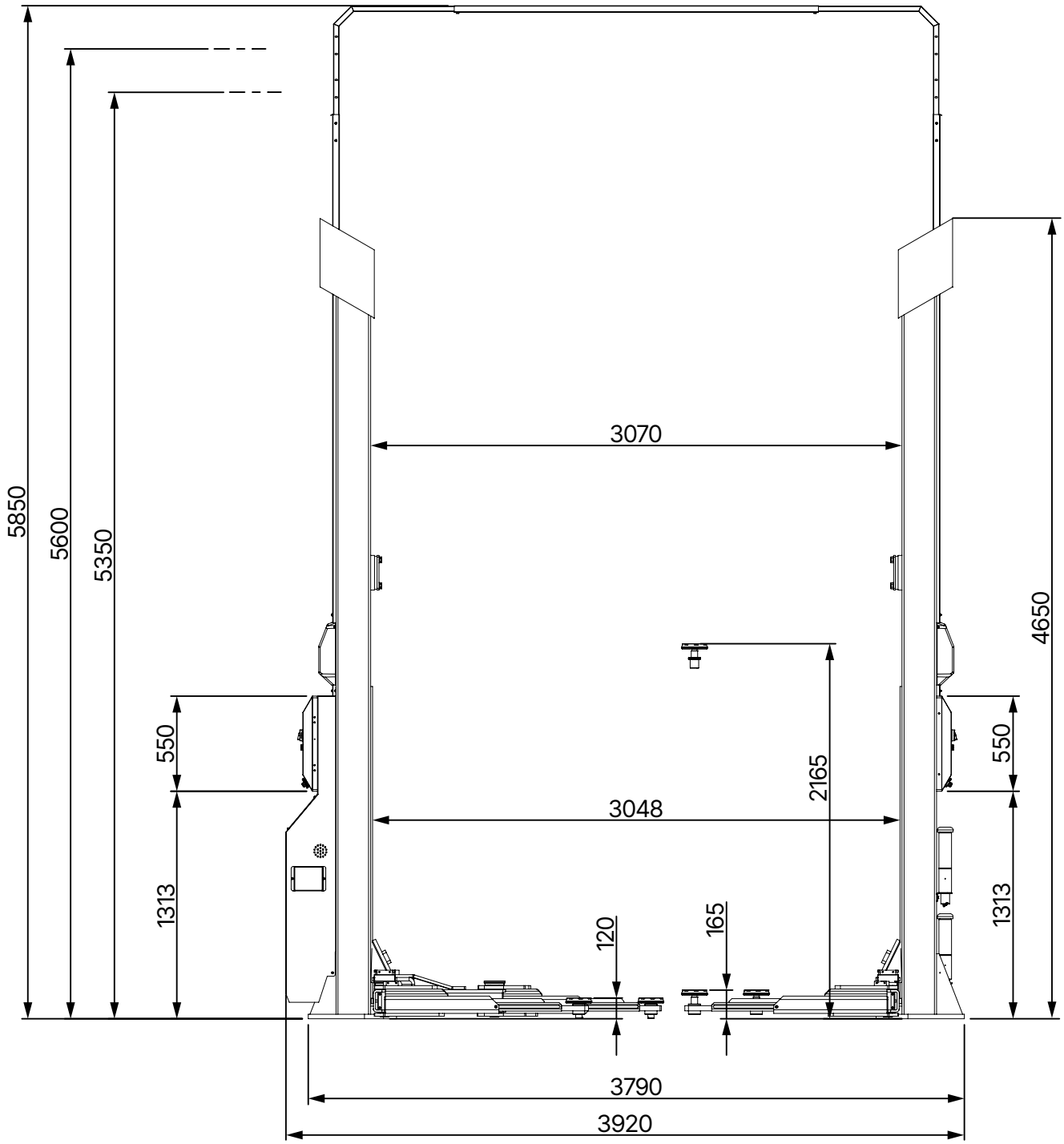

ATH Matrix Lift 2.65 seitlich

® Urheberrecht ATH-Heinl GmbH & Co. KG / Alle Rechte vorbehalten / Druckfehler und technische Änderungen vorbehalten
Stand: 27.07.2026 / Produkthersteller ATH-Heinl GmbH & Co. KG

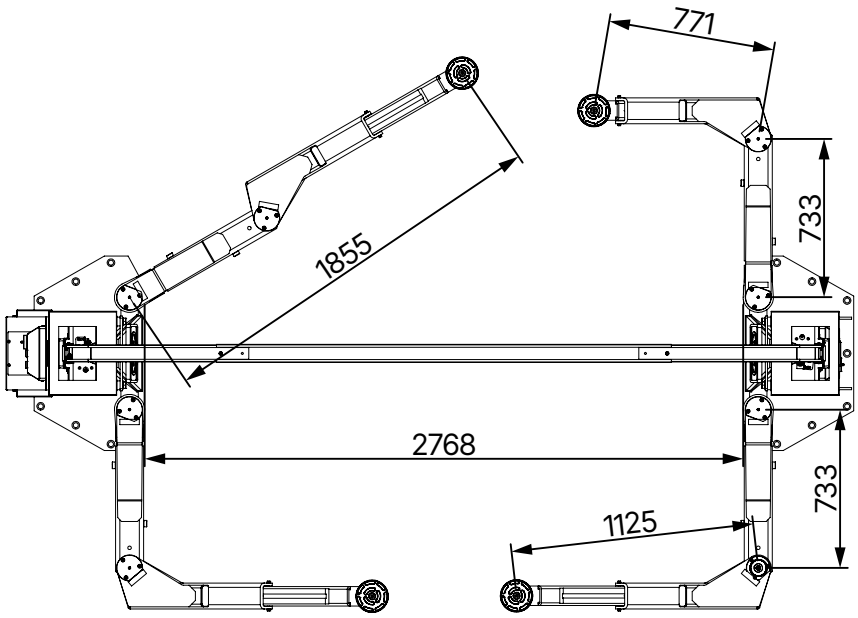

ATH Matrix Lift 2.65 oben

® Urheberrecht ATH-Heinl GmbH & Co. KG / Alle Rechte vorbehalten / Druckfehler und technische Änderungen vorbehalten
Stand: 27.07.2026 / Produkthersteller ATH-Heinl GmbH & Co. KG

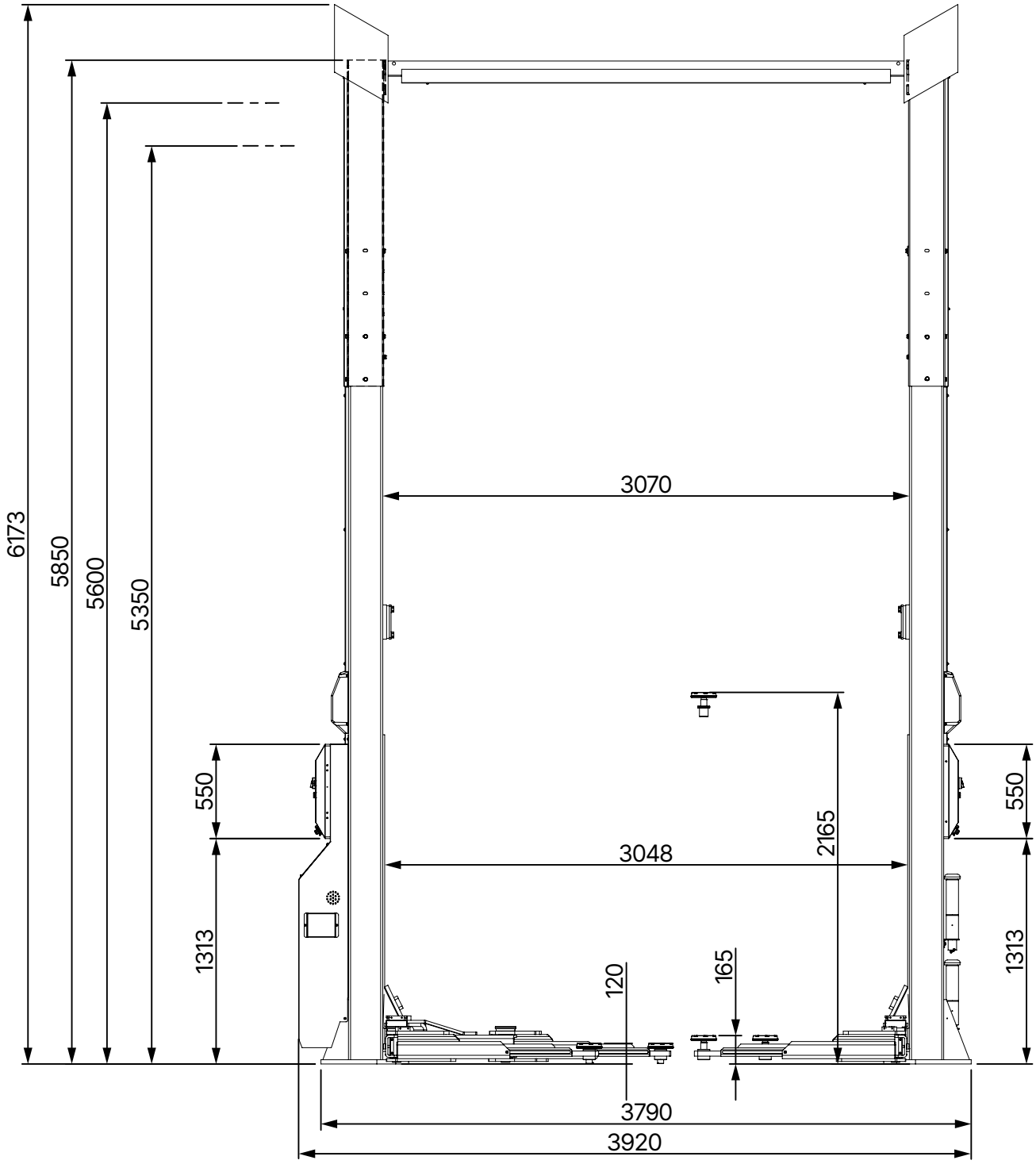

ATH Matrix Lift 2.75XL seitlich

® Urheberrecht ATH-Heinl GmbH & Co. KG / Alle Rechte vorbehalten / Druckfehler und technische Änderungen vorbehalten
Stand: 27.07.2026 / Produkthersteller ATH-Heinl GmbH & Co. KG

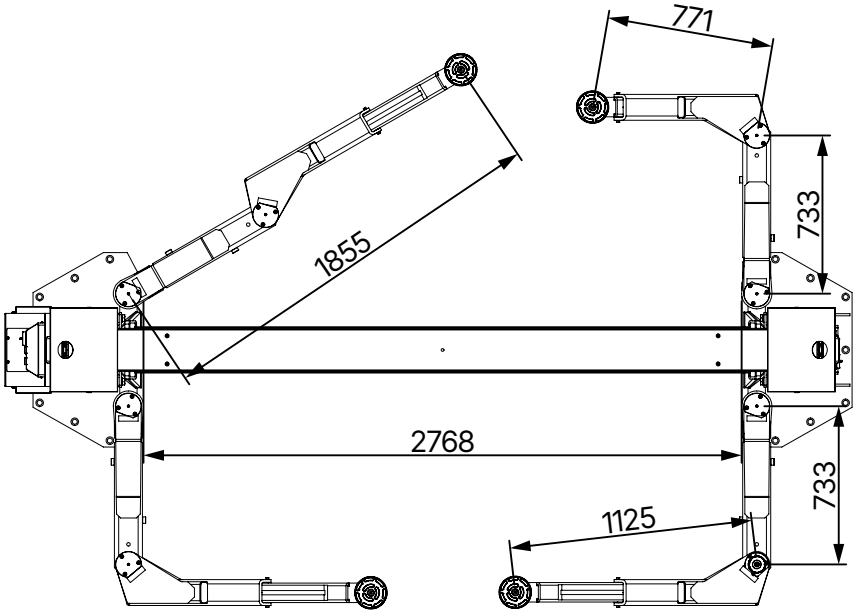

ATH Matrix Lift 2.75XL oben

® Urheberrecht ATH-Heinl GmbH & Co. KG / Alle Rechte vorbehalten / Druckfehler und technische Änderungen vorbehalten
Stand: 27.07.2026 / Produkthersteller ATH-Heinl GmbH & Co. KG

2 INSTALLATION

Die Maschine muss durch autorisiertes Personal gemäß der Anleitung aufgestellt werden.

Hinweis

Die Bedienungsanleitung (inklusive Protokoll) ist wichtiger Bestandteil der Maschine bzw. des Produktes.

Bitte sorgfältig aufbewahren!

Das Produkt ist nach Fertigstellung der Montage, Übergabe, ggf. Einweisung und anschließend regelmäßig gemäß den im Betreiberland gültigen Vorschriften und gesetzlichen Bestimmungen durch eine hierfür geeignete und zugelassene Firma oder Einrichtung überprüfen zu lassen.

2.1 Transport und Lagerbedingungen

Zum Transport und Positionierung der Maschine immer geeignete Anschlag-, Hebe- bzw. Flurfördergeräte verwenden und auf den Schwerpunkt der Maschine achten.

Die Maschine sollte nur mit der Originalverpackung transportiert werden.

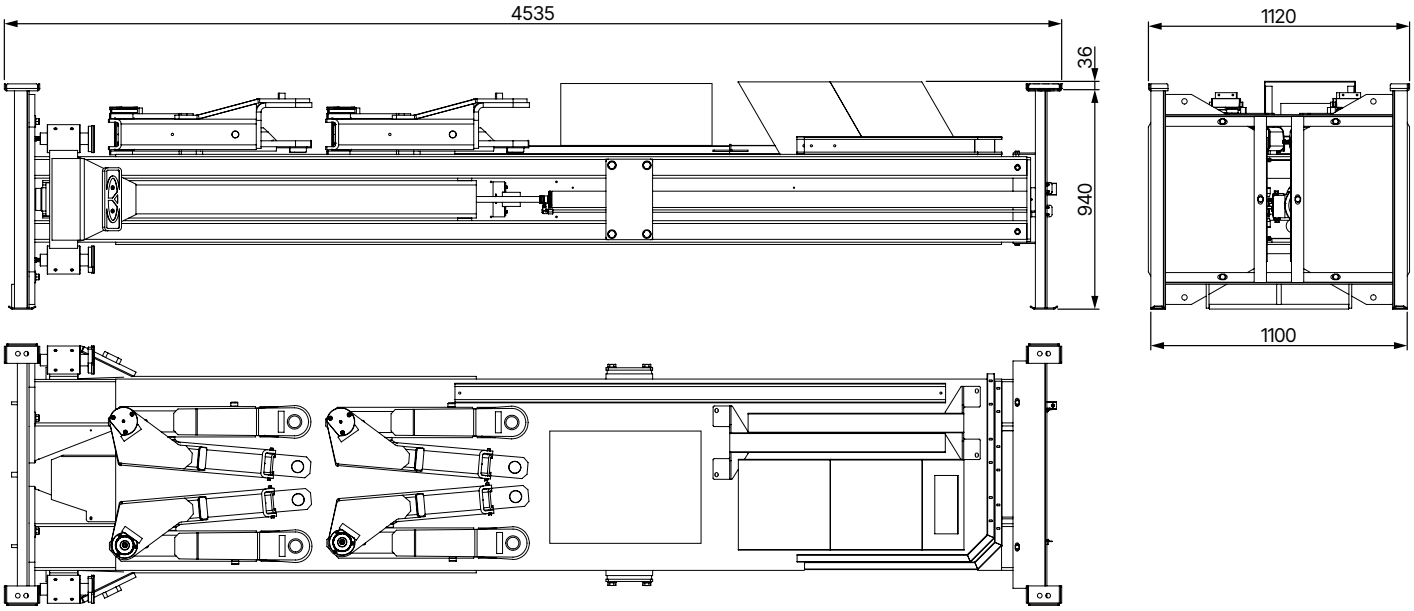

Daten	ATH Matrix Lift 2.65
Gewicht	1872 kg
Breite	1120 mm
Länge	4535 mm
Höhe	976 mm
Lagertemperatur	-10 bis +50°C

® Urheberrecht ATH-Heinl GmbH & Co. KG / Alle Rechte vorbehalten / Druckfehler und technische Änderungen vorbehalten
Stand: 27.07.2026 / Produkthersteller ATH-Heinl GmbH & Co. KG

Daten	ATH Matrix Lift 2.75XL
Gewicht	2272 kg
Breite	1120 mm
Länge	4535 mm
Höhe	976 mm
Lagertemperatur	-10 bis +50°C

Hinweise für Transport und Lagerung

Achtung

Vorsichtig anheben, die Last nur mit geeigneten, sich in einwandfreiem Zustand befindenden Hilfsmitteln bewegen.

Achtung

Unerwartete Erhöhungen und Ruckbewegungen meiden. Vorsicht bei Unebenheiten, Querrinnen usw.

2.2 Auspacken der Maschine

- Entfernen Sie die obere Abdeckung der Verpackung und stellen Sie sicher, dass keine Schäden während des Transports verursacht wurden. Im Falle einer Beschädigung informieren Sie sofort den Händler.
- Entfernen Sie den Sicherungsbolzen, um die Maschine von der Palette/Gestell zu entfernen. Zum Herunterheben der Maschine von der Palette/Gestell verwenden Sie ein geeignetes Hebemittel (evtl. mit Anschlagseil).

Gefahr

Die entfernten Verpackungsteile können eine Gefahr für Kinder und Tiere darstellen.

Dadurch kann es zu schweren Verletzungen bis hin zum Tod kommen.

Bewahren Sie die entfernten Verpackungsteile bis zum Entsorgen an einem für Kinder und Tiere unzugänglichen Sammelplatz auf.

2.3 Lieferumfang

- Gestell mit Hauptsäule und Folgesäule

  Bereits vormontiert:

  – Hydraulikaggregat
  – Bedienpanele an beiden Säulen
  – 2x Halterung für Erhöhungen
- 2x Säulenerhöhungen

® Urheberrecht ATH-Heinl GmbH & Co. KG / Alle Rechte vorbehalten / Druckfehler und technische Änderungen vorbehalten
Stand: 27.07.2026 / Produkthersteller ATH-Heinl GmbH & Co. KG

- Quertraverse
- 4x Gelenktragarm
- 2x Säulenabdeckungen
- Zubehörkiste mit Kleinteilen
- Tragtellererhöhungen 140 mm (Set x 4 Stk.) (Art.-Nr.: HSE0109)
- Tragtellererhöhungen 210 mm (Set x 4 Stk.) (Art.-Nr.: HSE0110)
- “U”- Adapter (Set x 4 Stk.) (Art.-Nr.: HSE0111)

Optionales Zubehör

- LED-Beleuchtungskit (1 Set = 4 Stk.)

2.4 Standort

Die Maschine sollte von brennbaren und explosiven Materialien, sowie vor Sonneneinstrahlung und intensivem Licht ferngehalten werden. Die Maschine sollte ebenso an einem gut belüfteten Ort aufgestellt werden.

Die Maschine ist auf ausreichend festem Untergrund, ggf. nach Mindestanforderungen der Angaben im Fundamentplan aufzustellen.

Bei der Wahl des Aufstellungsortes sind außer der Bodenbeschaffenheit auch die Richtlinien und Hinweise der Unfallverhütungsvorschrift sowie der Arbeitsstättenverordnung zu beachten.

Bei Montage auf Etagendecken ist deren ausreichende Tragfähigkeit zu prüfen. Generell ist zu empfehlen, bei Montage auf Etagendecken einen Bausachverständigen zur Begutachtung hinzuzuziehen.

Die Maschine ist nur innerhalb von geschlossenen Räumen zu montieren und zu verwenden. Sie weist keine entsprechende Sicherheitsausstattung (z.B. IP-Schutz, verzinkte Ausführung) für eine Verwendung im Außenbereich auf.

Temperatur	5 - 50°C
Meeresspiegel	< 1500 m
Luftfeuchtigkeit	50% bei 40°C - 90% bei 20°C

® Urheberrecht ATH-Heinl GmbH & Co. KG / Alle Rechte vorbehalten / Druckfehler und technische Änderungen vorbehalten
Stand: 27.07.2026 / Produkthersteller ATH-Heinl GmbH & Co. KG

Standort Mindestabstände

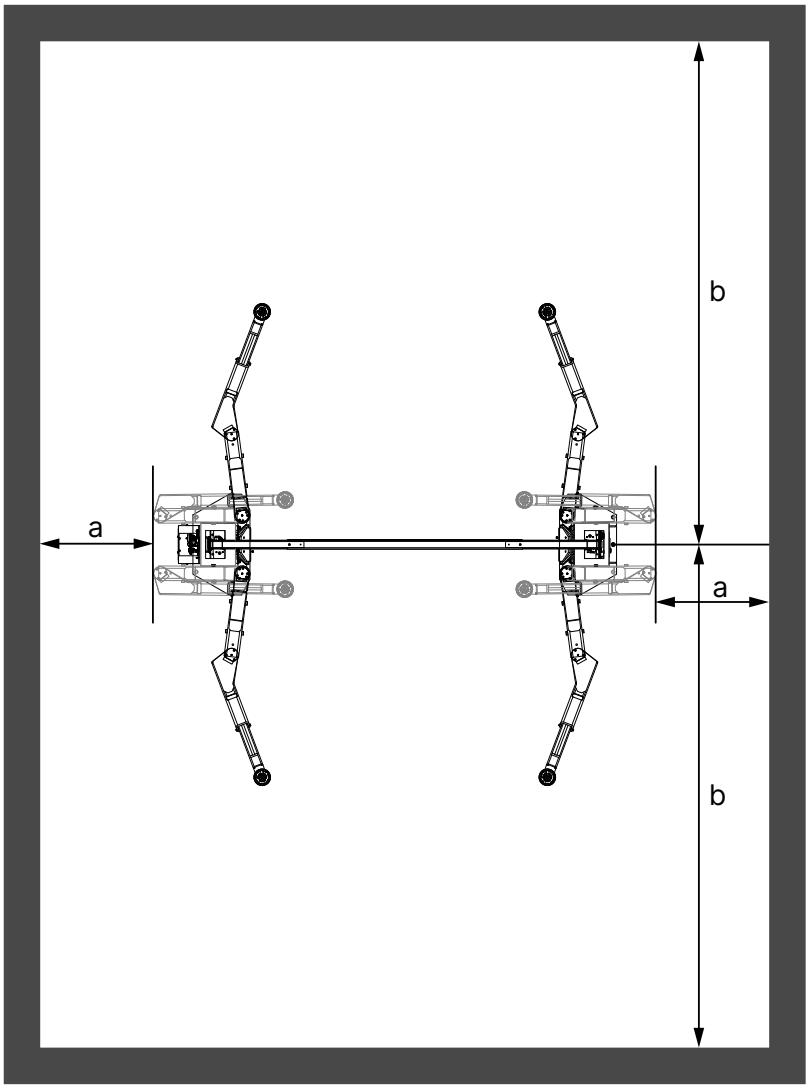

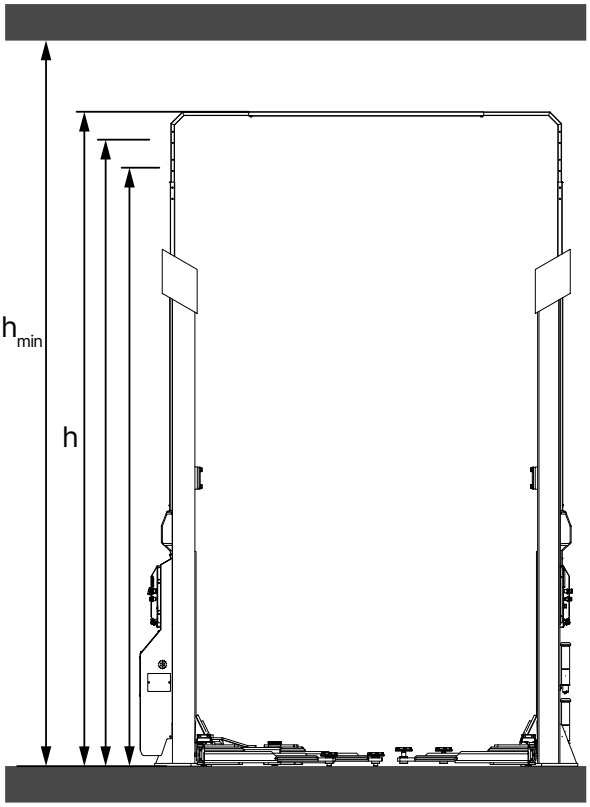

a	1000 mm
b	4500 mm
h_{min}	h + 300 mm

2.5 Befestigung

Warnung

Bei der Befestigung sind die allgemeinen sowie die örtlichen Bestimmungen zu beachten.

Daher sollten diese Schritte nur durch eine ausgebildete Fachkraft erledigt werden.

Die Maschine ist auf ausreichend festem Untergrund ggf. nach Mindestanforderungen der Angaben im "Fundamentplan" aufzustellen und zu befestigen.

Die Maschine muss an den vorgesehenen Punkten mit dazu geeigneten ggf. vorgegeben Befestigungsmaterial befestigt werden.

® Urheberrecht ATH-Heinl GmbH & Co. KG / Alle Rechte vorbehalten / Druckfehler und technische Änderungen vorbehalten
Stand: 27.07.2026 / Produkthersteller ATH-Heinl GmbH & Co. KG

Bei der Wahl des Aufstellortes sind außer der Bodenbeschaffenheit auch die Richtlinien und Hinweise der Unfallverhütungsvorschrift sowie der Arbeitsstättenverordnung zu beachten.

Bei Montage auf Etagendecken ist deren ausreichende Tragfähigkeit zu prüfen. Generell ist zu empfehlen, bei Montage auf Etagendecken einen Bausachverständigen zur Begutachtung hinzuzuziehen.

2.6 Elektrischer Anschluss

Achtung

Hierbei sind die allgemeinen sowie die örtlichen Bestimmungen zu beachten. Daher darf dieser Schritt nur durch eine ausgebildete Fachkraft erledigt werden.

Achten Sie dabei auf die notwendige Zuleitung.

Der Anschluss sollte dem Produkt entsprechend mit einem CEE-Stecker, 5-polig, 400V/16A erfolgen.

Spannungsabweichungen sollten maximal 0,9 – 1,1 fache des Nennspannungsbereichs und die Frequenzabweichung sollte das 0,99 – 1,01 fache des Frequenzbereichs betragen. Um dies gewährleisten zu können, müssen notwendige Schutzmaßnahmen getroffen werden.

Zum Abschluss der Arbeiten muss die Drehrichtung des Motors geprüft werden.

2.7 Pneumatischer Anschluss

Achtung

Bei allen pneumatischen Anlagen muss eine Druckluftwartungseinheit (teilweise im Lieferumfang) zwischen Zuleitung und Anlage montiert sein.

Der Luftdruck der Zuleitung muss mindestens den "Technische Daten" entsprechen.

Die richtige Einstellung der Druckluftwartungseinheit muss geprüft werden.

Die Druckluftwartungseinheit muss in regelmäßigen Abständen gewartet werden.

Der Maximal- bzw. Minimaldruck gewährleistet eine einwandfreie Funktion ohne eventuelle Beschädigungen.

2.8 Hydraulischer Anschluss

Bevor die Anlage in Betrieb genommen wird bzw. das erste Mal mit Öl betrieben wird, muss folgendes in Bezug auf eine optimale, störungsfreie, sowie nahezu luftfreie Funktion beachtet werden:

- Alle Hydraulikleitungen nach Hydraulikplan ggf. nach Schlauchbezeichnung müssen angeschlossen und festgezogen sein.
- Alle Hydraulikleitungen und Zylinder nach Hydraulikplan ggf. nach Schlauchbezeichnung müssen entlüftet werden.

® Urheberrecht ATH-Heinl GmbH & Co. KG / Alle Rechte vorbehalten / Druckfehler und technische Änderungen vorbehalten
Stand: 27.07.2026 / Produkthersteller ATH-Heinl GmbH & Co. KG

- Um die einwandfreie und sichere Funktion der Anlage und der eingesetzten Schlauchleitungen zu gewähren, ist unbedingt darauf zu achten, dass die verwendeten Hydraulikflüssigkeiten mit den spezifischen Vorgaben und Empfehlungen des Herstellers übereinstimmen.
- Eingesetzte Medien, die nicht den spezifischen Anforderungen entsprechen oder Verschmutzungen aufweisen, schädigen das ganze Hydrauliksystem, verkürzen die Verwendungsdauer der eingesetzten Hydrauliksysteme und führen zum Haftungs- und Garantieausschluss.

Hinweis

Eine Verschmutzung der Anlage ist auch über eine neue Befüllung mit Öl möglich

Es ist die Mindestanforderung und Mindestölmenge zu prüfen bzw. herzustellen.

2.9 Montage

Hinweis

Diese Anleitung ist nicht als Aufbauanleitung zu sehen, es werden hier nur Hinweise und Hilfen für sach- und fachkundige Monteure gegeben.

Warnung

Für folgende Arbeiten sind angemessene Kleidung und individuelle Schutzvorrichtungen zu tragen.

Vorsicht

Fehlerhafte Montage und Einstellungen führen zu Haftungs- und Gewährleistungsausschluss.

Teilweise vormontierte Maschinen müssen vor der Inbetriebnahme durch eine sach- und fachkundige Person geprüft, eingewiesen und abgenommen werden.

Montagen von Maschinen müssen durch eine sach- und fachkundige Person vorgenommen werden.

Montage-Kits

Um optimal für die Montage und Pflege unserer Produkte vorbereitet zu sein, empfehlen wir Ihnen unsere Montage Kits:

Montage-Kit für ATH Matrix Lift

Art.-Nr.: 090598

Nr.	Art.-Nr.	Beschreibung	Anzahl
1	090527	Ankerstange M16 x 250 (10 Stück)	2
2	090526	Injektionsmörtel-Kartusche 300 ml	4
3	90536	Hydrauliköl HLPD 32 10 Liter ZFR	2

® Urheberrecht ATH-Heinl GmbH & Co. KG / Alle Rechte vorbehalten / Druckfehler und technische Änderungen vorbehalten
Stand: 27.07.2026 / Produkthersteller ATH-Heinl GmbH & Co. KG

Nr.	Art.-Nr.	Beschreibung	Anzahl
4	90534	ATH HP Schutzwachs	2
5	90530	Fett in 400g Patrone	1
6	90538	ATH HP Bremsenreiniger 500 ml	1
7	90535	ATH HP Haftschmierfett	1
8	90539	ATH HP Universal Sprühöl 400 ml	1
9	90541	ATH HP Silikonspray 400 ml	1
10	90542	ATH HP Lackspray RAL7016	1
11	90543	ATH HP Lackspray schwarz glanz	1

2.9.1 Montage der ATH Matrix Lift 2.65

Standort festlegen und Positionierung der Hebebühne

- Aufstellort und Auffahrrichtung festlegen. Dabei die erforderlichen Abstände und Raumhöhe beachten siehe "Standort Mindestabstände".
- Bodenbeschaffenheit und Gefälle kontrollieren siehe "Fundamentplan".
- Richtige Seitenwahl für die Energiezufuhr beachten (Druckluft, Strom usw.)
- Position der Säulen am Boden anzeichnen und Freigabe durch den Kunden einholen.

Aufstellen und Ausrichten der Hubsäulen

1. Vor dem Aufstellen der Säulen, die Säulenerhöhungen anbringen.

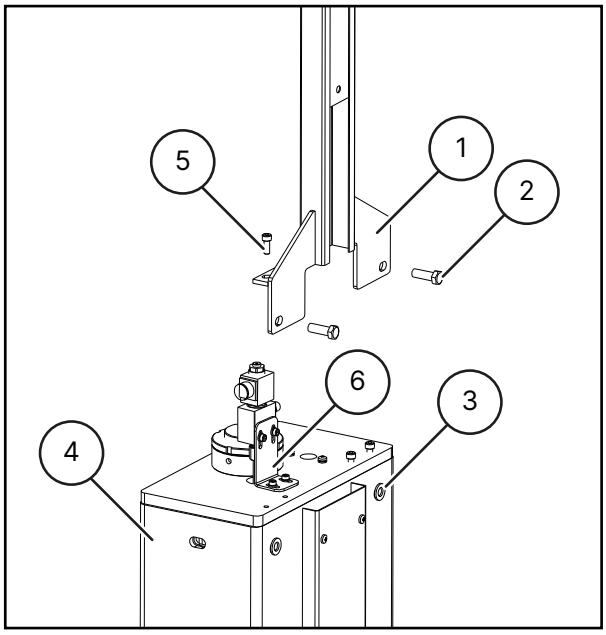

1 Säulenerhöhung
2 Schraube M12x35
3 Beilagscheibe M12
4 Säule
5 Schraube M8x20
6 Befestigungswinkel für Steuerventil

® Urheberrecht ATH-Heinl GmbH & Co. KG / Alle Rechte vorbehalten / Druckfehler und technische Änderungen vorbehalten
Stand: 27.07.2026 / Produkthersteller ATH-Heinl GmbH & Co. KG

- Nehmen Sie die Säulenverlängerung aus der Verpackung und achten Sie dabei darauf, die Lackierung nicht zu beschädigen.
- Wählen Sie aus den 3 Höheneinstellungen (Endhöhe 5850 mm, 5600 mm, 5350 mm) die von Ihnen gewünschte aus.
- Platzieren Sie die Säulenverlängerung auf der Säule und sichern Sie diese in der gewünschten Position mit Beilagscheiben M12 und Schrauben M12x35.
- Ziehen Sie die Schrauben sorgfältig fest.

2. Montieren Sie die Montagewinkel am Standfuß der Säulen, um ein einfacheres und sicherers Aufstellen der Säulen über die so entstehende gerade Kippkante zu ermöglichen.

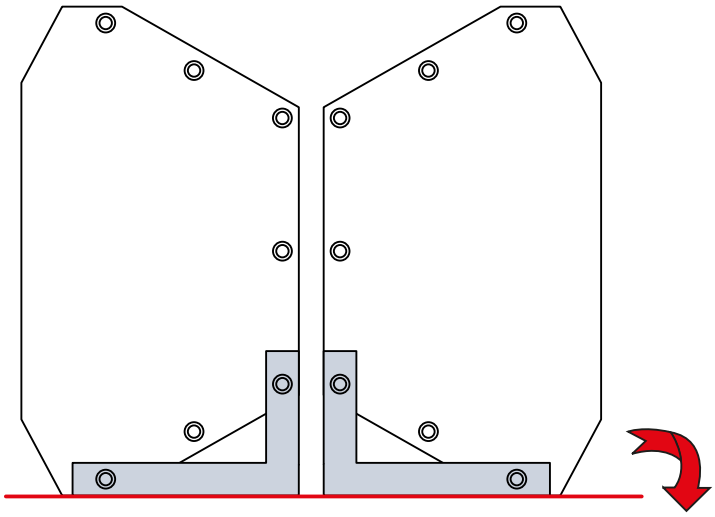

3. Entfernen Sie die Montagewinkel wieder sobald die Säulen aufgerichtet sind.
4. Stellen Sie die erste Säule entsprechend der Markierung auf, richten Sie diese aus und befestigen Sie die Säule mit einem Dübel (A). Beachten Sie dabei "Hinweise zum Bohren der Bohrlöcher"

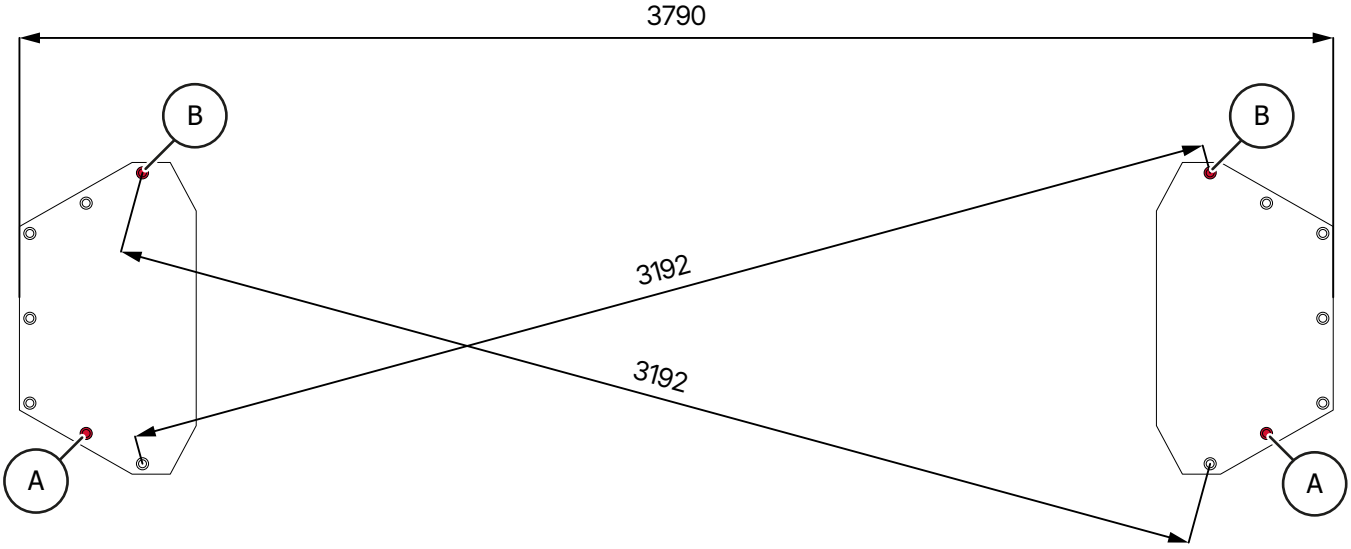

5. Stellen Sie die zweite Säule mit entsprechendem Abstand und Ausrichtung auf und befestigen Sie diese mit einem Dübel (A).

® Urheberrecht ATH-Heinl GmbH & Co. KG / Alle Rechte vorbehalten / Druckfehler und technische Änderungen vorbehalten
Stand: 27.07.2026 / Produkthersteller ATH-Heinl GmbH & Co. KG

6. Im Anschluss die Hubsäulen in beiden Richtungen wie unten angegeben ausrichten, ggf. mit Unterlegscheiben oder Ausgleichsplatten ausgleichen.

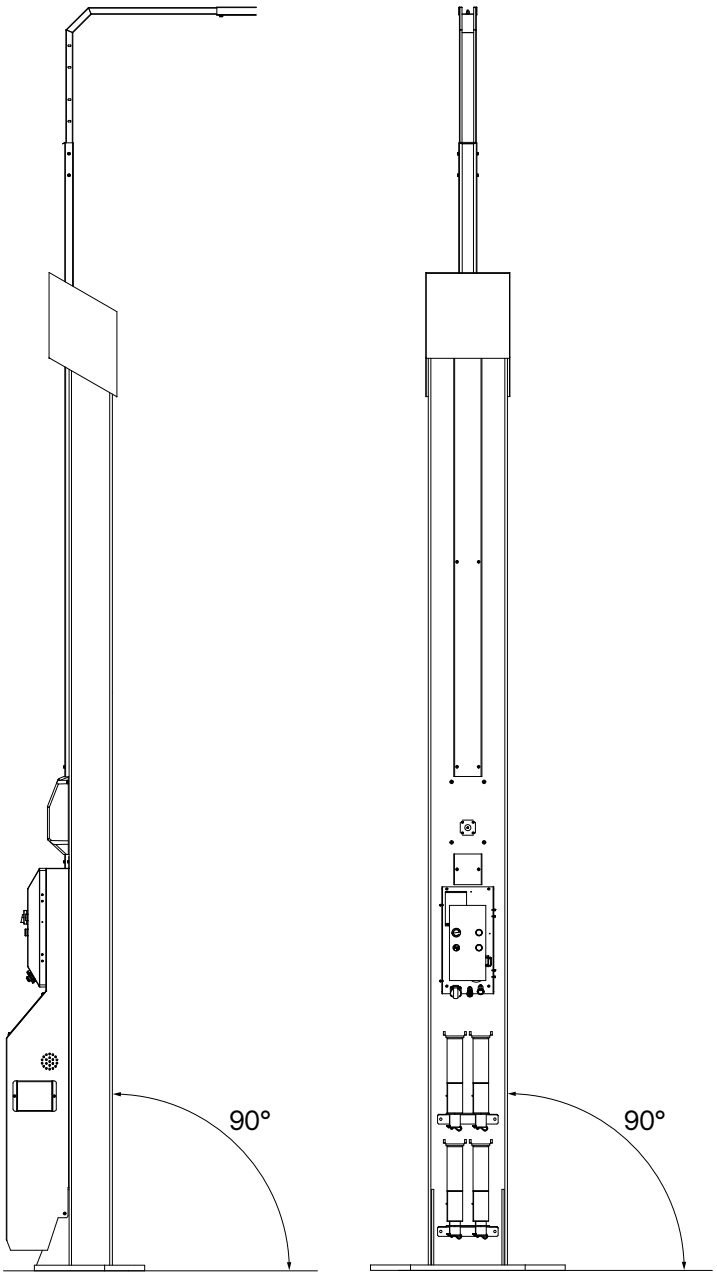

Aufstellwinkel ATH Matrix Lift 2.65

® Urheberrecht ATH-Heinl GmbH & Co. KG / Alle Rechte vorbehalten / Druckfehler und technische Änderungen vorbehalten
Stand: 27.07.2026 / Produkthersteller ATH-Heinl GmbH & Co. KG

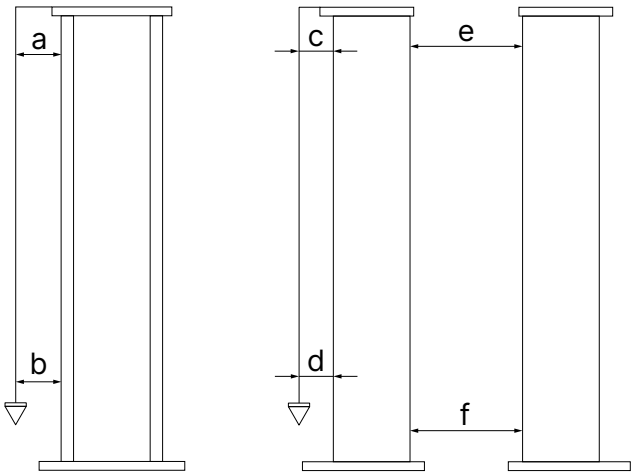

a < ⊥ 10mm	c < ⊥ 10mm	e < // 13,6mm
b < ⊥ 10mm	d < ⊥ 10mm	f < // 13,6mm

7. Überprüfen Sie, ob die Säule im Lot steht.
8. Nach der Ausrichtung die Säulen, jede Säule mit einem 2. Dübel (B) sichern.
9. Nach dem Aufstellen der Säulen ist der Abstand zwischen diesen durch Anbringen der Quertraverse vor dem weiteren Verdübeln zu überprüfen.

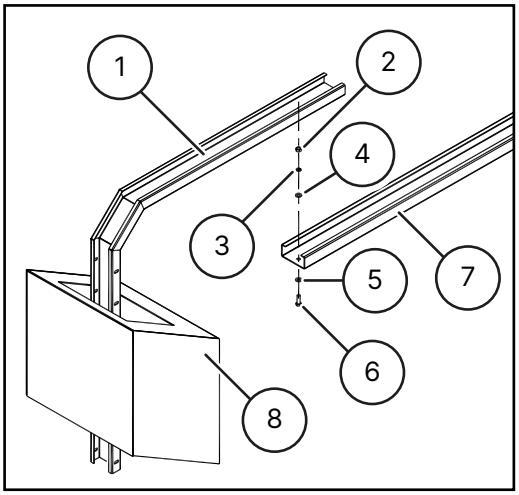

1	Säulenerhöhung	2	Mutter M8
3	Sprengring D.8	4	Beilagscheibe D.8
5	Beilagscheibe D.8	6	Schraube M8x25
7	Quertraverse	8	Säulendeckel

- Schieben Sie das Mittelstück der Quertraverse in die bereits montierten Säulenerhöhungen.
- Verbinden Sie alles mit dem mitgelieferten Zubehör. Ziehen Sie die Schrauben noch nicht fest!
- Stellen Sie die Breite der Quertraverse unter Beachtung der Säulenaufstellwinkel ein und ziehen Sie die Schrauben der Quertraverse fest.

® Urheberrecht ATH-Heinl GmbH & Co. KG / Alle Rechte vorbehalten / Druckfehler und technische Änderungen vorbehalten
Stand: 27.07.2026 / Produkthersteller ATH-Heinl GmbH & Co. KG

10. Nach dem Montieren der Quertraverse nochmals alle Punkte der Ausrichtung kontrollieren, die restlichen Dübel montieren und nach der erforderlichen Aushärtezeit mit dem angegebenen Drehmoment anziehen.

11. Entfernen Sie die äußeren Abdeckungen an beiden Säulen, um im Anschluss die Schläuche und Kabel montieren zu können.

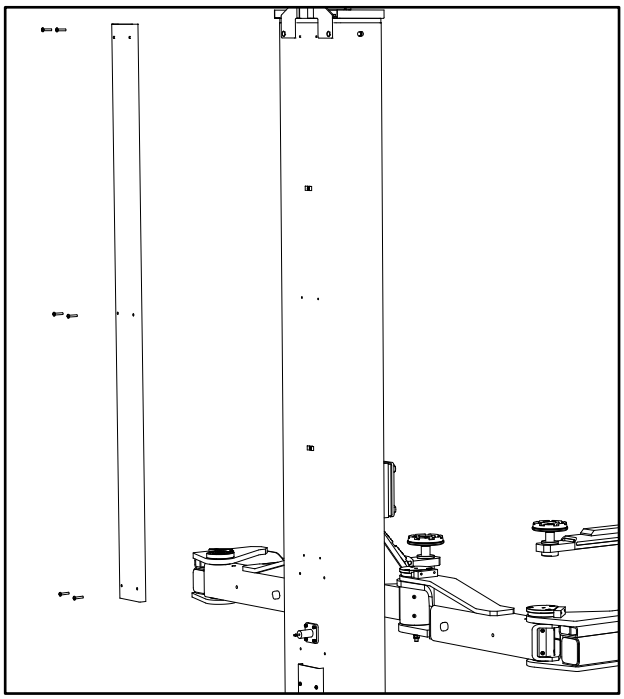

2.9.2 Montage der ATH Matrix Lift 2.75XL

Standort festlegen und Positionierung der Hebebühne

- Aufstellort und Auffahrrichtung festlegen. Dabei die erforderlichen Abstände und Raumhöhe beachten siehe "Standort Mindestabstände".
- Bodenbeschaffenheit und Gefälle kontrollieren siehe "Fundamentplan".
- Richtige Seitenwahl für die Energiezufuhr beachten (Druckluft, Strom usw.)
- Position der Säulen am Boden anzeichnen und Freigabe durch den Kunden einholen.

Positionieren und Ausrichten der Hubsäulen

1. Vor dem Aufstellen der Säulen, die Säulenerhöhungen anbringen.

® Urheberrecht ATH-Heinl GmbH & Co. KG / Alle Rechte vorbehalten / Druckfehler und technische Änderungen vorbehalten
Stand: 27.07.2026 / Produkthersteller ATH-Heinl GmbH & Co. KG

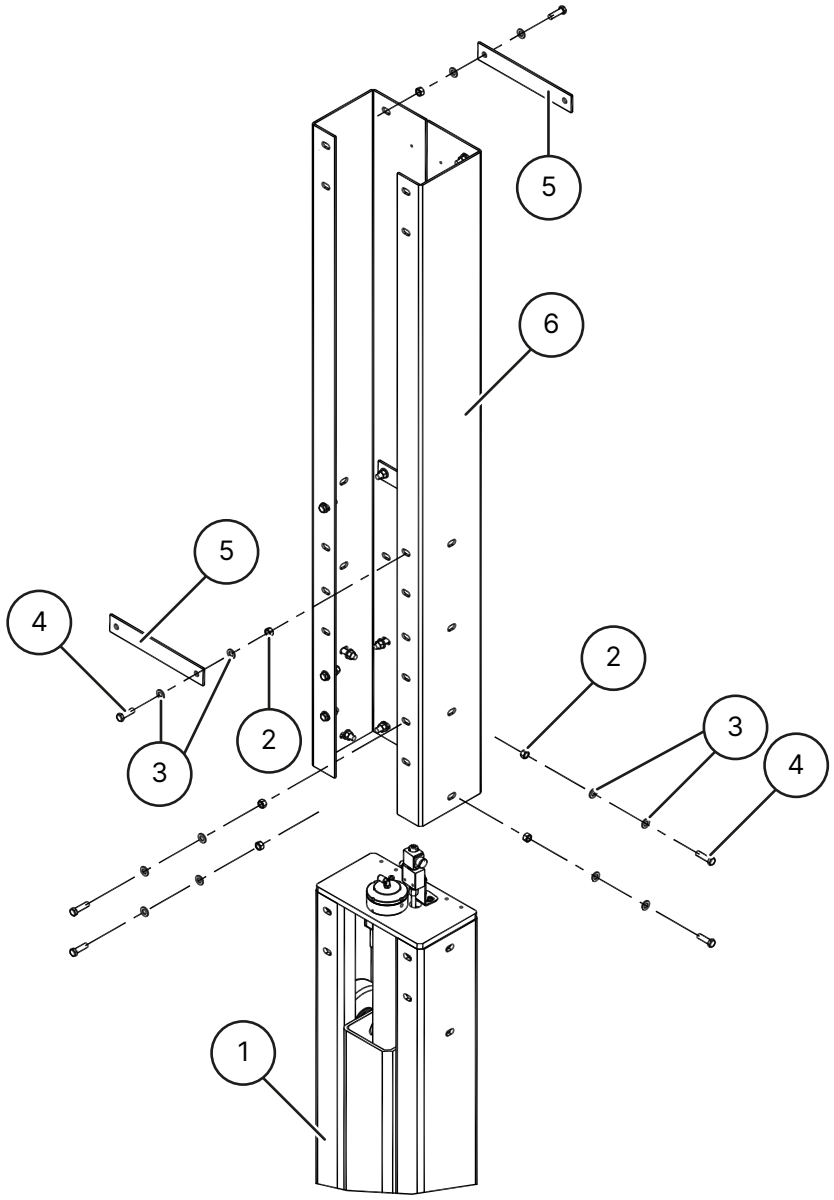

1	Säule	2	Mutter M12
3	Beilagscheibe D 12	4	Schraube M12x45
5	Platte	6	Säulenerhöhung

- Nehmen Sie die Säulenverlängerung aus der Verpackung und achten Sie dabei darauf, die Lackierung nicht zu beschädigen.
- Wählen Sie aus den 3 Höheneinstellungen (Endhöhe Quertraverse 5850 mm, 5600 mm, 5350 mm) die von Ihnen gewünschte aus.
- Platzieren Sie die Säulenverlängerung auf der Säule und sichern Sie diese in der gewünschten Position mit Beilagscheiben D12; Muttern M12 und Schrauben M12x45.
- Ziehen Sie die Schrauben sorgfältig fest.

2. Montieren Sie die Montagewinkel am Standfuß der Säulen, um ein einfacheres und sicherers Aufstellen der Säulen über die so entstehende gerade Kippkante zu ermöglichen.

® Urheberrecht ATH-Heinl GmbH & Co. KG / Alle Rechte vorbehalten / Druckfehler und technische Änderungen vorbehalten
Stand: 27.07.2026 / Produkthersteller ATH-Heinl GmbH & Co. KG

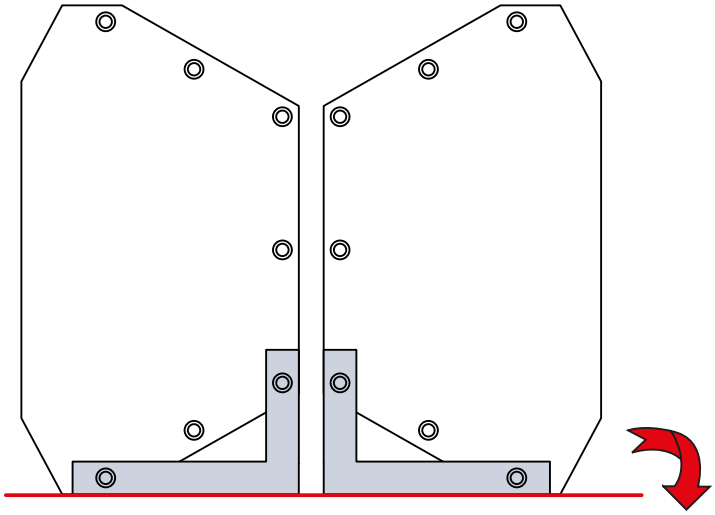

3. Entfernen Sie die Montagewinkel wieder sobald die Säulen aufgerichtet sind.
4. Stellen Sie die erste Säule entsprechend der Markierung auf, richten Sie diese aus und befestigen Sie die Säule mit einem Dübel (A) . Beachten Sie dabei "Hinweise zum Bohren der Bohrlöcher"

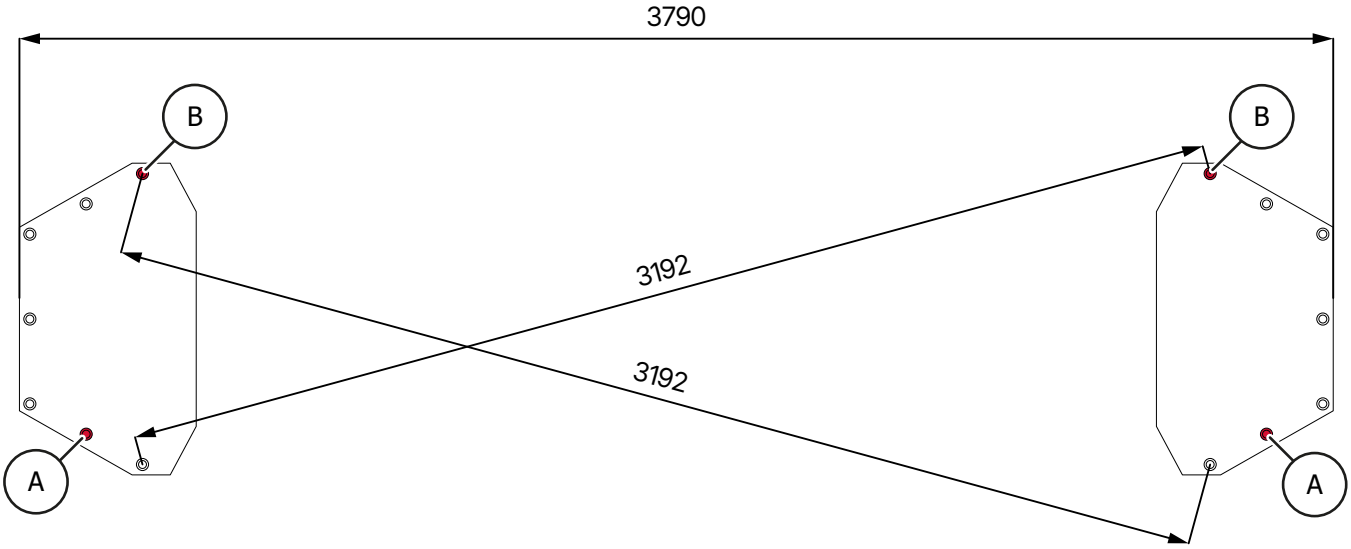

5. Stellen Sie die zweite Säule mit entsprechendem Abstand und Ausrichtung auf und befestigen Sie diese mit einem Dübel (A).
6. Im Anschluss die Hubsäulen in beiden Richtungen wie unten angegeben ausrichten, ggf. mit Unterlegscheiben oder Ausgleichsplatten ausgleichen.

® Urheberrecht ATH-Heinl GmbH & Co. KG / Alle Rechte vorbehalten / Druckfehler und technische Änderungen vorbehalten
Stand: 27.07.2026 / Produkthersteller ATH-Heinl GmbH & Co. KG

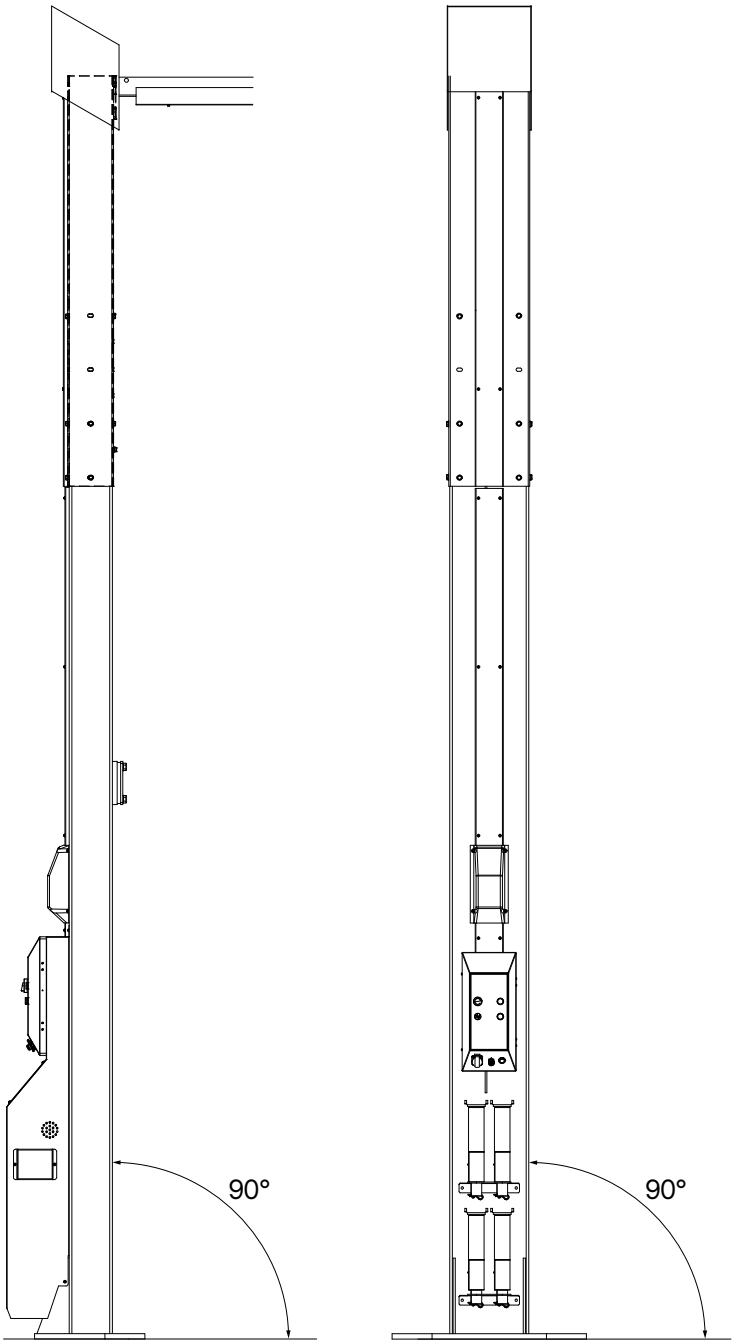

Aufstellwinkel ATH Matrix Lift 2.75XL

® Urheberrecht ATH-Heinl GmbH & Co. KG / Alle Rechte vorbehalten / Druckfehler und technische Änderungen vorbehalten
Stand: 27.07.2026 / Produkthersteller ATH-Heinl GmbH & Co. KG

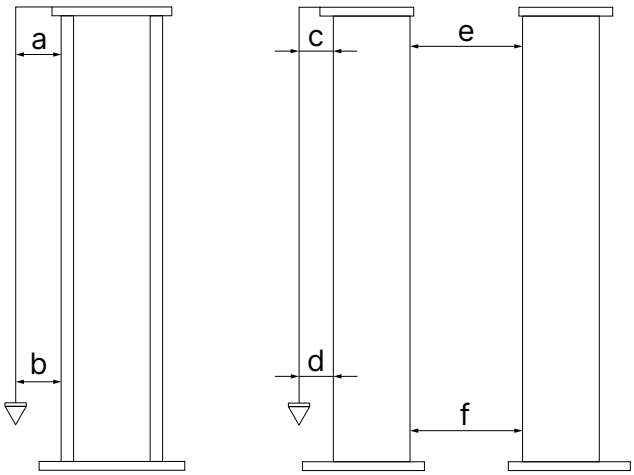

a < ⊥ 10mm	c < ⊥ 10mm	e < // 13,6mm
b < ⊥ 10mm	d < ⊥ 10mm	f < // 13,6mm

7. Überprüfen Sie, ob die Säule im Lot steht.

8. Nach der Ausrichtung die Säulen, jede Säule mit einem 2. Dübel (B) sichern.

Vorsicht

Wenn Sie die Aushärtezeit des Injektionsmörtels nicht beachten, können die Säulen trotz Verdübelung umfallen.

Beachten Sie die Aushärtezeit des Injektionsmörtels bevor Sie die weiteren Arbeitsschritte ausführen.

9. Nach dem Aufstellen der Säulen ist der Abstand zwischen diesen durch Anbringen der Quertraverse vor dem weiteren Verdübeln zu überprüfen.

® Urheberrecht ATH-Heinl GmbH & Co. KG / Alle Rechte vorbehalten / Druckfehler und technische Änderungen vorbehalten
Stand: 27.07.2026 / Produkthersteller ATH-Heinl GmbH & Co. KG

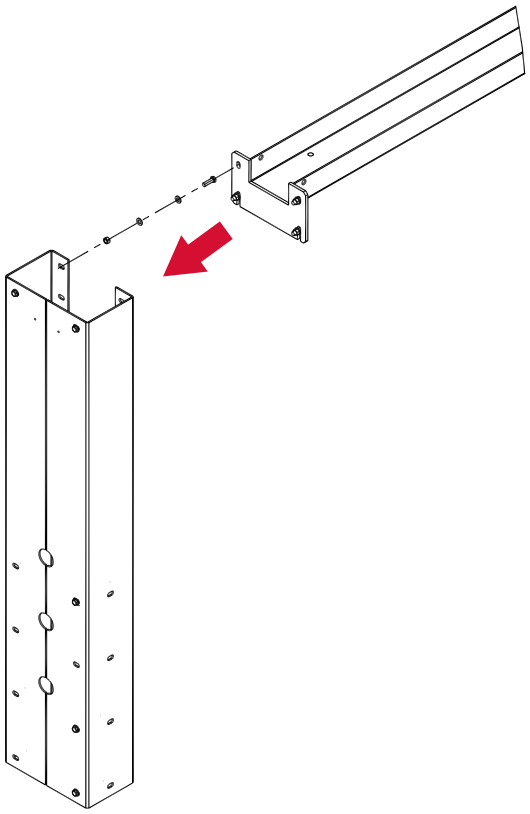

- Schrauben Sie jeweils einen Teil der Quertraverse mit dem mitgelieferten Zubehör (Muttern M12, Beilagscheiben D.12 und Schrauben M12x40) an die Säulenerhöhungen.

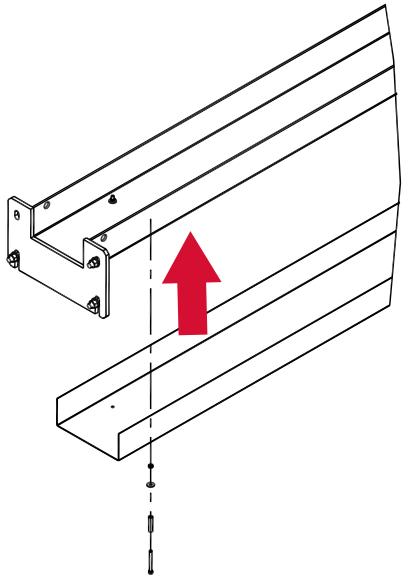

- Stecken Sie die zwei Teile der Quertraverse ineinander und verschrauben Sie die Teile miteinander (Muttern M12, Beilagscheiben D.12 und Schrauben M12x40).

10. Nach dem Montieren der Quertraverse nochmals alle Punkte der Ausrichtung kontrollieren, die restlichen Dübel montieren und nach der erforderlichen Aushärtezeit mit dem angegebenen Drehmoment anziehen.

® Urheberrecht ATH-Heinl GmbH & Co. KG / Alle Rechte vorbehalten / Druckfehler und technische Änderungen vorbehalten
Stand: 27.07.2026 / Produkthersteller ATH-Heinl GmbH & Co. KG

11. Entfernen Sie die äußeren Abdeckungen an beiden Säulen, um im Anschluss die Schläuche und Kabel montieren zu können.

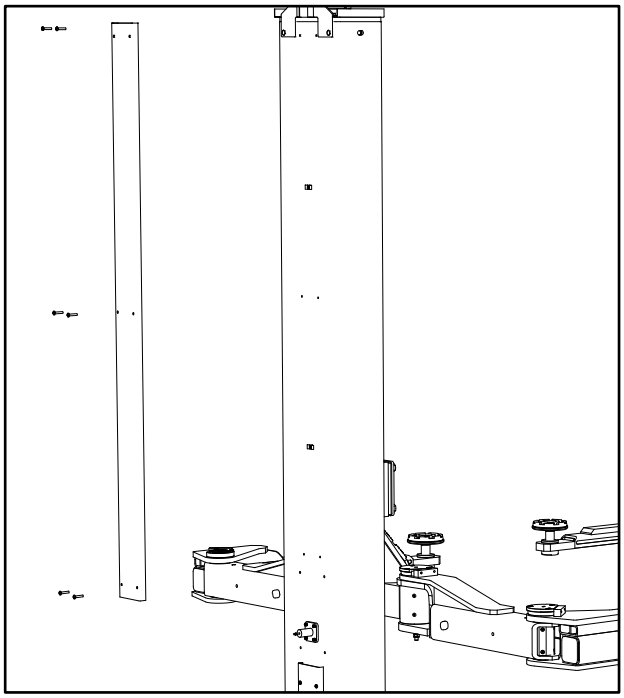

2.9.3 Fundamentplan

Achtung

Montieren Sie die Hebebühne nicht auf Asphalt oder weichem Estrich. Es dürfen keinerlei Dehnungsfugen oder Risse vorhanden sein, die die Kontinuität der Armierung unterbrechen würden. Die Tragfähigkeit von Zwischendecken muss durch den Betreiber geprüft werden.

Die Hebebühne kann durch schiefes Stehen in ihrer Funktion beeinträchtigt werden.

Beachten Sie die vorgegebene Betongüte und Härtezeit

Betongüte	C25/30
Härtezeit vom Beton	Min. 20 Tage

Der Fundamentplan, den Sie im Anschluss finden, bildet den Standard ab. Für speziellere Fälle kontaktieren Sie bitte unseren technischen Service.

® Urheberrecht ATH-Heinl GmbH & Co. KG / Alle Rechte vorbehalten / Druckfehler und technische Änderungen vorbehalten
Stand: 27.07.2026 / Produkthersteller ATH-Heinl GmbH & Co. KG

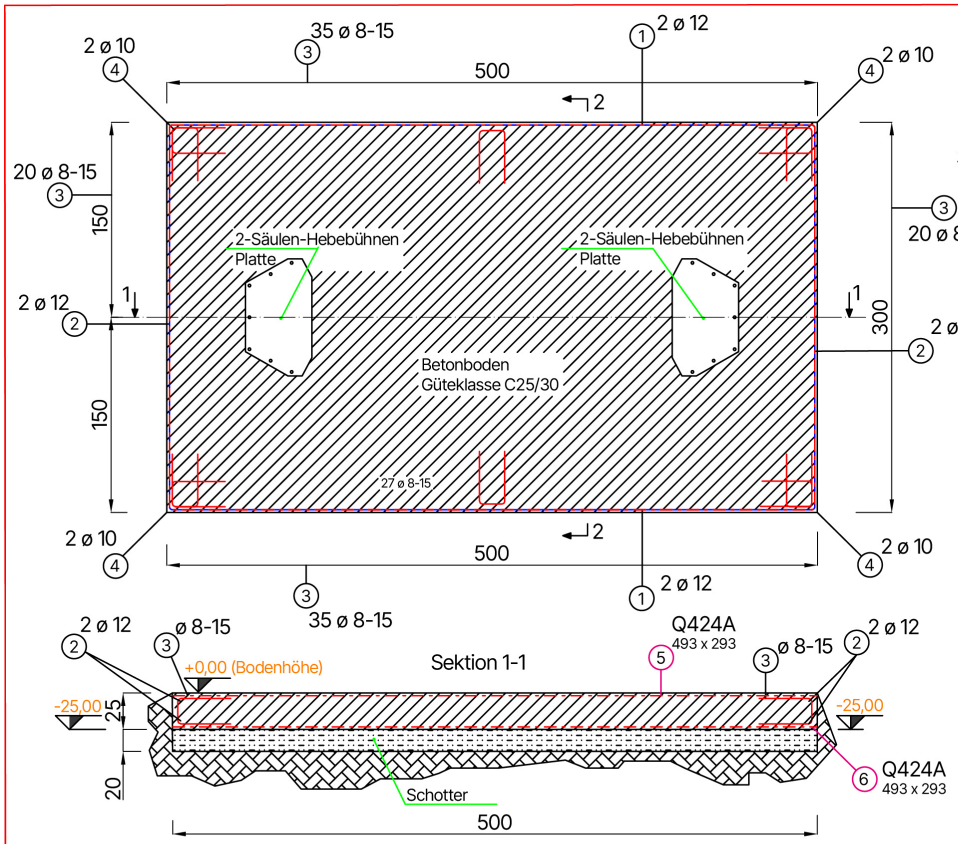

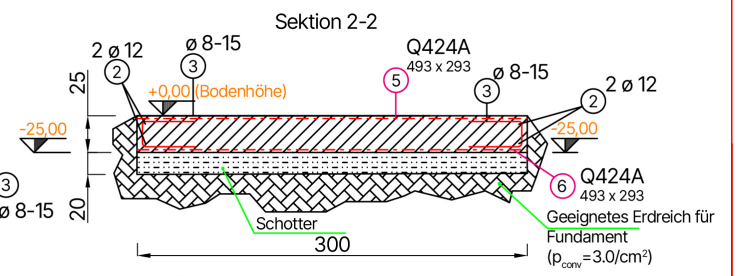

Zugelassenes Ankersystem (nach ETA-12/0258)
Würth Injektionssystem
Injektionsmörtel Allrounder WIT-VM 250
Gewindestange, Galvanisch verzinkter Stahl (14 Stück)
DBL-(W-VD-A/S)-(A2K)-105-M16x300

25 cm Normalbeton, C25/30, EN 206, **gerissen,** rrockenes Bohrloch
d_0=1,8 cm (Bohrlochdurchmesser);
Bohrverfahren - Hammerbohren;
T_{inst}, max=60,0 Nm;
h_{ef}=22,5 cm (gerissen)
(Verankerungstiefe)

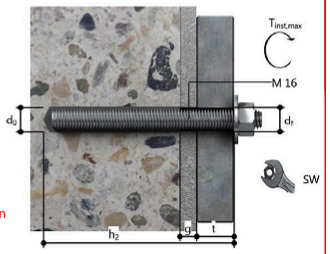

Alle Neubaumaße sind Rohbaumaße. Alle Maße sind am Bau zu pürfen bzw. eigenverantwortlich zu nehmen. Die Aussparungen sind entsprechend den Arbeitsplänen der Fachplaner anzuordnen.
Matten und Stabstahl ggf. örtlich ablängen.
Alle Maße sind vor Beginn der Arbeiten am Bau zu prüfen.
Unstimmigkeiten sind mit der Bauleitung zu klären.

Alle Maße in cm

Stabliste

Pos	Stk	ø (mm)	Einzellänge (m)	Bemaßte Biegeform (unmaßstäblich)	Gesamt-länge(m)	Masse (kg)
1	4	12	4,96	_____496	19,84	17,62
2	4	12	2,93	_____293	11,72	10,41
3	110	8	1,00	„U“ 40x20x40	110	43,59
4	8	10	1,00	„L“ 50x50	8	4,94
5	1	9		Q424A „▭“ 493x293		88,40
6	1	9		Q424A „▭“ 493x293		88,40

Maßstab:		Datum	Name
	gez.	25.01.2024	ATH-Heinl
	gepr.	FD	

ATH-Heinl

Fundamentplan
2-Säulen Hebebühne
ATH Matrix Lift 2.65 C25/30

Ersatz für:	Blatt:
Ersetzt durch:	von:

® Urheberrecht ATH-Heinl GmbH & Co. KG / Alle Rechte vorbehalten / Druckfehler und technische Änderungen vorbehalten
Stand: 27.07.2026 / Produkthersteller ATH-Heinl GmbH & Co. KG

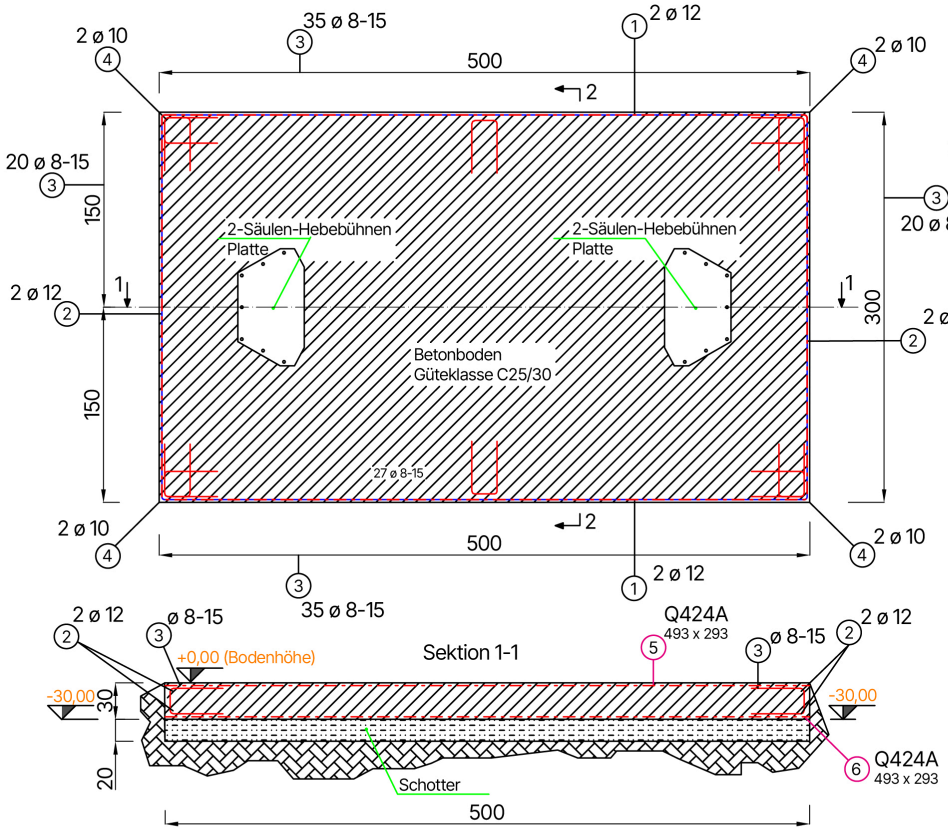

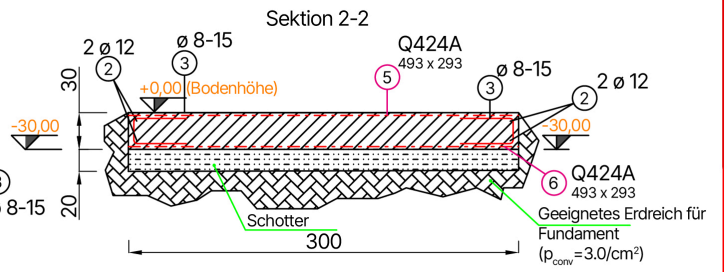

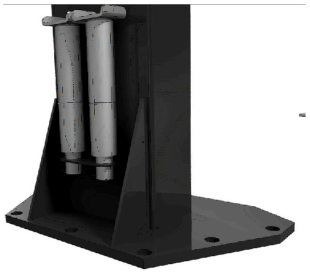

Zugelassenes Ankersystem (nach ETA-12/0258)
Würth Injektionssystem
Injektionsmörtel Allrounder WIT-VM 250
Gewindestange, Galvanisch verzinkter Stahl (14 Stück)
DBL-(W-VD-A/S)-(A2K)-105-M16x300

30 cm Normalbeton, C25/30, EN 206, **gerissen,** trockenes Bohrloch
d_0=1,8 cm (Bohrlochdurchmesser);
Bohrverfahren - Hammerbohren;
T_{inst}, max=60,0 Nm;
h_{ef}=24 cm (gerissen)
(Verankerungstiefe)

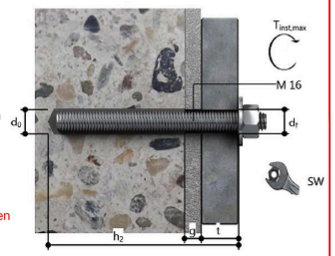

Alle Neubaumaße sind Rohbaumaße. Alle Maße sind am Bau zu pürfen bzw. eigenverantwortlich zu nehmen. Die Aussparungen sind entsprechend den Arbeitsplänen der Fachplaner anzuordnen. Matten und Stabstahl ggf. örtlich ablängen. Alle Maße sind vor Beginn der Arbeiten am Bau zu prüfen. Unstimmigkeiten sind mit der Bauleitung zu klären.

Alle Maße in cm

Stabliste

Pos	Stk	ø (mm)	Einzellänge (m)	Bemaßte Biegeform (unmaßstäblich)	Gesamt-länge(m)	Masse (kg)
1	4	12	4,96	_____496	19,84	17,62
2	4	12	2,93	_____293	11,72	10,41
3	110	8	1,00	„U“ 40x20x40	110	43,59
4	8	10	1,00	„L“ 50x50	8	4,94
5	1	9		Q424A „▭“ 493x293		88,40
6	1	9		Q424A „▭“ 493x293		88,40

Maßstab:		Datum	Name
	gez.	25.01.2024	ATH-Heinl
	gepr.	FD	

ATH-Heinl

Fundamentplan
2-Säulen Hebebühne
ATH Matrix Lift 2.75XL C25/30

Ersatz für:	Blatt:
Ersetzt durch:	von:

® Urheberrecht ATH-Heinl GmbH & Co. KG / Alle Rechte vorbehalten / Druckfehler und technische Änderungen vorbehalten
Stand: 27.07.2026 / Produkthersteller ATH-Heinl GmbH & Co. KG

2.9.4 Hinweise zum Bohren der Bohrlöcher

- Verwenden Sie die Grundplatte der Säule als Bohrführung.
- Um das mittlere Loch der Grundplatte bohren und festschrauben zu können, muss die Abdeckung des Hydraulikaggregats und der Öltank demontiert werden.

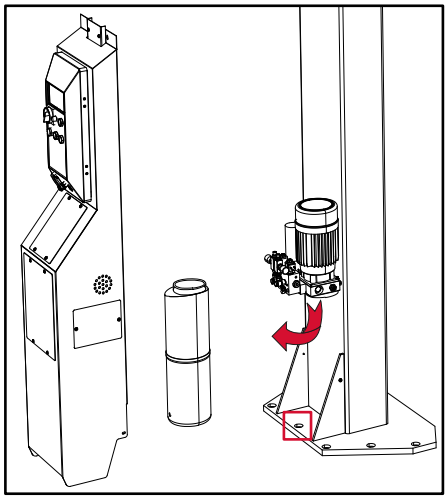

- Bohren Sie die Löcher mit einem Schlagbohrer D.18, 225 mm tief. Achten Sie darauf das Loch nicht aufzubohren, um die maximale Haltekraft der Anker zu gewährleisten.
- Reinigen Sie jedes Loch mit Druckluft bzw. einer Drahtbürste gründlich von Staub. Achten Sie darauf die Säulen dabei nicht zu verschieben.
- Füllen Sie den Kleber in die Bohrlöcher.
- Montieren Sie die Unterlegscheiben und Muttern an den Ankerstangen.
- Stecken Sie die Ankerstangen in die mit Kleber gefüllten Bohrlöcher.

Vorsicht

Wenn Sie die Aushärtezeit des Injektionsmörtels nicht beachten, können die Säulen trotz Verdübelung umfallen.

Beachten Sie die Aushärtezeit des Injektionsmörtels bevor Sie die weiteren Arbeitsschritte ausführen.

® Urheberrecht ATH-Heinl GmbH & Co. KG / Alle Rechte vorbehalten / Druckfehler und technische Änderungen vorbehalten
Stand: 27.07.2026 / Produkthersteller ATH-Heinl GmbH & Co. KG

2.9.5 Befestigung mittels Sicherheitsanker

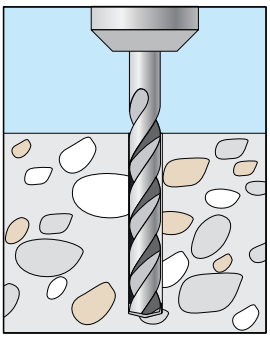

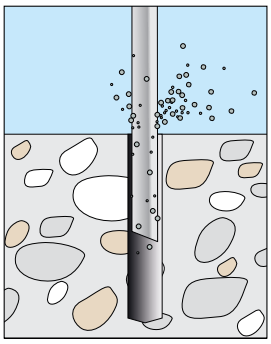

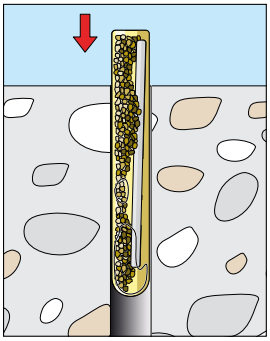

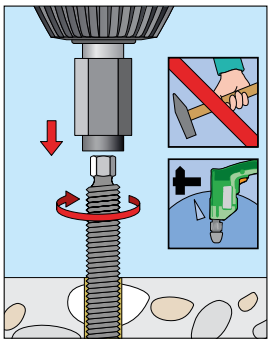

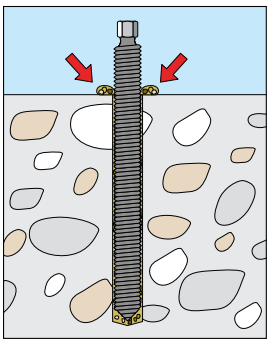

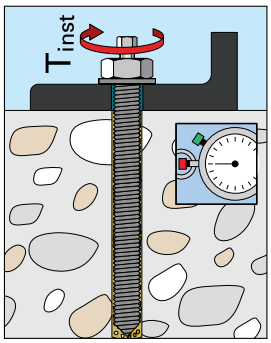

® Urheberrecht ATH-Heinl GmbH & Co. KG / Alle Rechte vorbehalten / Druckfehler und technische Änderungen vorbehalten
Stand: 27.07.2026 / Produkthersteller ATH-Heinl GmbH & Co. KG

2.9.6 Installation und Einstellung der Sicherheitsrasten

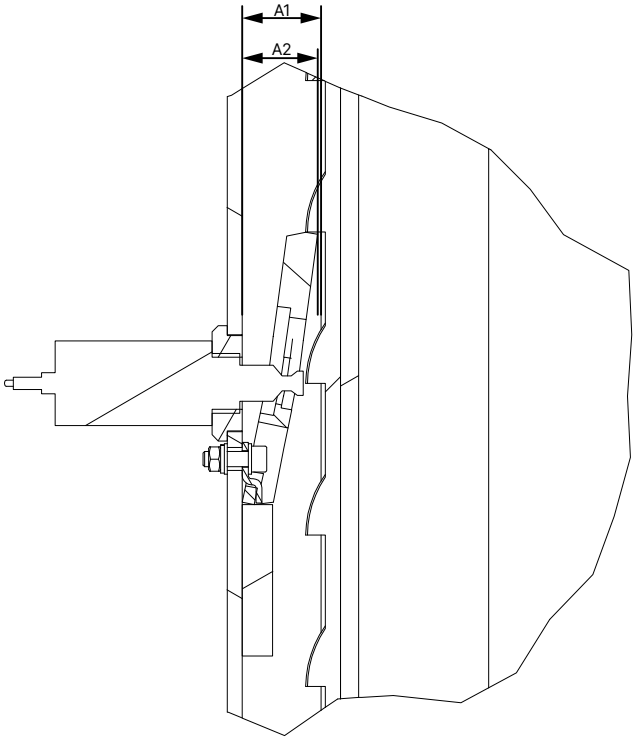

Bringen Sie alle Sicherheitsrasten und Magnete wie folgt an:

- Stellen Sie sicher, dass der Abstand Säule zu Hubwagen A1 und der Abstand Säule zur entriegelten Sicherheitsraste A2 gleich ist. Gegebenenfalls kann mittels Mutter am Elektromagneten der Abstand eingestellt werden.

2.9.7 Hydraulikschläuche montieren

Achtung

Um Beschädigungen der Schläuche zu vermeiden, achten Sie beim Verlegen der Hydraulikschläuche darauf diese nicht in der Nähe von beweglichen Teilen zu montieren.

Hinweis

Achten Sie auf mögliche Verschmutzungen der Hydraulikbauteile und beseitigen Sie diese ggf. vor der Montage.

Achtung

Um ein austreten von Hydrauliköl zu verhindern, achten Sie darauf die Schlauchanschlüsse weder zu locker, noch zu fest, zu befestigen.

® Urheberrecht ATH-Heinl GmbH & Co. KG / Alle Rechte vorbehalten / Druckfehler und technische Änderungen vorbehalten
Stand: 27.07.2026 / Produkthersteller ATH-Heinl GmbH & Co. KG

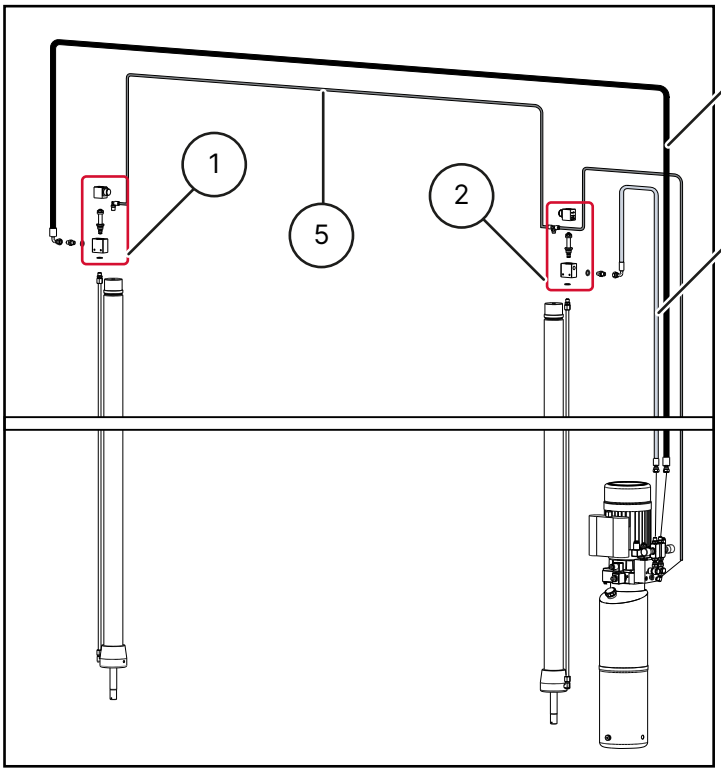

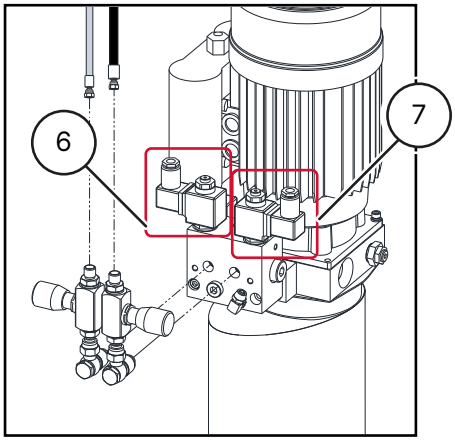

1 Steuerventil Zylinder Säule B

2 Steuerventil Zylinder Säule A

3 Hydraulikschlauch für Säule B 3/8"

4 Hydraulikschlauch für Säule A 1/4"

5 Rücklaufleitung

6 Steuerventil Aggregat für Säule A

7 Steuerventil Aggregat für Säule B

1. Reinigen Sie ggf. verschmutzte Schläuche und Anschlüsse.
2. Kontrollieren Sie alle Gewinde und Schlauchanschlüsse auf Beschädigungen.
3. Verlegen Sie die Schläuche entsprechend der Grafik.
4. Ziehen Sie die Schlauchanschlüsse sorgfältig fest.

® Urheberrecht ATH-Heinl GmbH & Co. KG / Alle Rechte vorbehalten / Druckfehler und technische Änderungen vorbehalten
Stand: 27.07.2026 / Produkthersteller ATH-Heinl GmbH & Co. KG

Anschluss des Hydraulikschlauchs der Hauptsäule A

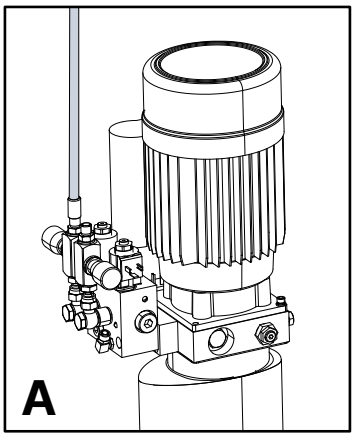

1. Schließen Sie den Hydraulikschlauch an der Oberseite des Zylinders der Hauptsäule an.
2. Prüfen Sie die beiden Anschlüsse am Zylinder und am Aggregat auf sorgfältigen Sitz um Leckagen zu vermeiden.

Anschluss des Hydraulikschlauchs der Nebensäule B

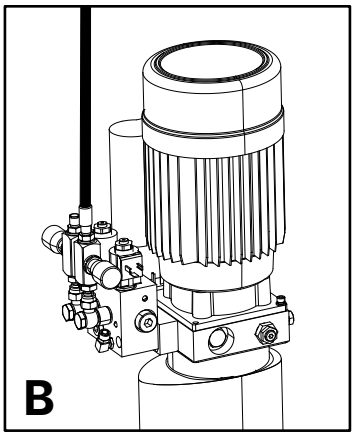

1. Verlegen Sie den Hydraulikschlauch vom Aggregat, an der Hauptsäule nach Oben, über die Quertraverse bis zum Zylinder der Nebensäule.
2. Schließen Sie den Schlauch an der Oberseite des Zylinders der Nebensäule an.
3. Prüfen Sie die beiden Anschlüsse am Zylinder und am Aggregat auf sorgfältigen Sitz um Leckagen zu vermeiden.
4. Prüfen Sie die korrekte Verlegung des Schlauches um Beschädigungen zu vermeiden.

® Urheberrecht ATH-Heinl GmbH & Co. KG / Alle Rechte vorbehalten / Druckfehler und technische Änderungen vorbehalten
Stand: 27.07.2026 / Produkthersteller ATH-Heinl GmbH & Co. KG

Anschluss der Ölrücklaufleitung

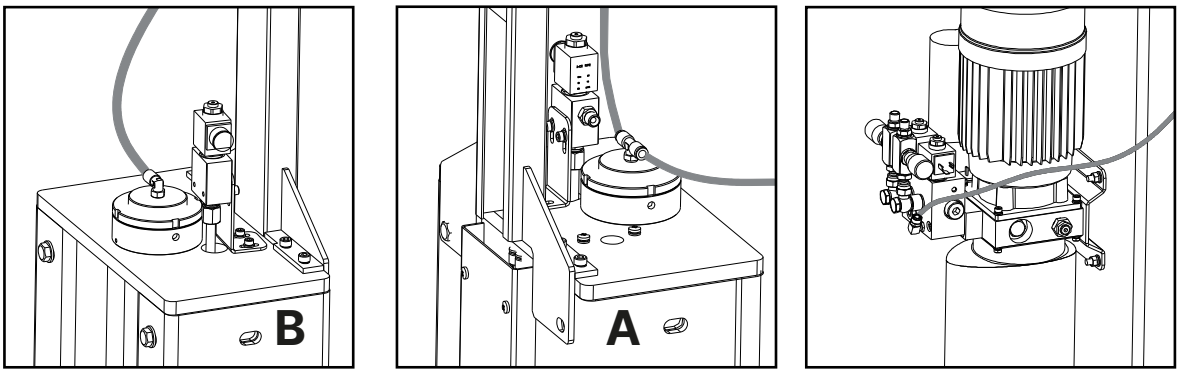

1. Schließen Sie die Rücklaufleitung an der Oberseite des Zylinders der Nebensäule B an.
2. Verlegen Sie die Ölrücklaufleitung an der Nebensäule nach Oben, über die Quertraverse bis zum Zylinder der Hauptsäule A.
3. Schließen Sie die Rücklaufleitung an der Oberseite des Zylinders der Hauptsäule A am T-Stück an.
4. Führen Sie die Rücklaufleitung vom T-Stück aus weiter zum Anschluss am Aggregat.
5. Prüfen Sie die Anschlüsse auf sorgfältigen Sitz um Leckagen zu vermeiden.
6. Prüfen Sie die korrekte Verlegung des Schlauches um Beschädigungen zu vermeiden.

2.9.8 Elektroanschlüsse montieren

Anschluss der Steuerventile

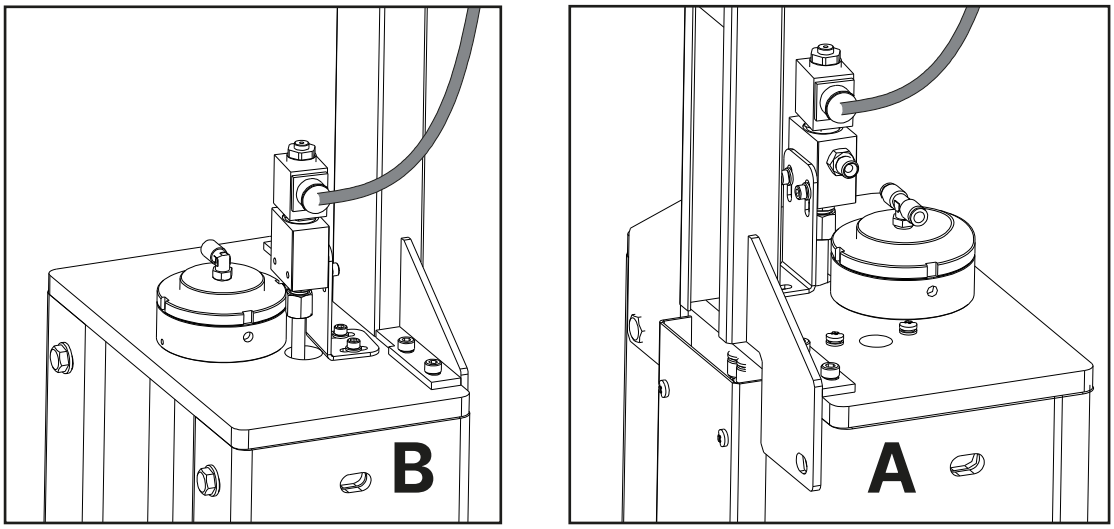

1. Schließen Sie das Elektrokabel des Aggregats an dem, an der Oberseite befindlichen, Magnetventil des Zylinders der Hauptsäule A an.

® Urheberrecht ATH-Heinl GmbH & Co. KG / Alle Rechte vorbehalten / Druckfehler und technische Änderungen vorbehalten
Stand: 27.07.2026 / Produkthersteller ATH-Heinl GmbH & Co. KG

2. Legen Sie ein weiteres Elektrokabel vom Aggregat, über die Quertraverse zum Magnetventil des Zylinders der Nebensäule B und schließen Sie es dort an.
3. Überprüfen Sie die Verbindung auf Funktionalität.

Anschluss des Elektromagneten

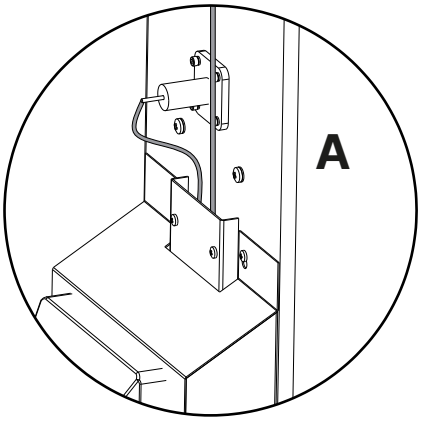

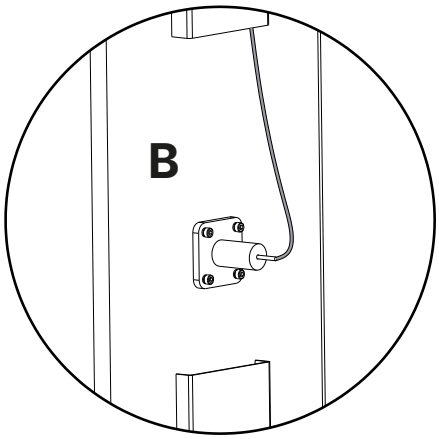

1. Schließen Sie das Elektrokabel am Elektromagneten der Hauptsäule A an.
2. Legen Sie ein weiteres Elektrokabel vom Aggregat, über die Quertraverse zum Elektromagneten der Nebensäule B und schließen Sie es dort an.
3. Überprüfen Sie die Verbindung auf Funktionalität.

Anschluss des optionalen oberen Endschalters

Achtung

Die folgenden Schritte 1-3 müssen IMMER ausgeführt werden, um einen Kurzschluss der Elektronik zu verhindern!

® Urheberrecht ATH-Heinl GmbH & Co. KG / Alle Rechte vorbehalten / Druckfehler und technische Änderungen vorbehalten
Stand: 27.07.2026 / Produkthersteller ATH-Heinl GmbH & Co. KG

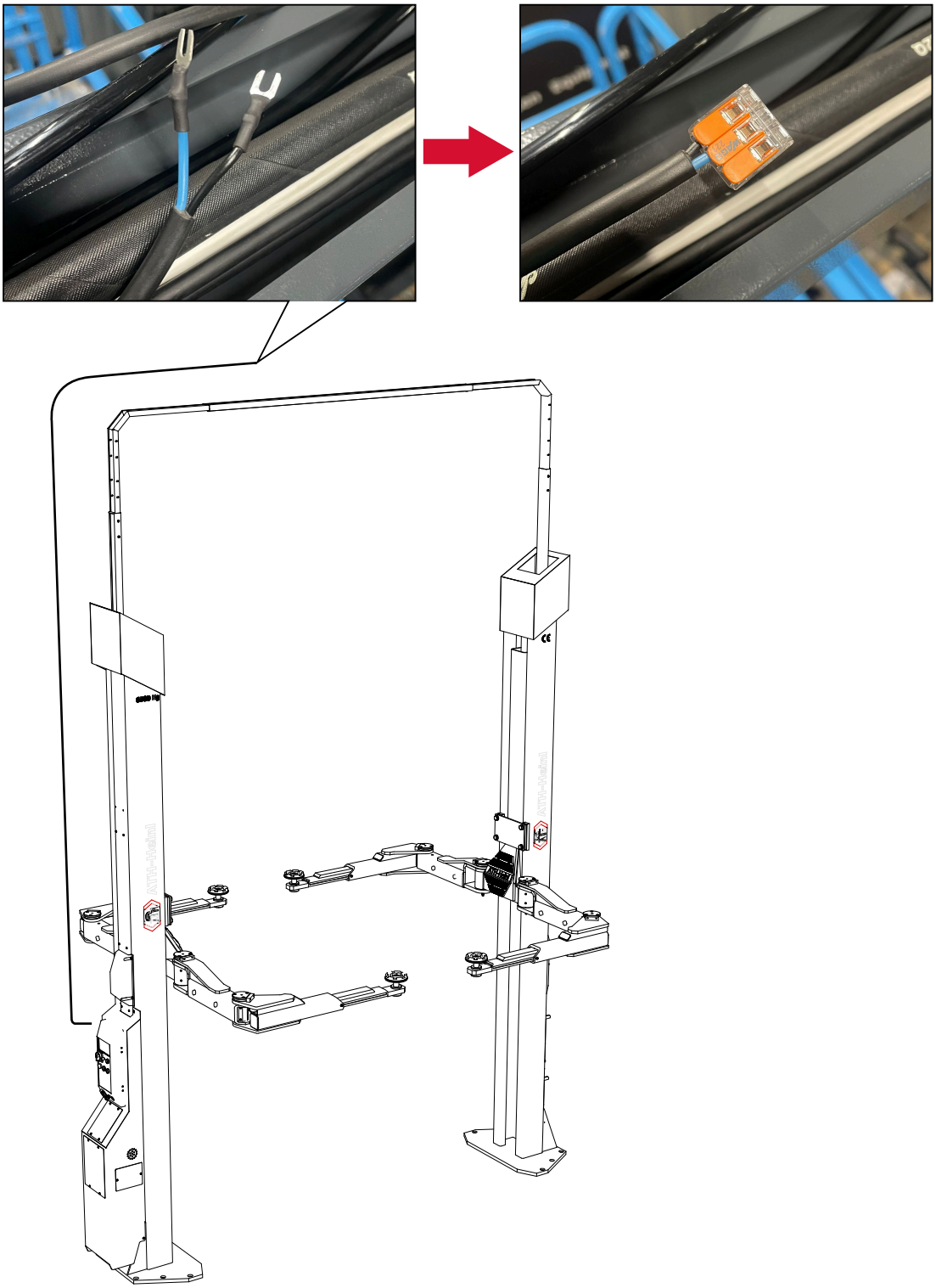

1. Bereits in der Quertraverse vorbereitet, liegt ein 2-adriges Kabel (Adern 22 und 27) welche mit Gabelkabelschuhen versehen sind.
2. Entfernen Sie die Gabelkabelschuhe von den Adern des Kabels.
3. Bringen Sie entweder eine Klemme an, oder schließen Sie den optionalen Endschalter an.

® Urheberrecht ATH-Heinl GmbH & Co. KG / Alle Rechte vorbehalten / Druckfehler und technische Änderungen vorbehalten
Stand: 27.07.2026 / Produkthersteller ATH-Heinl GmbH & Co. KG

2.9.9 Entlüftung der Hebebühne

1. Bringen Sie die Hebebühne in die niedrigste Position.
2. Lockern Sie die Hydraulikschläuche an den Positionen (1) und (2).

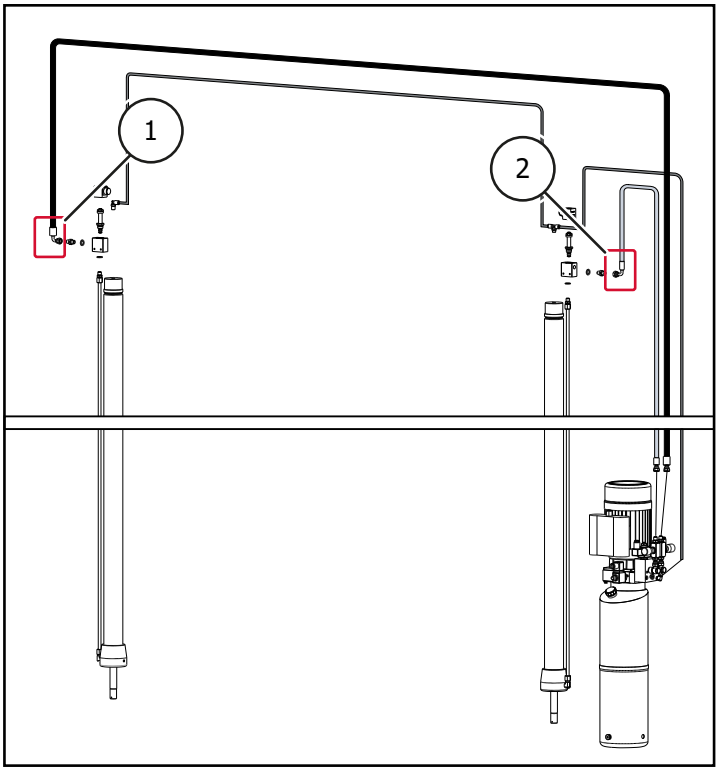

3. Heben Sie die Hebebühne an der Hauptsteuerseite an, bis aus dem Hydraulikschlauch auf der Hauptseite (2) Öl austritt.
4. Schließen Sie die Hydraulikölverbindung auf dieser Seite wieder.
5. Heben Sie die Hebebühne auf der Nebensteuerseite weiter an, bis auch auf der Nebenseite (1) Öl austritt.
6. Schließen Sie die Hydraulikölverbindung auch auf der Nebenseite wieder.

✓ Die Hebebühne ist nun entlüftet.

Montage der Abdeckungen

1. Montieren Sie die Abdeckungen des Aggregats und die äußeren Abdeckungen an den Säulen. Achten Sie dabei darauf die Kabel und Schläuche nicht einzuklemmen!

2.9.10 Tragarme installieren

1. Bringen Sie den Hubwagen durch Drücken des Tasters Heben bzw. Senken auf eine Höhe von ca. 1m.
2. Entfernen Sie die vormontierte Sicherheitsraste, indem Sie die Madenschrauben entfernen.

® Urheberrecht ATH-Heinl GmbH & Co. KG / Alle Rechte vorbehalten / Druckfehler und technische Änderungen vorbehalten
Stand: 27.07.2026 / Produkthersteller ATH-Heinl GmbH & Co. KG

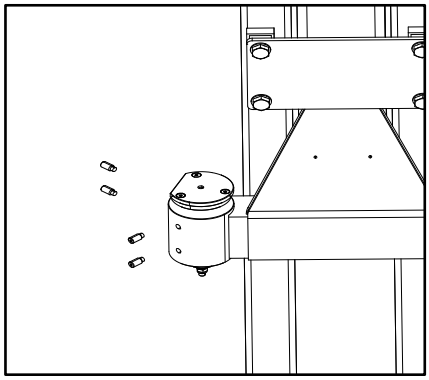

3. Ziehen Sie die Sicherheitsraste aus ihrer Führung.

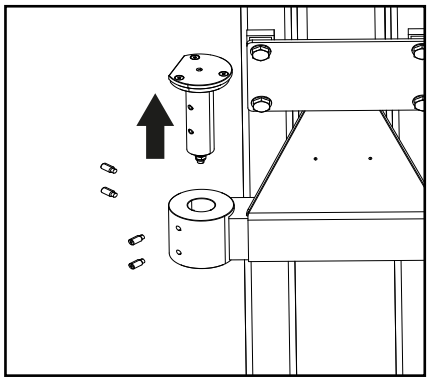

4. Stecken Sie den Tragarm auf den Hubwagen.

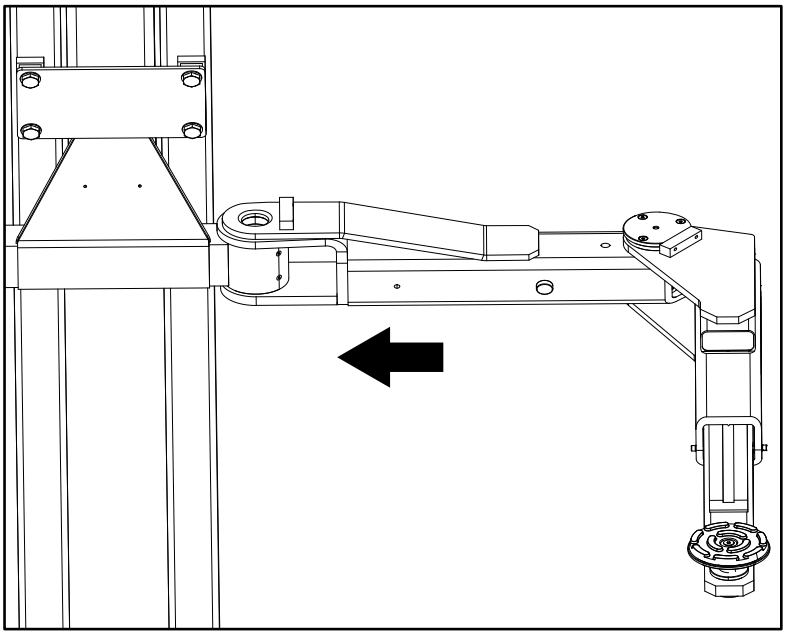

5. Stecken Sie die Sicherheitsraste wieder in ihre Führung. Achten Sie dabei darauf, dass die Löcher für die Madenschrauben an der Sicherheitsraste mit den Löchern in der Führung übereinstimmen.

® Urheberrecht ATH-Heinl GmbH & Co. KG / Alle Rechte vorbehalten / Druckfehler und technische Änderungen vorbehalten
Stand: 27.07.2026 / Produkthersteller ATH-Heinl GmbH & Co. KG

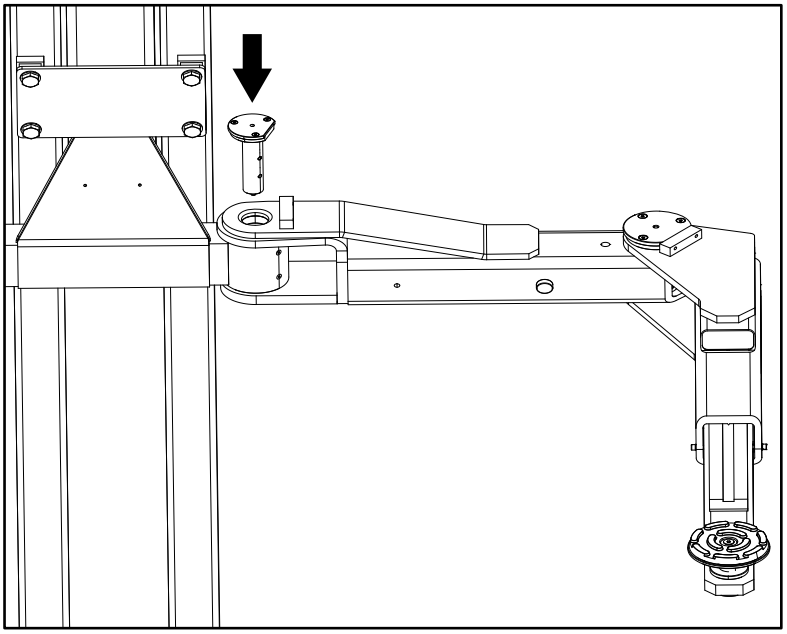

6. Schrauben Sie die zuvor entfernten Madenschrauben wieder fest.
7. Ziehen Sie die Sicherheitsraste nach oben und prüfen Sie, ob sich der Tragarm frei bewegen lässt.
8. Lassen Sie die Sicherheitsraste wieder komplett in ihre Führung gleiten und prüfen Sie, ob der Tragarm in der Verriegelungsposition bleibt.
9. Wiederholen Sie diesen Vorgang für die anderen 3 Tragarme.

2.10 Abschlussarbeiten

Warnung

Prüfen Sie vor Inbetriebnahme alle Befestigungsschrauben, Elektro-, Pneumatik- und Hydraulikleitungen und ziehen Sie diese ggf. nach.

Achtung: Teilweise muss dies in regelmäßigen Abständen geprüft ggf. nachgezogen werden.

® Urheberrecht ATH-Heinl GmbH & Co. KG / Alle Rechte vorbehalten / Druckfehler und technische Änderungen vorbehalten
Stand: 27.07.2026 / Produkthersteller ATH-Heinl GmbH & Co. KG

3 BETRIEB

3.1 Kontrolle vor dem ersten Anheben

- Alle Verbindungen (Schrauben, Muttern, Bolzen usw.) auf korrekte Befestigung kontrollieren.
- Alle Endabschaltungen auf korrekte Einstellung und Funktion prüfen.
- Alle Bauteile und Anschlüsse der Hydraulik und Pneumatik auf Dichtigkeit prüfen und, falls erforderlich, nachziehen.
- Alle Taster auf die richtige Funktion prüfen. Dabei darauf achten, dass alle jeweils zur Funktion erforderlichen Bauteile angesteuert werden (Rasten öffnen, Senkventil öffnen, Motorschütze ansteuern usw.).
- Drehrichtung des Motors beachten und falls erforderlich, ändern.
- Heben und Senken Sie die Hebebühne 2 bis 3 Mal und kontrollieren Sie dabei den Gleichlauf.

Tipp

Um den Gleichlauf zu prüfen, können Sie den Abstand des Hubwagens zur Bodenplatte messen. Bei Ungleichlauf entlüften Sie den Hydraulikkreislauf wie im Kapitel "Entlüftung der Hebebühne" beschrieben.

3.2 Anheben unter Last

- Heben Sie eine Last auf ca. 500 mm Höhe
- Prüfen Sie, ob alle Aufnahmepunkte Kontakt mit dem Fahrzeug haben. Wenn alle Kontakt haben, kann der Hubvorgang fortgeführt werden.

Hinweis

Füllen Sie nach dem Aufstellen das angefügte "Prüfbuch" aus.

Diese Informationen werden bei einem möglichen Servicefall benötigt.

® Urheberrecht ATH-Heinl GmbH & Co. KG / Alle Rechte vorbehalten / Druckfehler und technische Änderungen vorbehalten
Stand: 27.07.2026 / Produkthersteller ATH-Heinl GmbH & Co. KG

3.3 Betriebsanweisung

Firma: Tätigkeit:	**Betriebsanweisung** für das Arbeiten an Fahrzeug-Hebebühnen	Datum: Unterschrift:

Gefahren für Mensch und Umwelt

- Gefahr durch ein mögliches Abrutschen des Fahrzeugs
- Gefahr durch heiße Oberflächen am Fahrzeug
- Quetschgefahr durch bewegte Teile
- Elektrische Gefährdungen durch die elektrischen Anlagen
- Gefahr durch die mangelnde Wartung der Anlage

Schutzmaßnahmen und Verhaltensregeln

Anheben des Fahrzeugs

- Fahrzeug auf der Hebebühne positionieren
- Ungleiche Lastverteilung vermeiden, Bühne nicht überlasten, geeignete Aufnahmeelemente mit rutschhemmender oder formschlüssiger Oberfläche verwenden, nur an vorgegebenen Stellen des Fahrzeuges aufnehmen
- Funktion der Abrollsicherungen bzw. der Schwenkarmsicherungen in allen Richtungen prüfen
- Nur anheben, wenn keine Personen gefährdet werden

Arbeit am angehobenen Fahrzeug

- Je nach anfallenden Arbeiten, persönliche Schutzausrüstung auswählen und tragen (z. B. heiße Oberflächen)
- Auf heiße Teile achten
- Demontage von Bauteilen kann die Lastverteilung verändern: evtl. Fahrzeug gegen Kippen sichern
- Nur zugelassene Montagestützen verwenden

Absenken des Fahrzeugs

- Werkzeug und andere Gegenstände aus dem Gefahrenbereich entfernen
- Nur Absenken, wenn keine Personen gefährdet werden
- Fußabweiser, Schaltleisten oder Warnton nach Zwischenstopp verhindern Fußverletzungen

Die Hebebühne darf nur von unterwiesenen und befähigten Beschäftigten ab 18 Jahren ohne Aufsicht bedient werden.

Verhalten bei Störungen und im Gefahrenfall

- Mängel an der Maschine dem Installateur oder Hersteller melden
- Maschine ausschalten und vor unbefugtem Wiederanschalten sichern
- Schäden nur von Fachpersonal beseitigen lassen
- Im Brandfall Löschversuch unternehmen

Erste Hilfe

- Den Ersthelfer informieren (siehe Alarm- bzw. Notfallplan)
- Verletzungen sofort versorgen
- Eintragung in das Verbandbuch vornehmen
- Bei schweren Verletzungen Notruf absetzen

Instandhaltung

- Instandsetzung nur durch beauftragte und unterwiesene Personen
- Bei Rüst-, Einstellungs-, Wartungs- und Pflegearbeiten Maschine vom Netz trennen bzw. sichern
- Hebebühne nach Arbeitsende reinigen und Füllstandmenge der Hydraulik prüfen
- Jährlicher Check der Hebebühne durch eine beauftragte und unterwiesene Person

® Urheberrecht ATH-Heinl GmbH & Co. KG / Alle Rechte vorbehalten / Druckfehler und technische Änderungen vorbehalten
Stand: 27.07.2026 / Produkthersteller ATH-Heinl GmbH & Co. KG

3.4 Grundsätzliche Hinweise

- Mit der selbständigen Bedienung der Maschine dürfen nur Personen beschäftigt werden, die das 18. Lebensjahr vollendet haben, in die Bedienung der Maschine unterwiesen sind und ihre Befähigung hierzu gegenüber dem Unternehmer nachgewiesen haben
- Sie müssen vom Unternehmer ausdrücklich mit dem Bedienen der Maschine beauftragt sein. Der Auftrag zum Bedienen der Maschine muss schriftlich erteilt werden.
- Die Maschine ist nur für die bestimmungsgemäße Verwendung zu benutzen.
- Verwenden Sie immer vorschriftmäßiges Material bei Montage und Betrieb.
- Vor der Montage bzw. Demontage prüfen Sie alle Bauteile, diese dürfen keinerlei Beschädigungen aufweisen.
- Beachten Sie gegebenenfalls spezielle Hinweise der Hersteller zur Montage bzw. Demontage von fahrzeugspezifischen Arbeiten.
- Wichtiger Bestandteil der Garantie / Gewährleistung ist die Erfüllung des Wartungsplans. Insbesondere die Sauberkeit, Korrosionsschutz, Kontrolle ggf. sofortige Behebung von Schäden.
- Während des Betriebes sollten Sie stets auf Gefahren achten. Sobald Gefahren auftreten, die Anlage sofort von allen Energiequellen (Strom, etc.) trennen. Anschließend kontaktieren Sie ihren Händler.
- Sämtliche Warnschilder müssen immer gut lesbar sein. Bei eventueller Beschädigung müssen diese sofort ersetzt werden.

Gefahr

Achten Sie auf mögliche Scherstellen der Maschine.

Vorsicht

Während des Betriebs kann der Lärm 85dB (A) erreichen, deswegen sollte der Bediener entsprechende Schutzmaßnahmen ergreifen.

Gefahr

Bewegliche Teile der Maschine können lose Kleidung, lange Haare oder Schmuck erfassen.

3.5 Bedienung der Hebebühne

Vorbereitungen

Achtung

Lesen Sie vor der Bedienung der Hebebühne sorgfältig alle Sicherheitshinweise durch.

1. Senken Sie die Hebebühne vollständig ab, bis die Tragarmverriegelungen deaktiviert sind.

® Urheberrecht ATH-Heinl GmbH & Co. KG / Alle Rechte vorbehalten / Druckfehler und technische Änderungen vorbehalten
Stand: 27.07.2026 / Produkthersteller ATH-Heinl GmbH & Co. KG

2. Stellen Sie die Hubarme parallel zur Fahrtrichtung auf.
3. Das Fahrzeug zwischen die Säulen fahren und dabei auf die "Lastverteilung" achten.

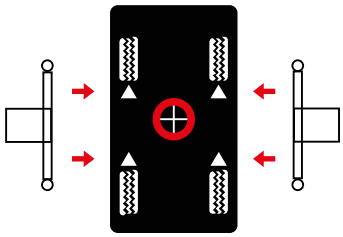

4. Die Hubarme so einstellen, dass das Fahrzeug mit dem Schwerpunkt in der Mitte zwischen den Säulen positioniert ist. Stellen Sie die Höhe der Tragteller so ein, dass sie die vom Hersteller angegebenen Hebepunkte erreichen, ggf. verwenden Sie die benötigten Tragtelleradapter.

Achtung

Beachten Sie die maximale Höhe von 250 mm bzw. die maximale Höhe eines Tragtelleradapters.

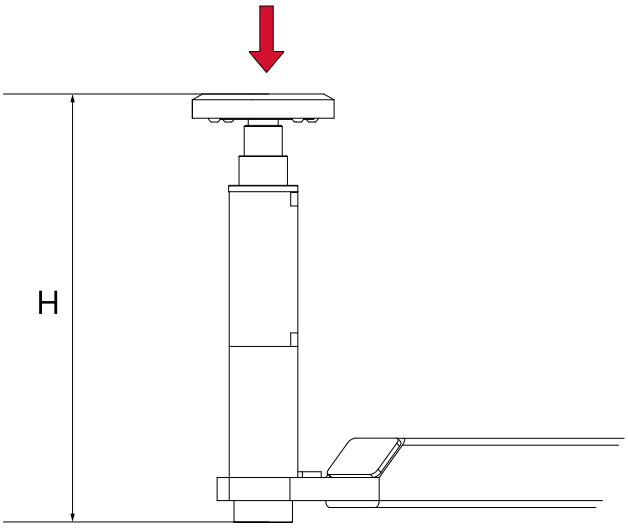

Anheben des Fahrzeugs

1. Schalten Sie den Hauptschalter der Hebebühne ein.
2. Heben Sie das Fahrzeug durch Drücken des Tasters “Heben” an, bis das Fahrzeug auf eine Höhe von 100–150 mm angehoben ist.
3. Überprüfen Sie erneut, ob das Fahrzeug sicher steht und alle Verriegelungsbolzen eingerastet sind.
4. Vergewissern Sie sich immer, dass die Sicherheitsvorrichtungen aktiviert sind, bevor Sie versuchen, am oder in der Nähe des Fahrzeugs zu arbeiten.

® Urheberrecht ATH-Heinl GmbH & Co. KG / Alle Rechte vorbehalten / Druckfehler und technische Änderungen vorbehalten
Stand: 27.07.2026 / Produkthersteller ATH-Heinl GmbH & Co. KG

Park-Position

1. Ab einer Höhe von 500 mm greift automatisch die Sicherheitsraste ein.
2. Durch Drücken der Taste “Parken” senkt die Hebebühne bis zur nächsten Raste ab. Dabei auf gleichmäßige Höhe achten.

Absenken des Fahrzeugs

1. Prüfen Sie vor dem Absenken der Hebebühne, dass sich keine Hindernisse unter dem Fahrzeug oder den Hubarmen befinden.
2. Drücken Sie den Taster “Senken” und senken Sie das Fahrzeug ab. Sollte sich die Hebebühne in einer Sicherheitsraste befinden, drücken Sie vorher ca. 2 Sekunden den Taster “Heben” um die Sicherheitsrasten zu entriegeln. Im Anschluss können Sie die Hebebühne senken.

Herausfahren

1. Hebebühne vollständig absenken.
2. Drehen Sie die Tragteller nach unten und schwenken Sie die Hubarme in die 90°-Position zurück.
3. Fahren Sie das Fahrzeug aus der Hebebühne.

3.6 Software

Einen kompakten Überblick über alle Funktionen der Hebebühnensoftware finden Sie hier https://youtu.be/7ybtQky6nRU .

Startseite

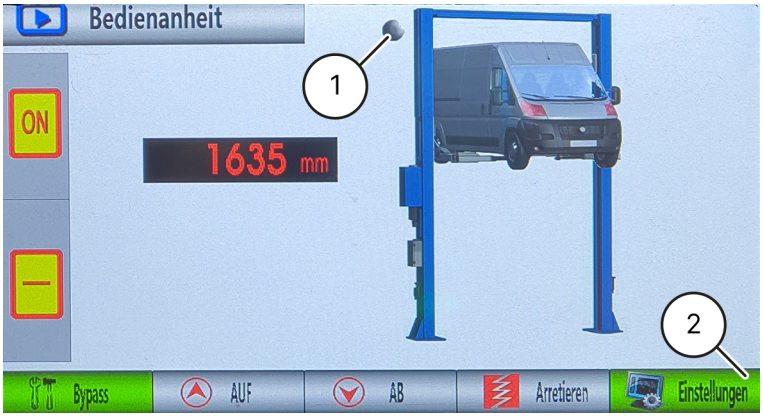

Über das Display ist es möglich an der Hebebühne die verschiedensten Einstellungen vorzunehmen.

Sollten Sie den optionalen oberen Endschalter montiert haben siehe "Anschluss des optionalen oberen Endschalters" , so können Sie am Startbildschirm an der Kontrolllampe (1) erkennen, ob sich die Bühne im Normalbetrieb befindet (Lampe leuchtet grau) oder die höchste Position erreicht hat (Lampe leuchtet rot). Ist kein Endschalter montiert, leuchtet dieses Lämpchen dauerhaft grau.

Von der Startseite aus kommen Sie zu den Einstellungen (2).

® Urheberrecht ATH-Heinl GmbH & Co. KG / Alle Rechte vorbehalten / Druckfehler und technische Änderungen vorbehalten
Stand: 27.07.2026 / Produkthersteller ATH-Heinl GmbH & Co. KG

Einstellungen

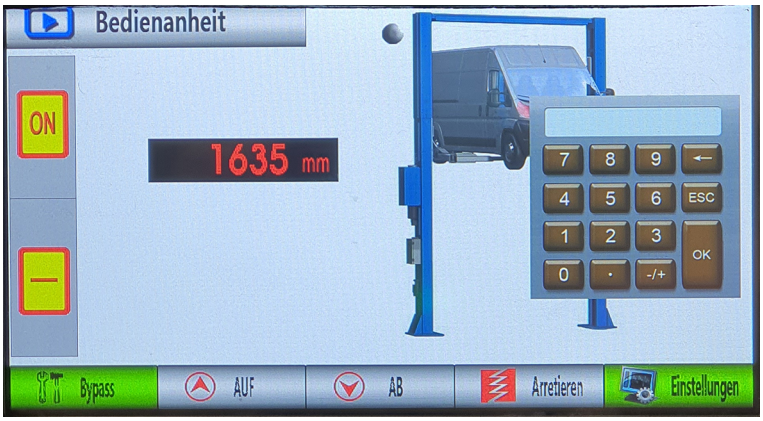

Nachdem Sie auf “Einstellungen” gedrückt haben, erscheint der Ziffern-Eingabeblock zur Eingabe des Initialpasswords “77777777”.

Nach erfolgreicher Eingabe und Bestätigung mit “OK” erscheint der Auswahl-Bildschirm.

Hier können Sie wählen:

- Sprache (1)
- Parameter (2)
- Selbst-Diagnose (3)
- Kalibrierung (4)

® Urheberrecht ATH-Heinl GmbH & Co. KG / Alle Rechte vorbehalten / Druckfehler und technische Änderungen vorbehalten
Stand: 27.07.2026 / Produkthersteller ATH-Heinl GmbH & Co. KG

Spracheinstellungen

In diesem Menüpunkt können Sie die Systemsprache der Hebebühne einstellen.

Parameter

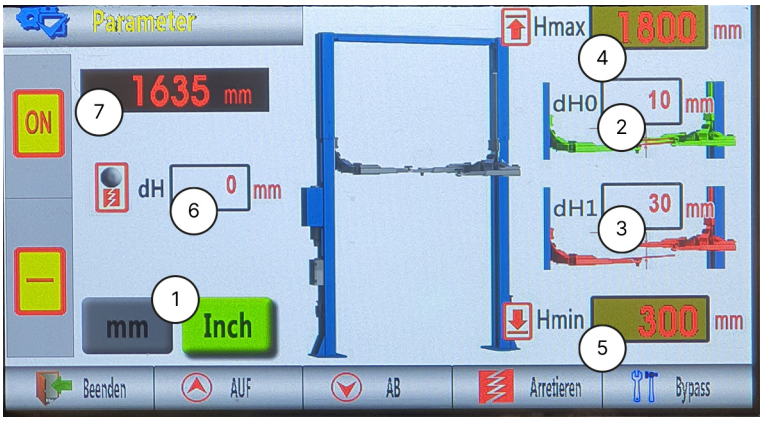

In diesem Menüpunkt können Sie die verschiedenen Parameter der Hebebühne einstellen.

1	Ändern der Einheiten
2	Max. Höhenunterschied der Tragarme beim Anheben Der voreingestellte Höhenunterschied dH0 beträgt 30 mm. Wird dieser überschritten, schließt sich das Magnetventil des höherliegenden Tragarms bis beide Tragarme wieder auf gleicher Höhe sind. Sobald dies der Fall ist, öffnet sich das Magnetventil wieder.
3	Max. Höhenunterschied der Tragarme beim Absenken Der voreingestellte Höhenunterschied dH1 beträgt 30 mm. Wird dieser überschritten, schließt sich das Magnetventil des tieferliegenden Tragarms bis beide Tragarme wieder auf gleicher Höhe sind. Sobald dies der Fall ist, öffnet sich das Magnetventil wieder.
4	Max. Hubhöhe Hmax Der voreingestellte Wert liegt bei 2000 mm.
5	CE / Sicherheitshöhe Der voreingestellte Wert liegt bei 300 mm.
6	Durch Drücken auf die runde Kontrollleuchte kann diese Funktion ein- bzw. ausgeschalten werden. **Graue** Kontrollleuchte: Der Wert hat keine Funktion **Rote** Kontrollleuchte: Die Tragarme werden vor dem Absenken um diesen Wert angehoben, bevor die Hebebühne absenkt.

® Urheberrecht ATH-Heinl GmbH & Co. KG / Alle Rechte vorbehalten / Druckfehler und technische Änderungen vorbehalten
Stand: 27.07.2026 / Produkthersteller ATH-Heinl GmbH & Co. KG

7	Aktuelle Höhe der Tragarme

Selbst-Diagnose

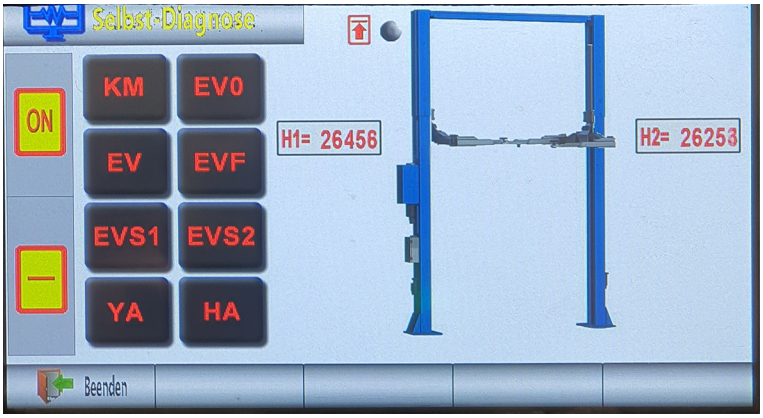

Die folgenden Teile/Funktionen können hier mittels der Selbstdiagnose getestet und auf Funktion überprüft werden.

KM	Motorschütz
EVO	Absenkventil am Motor
EV	Magnetventil am Hauptzylinder
EVF	Magnetventil am Nebenzylinder
EVS1	Magnetventil am Motor für Hauptseite
EVS2	Magnetventil am Motor für Nebenseite
YA	Elektromagnet an der Säule
HA	Signaltongeber

Kalibration

Achtung

Diese Einstellungen sind ohne Last durchzuführen.

Bei Zuwiderhandlung sind Schäden an der Hebebühne durch inkorrekte Funktion zu erwarten.

Hinweis

Es ist nur dem Hersteller, authorisierten Händlern oder ausgebildetem Personal gestattet diese Einstellungen vorzunehmen. Deswegen ist dieser Bereich auch mit einem gesonderten Passwort geschützt.

Wenden Sie sich für Änderungen bitte an ihren Vertriebs-/Servicepartner!

® Urheberrecht ATH-Heinl GmbH & Co. KG / Alle Rechte vorbehalten / Druckfehler und technische Änderungen vorbehalten
Stand: 27.07.2026 / Produkthersteller ATH-Heinl GmbH & Co. KG

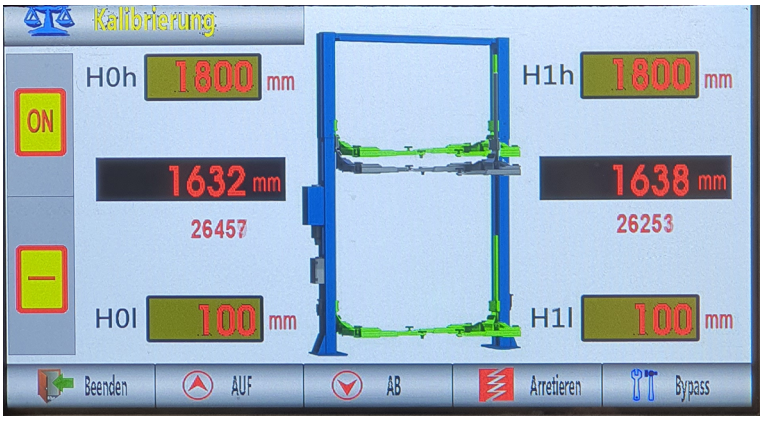

1. Gehen Sie auf den Startbildschirm und wählen Sie hier “Einstellungen”. Geben Sie das Passwort für die Kalibration ein.
2. Wählen Sie “Kalibrierung” und obiger Bildschirm erscheint.
3. Entfernen Sie jegliche Last von der Hebebühne, bevor Sie mit der Kalibration starten.
4. Wählen Sie einen Bezugspunkt am Hubwagen.
5. Senken Sie die Hebebühne komplett ab und messen Sie den Abstand vom Boden zu Ihrem Bezugspunkt.
6. Tragen Sie den jeweiligen Wert der Haupt- bzw. Nebensäule bei H0l bzw. H1l ein.
7. Heben Sie die Hebebühne bis zur maximalen Hubhöhe an und messen Sie den Abstand vom Boden bis zu Ihrem Bezugspunkt.
8. Tragen Sie den jeweiligen Wert der Haupt- bzw. Nebensäule bei H0h bzw. H1h ein.
9. Drücken Sie den “Beenden” um die eingegebenen Werte zu speichern und die Kalibrierung zu beenden.

✓ Die angezeigten Höhenwerte sollten jetzt genau mit den von Ihnen gemessenen Werten am Bezugspunkt übereinstimmen.

® Urheberrecht ATH-Heinl GmbH & Co. KG / Alle Rechte vorbehalten / Druckfehler und technische Änderungen vorbehalten
Stand: 27.07.2026 / Produkthersteller ATH-Heinl GmbH & Co. KG

4 WARTUNG

Um einen sicheren Betrieb der Maschine zu gewährleisten, ist der Verwender dazu verpflichtet, die Maschine regelmäßig zu warten.

Reparaturarbeiten dürfen nur von autorisierten Servicepartnern oder nach Rücksprache mit dem Hersteller durch den Kunden durchgeführt werden.

Warnung

Vor Wartungs- und Reparaturarbeiten muss:

- Die Maschine von ALLEN Versorgungsnetzen getrennt werden
- Hauptschalter ausschalten bzw. Netzstecker ziehen und ggf. Druckluft aus dem System ablassen
- Gegen ein Wiedereinschalten sind geeignete Maßnahmen zu treffen

Warnung

Arbeiten an elektrischen Elementen bzw. an der Zuleitung dürfen nur von Sachkundigen bzw. Elektrofachkräften ausgeführt werden.

4.1 Verbrauchsmaterialien für Montage, Wartung und Pflege

Hydraulik-Öl

Mindestanforderung			
ATH PRECIS HLP-D Art.-Nr.: 90536 (10 Liter)			
Sommer	(10° bis 45°)	HLP-D 32 ZFR	(z.B.: ATH PRECIS)
Winter	(unter 10°)	HLP-D 22 ZFR	(z.B.: ATH PRECIS)

Konservierungsmittel für Seile, Schweißnähte, Schrauben, Ecken, Kanten und Hohlräume

Mindestanforderung		
ATH HP Schutzwachsspray	400 ml	Art.-Nr.: 90534

Schmiermittel für Gleitbahnen

Mindestanforderung	
LAGERMEISTER WHS 2002 Weißes EP-Hochleistungsfett	Art.-Nr.: 90530

® Urheberrecht ATH-Heinl GmbH & Co. KG / Alle Rechte vorbehalten / Druckfehler und technische Änderungen vorbehalten
Stand: 27.07.2026 / Produkthersteller ATH-Heinl GmbH & Co. KG

Schmiermittel für Buchsen, Ketten, Rollen & bewegliche Teile

Mindestanforderung		
ATH HP Haftschmierfettspray	400 ml	Art.-Nr.: 90535
ATH HP WET 40	400 ml	Art.-Nr.: 90540
ATH HP Universalsprühöl	400 ml	Art.-Nr.: 90539

Bodenverankerung

Mindestanforderung		
Würth Ankerstange + Würth Injektionsmörtel-Kartusche	M16x250 300 ml	Art.-Nr.: 090527 Art.-Nr.: 090526

Reinigung

Mindestanforderung		
ATH HP Bremsenreiniger	500 ml	Art.-Nr.: 90538

Pflege und Schutz von Metallen, lackierten oder pulverbeschichteten Oberflächen

Mindestanforderung		
ATH HP Schutzwachsspray	400 ml	Art.-Nr.: 90534
ATH HP WET 40	400 ml	Art.-Nr.: 90540
ATH HP Silikonspray	400 ml	Art.-Nr.: 90541
ATH HP Spezialbeschichtung	400 ml	Art.-Nr.: 90544

Pflege und Schutz von Metallen, lackierten oder pulverbeschichteten Oberflächen im Trittbereich und Kunststoffteilen

Mindestanforderung		
ATH HP Silikonspray	400 ml	Art.-Nr.: 90541
Valet Pro Classic Protectant Kunststoffversiegelung	500 ml	Art.-Nr.: 20020034S

Ausbessern von Lackbeschädigungen

Mindestanforderung		
ATH HP Lackspray RAL7016 anthrazit	400 ml	Art.-Nr.: 90542
ATH HP Lackspray RAL9005 schwarz glanz	400 ml	Art.-Nr.: 90543

® Urheberrecht ATH-Heinl GmbH & Co. KG / Alle Rechte vorbehalten / Druckfehler und technische Änderungen vorbehalten
Stand: 27.07.2026 / Produkthersteller ATH-Heinl GmbH & Co. KG

4.2 Sicherheitsbestimmungen für Öl

- Beachten Sie immer die gesetzlichen Vorgaben bzw. Verordnungen zur Behandlung von Altöl.
- Entsorgen Sie Altöl immer durch einen zertifizierten Betrieb.
- Bei Leckagen muss Öl sofort mit Hilfe von Bindemittel oder Schalen aufgefangen werden, damit dieses nicht ins Erdreich eindringen kann.
- Vermeiden Sie jeglichen Hautkontakt zum Öl.
- Lassen Sie keine Öl-Dämpfe in die Atmosphäre austreten.
- Öl ist ein brennbares Medium. Achten Sie auf mögliche Gefahrenquellen.
- Tragen Sie ölresistente Schutzkleidung wie z.B. Handschuhe, Schutzbrille, Schutzkleidung usw.

® Urheberrecht ATH-Heinl GmbH & Co. KG / Alle Rechte vorbehalten / Druckfehler und technische Änderungen vorbehalten
Stand: 27.07.2026 / Produkthersteller ATH-Heinl GmbH & Co. KG

4.3 Wartungs- bzw. Pflegeplan

Hinweis

Die Maschine ist, unabhängig von der Verschmutzung, in regelmäßigen Abständen zu Warten, Reinigen und Pflegen.

Die Maschine ist danach mit einem Pflegemittel (z.B. Öl oder Wachsspray) zu behandeln. Verwenden Sie keine Reinigungsmittel, die für die Haut schädlich sind.

Sollten die genannten Punkte nicht erfüllt werden, erlischt der Garantieanspruch!

Intervall	Sofort	Wöchentlich	Monatlich	1/4 jährlich	1/2 jährlich
Prüfung von ALLEN sicherheitsrelevanten Teilen	X				
Reinigen	X				
Oberflächenschutz kontrollieren bzw. wiederherstellen	X				
Dichtheit vom Hydrauliksystem kontrollieren	X				
Oberflächenschutz bzw. Korrosionsschutz kontrollieren bzw. wiederherstellen	X				
Schäden an der Lackierung und Bauteilen kontrollieren bzw. wiederherstellen	X				
Auf Rostschäden kontrollieren bzw. beheben	X				
Hohlräume und nicht lackierte Stellen kontrollieren bzw. nachbehandeln	X				
Dichtheit des Pneumatiksystems kontrollieren	X				
Kontrolle der Festigkeit von Schrauben	X				
Lagerspiel kontrollieren, schmieren & einstellen	X				
Verschleißteile kontrollieren		X			
Flüssigkeiten prüfen (Füllstand, Verschleiß, Verunreinigung, Qualität)		X			
Gleitflächen kontrollieren & schmieren		X			
Innenliegenden Schmutz entfernen			X		
Elektrische Bauteile reinigen und prüfen				X	
Motor und Getriebe auf Funktion und Verschleiß prüfen				X	
Schweißnähte und Konstruktion prüfen				X	
Sichtprüfung (nach Prüfplan) durchführen					X

® Urheberrecht ATH-Heinl GmbH & Co. KG / Alle Rechte vorbehalten / Druckfehler und technische Änderungen vorbehalten
Stand: 27.07.2026 / Produkthersteller ATH-Heinl GmbH & Co. KG

4.4 Fehlersuche bzw. Fehleranzeige und Abhilfe

Probleme beim Heben

Symptome	Ursache	Lösung
Hebebühne hebt nicht, wenn Taste gedrückt wird (Motor läuft nicht)	Beschädigungen am Motor	Motor überprüfen ggf. ersetzen
	Defekte Sicherungen durch z.B. Spannungsschwankungen	Ursachen beheben und Sicherungen ersetzen
	Defekter Taster und/oder Kontakt	Taster und/oder Kontakt ersetzen
	Defekter Hauptschalter und/oder Kontakt	Hauptschalter und/oder Kontakt ersetzen
	Defekte oder ungenügende Zuleitung	Kabel ersetzen
	Schwankende oder nicht korrekte Eingangsspannung	Spannung kontrollieren
	Defektes Motorschütz	Motorschütz ersetzen
	Thermorelais hat ausgelöst	Thermorelais und Motor überprüfen
	Endschalter defekt oder blockiert	Endschalter überprüfen ggf. ersetzen
Hebebühne hebt nicht, wenn Taste gedrückt wird (Motor läuft)	Hydraulikölmangel	Öl nachfüllen
	Ölfilter verstopft	Ölfilter reinigen
	Ölverlust	Austausch der beschädigten Bauteile
	Geöffnetes Senkventil	Überprüfen und ersetzen Sie bei Bedarf das Senkventil
	Falsche Drehrichtung des Motors	Phasen tauschen
	Defekte Zahnradpumpe	Prüfen Sie die Pumpe und ersetzen Sie diese bei Bedarf
	Zulässige Traglast wurde überschritten	Arbeiten Sie innerhalb der angegebenen Traglast
	Druckbegrenzungsventil zu niedrig eingestellt	Druckbegrenzungsventil auf maximale Traglast einstellen
Hebebühne hebt ruckartig	Zu wenig Platz zwischen Gleitbahnen	Abstand zwischen Gleitbahnen und Führung muss 1,5 - 2,5 mm betragen
	Luft im Hydrauliksystem	Entlüften Sie das Hydrauliksystem
	Verschmutztes Hydrauliköl	Tauschen Sie das Hydrauliköl
	Gleitbahnen sind nicht geschmiert	Schmieren Sie die Gleitbahnen
Hebebühne hebt nach Loslassen des Tasters weiter an	Defekter Taster oder Schütz	Tauschen Sie den defekten Taster oder Schütz aus

® Urheberrecht ATH-Heinl GmbH & Co. KG / Alle Rechte vorbehalten / Druckfehler und technische Änderungen vorbehalten
Stand: 27.07.2026 / Produkthersteller ATH-Heinl GmbH & Co. KG

Probleme beim Senken

Symptome	Ursache	Lösung
Hebebühne senkt nicht ab	Sicherheitsrasten reagieren nicht	Kabelverbindung prüfen Elektromagneten prüfen ggf. tauschen Rasten entlasten durch Anheben
	Defekter Taster und/oder Kontakt	Taster und/oder Kontakt ersetzen
	Defektes Steuerrelais	Steuerrelais überprüfen
	Hindernis unter Bühne	Hindernis entfernen
	Schlauchbruchsicherung ausgelöst	Bühne kurz anheben und wieder "DOWN" betätigen
	Senkventil wird nicht angesteuert	Elektroverbindung prüfen
	Magnetspule des Senkventils defekt	Magnetspule austauschen
	Steuerventil defekt	Steuerventil austauschen
Falls die Fehler nicht behoben werden können, senken Sie die Hebebühne mittels Notablass-Funktion ab und kontaktieren Sie unser Service-Team		
Bühne senkt zu langsam bzw. ruckartig	Senkventil verschmutzt	Senkventil reinigen
Hebebühne senkt von alleine ab	Undichte Hydraulikverbindungen	Verbindungen nachziehen ggf. abdichten
	Undichte Hydraulikleitungen	Hydraulikleitung ersetzen
	Undichte Hydraulikzylinder	Dichtungen austauschen und reinigen des Hydrauliksystems
	Schmutziges oder defektes Senkventil	Reinigen oder tauschen des Senkventils
	Undichtes Rückschlagventil	Reinigen oder tauschen

Sonstige Probleme

Symptome	Ursache	Lösung
Hebebühne hebt und senkt nicht synchron	Luft im Hydraulikkreislauf	Hydraulikkreislauf entlüften
	Ungenügende Spannung der Gleichlaufseile	Einstellen der Spannung bzw. des Gleichlaufes
Produkt weist (starke) Rostschäden auf	Beschädigung oder mangelnder Korrosionsschutz ggf. Wartung	Stellen entrosten, reinigen und Oberfläche wiederherstellen.

® Urheberrecht ATH-Heinl GmbH & Co. KG / Alle Rechte vorbehalten / Druckfehler und technische Änderungen vorbehalten
Stand: 27.07.2026 / Produkthersteller ATH-Heinl GmbH & Co. KG

Symptome	Ursache	Lösung
Ungewöhnliche Lautstärke des Motors	Ölfilter verunreinigt	Ölfilter reinigen
	Luft im Hydraulikkreislauf	Entlüften Sie das Hydrauliksystem
	Verschmutztes Hydrauliköl	Tauschen Sie das Hydrauliköl
	Eingangsspannung falsch / Phase fehlt	Anschluss prüfen / Spannung Ausgang Motorschütz prüfen
Leitungsschutzschalter (Sicherung) hat ausgelöst	Kontrolle der Kontakte am Schütz	Ersetzen Sie das Schütz
	Kontrolle der Kapazität von Schutzschaltern	Ersetzen Sie die Sicherungen
	Kontrolle auf Beschädigungen am Kabel	Ersetzen des Kabels
ACHTEN SIE STETS DARAUF, ORIGINALTEILE UND -ZUBEHÖR ZU VERWENDEN.		

4.5 Wartungs- und Serviceanleitungen

Hinweis

Sämtliche Wartungs- und Servicearbeiten sollten mindestens nach "Wartungs- bzw. Pflegeplan" erfolgen

Ölstandskontrolle

1. Senken Sie die Hebebühne komplett ab
2. Entfernen Sie den Tankverschluss
3. Kontrollieren Sie am Tankverschluss den Ölstand

Ölwechsel

1. Senken Sie die Hebebühne komplett ab
2. Entfernen Sie die Öleinfüllschraube
3. Entfernen Sie vorsichtig die Ölablassschraube und lassen Sie das Öl in einen geeigneten Behälter einfließen

Hinweis

Reinigen Sie den Tank und Ölfilter um ein vorzeitiges Verschmutzen vom Hydrauliköl zu vermeiden.

4. Nachdem das Öl vollständig abgelassen wurde, verschließen Sie den Tank mit der Ölablassschraube
5. Füllen Sie das neue Öl in den Öltank
6. Heben und Senken Sie die Hebebühne und überprüfen Sie, ob die maximale Hubhöhe noch korrekt ist

® Urheberrecht ATH-Heinl GmbH & Co. KG / Alle Rechte vorbehalten / Druckfehler und technische Änderungen vorbehalten
Stand: 27.07.2026 / Produkthersteller ATH-Heinl GmbH & Co. KG

7. Füllen Sie bei Bedarf vorsichtig Öl nach

Hinweis

Das Altöl muss unter Beachtung aller gesetzlichen Bestimmungen entsorgt werden.

4.6 Entsorgung

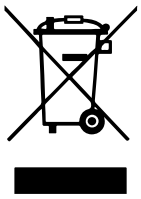

Trennen Sie die Luft- und Stromzufuhr.
Entfernen Sie alle nichtmetallischen Stoffe und bewahren Sie sie gemäß den örtlichen Vorschriften auf.
Entfernen Sie das Öl von der Maschine und bewahren Sie es gemäß den örtlichen Vorschriften auf.
Verwerten Sie alle metallischen Stoffe.

Gefahr

Die Maschine enthält einige gefährliche Substanzen.

Diese können die Umwelt belasten und dem menschlichen Körper Schaden zufügen.

Achten Sie beim Umgang auf entsprechende Vorsicht und ggf. Schutzkleidung.

® Urheberrecht ATH-Heinl GmbH & Co. KG / Alle Rechte vorbehalten / Druckfehler und technische Änderungen vorbehalten
Stand: 27.07.2026 / Produkthersteller ATH-Heinl GmbH & Co. KG

5 EG- EU KONFORMITÄTSERKLÄRUNG

gemäß Maschinenrichtlinie 2006/42/EG, Anhang II 1A, EMV-Richtlinie 2014/30/EU, Anh. IV

Seriennummer	
Firmenbezeichnung und vollständige Anschrift des Herstellers	**ATH-Heinl GmbH & Co. KG** Gewerbepark 9 DE - 92278 Illschwang
Name und Anschrift des Dokumentations-Bevollmächtigten	**ATH-Heinl GmbH & Co. KG** Gewerbepark 9 DE - 92278 Illschwang

Hiermit erklären wir, dass die nachfolgend bezeichnete Maschine in der von uns in Verkehr gebrachten Ausführung den einschlägigen, grundlegenden Sicherheits- und Gesundheitsanforderungen der EG-Richtlinie 2006/42/EG sowie den unten aufgeführten Harmonisierungsrechtsvorschriften entspricht.

Beschreibung der Maschine	**Hebebühne für Fahrzeuge**
Typbezeichnung	ATH Matrix Lift 2.65 ATH Matrix Lift 2.75XL
Der oben beschriebene Gegenstand der Erklärung erfüllt die folgenden einschlägigen Harmonisierungs-Rechtsvorschriften der Union	Richtlinie 2006/42/EG, EU-Abl. L157/24 vom 09.06.2006
Folgende harmonisierten Normen und Vorschriften wurden eingehalten	DIN EN ISO 12100:2010 (Safety of machinery) DIN EN 1493:2022 (Machine-Directive) DIN EN 60204-1: 2018 (Safety of Machinery)
Prüfinstitut	**CTI-CEM International Ltd** Unit 200 Greenogue Business Park Grants Lane, Rathcoole, Co. Dublin. Ireland
Referenznummer der technischen Daten	F-44-20-0509-19-01-A-V1
Nummer des Zertifikats	C-44-20-0509-19-01-A1-V1

ATH-Heinl GmbH & Co. KG
Gewerbepark 9
DE - 92278 Illschwang

Januar 2024

Hans Heinl
(Geschäftsführer)

DURCH UMBAUTEN UND/ODER VERÄNDERUNGEN AN DER MASCHINE WIRD DIE CE-PRÜFUNG AUSSER KRAFT GESETZT UND EINE HAFTUNG AUSGESCHLOSSEN.

® Urheberrecht ATH-Heinl GmbH & Co. KG / Alle Rechte vorbehalten / Druckfehler und technische Änderungen vorbehalten
Stand: 27.07.2026 / Produkthersteller ATH-Heinl GmbH & Co. KG

6 ANHANG

6.1 Elektrikschaltplan

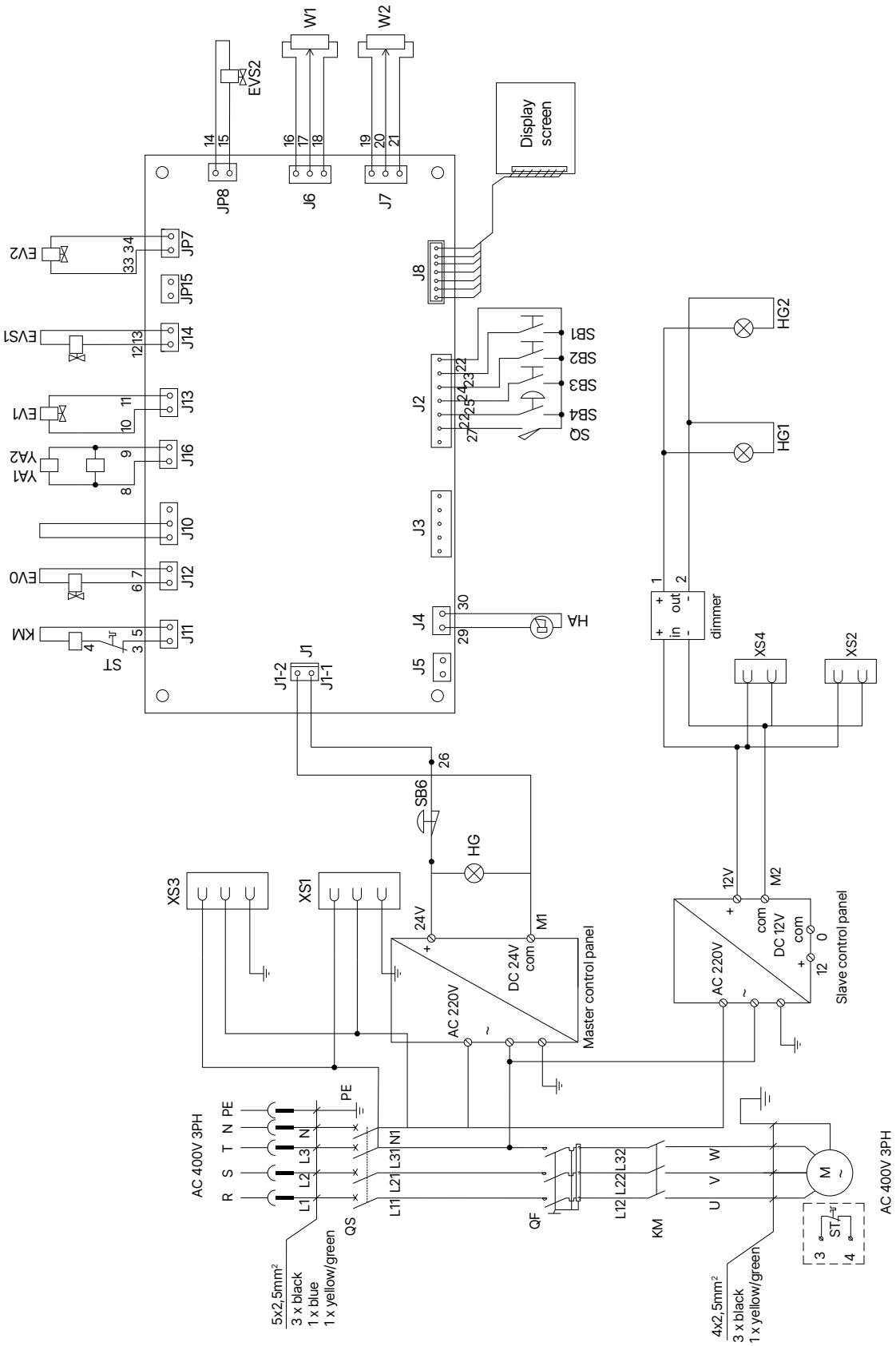

® Urheberrecht ATH-Heinl GmbH & Co. KG / Alle Rechte vorbehalten / Druckfehler und technische Änderungen vorbehalten
Stand: 27.07.2026 / Produkthersteller ATH-Heinl GmbH & Co. KG

QS	Hauptschalter
M	Motor 3,5KW 3PH
HA	Signaltongeber
HG1	Beleuchtung Hauptsäule
SB1/ SB4	Taster Heben
SB3	Taster Parken
YA1	Steuerventil 1
W1	Wegaufnahmesensor 1
EV0	Senkventil
EV2	Steuerventil Folgesäule - Hydraulikzylinder
EVS2	Steuerventil Folgesäule - Hydraulikaggregat
XS4	Steckdose 12V 2

QF	Sicherungsautomat
KM	Motorschütz AC (24V)
HG	Signallampe
HG2	Beleuchtung Folgesäule
SB2/ SB5	Taster Senken
SB6	Not-Aus Taster
YA2	Steuerventil 2
W2	Wegaufnahmesensor 2
EV1	Steuerventil Hauptsäule - Hydraulikzylinder
EVS1	Steuerventil Hauptsäule - Hydraulikaggregat
XS2	Steckdose 12V 1
ST	Thermoschütz

® Urheberrecht ATH-Heinl GmbH & Co. KG / Alle Rechte vorbehalten / Druckfehler und technische Änderungen vorbehalten
Stand: 27.07.2026 / Produkthersteller ATH-Heinl GmbH & Co. KG

6.2 Hydraulikschaltplan

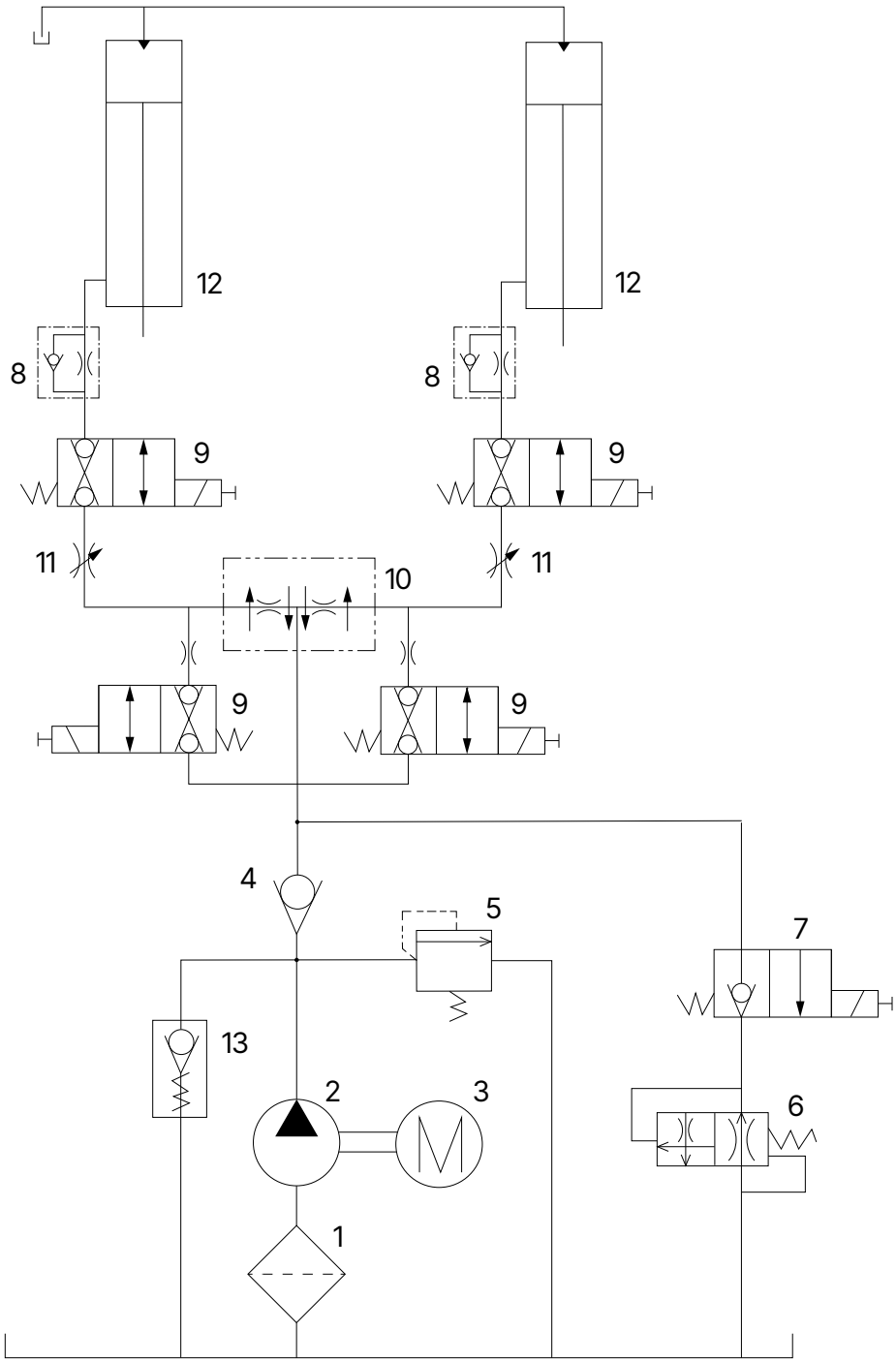

1	Ölfilter	**2**	Zahnradpumpe
3	Motor	**4**	Rückschlagventil
5	Druckbegrenzungsventil	**6**	Ventil für Senkgeschwindigkeit
7	Senkventil	**8**	Senkgeschwindigkeitsregler
9	Steuerventil	**10**	Hydraulikverteiler
11	Einstellventil	**12**	Hydraulikzylinder
13	Anfahrventil		

® Urheberrecht ATH-Heinl GmbH & Co. KG / Alle Rechte vorbehalten / Druckfehler und technische Änderungen vorbehalten
Stand: 27.07.2026 / Produkthersteller ATH-Heinl GmbH & Co. KG

7 ZUBEHÖR

Zubehör
ATH Matrix Lift 2.65
ATH Matrix Lift 2.75XL

Art.Nr.: 622229	LED-Beleuchtungskit	
Art.Nr.: HDA7210''	Set Deckenabschaltung mit Lichtschranke	
Art.Nr.: ATE2019-S	Tragtellererhöhung 80 mm 4 Stück	
Art.Nr.: ATE2018-S	Tragtellererhöhung 155 mm 4 Stück	
Art.Nr.: HTA2348 (Nur in Kombination mit ATE2019-S verwendbar)	Transporteraufnahme Set 1 (Für Renault Master, Opel Movano, Nissan Interstar ab Bj. 2010) 4 Stück	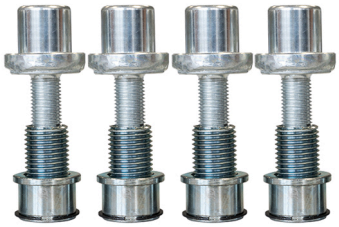
Art.Nr.: HTA2349 (Nur in Kombination mit ATE2019-S verwendbar)	Transporteraufnahme Set 2 (Für Citroën Jumper, Peugeot Boxer, Fiat Ducato) 4 Stück	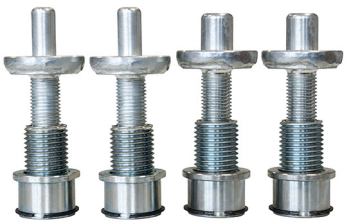

® Urheberrecht ATH-Heinl GmbH & Co. KG / Alle Rechte vorbehalten / Druckfehler und technische Änderungen vorbehalten
Stand: 27.07.2026 / Produkthersteller ATH-Heinl GmbH & Co. KG

Art.Nr.: HTA2351 (Nur in Kombination mit ATE2018-S verwendbar)	Transporteraufnahme Set 3 (Für Mercedes Sprinter, VW Crafter ab Bj. 2006) 4 Stück	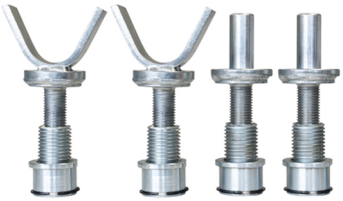
Art.Nr.: HTA2352	Transporteraufnahme Set 4 (Für Transporter mit Aufnahmepunkt am Fahrzeugrahmen) 4 Stück	
Art.Nr.: HHS2010-3	Halter für Stecksystemerhöhungen 1 Stück	
Art.Nr.: ATE2021	Tragtellererhöhungs-Set	
Art.Nr.: HGB8168	Radgabeln 3,0t 4 Stück	

® Urheberrecht ATH-Heinl GmbH & Co. KG / Alle Rechte vorbehalten / Druckfehler und technische Änderungen vorbehalten
Stand: 27.07.2026 / Produkthersteller ATH-Heinl GmbH & Co. KG

Art.Nr.: 631017.10	Lange Auffahrrampe 4 Stück	
Art.Nr.: 631018.10	Kurze Auffahrrampe 4 Stück	

® Urheberrecht ATH-Heinl GmbH & Co. KG / Alle Rechte vorbehalten / Druckfehler und technische Änderungen vorbehalten
Stand: 27.07.2026 / Produkthersteller ATH-Heinl GmbH & Co. KG

8 GARANTIEKARTE

Fachhändler Anschrift:	Kunden Anschrift:
Firma (ggf. Kundennummer):	Firma (ggf. Kundennummer):
Ansprechpartner:	Ansprechpartner:
Straße:	Straße:
PLZ & Ort:	PLZ & Ort:
Tel. & Fax:	Tel. & Fax:
E-Mail:	E-Mail:
Hersteller & Modell:	Baujahr:
Seriennummer:	Referenz-Nummer:

Beschreibung der Meldung:

Beschreibung der benötigten Ersatzteile:

Ersatzteil:	Artikelnummer:	Menge:

Wichtige Hinweise:
Schäden, die durch unsachgemäße Handhabung, unterlassene Wartung oder mechanische Beschädigung entstehen, fallen nicht in die Gewährleistung. Für Anlagen, die nicht durch einen zugelassenen Monteur der Fa. ATH-Heinl montiert wurden, beschränkt sich die Gewährleistung auf die Bereitstellung der erforderlichen Ersatzteile

Transportschäden:

☐ Offener Mangel (Sichtbare Transportschäden, Vermerk auf Lieferschein des Spediteurs, Kopie des Lieferscheins und Fotos umgehend zu ATH-Heinl senden)

☐ Versteckter Mangel (Transportschaden wird erst beim Auspacken der Ware festgestellt, Schadensanzeige mit Bildern innerhalb 24 Stunden an ATH-Heinl senden)

Ort & Datum | Unterschrift & Stempel

® Urheberrecht ATH-Heinl GmbH & Co. KG / Alle Rechte vorbehalten / Druckfehler und technische Änderungen vorbehalten
Stand: 27.07.2026 / Produkthersteller ATH-Heinl GmbH & Co. KG

8.1 Umfang der Produktgarantie

Fünf Jahre

- Auf die Gerätestruktur

Ein Jahr (bei normalen Umständen/Gebrauch im Rahmen der Garantie)

- Netzgeräte
- Hydraulikzylinder
- Alle anderen Verschleiß-Komponenten wie Drehteller, Gummiplatten, Seile, Ketten, Ventile, Schalter usw.

Garantieausschluss von

- Mängeln, die durch normalen Verschleiß, Missbrauch, Transportschäden, unsachgemäße Installation, Spannung oder fehlende erforderliche Wartung entstanden sind.
- Schäden die aus Vernachlässigung oder Nichteinhaltung der angegebenen Hinweise in dieser Bedienungsanleitung und / oder anderen begleitenden Anweisungen entstanden sind.
- Komponenten, die beim Transport beschädigt worden sind.
- Komponenten, die nicht explizit aufgeführt worden sind, aber als allgemeine Verschleißteile gehandhabt werden.
- Wasserschäden, die durch z.B. Regen, übermäßiger Feuchtigkeit, korrosive Umgebungen oder andere Verunreinigungen verursacht worden sind.
- Schönheitsfehlern, welche die Funktion nicht beeinträchtigen.

GARANTIE GILT NICHT, WENN DIE GARANTIEKARTE NICHT AN ATH-HEINL ZUGESENDET WORDEN IST.

Es wird darauf hingewiesen, dass Schäden und Störungen, die durch Nichteinhalten von Wartungs- und Einstellarbeiten (gem. Bedienungsanleitung und/oder Einweisung), fehlerhafte Elektroanschlüsse (Drehfeld, Nennspannung, Absicherung) oder unsachgemäße Nutzung (Überlastung, Aufstellung im Freien, techn. Veränderungen) entstanden sind, den Gewährleistungsfall ausschließen!

® Urheberrecht ATH-Heinl GmbH & Co. KG / Alle Rechte vorbehalten / Druckfehler und technische Änderungen vorbehalten
Stand: 27.07.2026 / Produkthersteller ATH-Heinl GmbH & Co. KG

9 PRÜFBUCH

Hinweis

Dieses Prüfbuch (inklusive Protokoll) ist wichtiger Bestandteil der Bedienungsanleitung bzw. des Produktes.

!!!BITTE SORGFÄLTIG AUFBEWAHREN!!!

Prüfung

Das Produkt ist nach Fertigstellung der Montage, Übergabe, ggf. Einweisung und anschließend regelmäßig gemäß den im Betreiberland gültigen Vorschriften und gesetzlichen Bestimmungen durch eine hierfür geeignete und zugelassene Firma oder Einrichtung überprüfen zu lassen.

Bei Änderungen oder Erweiterungen des Produkt-Typs muss ein zusätzliches Prüfbuch geführt und abgenommen werden.

Prüfungsumfang

Neben der einwandfreien Funktion, Sauberkeit und Wartungsvorgaben, sind vor allem die sicherheitsrelevanten Komponenten der gesamten Anlage zu überprüfen.

Technische Daten

entnehmen Sie bitte den "Technische Daten".

Typenschild

Notieren Sie sich nachfolgend alle Daten

Hersteller & Typ der verwendeten Montagematerialien

ATH-Heinl

Typ Type		**Serien # Serial #**	
Spannung Voltage		**Baujahr Year of built**	
Leistung Power		**Tragkraft Capacity**	

CE

Made by ATH-Heinl GmbH & Co.KG
Gewerbepark 9 | 92278 Illschwang
GERMANY | Assembly in China

® Urheberrecht ATH-Heinl GmbH & Co. KG / Alle Rechte vorbehalten / Druckfehler und technische Änderungen vorbehalten
Stand: 27.07.2026 / Produkthersteller ATH-Heinl GmbH & Co. KG

9.1 Aufstellungs- und Übergabeprotokoll

Aufstellungsort:	**Gerät/Anlage:**
Firma:	Hersteller:
Straße:	Typ/Modell:
Ort:	Seriennummer:
Land:	Baujahr:

Das oben aufgeführte Produkt wurde montiert, auf Funktion und Sicherheit überprüft und in Betrieb genommen. Die Aufstellung erfolgte durch:

☐ Den Betreiber ☐ Den Sachkundigen

Der Betreiber bestätigt das ordnungsgemäße Aufstellen des Produkt-Typs, alle Informationen dieser Betriebsanleitung und Protokoll gelesen sowie verstanden zu haben und entsprechend zu beachten, sowie diese Unterlagen den eingewiesenen Bedienern jederzeit zugänglich aufzubewahren.

Der Betreiber bestätigt, dass nach Montage und Inbetriebnahme durch eine geschulte Person des Herstellers oder eines Vertragshändlers (Sachkundiger) eine Einweisung in der Funktion, Handhabung, sicherheitsrelevanten Vorgaben, Wartung und Pflege der Maschine stattgefunden hat, die Unterlagen, Informationen und Vorgaben der Maschine erhalten hat und das Produkt einwandfrei funktioniert.

WICHTIGER HINWEIS:
SOLLTEN DIE GENANNTEN PUNKTE NICHT ERFÜLLT WERDEN, ERLISCHT DER GARANTIEANSPRUCH!

Die Gewährleistung ist nur gültig bei Einhaltung und Nachweis der ordnungsgemäßen Montage, Übergabe, ggf. Einweisung der Maschine wie der jährlichen Wartung durch einen vom Hersteller autorisierten Sachkundigen. Der Abstand zwischen 2 Wartungen darf 12 Monate nicht überschreiten. Bei außerstandardmäßiger Nutzung bzw. Mehrschicht oder Saisonnutzung, ist eine ½ jährliche Prüfung und Wartung zu vereinbaren.

Gewährleistungsansprüche werden nur anerkannt, wenn alle Punkte im Protokoll und in der Bedienungsanleitung erfüllt wurden, der Anspruch unverzüglich nach Feststellung geltend gemacht wird und dieses **Protokoll im Zusammenhang des Wartungs- und ggf. Serviceprotokoll an den Hersteller** geschickt wird.

Desweiteren sind die spezifischen Informationen zur Gewährleistung (Umfang, Ansprüche und Vorgaben), wie sie in der Bedienungsanleitung beschrieben sind zu beachten.

Schäden und Reklamationen die durch unsachgemäße Handhabung, unterlassene Wartung und Pflege, Verwendung ungeeigneten oder nicht vorgegeben Montage-, Betriebs-, Wartungs- und Pflegemittel, mechanische Beschädigung, eingreifen in das Gerät ohne Absprache oder durch nicht autorisierten Sachkundigen entstehen, sind von der Gewährleistung ausgeschlossen. Für Anlagen, die nicht durch einen autorisierten Sachkundigen montiert wurden, beschränkt sich die Gewährleistung per Absprache des Herstellers max. auf die Bereitstellung der erforderlichen Ersatzteile.

Name und Firmenstempel des Sachkundigen ggf. Nummer und Name VKH — Datum und Unterschrift des Sachkundigen

Name und Firmenstempel des Betreibers — Datum und Unterschrift des Betreibers

® Urheberrecht ATH-Heinl GmbH & Co. KG / Alle Rechte vorbehalten / Druckfehler und technische Änderungen vorbehalten
Stand: 27.07.2026 / Produkthersteller ATH-Heinl GmbH & Co. KG

9.2 Prüfplan

Prüfung	1	2	3	4	5	6
Datum						
Typenschild						
Kurzbedienungsanleitung						
Bedienungsanleitung						
Sicherheitskennzeichen						
Kennzeichnung für Bedienung						
Weitere Kennzeichnung						
Konstruktion (Verformung, Risse)						
Befestigungsdübel und Standsicherheit (*1)						
Zustand Betonboden (Risse)						
Zustand / Allgemeinzustand						
Zustand / Sauberkeit						
Zustand / Pflege und Versiegelung (*2)						
Zustand / Flüssigkeiten						
Zustand / Schmierung (*3)						
Zustand / Aggregat (*4)						
Zustand / Antrieb						
Zustand / Motor						
Zustand / Getriebe						
Zustand / Zylinder (*5)						
Zustand / Ventil						
Zustand / Elektrische Steuerung						
Zustand / Elektrische Taster						
Zustand / Elektro-Schalter						
Zustand / Elektro-Leitungen						
Zustand / Hydraulik-Leitungen (*6)						
Zustand / Hydraulik-Verschraubung (*7)						
Zustand / Pneumatik-Leitungen (*6)						
Zustand / Pneumatik-Verschraubung (*7)						
Zustand / Dichtheit (*7)						
Zustand / Bolzen und Lagerstellen (*8)						
Zustand / Verschleißteile						
Zustand / Abdeckungen						
Zustand / Funktionen unter Last						

® Urheberrecht ATH-Heinl GmbH & Co. KG / Alle Rechte vorbehalten / Druckfehler und technische Änderungen vorbehalten
Stand: 27.07.2026 / Produkthersteller ATH-Heinl GmbH & Co. KG

Prüfung	1	2	3	4	5	6
Datum						
Zustand / Sicherheitsrelevanter Bauteile (*9)						
Zustand / Elektrische Sicherheitseinrichtung (*9)						
Zustand / Hydraulische Sicherheitseinrichtung (*9)						
Zustand / Pneumatische Sicherheitseinrichtung (*9)						
Zustand / Mechanische Sicherheitseinrichtung (*9)						
Zustand / Funktionen unter Last						
Prüfplakette erteilt						

*1 Drehmoment nach Herstellervorgaben kontrollieren
*2 Versiegelung nachbessern oder erneuern, falls nicht vorhanden
*3 Alle Gleitbahnen, Achsen und bewegliche Teile kontrollieren, versiegeln und mit den vorgegebenen Schmiermitteln nachfetten
*4 Dichtigkeit prüfen
*5 Dichtigkeit und optische Kontrolle durchführen
*6 Optische Prüfung, ggf. tauchen
*7 Alle Verbindungen prüfen und ggf. nachziehen
*8 Schmieren mit den vorgegebenen Schmiermitteln
*9 Funktionsprüfung durchführen

® Urheberrecht ATH-Heinl GmbH & Co. KG / Alle Rechte vorbehalten / Druckfehler und technische Änderungen vorbehalten
Stand: 27.07.2026 / Produkthersteller ATH-Heinl GmbH & Co. KG

9.3 Prüfungsbefund

Sichtprüfung (Befugte sachkundige Person)

Erstinbetriebnahme

Das Gerät wurde einer Prüfung auf Betriebsbereitschaft unterzogen. Dabei wurden keine/folgende* Mängel festgestellt:

_____

_____

_____

_____

_____

Prüfumfang: Funktions- und Sichtprüfung nach Vorgaben
Noch ausstehende Teilprüfung:

_____

_____

Einer Inbetriebnahme stehen keine *) Bedenken entgegen, Nachprüfung ist nicht *) erforderlich.

_____

_____

(Ort, Datum) **Bestätigung der Abnahme:**	(Unterschrift Sachkundiger)
	(Name des Sachkundigen)
	(Berufsbezeichnung)
	(Anschrift)
	(Beschäftigt bei)
Betreiber (Firmenstempel, Datum, Unterschrift)	
Mängel zur Kenntnis genommen **)	
Mängel behoben **)	

*) Nichtzutreffendes bitte streichen

**) Bestätigung des Betreibers oder eines Beauftragten mit Datum und Unterschrift

® Urheberrecht ATH-Heinl GmbH & Co. KG / Alle Rechte vorbehalten / Druckfehler und technische Änderungen vorbehalten
Stand: 27.07.2026 / Produkthersteller ATH-Heinl GmbH & Co. KG

Sichtprüfung (Befugte sachkundige Person)

Prüfungsbefund

über eine regelmäßige/außerordentliche Prüfung/Nachprüfung*

Das Gerät wurde einer Prüfung auf Betriebsbereitschaft unterzogen. Dabei wurden keine/folgende* Mängel festgestellt:

Prüfumfang: Funktions- und Sichtprüfung nach Vorgaben
Noch ausstehende Teilprüfung:

Einer Inbetriebnahme stehen keine *) Bedenken entgegen, Nachprüfung ist nicht *) erforderlich.

(Ort, Datum) **Bestätigung der Abnahme:**	(Unterschrift Sachkundiger) (Name des Sachkundigen) (Berufsbezeichnung) (Anschrift) (Beschäftigt bei)
Betreiber (Firmenstempel, Datum, Unterschrift) Mängel zur Kenntnis genommen **) Mängel behoben **)	

*) Nichtzutreffendes bitte streichen

**) Bestätigung des Betreibers oder eines Beauftragten mit Datum und Unterschrift

® Urheberrecht ATH-Heinl GmbH & Co. KG / Alle Rechte vorbehalten / Druckfehler und technische Änderungen vorbehalten
Stand: 27.07.2026 / Produkthersteller ATH-Heinl GmbH & Co. KG

Sichtprüfung (Befugte sachkundige Person)

Prüfungsbefund

über eine regelmäßige/außerordentliche Prüfung/Nachprüfung*

Das Gerät wurde einer Prüfung auf Betriebsbereitschaft unterzogen. Dabei wurden keine/folgende* Mängel festgestellt:

Prüfumfang: Funktions- und Sichtprüfung nach Vorgaben
Noch ausstehende Teilprüfung:

Einer Inbetriebnahme stehen keine *) Bedenken entgegen, Nachprüfung ist nicht *) erforderlich.

(Ort, Datum) **Bestätigung der Abnahme:**	(Unterschrift Sachkundiger) (Name des Sachkundigen) (Berufsbezeichnung) (Anschrift) (Beschäftigt bei)
Betreiber (Firmenstempel, Datum, Unterschrift) Mängel zur Kenntnis genommen **) Mängel behoben **)	

*) Nichtzutreffendes bitte streichen

**) Bestätigung des Betreibers oder eines Beauftragten mit Datum und Unterschrift

® Urheberrecht ATH-Heinl GmbH & Co. KG / Alle Rechte vorbehalten / Druckfehler und technische Änderungen vorbehalten
Stand: 27.07.2026 / Produkthersteller ATH-Heinl GmbH & Co. KG

Sichtprüfung (Befugte sachkundige Person)

Prüfungsbefund

über eine regelmäßige/außerordentliche Prüfung/Nachprüfung*

Das Gerät wurde einer Prüfung auf Betriebsbereitschaft unterzogen. Dabei wurden keine/folgende* Mängel festgestellt:

Prüfumfang: Funktions- und Sichtprüfung nach Vorgaben
Noch ausstehende Teilprüfung:

Einer Inbetriebnahme stehen keine *) Bedenken entgegen, Nachprüfung ist nicht *) erforderlich.

(Ort, Datum)	(Unterschrift Sachkundiger)
Bestätigung der Abnahme:	(Name des Sachkundigen)
	(Berufsbezeichnung)
	(Anschrift)
	(Beschäftigt bei)
Betreiber (Firmenstempel, Datum, Unterschrift)	
Mängel zur Kenntnis genommen **)	
Mängel behoben **)	

*) Nichtzutreffendes bitte streichen

**) Bestätigung des Betreibers oder eines Beauftragten mit Datum und Unterschrift

® Urheberrecht ATH-Heinl GmbH & Co. KG / Alle Rechte vorbehalten / Druckfehler und technische Änderungen vorbehalten
Stand: 27.07.2026 / Produkthersteller ATH-Heinl GmbH & Co. KG

Sichtprüfung (Befugte sachkundige Person)

Prüfungsbefund

über eine regelmäßige/außerordentliche Prüfung/Nachprüfung*

Das Gerät wurde einer Prüfung auf Betriebsbereitschaft unterzogen. Dabei wurden keine/folgende* Mängel festgestellt:

Prüfumfang: Funktions- und Sichtprüfung nach Vorgaben
Noch ausstehende Teilprüfung:

Einer Inbetriebnahme stehen keine *) Bedenken entgegen, Nachprüfung ist nicht *) erforderlich.

(Ort, Datum)	(Unterschrift Sachkundiger)
Bestätigung der Abnahme:	(Name des Sachkundigen)
	(Berufsbezeichnung)
	(Anschrift)
	(Beschäftigt bei)
Betreiber (Firmenstempel, Datum, Unterschrift)	
Mängel zur Kenntnis genommen **)	
Mängel behoben **)	

*) Nichtzutreffendes bitte streichen

**) Bestätigung des Betreibers oder eines Beauftragten mit Datum und Unterschrift

® Urheberrecht ATH-Heinl GmbH & Co. KG / Alle Rechte vorbehalten / Druckfehler und technische Änderungen vorbehalten
Stand: 27.07.2026 / Produkthersteller ATH-Heinl GmbH & Co. KG

Sichtprüfung (Befugte sachkundige Person)

Prüfungsbefund

über eine regelmäßige/außerordentliche Prüfung/Nachprüfung*

Das Gerät wurde einer Prüfung auf Betriebsbereitschaft unterzogen. Dabei wurden keine/folgende* Mängel festgestellt:

Prüfumfang: Funktions- und Sichtprüfung nach Vorgaben
Noch ausstehende Teilprüfung:

Einer Inbetriebnahme stehen keine *) Bedenken entgegen, Nachprüfung ist nicht *) erforderlich.

(Ort, Datum) **Bestätigung der Abnahme:**	(Unterschrift Sachkundiger) (Name des Sachkundigen) (Berufsbezeichnung) (Anschrift) (Beschäftigt bei)
Betreiber (Firmenstempel, Datum, Unterschrift) Mängel zur Kenntnis genommen **) Mängel behoben **)	

*) Nichtzutreffendes bitte streichen

**) Bestätigung des Betreibers oder eines Beauftragten mit Datum und Unterschrift

® Urheberrecht ATH-Heinl GmbH & Co. KG / Alle Rechte vorbehalten / Druckfehler und technische Änderungen vorbehalten
Stand: 27.07.2026 / Produkthersteller ATH-Heinl GmbH & Co. KG

10 NOTIZEN

® Urheberrecht ATH-Heinl GmbH & Co. KG / Alle Rechte vorbehalten / Druckfehler und technische Änderungen vorbehalten
Stand: 27.07.2026 / Produkthersteller ATH-Heinl GmbH & Co. KG

ATH-Heinl

User Manual

2-post lift

ATH Matrix Lift 2.65
ATH Matrix Lift 2.75XL

From serial number: G273340503729

ATH-Heinl GmbH & Co. KG | Gewerbepark 9
D-92278 Illschwang | Germany | www.ath-heinl.com

Release date: 27.07.2026 | Errors and omissions excepted. Sale only through ATH distributors

CONTENT

1 Introduction ... 93

1.1 General information ... 93

1.2 Description ... 95

1.3 Control panel ... 98

1.4 Safety instructions ... 100

1.5 Technical data ... 101

1.6 Load distribution ... 103

1.7 Dimensioned drawing ... 106

2 Installation ... 110

2.1 Transport and storage conditions ... 110

2.2 Unpacking the machine ... 111

2.3 Scope of delivery ... 111

2.4 Location ... 112

2.5 Fastening ... 113

2.6 Electrical connection ... 114

2.7 Pneumatic connection ... 114

2.8 Hydraulic connection ... 114

2.9 Assembly ... 115

2.9.1 Installation of the ATH Matrix Lift 2.65 ... 116

2.9.2 Installation of the ATH Matrix Lift 2.75XL ... 120

2.9.3 Foundation plan ... 126

2.9.4 Instructions for drilling the holes ... 129

2.9.5 Fastening by means of safety anchor ... 130

2.9.6 Installing and adjusting the safety catches ... 131

2.9.7 Installing hydraulic hoses ... 131

2.9.8 Installing electrical connections ... 134

2.9.9 Venting the lifting platform ... 137

2.9.10 Installing the support arms ... 137

2.10 Before commissioning ... 139

3 Operation ... 140

3.1 Check before lifting for the first time ... 140

3.2 Lifting under load ... 140

3.3 Operating instructions ... 141

3.4 Basic notes ... 142

® Copyright ATH-Heinl GmbH & Co. KG / All rights reserved / Misprints and technical changes reserved
Release date: 27.07.2026 / Product manufacturer ATH-Heinl GmbH & Co. KG

3.5 Operating the lifting platform....142
3.6 Software....144
4 Maintenance....149
4.1 Consumables for assembly, maintenance and care....149
4.2 Safety regulations for oil....150
4.3 Maintenance or care plan....152
4.4 Troubleshooting or error display and remedy....153
4.5 Maintenance and service instructions....155
4.6 Disposal....156
5 EC- EU Declaration of Conformity....157
6 Appendix....158
6.1 Electrical circuit diagram....158
6.2 Hydraulic circuit diagram....160
7 Accessories....161
8 Warranty card....164
8.1 Scope of the product warranty....165
9 Test book....166
9.1 Installation and handover protocol....167
9.2 Test plan....168
9.3 Inspection report....170
10 Notes....176

® Copyright ATH-Heinl GmbH & Co. KG / All rights reserved / Misprints and technical changes reserved
Release date: 27.07.2026 / Product manufacturer ATH-Heinl GmbH & Co. KG

1 INTRODUCTION

1.1 General information

These instructions are an integral part of the machine. They must be read and understood by the user. No liability is accepted for damage caused by failure to observe these instructions or the valid safety regulations.

Appropriate protective clothing must be worn for all work on the system described.

Our machines and lifting platforms are not designed for continuous operation. They have been designed for intermittent use. Continuous use can lead to overloading and considerably shorten the service life of the equipment. Please observe the manufacturer's instructions and take regular breaks to ensure optimum function and a long service life.

Before working on, under or near a lifted vehicle, always make sure that the mechanical or hydraulic safety devices of the lift are properly engaged.

® Copyright ATH-Heinl GmbH & Co. KG / All rights reserved / Misprints and technical changes reserved
Release date: 27.07.2026 / Product manufacturer ATH-Heinl GmbH & Co. KG

Description of the warnings

Danger

Failure to observe will result in death or serious injury

Caution

Failure to observe may result in death or serious injury

Warning

Non-observance can lead to injuries

Attention

Non-observance can lead to material damage and impair the function of the product

Note

Supplementary information on operating the product

Tip

General useful information

® Copyright ATH-Heinl GmbH & Co. KG / All rights reserved / Misprints and technical changes reserved
Release date: 27.07.2026 / Product manufacturer ATH-Heinl GmbH & Co. KG

1.2 Description

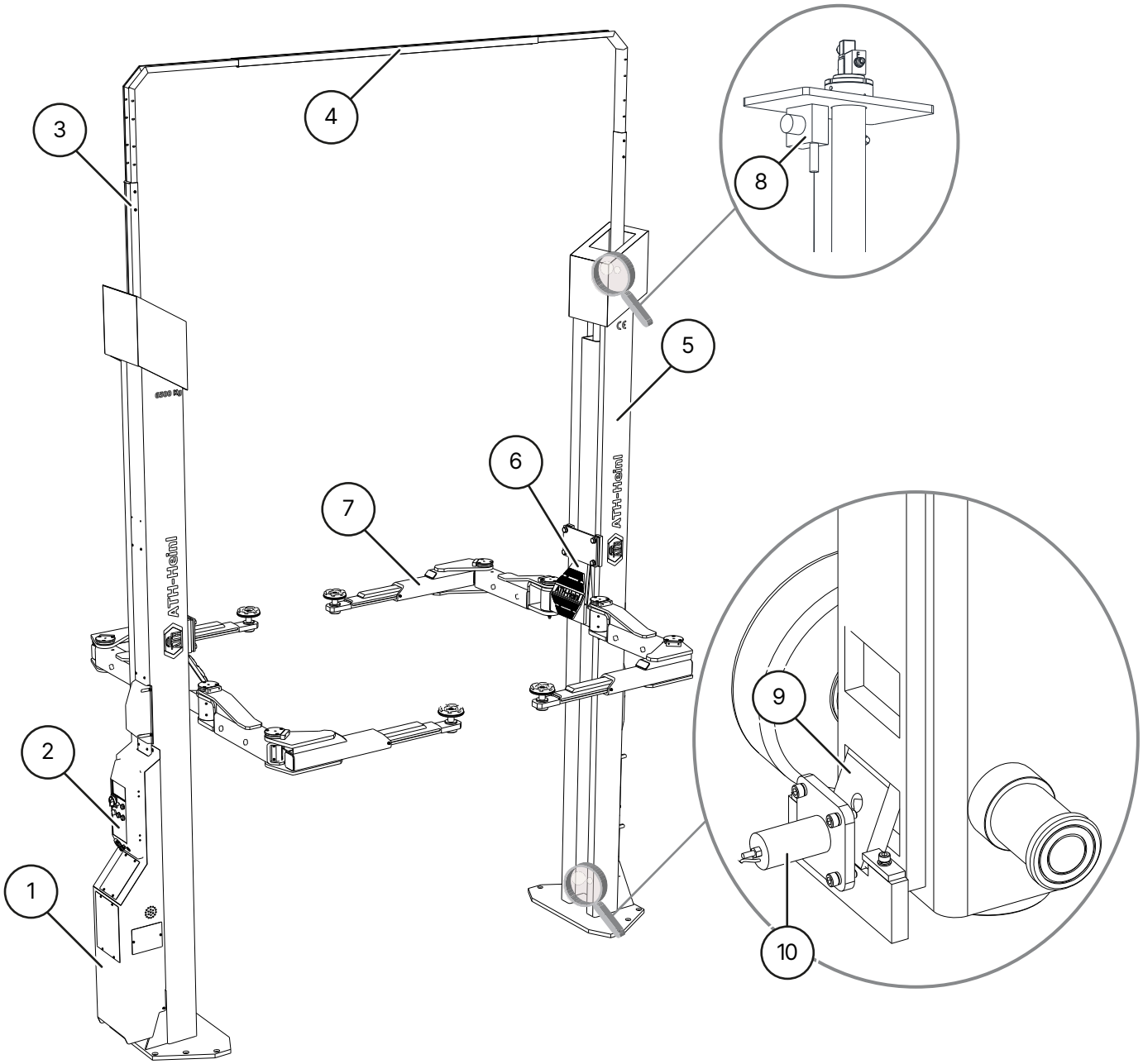

ATH Matrix 2.65

(1) **Hydraulic unit**

The hydraulic oil in the tank is fed to a cylinder via a gear pump, which is driven by the motor. The oil is returned to the tank via a lowering valve.

(2) **Control box with lockable main switch**

Contains the complete electrical control system. All buttons are protected by a front ring to prevent unintentional operation. Furthermore, all movements are interrupted immediately when the buttons are released (dead man's system).

(3) **Height-adjustable guide profile**

(4) **Traverse beam**

Guide profiles for hoses

® Copyright ATH-Heinl GmbH & Co. KG / All rights reserved / Misprints and technical changes reserved
Release date: 27.07.2026 / Product manufacturer ATH-Heinl GmbH & Co. KG

5 **Lifting columns**

The internal lifting carriage is moved upwards by means of a hydraulic cylinder.

6 **Lifting carriage**

7 **Support arms**

These can be used to lift the vehicle.

8 **Displacement sensor**

Measures the synchronization of the two lift trucks

9 **Locking pawls**

Enables the load to be set down mechanically and prevents the platform from being lowered by more than 100 mm unintentionally.

10 **Electromagnet for pawls**

Electromagnets unlock the pawls each time the lift is raised and lowered.

® Copyright ATH-Heinl GmbH & Co. KG / All rights reserved / Misprints and technical changes reserved
Release date: 27.07.2026 / Product manufacturer ATH-Heinl GmbH & Co. KG

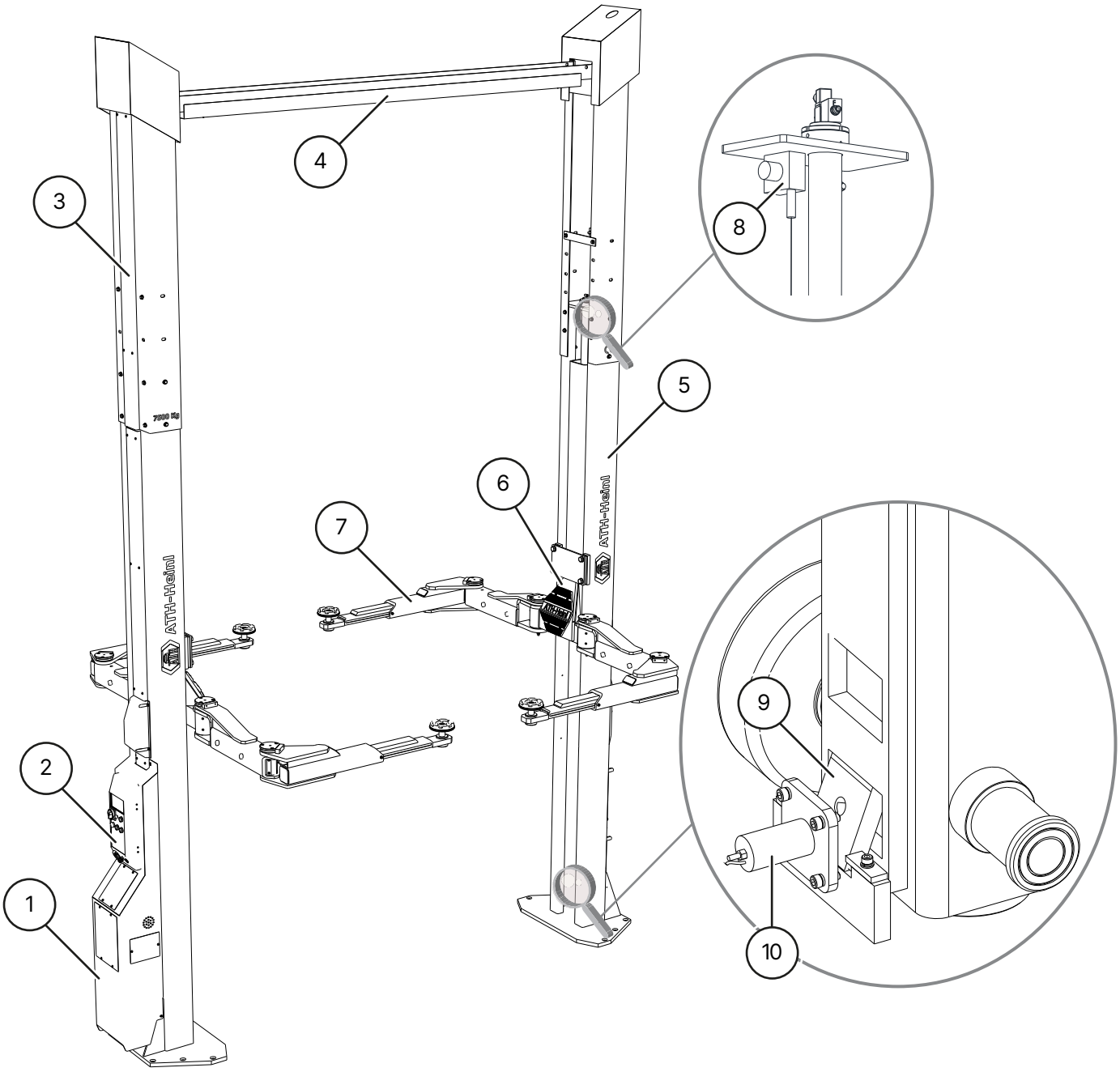

ATH Matrix 2.75XL

1 **Hydraulic unit**

The hydraulic oil in the tank is fed to a cylinder via a gear pump driven by the engine. The oil is returned to the tank via a lowering valve.

2 **Control box with lockable main switch**

Contains the complete electrical control system. All buttons are protected by a front ring to prevent unintentional operation. Furthermore, all movements are interrupted immediately when the buttons are released (dead man's system).

3 **Height-adjustable columns**

4 **Traverse beam**

Guide and reinforcement profiles for hoses

5 **Lifting columns**

The internal lifting carriage is moved upwards by means of a hydraulic cylinder.

® Copyright ATH-Heinl GmbH & Co. KG / All rights reserved / Misprints and technical changes reserved
Release date: 27.07.2026 / Product manufacturer ATH-Heinl GmbH & Co. KG

6 **Lifting carriage**

7 **Support arms**

These can be used to lift the vehicle.

8 **Displacement sensor**

Measures the synchronization of the two lift trucks

9 **Locking pawls**

Enables mechanical lowering of the load and prevents unintentional lowering of the platform by more than 100 mm.

10 **Electromagnet for pawls**

Electromagnets unlock the pawls each time the lift is raised and lowered.

1.3 Control panel

Main column control panel

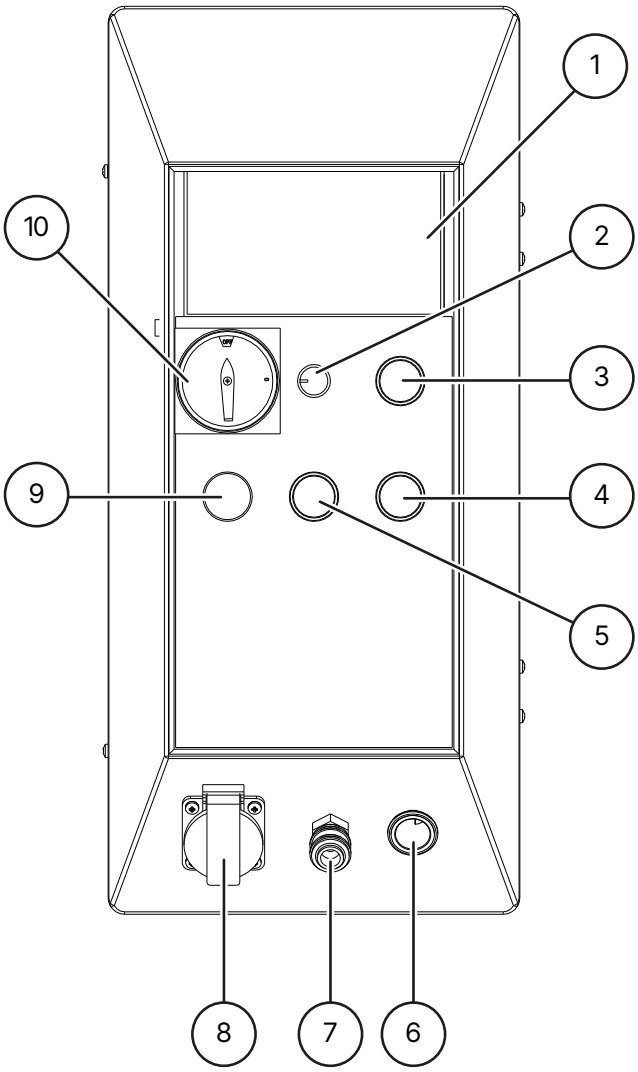

1 **Display**

2 **Dimmer**

to control the brightness of the optional LED kit

3 **Lift button**

to raise the lift

4 **Lower button**

to lower the lift completely (detents and lowering valve are opened)

® Copyright ATH-Heinl GmbH & Co. KG / All rights reserved / Misprints and technical changes reserved
Release date: 27.07.2026 / Product manufacturer ATH-Heinl GmbH & Co. KG

5 **Park button (LOCK)**

to lower the lift into the lock (only the lowering valve is opened)

6 **Vehicle socket 12V**

7 **ESSK valve socket**

8 **Built-in socket 1 x 230 V**

9 **Operating light**

Indicates whether the lift is in standby mode

10 **Lockable main switch**

with emergency stop function to switch the lift on and off and to secure the lift against unauthorized use

Control panel for secondary column

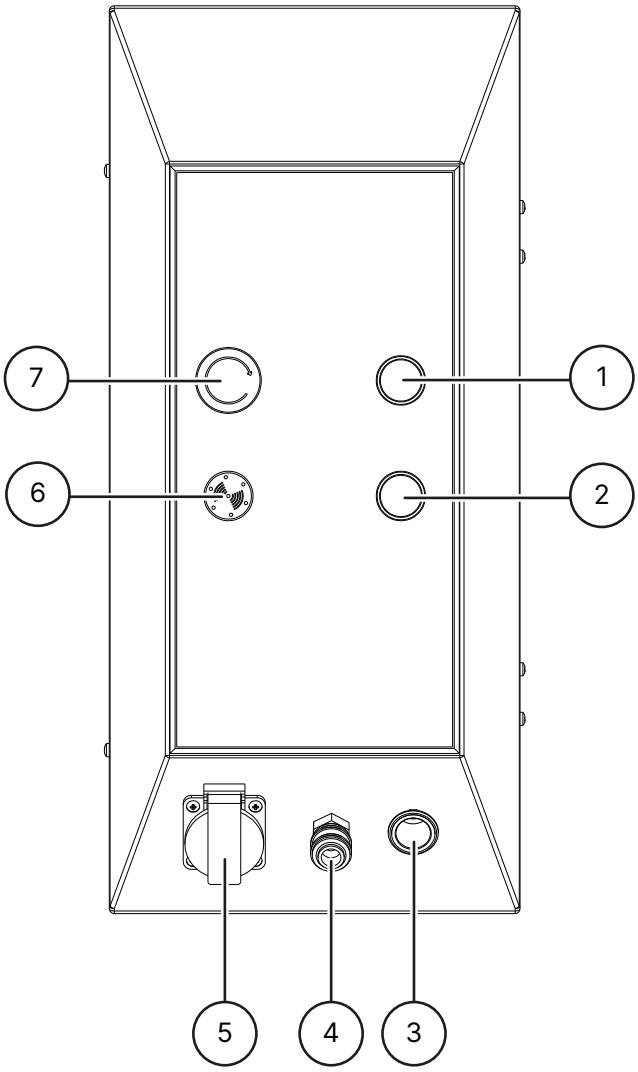

1 **Lift button**

to raise the lift

2 **Lower button**

to lower the lift completely (latches and lowering valve are opened)

3 **Vehicle socket 12V**

4 **ESSK valve socket**

5 **Built-in socket 1 x 230 V**

6 **Beeper**

Gives an acoustic and visual signal when the CE stop is reached

7 **Emergency stop button**

For switching off the lift in the event of problems

® Copyright ATH-Heinl GmbH & Co. KG / All rights reserved / Misprints and technical changes reserved
Release date: 27.07.2026 / Product manufacturer ATH-Heinl GmbH & Co. KG

1.4 Safety instructions

General safety instructions

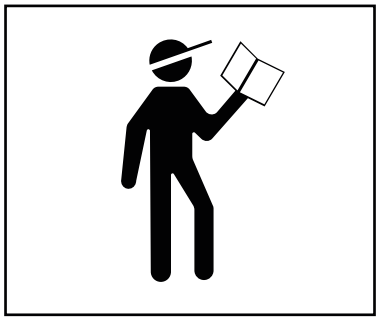

Read and understand the operating instructions before operating the lift.

Work on electrical components is only permitted to locally authorized electricians

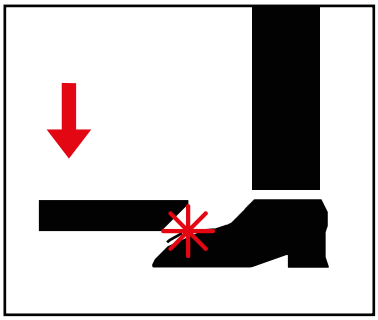

Leave the danger zone when lowering the lifting platform

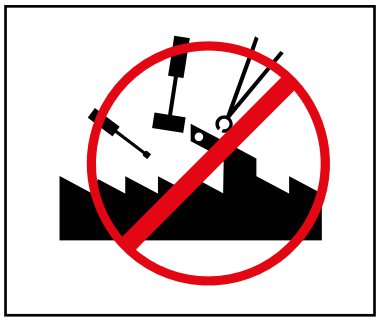

Modifications of any kind to the lifting platform are not permitted

Lifting platform must not be cleaned under running water

Do not use any paint-dissolving or highly aggressive cleaning agents

Product-specific safety instructions

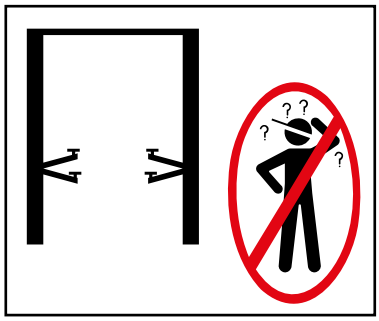

Lifting platform may only be operated by trained personnel

Only authorized persons are allowed to enter the danger zone

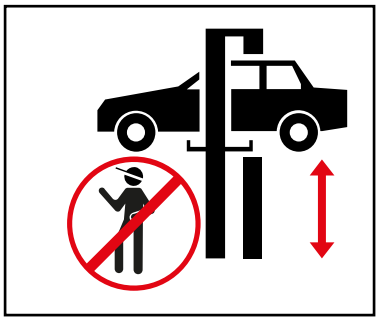

When lifting & lowering, the danger area must be kept clear

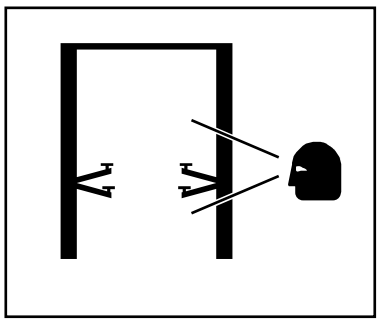

Proper maintenance and inspections are required to work safely

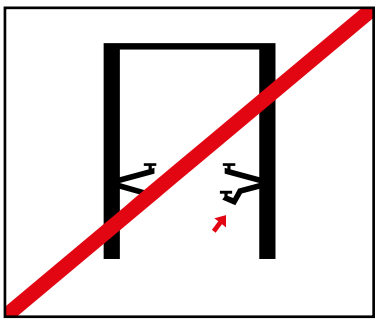

Do not work on damaged lifts

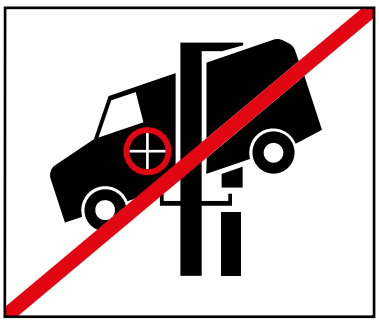

Ensure proper weight distribution of the vehicle

® Copyright ATH-Heinl GmbH & Co. KG / All rights reserved / Misprints and technical changes reserved
Release date: 27.07.2026 / Product manufacturer ATH-Heinl GmbH & Co. KG

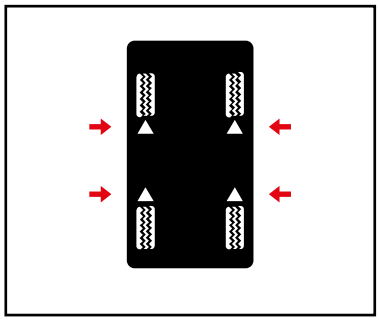

Use the vehicle manufacturer's specified lifting points and close all doors when lifting the vehicle

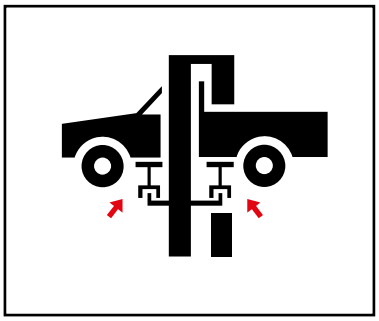

If necessary, use suitable adapters

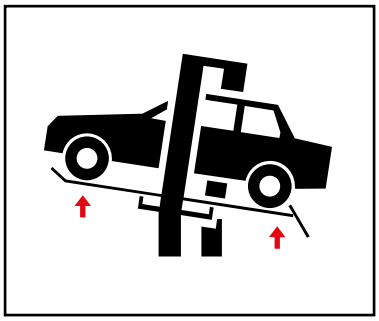

Adapters reduce the specified payload

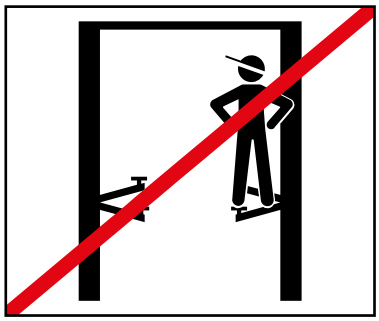

No objects or persons may be transported on the lifting platform, the support arms or on the vehicle to be lifted.

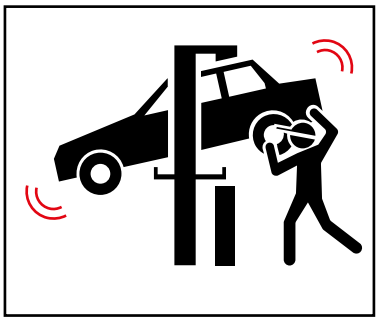

Avoid strong swinging movements on the lifted vehicle

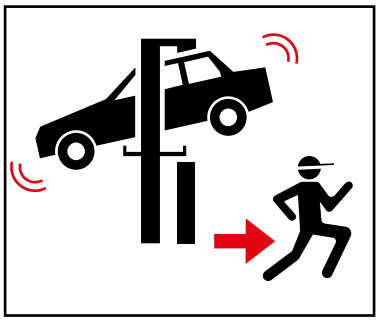

If there is a risk of a vehicle falling, leave the danger area immediately

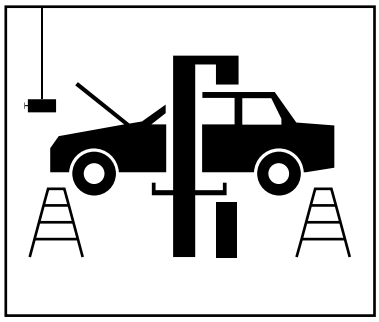

When installing or removing heavy objects, always use a safety device to prevent them from tipping over.

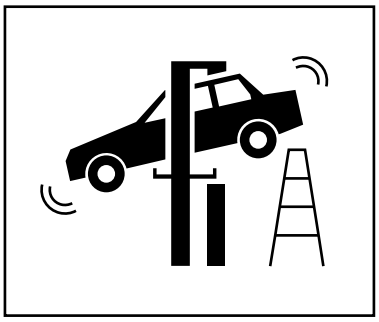

Watch out for obstacles when lowering

1.5 Technical data

Type	ATH Matrix Lift 2.65
Max. Load capacity	6500 kg
Time for lifting operation (1200 kg)	65 s
Time for lowering (1200 kg)	65 s
Electrical system	3/400V/50Hz
Motor	3.5 KW
Upstream fuse	3 C 16 A

® Copyright ATH-Heinl GmbH & Co. KG / All rights reserved / Misprints and technical changes reserved
Release date: 27.07.2026 / Product manufacturer ATH-Heinl GmbH & Co. KG

Type	ATH Matrix Lift 2.65
Connection cable	Min. 5 x 1.5mm²
Protection class	IP 54
Working pressure max [2]	250 bar
Recommended hydraulic oil	Summer (10° to 45°): HLP-D 32 ZFR Winter (below 10°): HLP-D 22 ZFR
Oil quantity	Approx. 22 l
Floor anchoring	Anchor rod M16x300 (item no. 090529) Injection mortar cartridge 300 ml (item no. 090526)
Quantity of anchors	14 pieces
Permissible sound value	≤ 75 dB
Weight	1822 kg

Type	ATH Matrix Lift 2.75XL
Max. Load capacity	7500 kg
Time for lifting operation (1200 kg)	65 s
Time for lowering (1200 kg)	65 s
Electrical system	3/400V/50Hz
Motor	3.5 KW
Upstream fuse	3 C 16 A
Connection cable	Min. 5 x 1.5mm²
Protection class	IP 54
Working pressure max [2]	250 bar
Recommended hydraulic oil	Summer (10° to 45°): HLP-D 32 ZFR Winter (below 10°): HLP-D 22 ZFR
Oil quantity	Approx. 22 l
Ground anchoring	Anchor rod M16x300 (item no. 090529) Injection mortar cartridge 300 ml (item no. 090526)
Anchor quantity	14 pieces
Permissible sound value	≤ 75 dB
Weight	2122 kg

Warning

[2] The factory-set working pressure is adjusted to the maximum nominal load. The pressure relief valve must not be tampered with.

Changing the setting can lead to serious damage.

® Copyright ATH-Heinl GmbH & Co. KG / All rights reserved / Misprints and technical changes reserved
Release date: 27.07.2026 / Product manufacturer ATH-Heinl GmbH & Co. KG

Note

If the specified nominal load cannot be raised, please contact our service team.

1.6 Load distribution

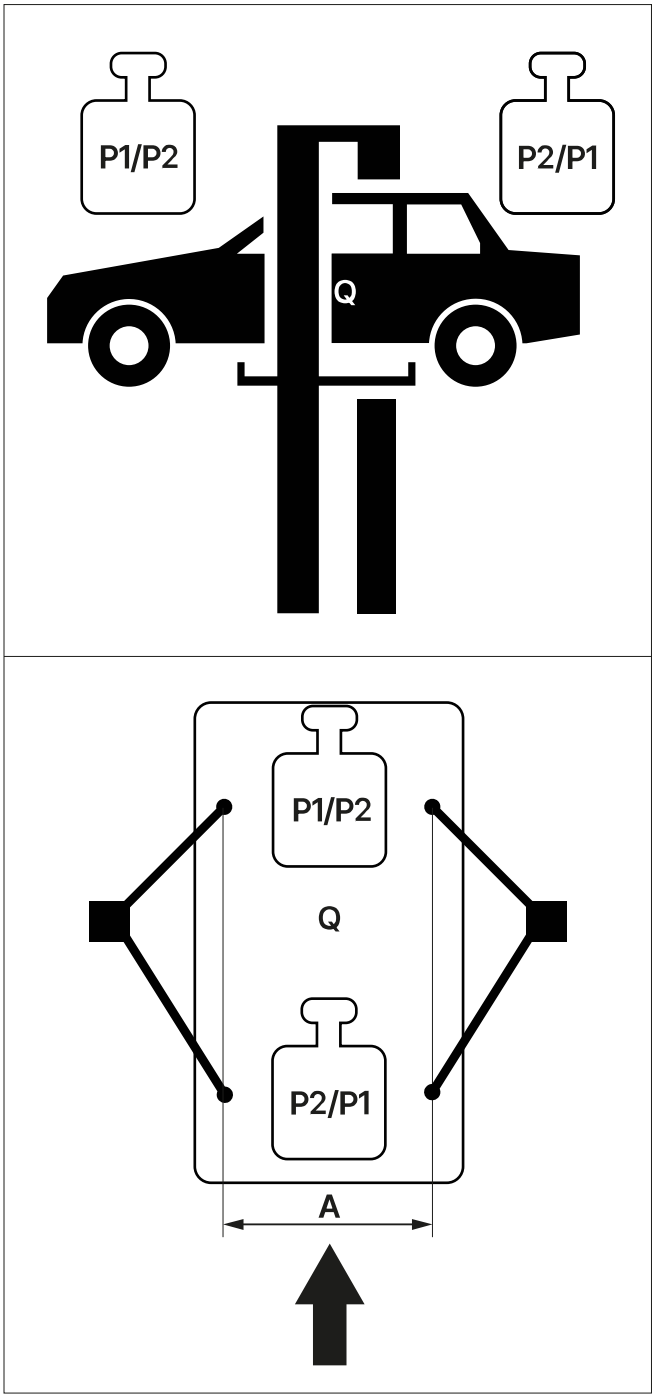

Load distribution > 3.5 t

® Copyright ATH-Heinl GmbH & Co. KG / All rights reserved / Misprints and technical changes reserved
Release date: 27.07.2026 / Product manufacturer ATH-Heinl GmbH & Co. KG

Q	Total vehicle weight
P1/P2	Max 1:3 x Q
P2/P1	Max 1:3 × Q
3/1	Load distribution
A[2]	Min. 1000 mm

Attention

[2] If the distance A is smaller, the lifting capacity of the lifting platform is reduced. In such cases and others not provided for in these instructions, consult the manufacturer.

Load Distribution ATH Matrix Lift 2.65 ATH Matrix Lift 2.75XL

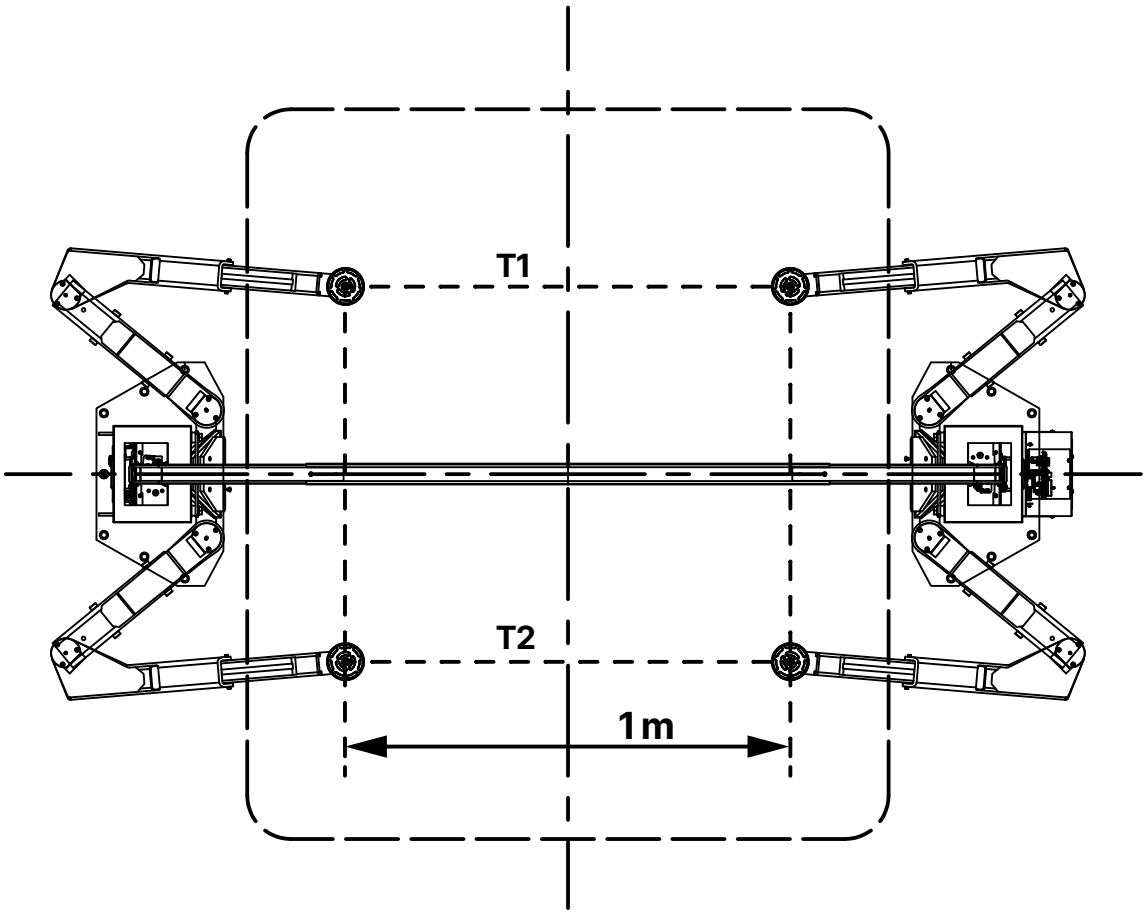

The maximum load must be evenly distributed over the four lifting points.

$T1 = 3/4\ T_{max}$

$T2 = 1/4\ T_{max}$

$T_{max} = T1 + T2$

® Copyright ATH-Heinl GmbH & Co. KG / All rights reserved / Misprints and technical changes reserved
Release date: 27.07.2026 / Product manufacturer ATH-Heinl GmbH & Co. KG

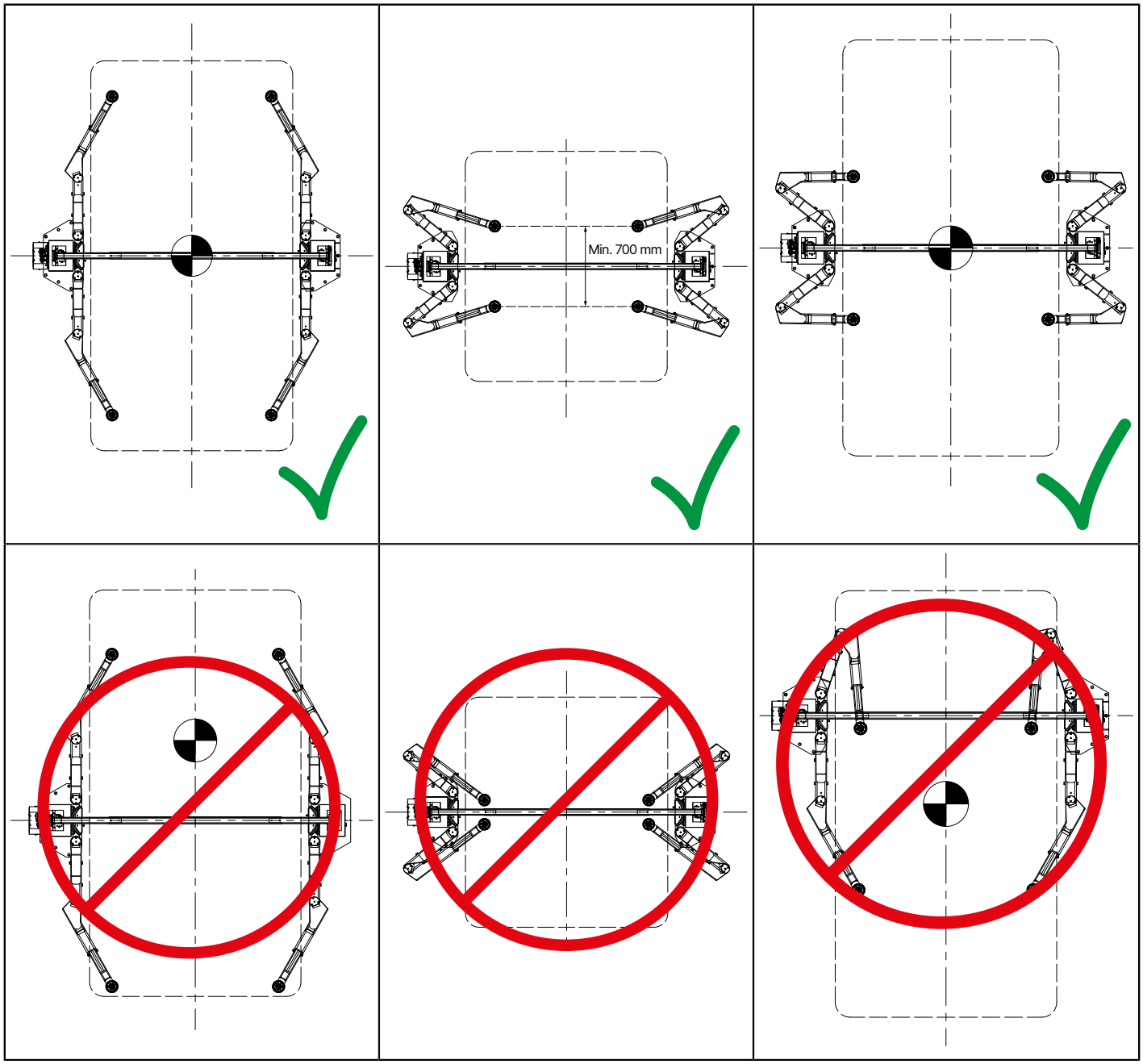

® Copyright ATH-Heinl GmbH & Co. KG / All rights reserved / Misprints and technical changes reserved
Release date: 27.07.2026 / Product manufacturer ATH-Heinl GmbH & Co. KG

1.7 Dimensioned drawing

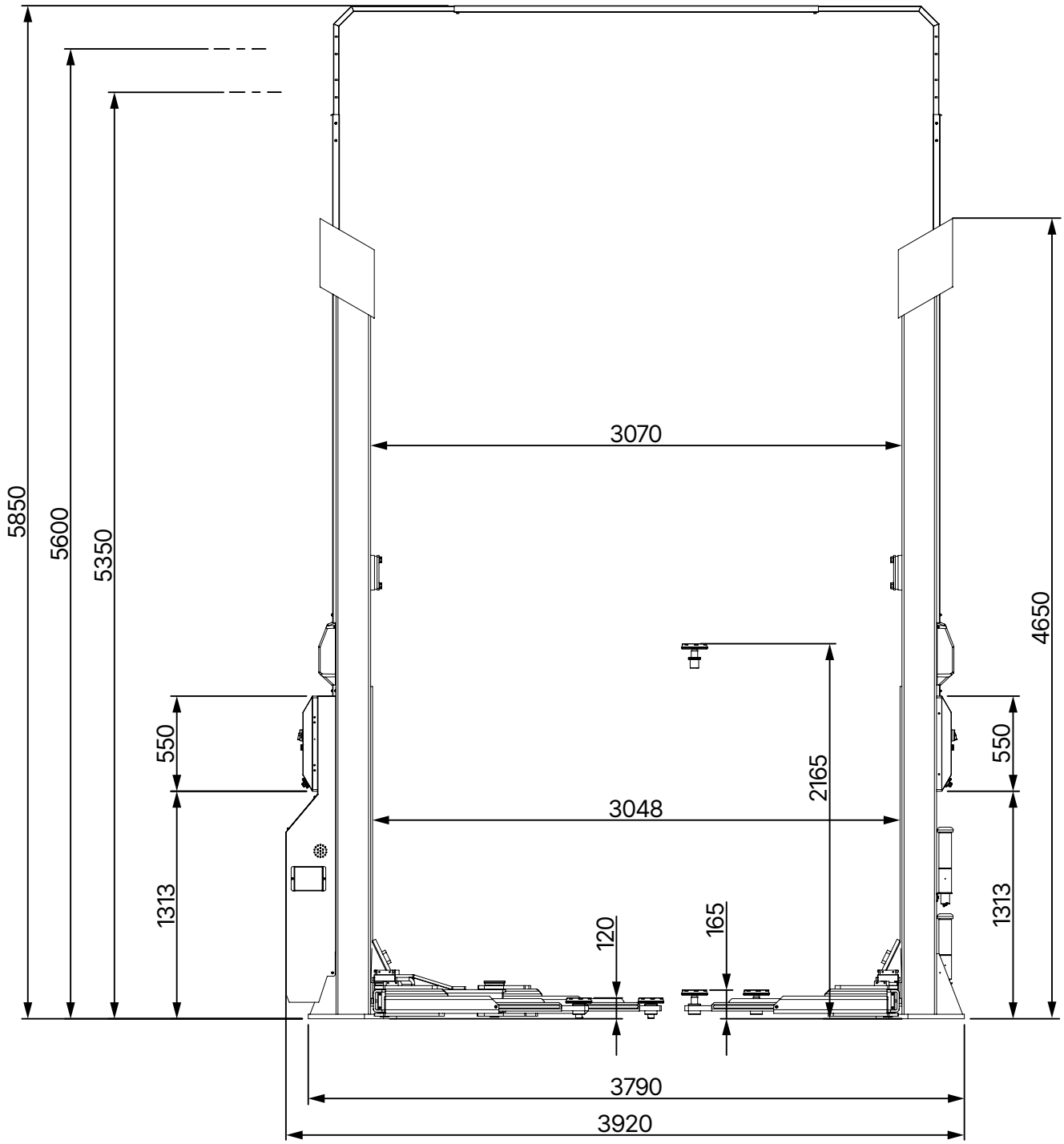

ATH Matrix Lift 2.65 sideways

® Copyright ATH-Heinl GmbH & Co. KG / All rights reserved / Misprints and technical changes reserved
Release date: 27.07.2026 / Product manufacturer ATH-Heinl GmbH & Co. KG

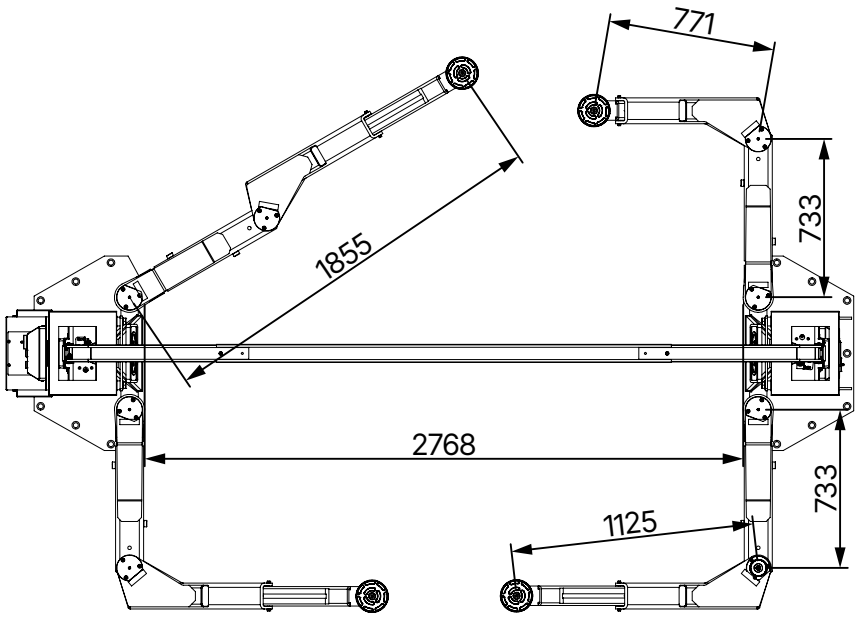

ATH Matrix Lift 2.65 top

® Copyright ATH-Heinl GmbH & Co. KG / All rights reserved / Misprints and technical changes reserved
Release date: 27.07.2026 / Product manufacturer ATH-Heinl GmbH & Co. KG

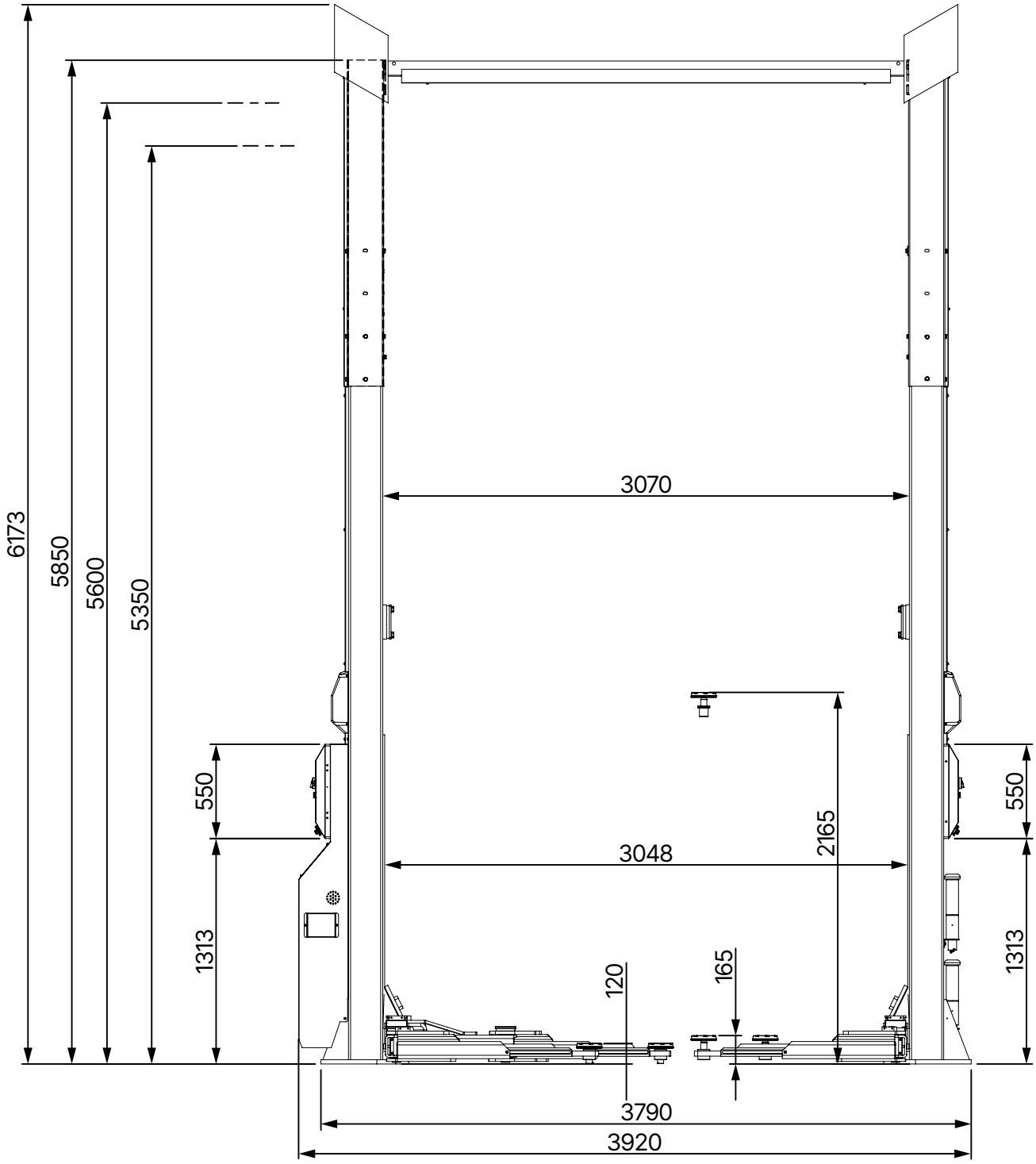

ATH Matrix Lift 2.75XL sideways

® Copyright ATH-Heinl GmbH & Co. KG / All rights reserved / Misprints and technical changes reserved
Release date: 27.07.2026 / Product manufacturer ATH-Heinl GmbH & Co. KG

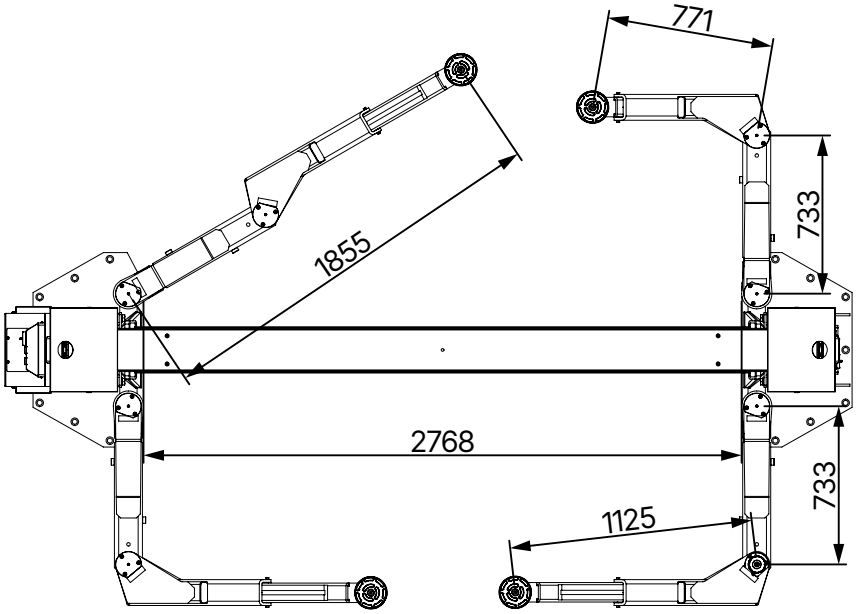

ATH Matrix Lift 2.75XL top

® Copyright ATH-Heinl GmbH & Co. KG / All rights reserved / Misprints and technical changes reserved
Release date: 27.07.2026 / Product manufacturer ATH-Heinl GmbH & Co. KG

2 INSTALLATION

The machine must be installed by authorized personnel in accordance with the instructions.

Note

The operating instructions (including protocol) are an important part of the machine or product.

Please keep it in a safe place!

The product must be inspected by a suitable and authorized company or institution after completion of assembly, handover, instruction if necessary, and subsequently at regular intervals in accordance with the regulations and legal provisions in force in the country of operation.

2.1 Transport and storage conditions

Always use suitable slinging, lifting or ground conveyors to transport and position the machine and pay attention to the center of gravity of the machine.

The machine should only be transported in its original packaging.

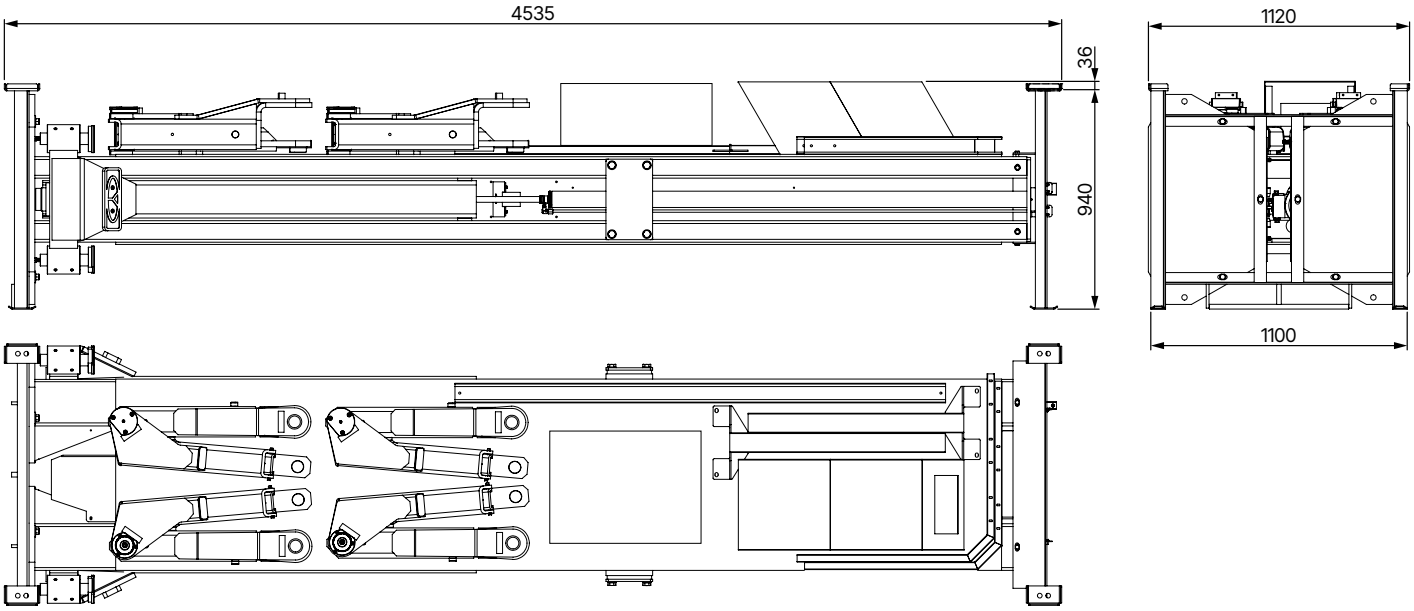

Machine data	ATH Matrix Lift 2.65
weight	1872 kg
width	1120 mm
length	4535 mm
height	976 mm
Storage temperature	-10 to +50°C

® Copyright ATH-Heinl GmbH & Co. KG / All rights reserved / Misprints and technical changes reserved
Release date: 27.07.2026 / Product manufacturer ATH-Heinl GmbH & Co. KG

Storage data	ATH Matrix Lift 2.75XL
weight	2272 kg
width	1120 mm
length	4535 mm
height	976 mm
Storage temperature	-10 to +50°C

Transport and storage instructions

Attention

Lift carefully and only move the load with suitable tools that are in perfect condition.

Attention

Avoid unexpected elevations and jolting movements. Take care on uneven surfaces, crossways, etc.

2.2 Unpacking the machine

- Remove the top cover of the packaging and make sure that no damage has been caused during transportation. In the event of damage, inform the dealer immediately.
- Remove the securing bolt to remove the machine from the pallet/frame. To lift the machine down from the pallet/frame, use a suitable lifting device (possibly with sling rope).

Danger

The removed packaging parts can pose a danger to children and animals.

This can result in serious injury or even death.

Keep the removed packaging parts in a collection point that is inaccessible to children and animals until they are disposed of.

2.3 Scope of delivery

- Frame with main pillar and secondary pillar

  Already pre-assembled:
  - Hydraulic unit
  - Control panels on both columns
  - 2x bracket for elevations
- 2x column extensions
- Cross beam

® Copyright ATH-Heinl GmbH & Co. KG / All rights reserved / Misprints and technical changes reserved
Release date: 27.07.2026 / Product manufacturer ATH-Heinl GmbH & Co. KG

- 4x articulated support arm
- 2x column covers
- Accessory box with small parts
- Support plate raisers 140 mm (set x 4 pcs.) (art. no.: HSE0109)
- Support plate extensions 210 mm (set x 4 pcs.) (art. no.: HSE0110)
- "U" adapter (set x 4 pcs.) (item no.: HSE0111)

Optional accessories

- LED lighting kit (1 set = 4 pcs.)

2.4 Location

The machine should be kept away from flammable and explosive materials, as well as from sunlight and intense light. The machine should also be placed in a well-ventilated place.

The machine should be installed on sufficiently solid ground, if necessary according to the minimum requirements of the specifications in the foundation plan.

When selecting the installation site, the guidelines and instructions of the accident prevention regulations and the workplace regulations must be observed in addition to the ground conditions.

If the unit is to be installed on a floor slab, its sufficient load-bearing capacity must be checked. In general, it is recommended that a building expert be consulted for an assessment when installing the machine on floor ceilings.

The machine is only to be installed and used inside closed rooms. It does not have appropriate safety equipment (e.g. IP protection, galvanized design) for outdoor use.

Temperature	5 - 50°C
Sea level	< 1500m
Humidity	50% at 40°C - 90% at 20°C

® Copyright ATH-Heinl GmbH & Co. KG / All rights reserved / Misprints and technical changes reserved
Release date: 27.07.2026 / Product manufacturer ATH-Heinl GmbH & Co. KG

Location Minimum distances

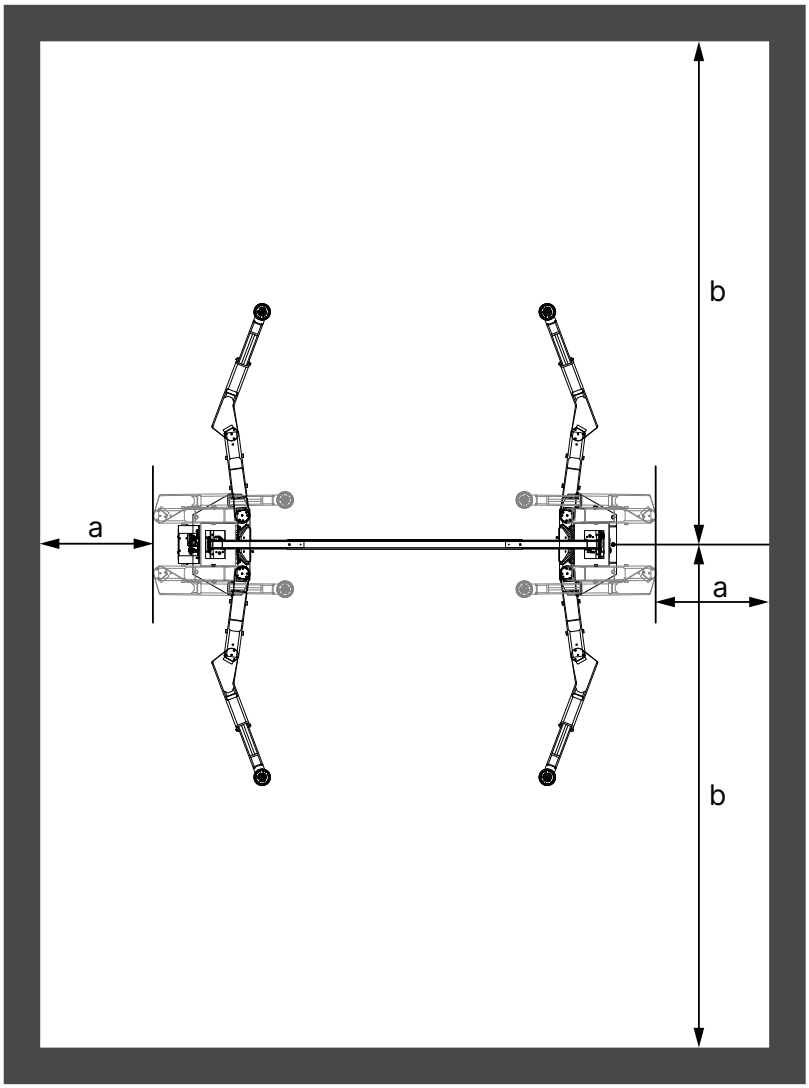

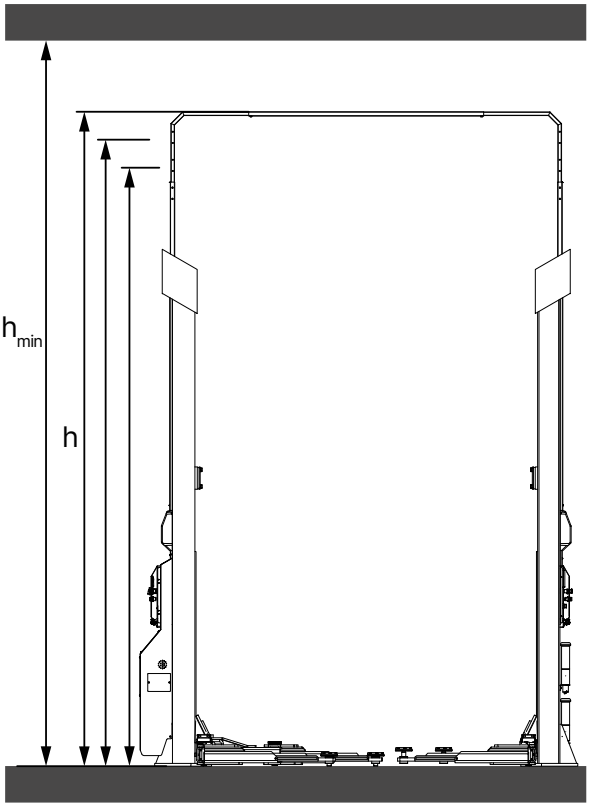

a	1000 mm
b	4500 mm
h_{min}	h + 300 mm

2.5 Fastening

Warning

General and local regulations must be observed when installing the device.

These steps should therefore only be carried out by a trained specialist.

The machine must be set up and secured on a sufficiently firm surface, if necessary in accordance with the minimum requirements specified in the "Foundation plan" and secured.

The machine must be fastened at the intended points with suitable fastening material, if specified.

® Copyright ATH-Heinl GmbH & Co. KG / All rights reserved / Misprints and technical changes reserved
Release date: 27.07.2026 / Product manufacturer ATH-Heinl GmbH & Co. KG

When selecting the installation location, the guidelines and instructions of the accident prevention regulations and the workplace regulations must be observed in addition to the floor conditions.

When installing on storey ceilings, their sufficient load-bearing capacity must be checked. It is generally recommended that a building expert be consulted for an expert opinion when installing on storey ceilings.

2.6 Electrical connection

Attention

The general and local regulations must be observed. Therefore, this step may only be carried out by a trained specialist.

Pay attention to the necessary supply line.

The connection should be made according to the product with a CEE plug, 5-pin, 400V/16A.

Voltage deviations should not exceed 0.9 - 1.1 times the nominal voltage range and frequency deviations should not exceed 0.99 - 1.01 times the frequency range. To be able to guarantee this, necessary protective measures must be taken.

At the end of the work, the direction of rotation of the motor must be checked.

2.7 Pneumatic connection

Attention

For all pneumatic systems, a compressed air maintenance unit (sometimes included in the scope of delivery) must be installed between the supply line and the system.

The air pressure of the supply line must at least "Technical data" correspond.

The correct setting of the compressed air maintenance unit must be checked.

The compressed air maintenance unit must be serviced at regular intervals.

The maximum or minimum pressure ensures proper function without possible damage.

2.8 Hydraulic connection

Before the system is put into operation or operated with oil for the first time, the following must be observed with regard to optimum, trouble-free and virtually air-free operation:

- All hydraulic lines must be connected and tightened in accordance with the hydraulic diagram and, if applicable, the hose designation.
- All hydraulic lines and cylinders must be vented according to the hydraulic plan or hose designation.

® Copyright ATH-Heinl GmbH & Co. KG / All rights reserved / Misprints and technical changes reserved
Release date: 27.07.2026 / Product manufacturer ATH-Heinl GmbH & Co. KG

- In order to ensure the proper and safe functioning of the system and the hose lines used, it is essential to ensure that the hydraulic fluids used comply with the specific specifications and recommendations of the manufacturer.
- Media used that do not meet the specific requirements or are contaminated will damage the entire hydraulic system, shorten the service life of the hydraulic systems used and lead to the exclusion of liability and warranty.

Note

It is also possible to contaminate the system by refilling it with oil

The minimum requirement and minimum oil quantity must be checked or produced.

2.9 Assembly

Note

These instructions are not to be regarded as assembly instructions; they only provide information and assistance for competent and skilled fitters.

Warning

Appropriate clothing and individual protective equipment must be worn for the following work.

Caution

Incorrect assembly and settings will result in exclusion of liability and warranty.

Partially pre-assembled machines must be inspected, instructed and accepted by a competent person before commissioning.

Assembly of machines must be carried out by a skilled and qualified person.

Assembly kits

In order to be optimally prepared for the assembly and maintenance of our products, we recommend our assembly kits:

Mounting kit for ATH Matrix Lift

Item no.: 090598

No.	Item no.	Description	Quantity
1	090527	Anchor rod M16 x 250 (10 pieces)	2
2	090526	Injection mortar cartridge 300 ml	4
3	90536	Hydraulic oil HLPD 32 10 liter ZFR	2

® Copyright ATH-Heinl GmbH & Co. KG / All rights reserved / Misprints and technical changes reserved
Release date: 27.07.2026 / Product manufacturer ATH-Heinl GmbH & Co. KG

No.	Item no.	Description	Quantity
4	90534	ATH HP protective wax	2
5	90530	Grease in 400g cartridge	1
6	90538	ATH HP Brake Cleaner 500 ml	1
7	90535	ATH HP adhesive grease	1
8	90539	ATH HP Universal spray oil 400 ml	1
9	90541	ATH HP Silicone spray 400 ml	1
10	90542	ATH HP paint spray RAL7016	1
11	90543	ATH HP spray paint black gloss	1

2.9.1 Installation of the ATH Matrix Lift 2.65

Determining the location and positioning the lift

- Determine the installation location and direction of access. Observe the required clearances and room height see "Location Minimum distances".
- Check the ground conditions and slope see "Foundation plan".
- Ensure correct side selection for the power supply (compressed air, electricity, etc.)
- Mark the position of the columns on the floor and obtain approval from the customer.

Setting up and aligning the lifting columns

1. Before setting up the columns, attach the column raisers.

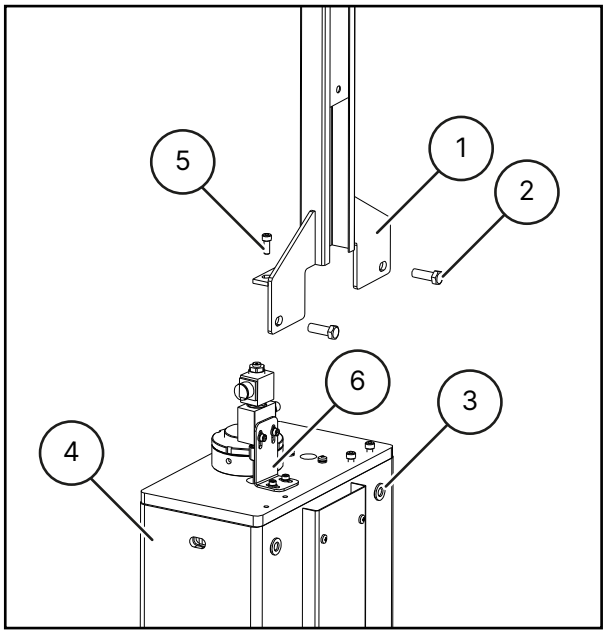

1 Column extension

2 M12x35 screw

3 M12 washer

4 Column

5 M8x20 screw

6 Mounting bracket for control valve

® Copyright ATH-Heinl GmbH & Co. KG / All rights reserved / Misprints and technical changes reserved
Release date: 27.07.2026 / Product manufacturer ATH-Heinl GmbH & Co. KG

- Remove the column extension from the packaging, taking care not to damage the paintwork.
- Select the height you require from the 3 height settings (final height 5850 mm, 5600 mm, 5350 mm).
- Place the column extension on the column and secure it in the desired position with M12 washers and M12x35 screws.
- Tighten the screws carefully.

2. Fit the mounting brackets to the base of the columns to make it easier and safer to set up the columns using the resulting straight tilting edge.

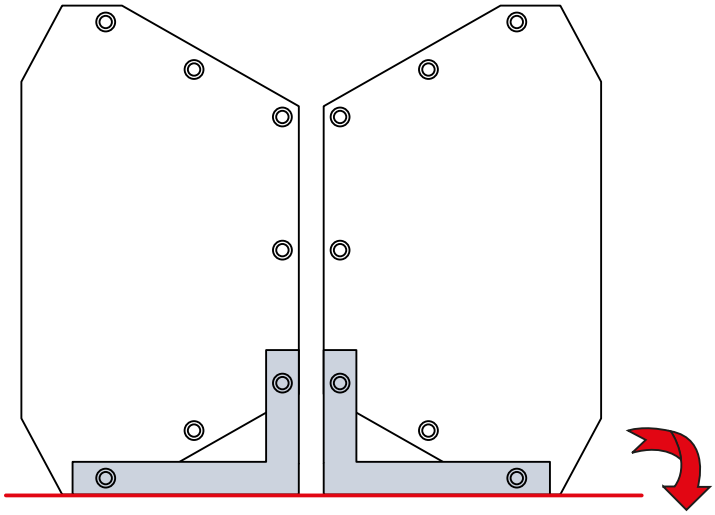

3. Remove the mounting brackets as soon as the columns have been erected.

4. Position the first column according to the markings, align it, and secure the column with a wall anchor (A). Be sure to observe "Instructions for drilling the holes"

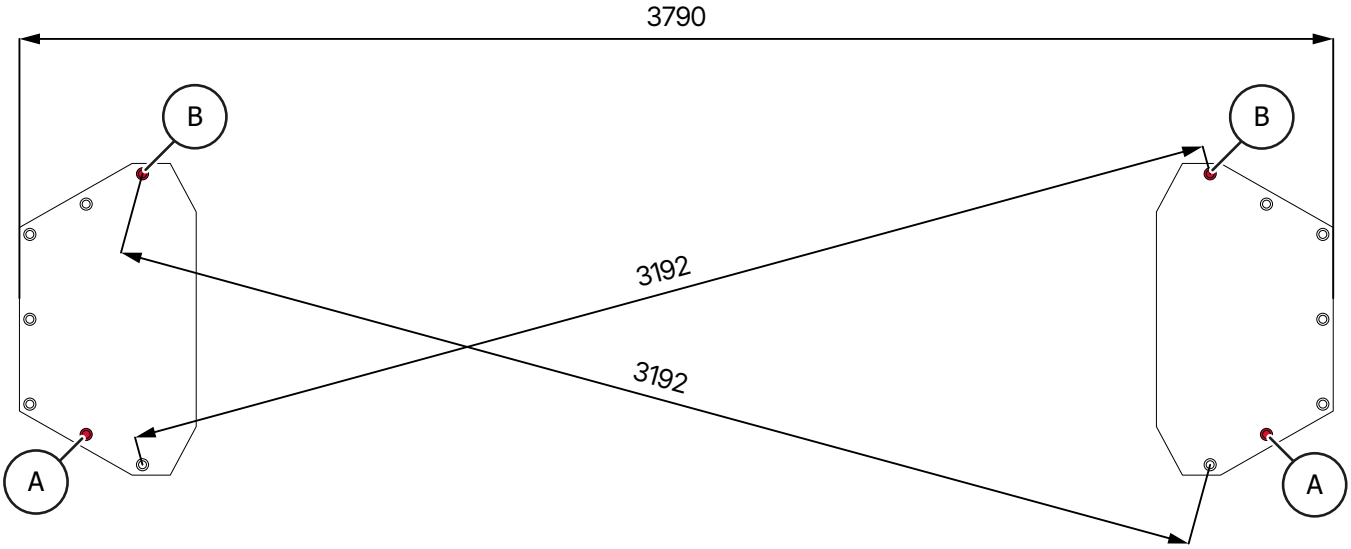

5. Set up the second column with the appropriate spacing and alignment and secure it with a dowel (A).

6. Then align the lifting columns in both directions as indicated below, using washers or shims if necessary.

® Copyright ATH-Heinl GmbH & Co. KG / All rights reserved / Misprints and technical changes reserved
Release date: 27.07.2026 / Product manufacturer ATH-Heinl GmbH & Co. KG

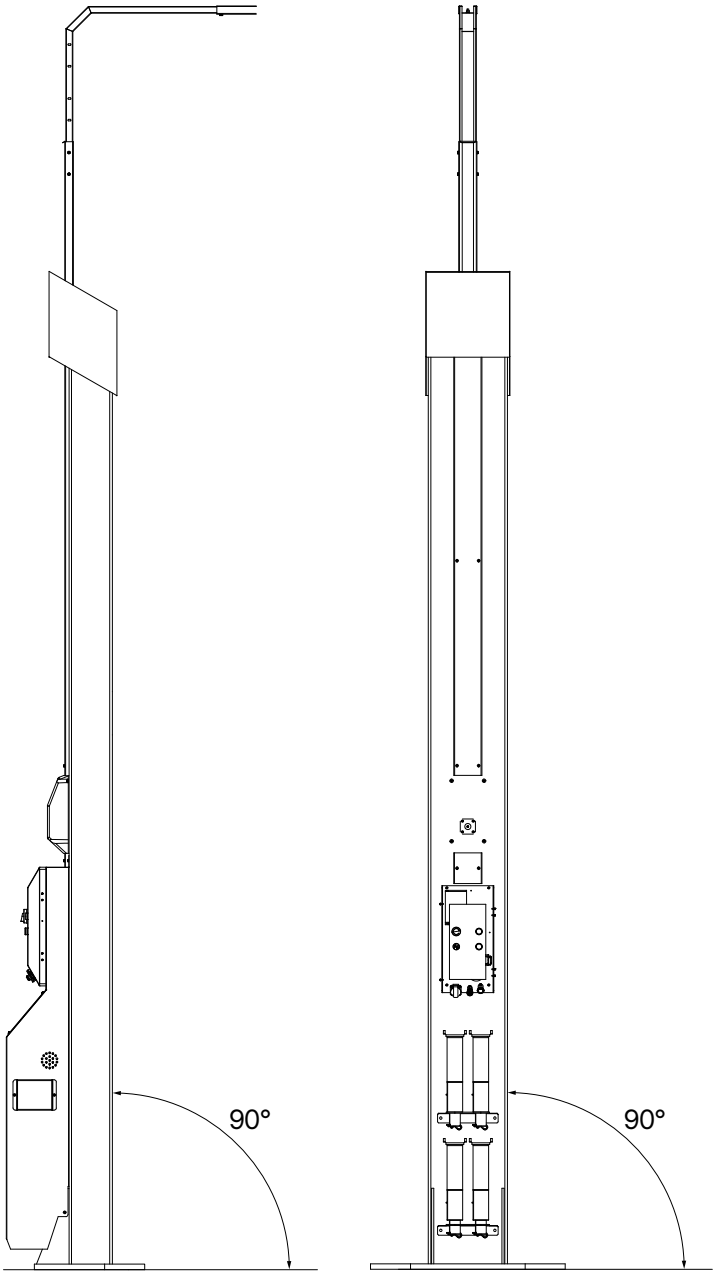

Installation angle ATH Matrix Lift 2.65

® Copyright ATH-Heinl GmbH & Co. KG / All rights reserved / Misprints and technical changes reserved
Release date: 27.07.2026 / Product manufacturer ATH-Heinl GmbH & Co. KG

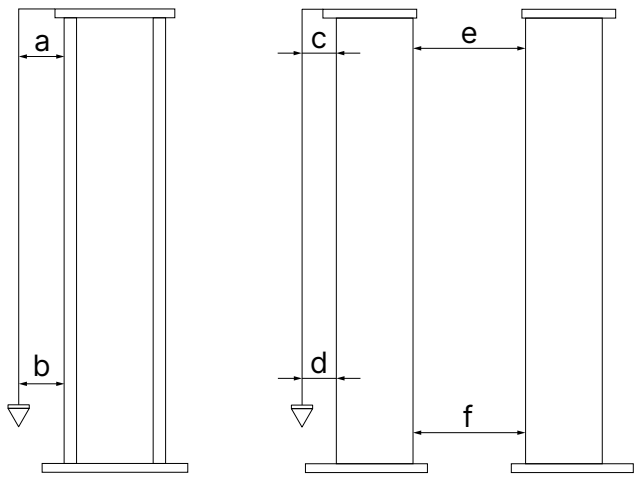

a < 10mm	c < 10mm	e < // 13,6mm
b < 10mm	d < 10mm	f < // 13,6mm

7. Check that the column is plumb.
8. After aligning the columns, secure each column with a 2nd dowel. (B) secure each column.
9. After setting up the columns, check the distance between them by attaching the crossbar before further dowelling.

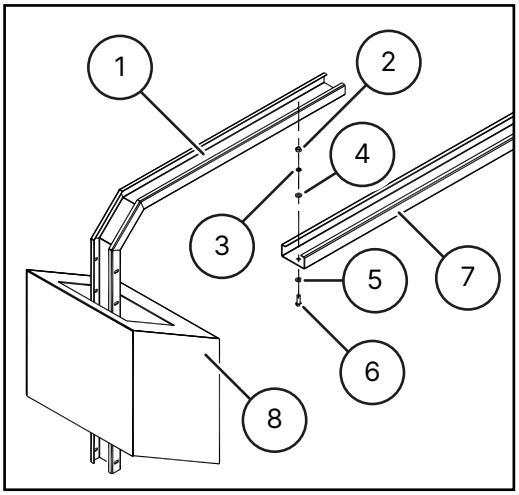

1	Raising the posts	2	Nut M8
3	Snap ring D.8	4	Washer D.8
5	Washer D.8	6	M8x25 bolt
7	Crossbar	8	Column cover

- Slide the center piece of the crossbar into the already mounted column elevations.
- Connect everything with the accessories supplied. Do not tighten the screws yet!
- Adjust the width of the cross bar taking into account the column installation angle and tighten the screws of the cross bar.

® Copyright ATH-Heinl GmbH & Co. KG / All rights reserved / Misprints and technical changes reserved
Release date: 27.07.2026 / Product manufacturer ATH-Heinl GmbH & Co. KG

10. After fitting the crossbar, check all alignment points again, fit the remaining dowels and tighten to the specified torque after the required curing time.

11. Remove the outer covers on both columns so that you can then fit the hoses and cables.

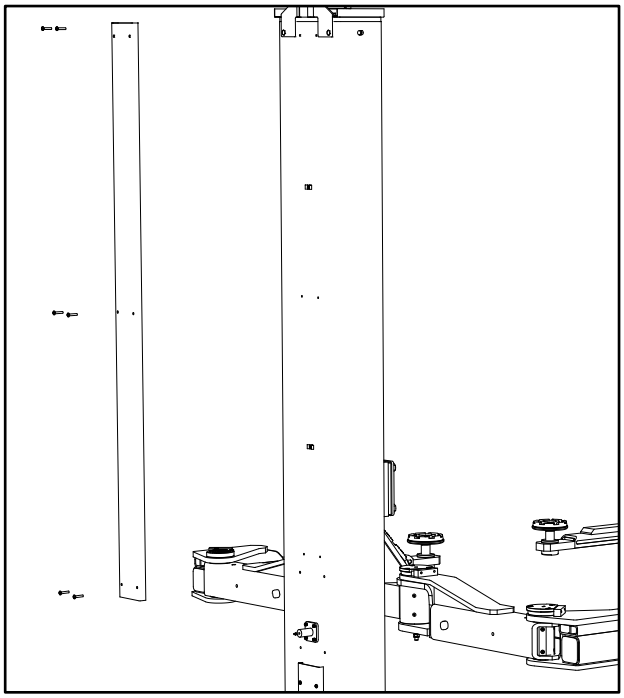

2.9.2 Installation of the ATH Matrix Lift 2.75XL

Determining the location and positioning the lift

- Determine the installation location and direction of access. Observe the required clearances and room height see "Location Minimum distances".
- Check the ground conditions and slope see "Foundation plan".
- Ensure correct side selection for the power supply (compressed air, electricity, etc.)
- Mark the position of the columns on the floor and obtain approval from the customer.

Positioning and aligning the lifting columns

1. Before setting up the columns, attach the column raisers.

® Copyright ATH-Heinl GmbH & Co. KG / All rights reserved / Misprints and technical changes reserved
Release date: 27.07.2026 / Product manufacturer ATH-Heinl GmbH & Co. KG

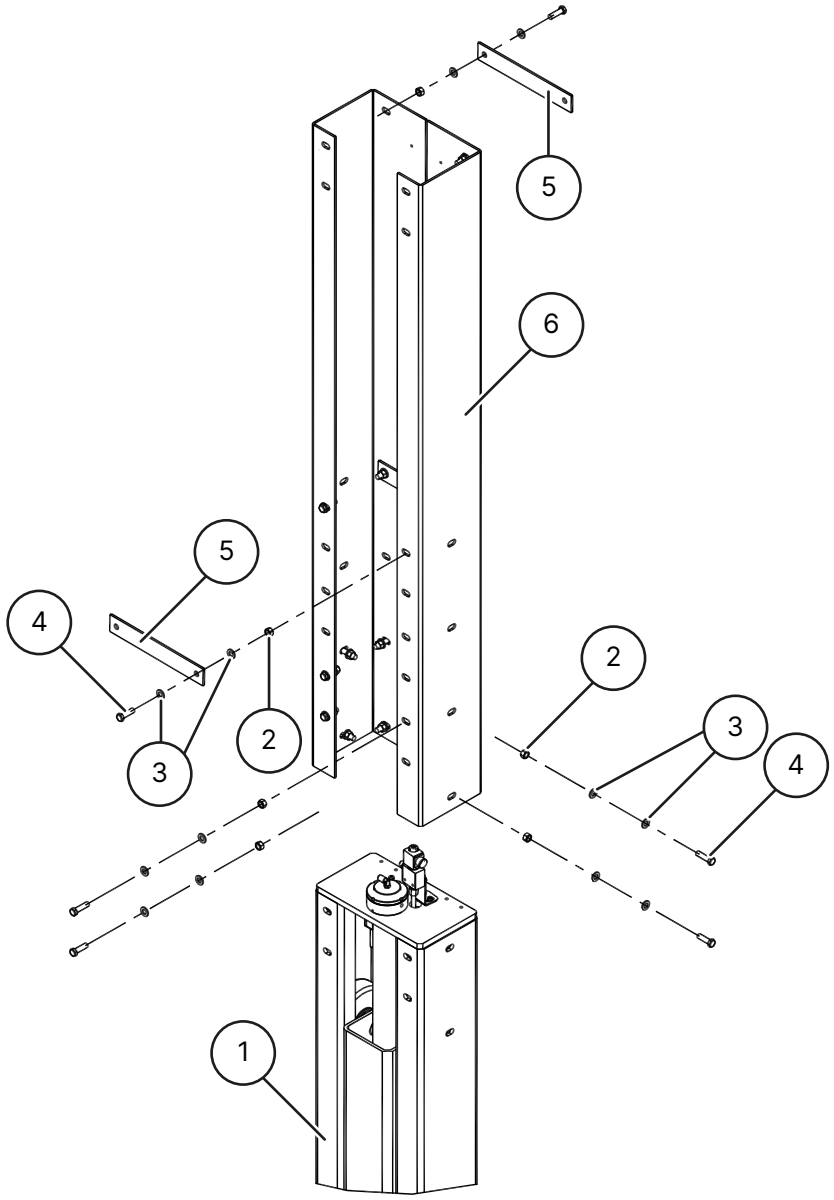

1	Column	2	M12 nut
3	Washer D 12	4	M12x45 bolt
5	Plate	6	Column extension

- Remove the column extension from the packaging, taking care not to damage the paintwork.
- Select the height setting you require from the 3 height settings (end height crossbar 5850 mm, 5600 mm, 5350 mm).
- Place the post extension on the post and secure it in the desired position using washers D12, nuts M12 and bolts M12x45.
- Tighten the screws carefully.

2. Fit the mounting brackets to the base of the columns to make it easier and safer to set up the columns using the resulting straight tilting edge.

® Copyright ATH-Heinl GmbH & Co. KG / All rights reserved / Misprints and technical changes reserved
Release date: 27.07.2026 / Product manufacturer ATH-Heinl GmbH & Co. KG

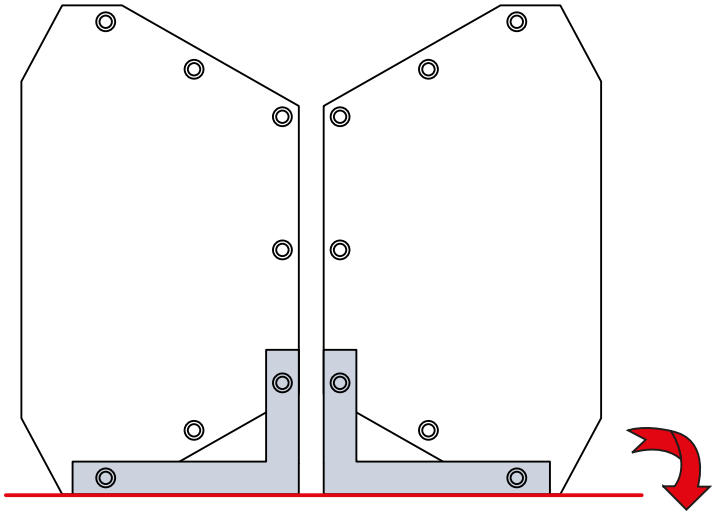

3. Remove the mounting brackets as soon as the columns have been erected.

4. Position the first column according to the markings, align it, and secure the column with a wall anchor (A) .
   Be sure to observe "Instructions for drilling the holes"

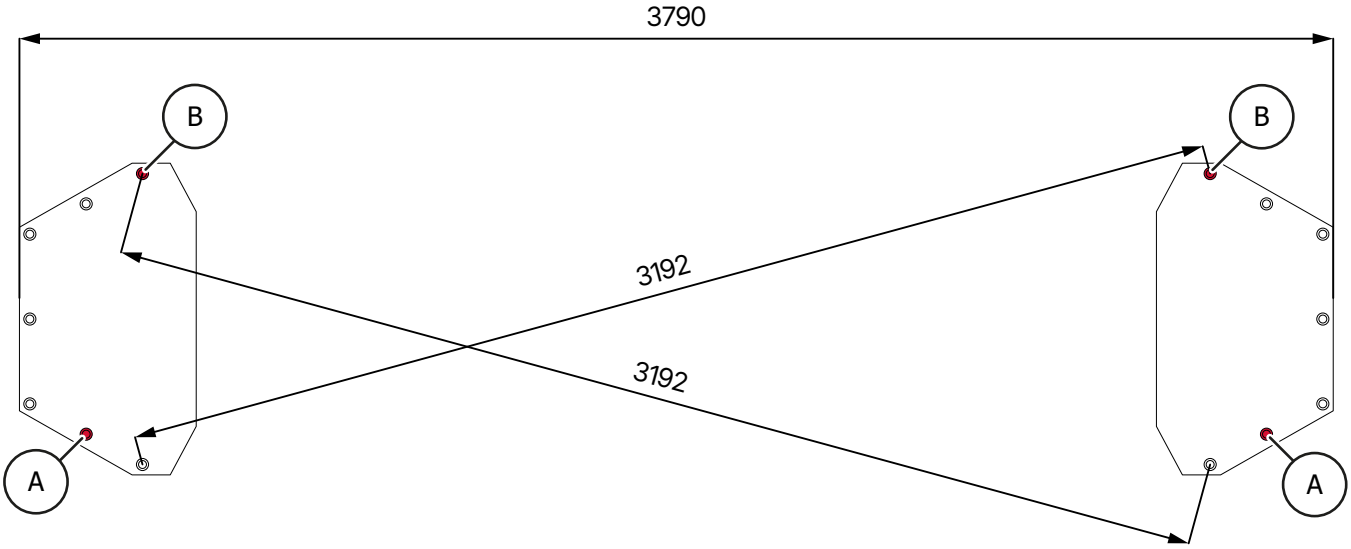

5. Set up the second column with the appropriate spacing and alignment and secure it with a dowel (A).

6. Then align the lifting columns in both directions as indicated below, using washers or shims if necessary.

® Copyright ATH-Heinl GmbH & Co. KG / All rights reserved / Misprints and technical changes reserved
Release date: 27.07.2026 / Product manufacturer ATH-Heinl GmbH & Co. KG

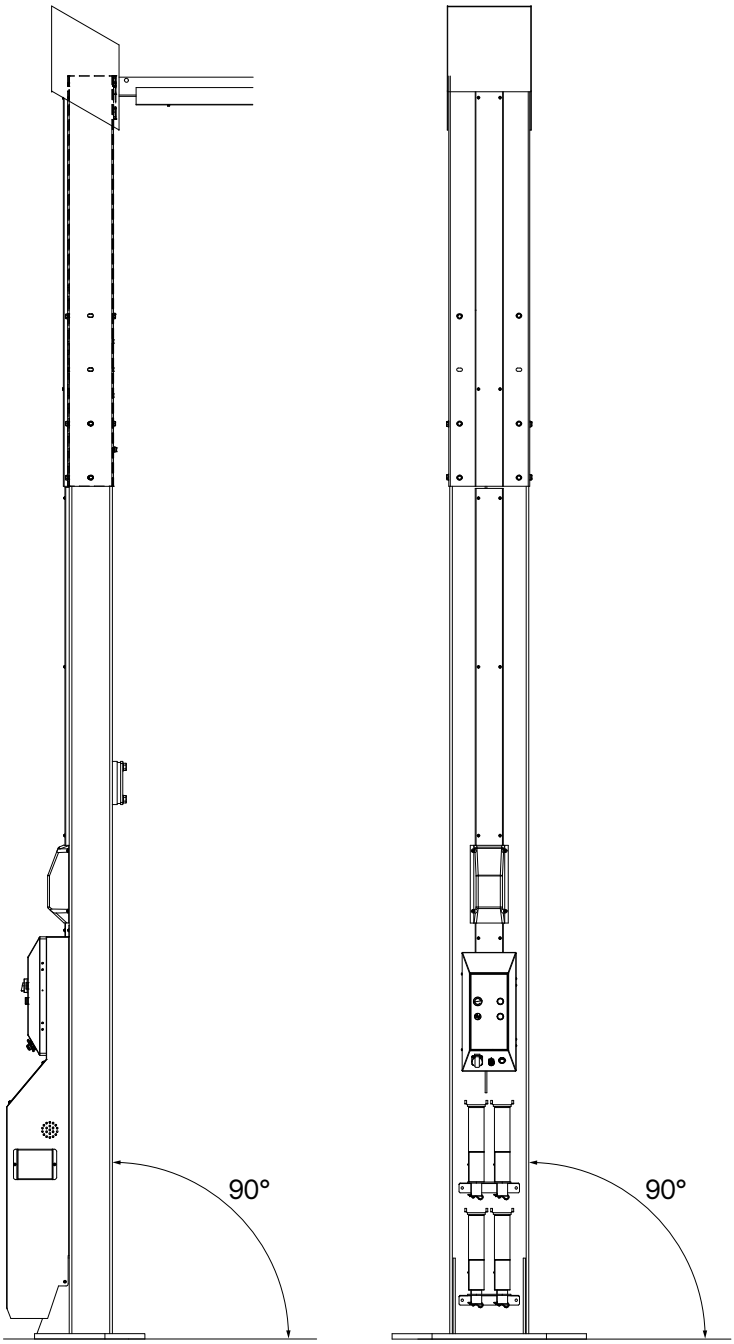

Installation angle ATH Matrix Lift 2.75XL

® Copyright ATH-Heinl GmbH & Co. KG / All rights reserved / Misprints and technical changes reserved
Release date: 27.07.2026 / Product manufacturer ATH-Heinl GmbH & Co. KG

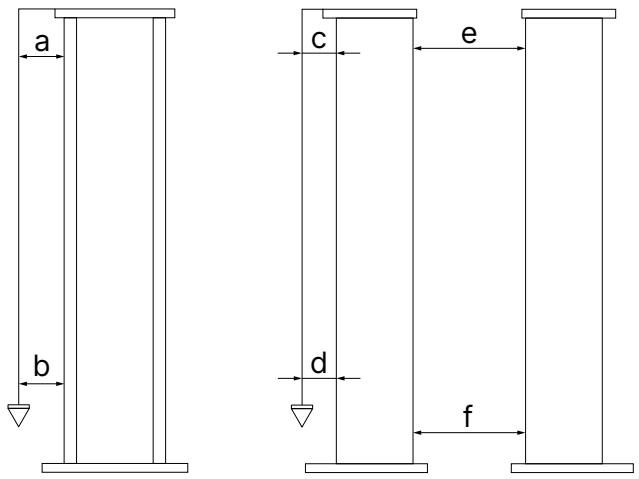

a < 10mm	c < 10mm	e < // 13,6mm
b < 10mm	d < 10mm	f < // 13,6mm

7. Check that the column is plumb.

8. After aligning the columns, secure each column with a 2nd dowel. (B) secure each column.

Caution

If you do not observe the curing time of the injection mortar, the columns may fall over despite being dowelled.

Observe the curing time of the injection mortar before carrying out further work steps.

9. After setting up the columns, check the distance between them by attaching the crossbar before further dowelling.

® Copyright ATH-Heinl GmbH & Co. KG / All rights reserved / Misprints and technical changes reserved
Release date: 27.07.2026 / Product manufacturer ATH-Heinl GmbH & Co. KG

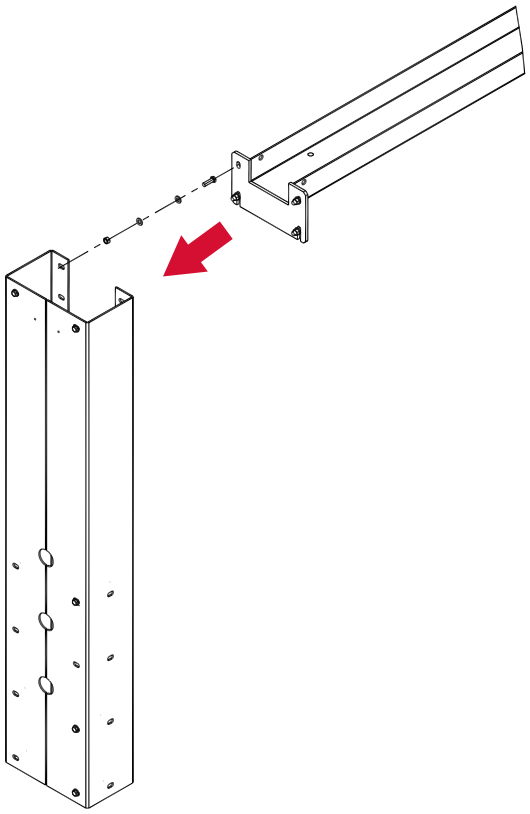

- Screw one part of the crossbar at a time to the column elevations using the accessories supplied (nuts M12, washers D.12 and screws M12x40).

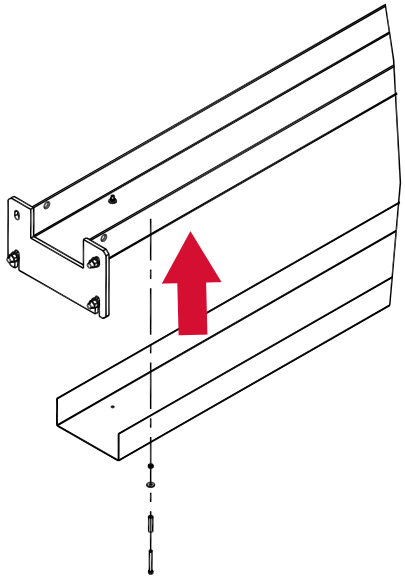

- Insert the two parts of the crossbar into each other and screw the parts together (nuts M12, washers D.12 and screws M12x40).

10. After fitting the crossbar, check all alignment points again, fit the remaining dowels and tighten to the specified torque after the required curing time.

® Copyright ATH-Heinl GmbH & Co. KG / All rights reserved / Misprints and technical changes reserved
Release date: 27.07.2026 / Product manufacturer ATH-Heinl GmbH & Co. KG

11. Remove the outer covers on both columns so that you can then fit the hoses and cables.

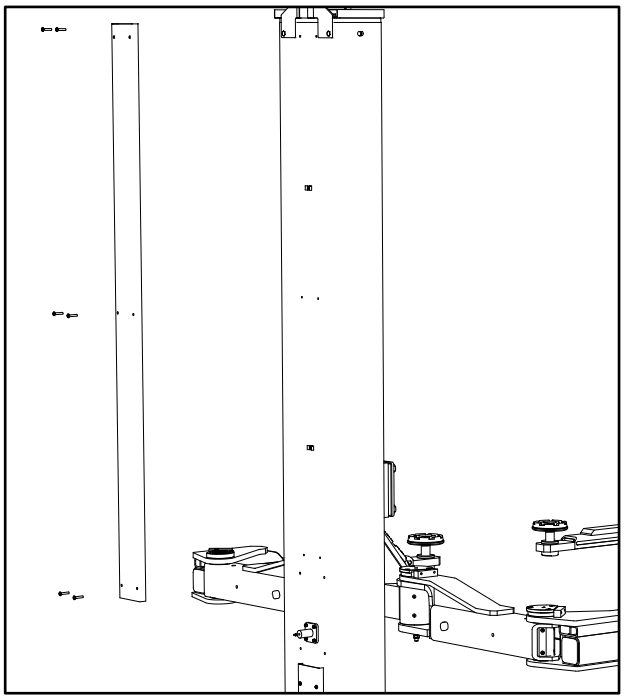

2.9.3 Foundation plan

Attention

Do not install the lifting platform on asphalt or soft screed. There must be no expansion joints or cracks that would interrupt the continuity of the reinforcement. The load-bearing capacity of suspended ceilings must be checked by the operator.

The function of the lifting platform may be impaired if it stands at an angle.

Observe the specified concrete quality and hardening time

Concrete quality	C25/30
Hardening time of concrete	Min. 20 days

The foundation plan below shows the standard. For more specific cases, please contact our technical service.

® Copyright ATH-Heinl GmbH & Co. KG / All rights reserved / Misprints and technical changes reserved
Release date: 27.07.2026 / Product manufacturer ATH-Heinl GmbH & Co. KG

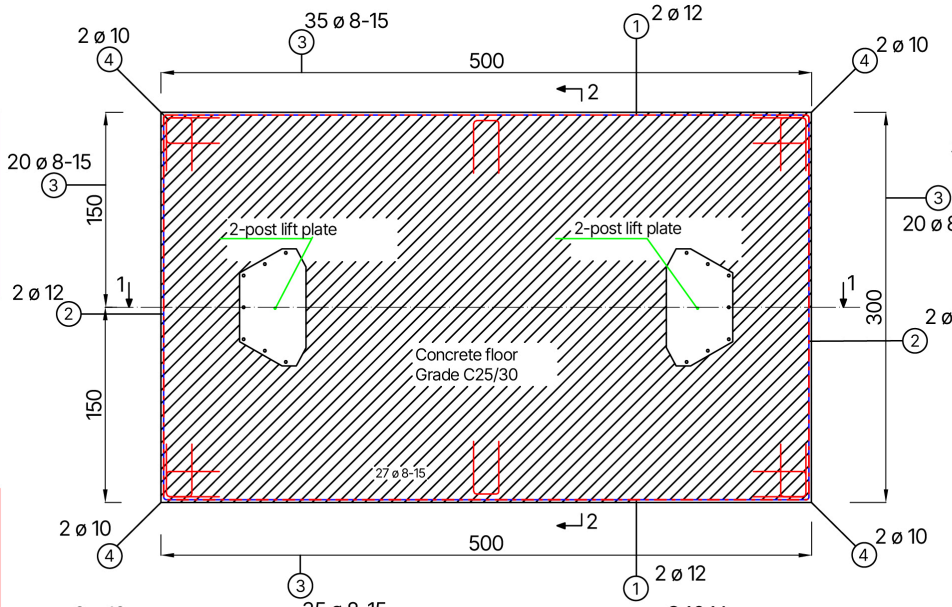

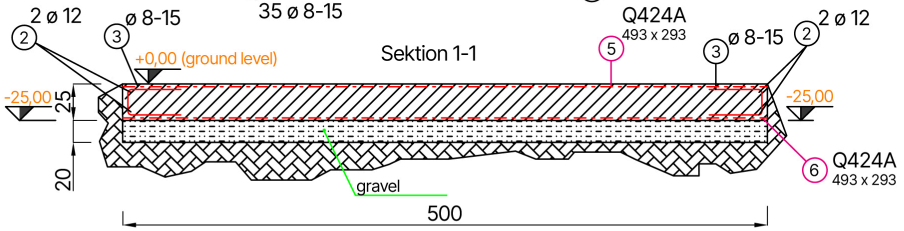

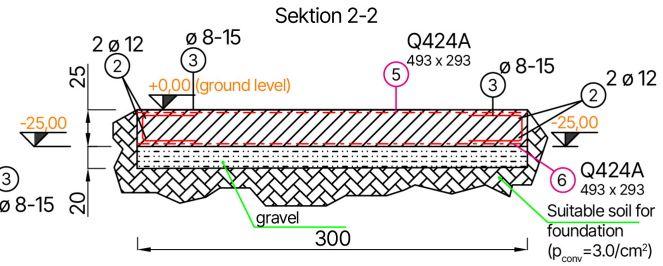

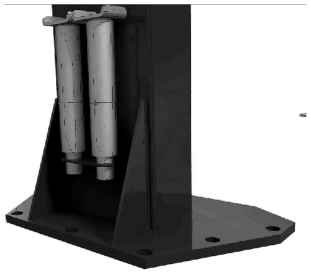

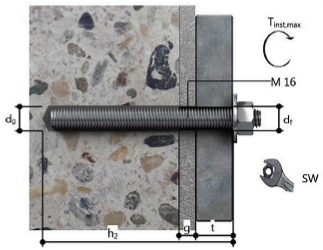

Approved anchor system (according to ETA-12/0258)
Würth injection system
Injection mortar Allrounder WIT-VM 250
Threaded rod, galvanized steel (14 pieces)
DBL-(W-VD-A/S)-(A2K)-105-M16x300

25 cm normal concrete, C25/30, EN 206, **cracked**, dry borehole
d0=1.8 cm (drill hole diameter);
Drilling method - hammer drilling;
Tinst, max=60.0 Nm;
hef=22,5 cm (cracked)
(anchorage depth)

All new construction dimensions are shell dimensions. All measurements are to be taken on site or on your own responsibility. The recesses must be arranged according to the work plans of the specialist planners.
If necessary, cut mats and steel bars to length locally.
All dimensions must be checked before starting work on site.
Any discrepancies must be clarified with the site management.

All dimensions in cm

Stabliste

Pos	Stk	ø (mm)	single length (m)	Dimensioned bending shape (not to scale)	total length (m)	mass (kg)
1	4	12	4,96	_____496	19,84	17,62
2	4	12	2,93	_____293	11,72	10,41
3	110	8	1,00	„U“ 40x20x40	110	43,59
4	8	10	1,00	„L“ 50x50	8	4,94
5	1	9		Q424A „▭“ 493x293		88,40
6	1	9		Q424A „▭“ 493x293		88,40

Maßstab:		Datum	Name
	gez.	25.01.2024	ATH-Heinl
	gepr.	FD	

ATH-Heinl

foundation plan
2-post lift
ATH Matrix Lift 2.65 C25/30

Ersatz für:	Blatt:
Ersetzt durch:	von:

® Copyright ATH-Heinl GmbH & Co. KG / All rights reserved / Misprints and technical changes reserved
Release date: 27.07.2026 / Product manufacturer ATH-Heinl GmbH & Co. KG

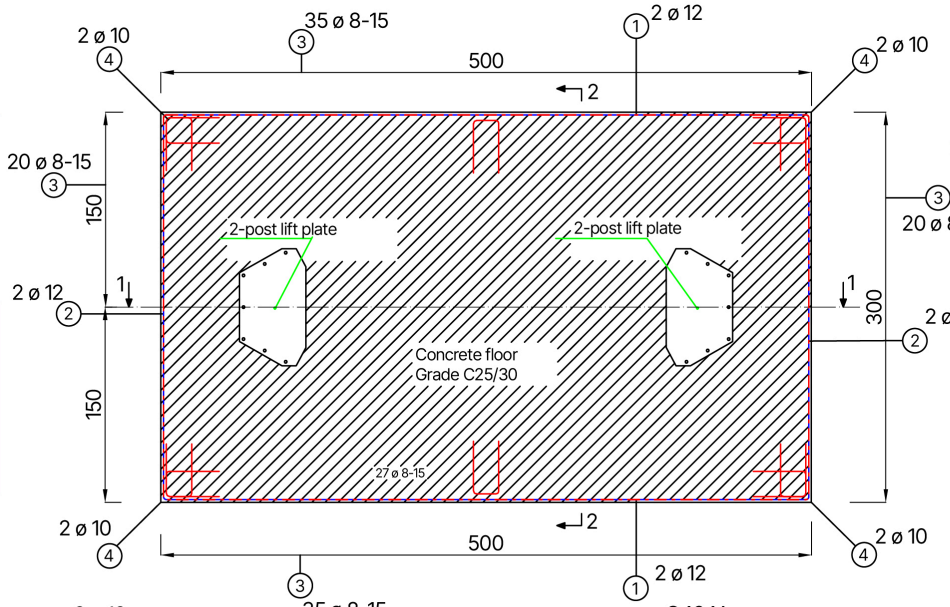

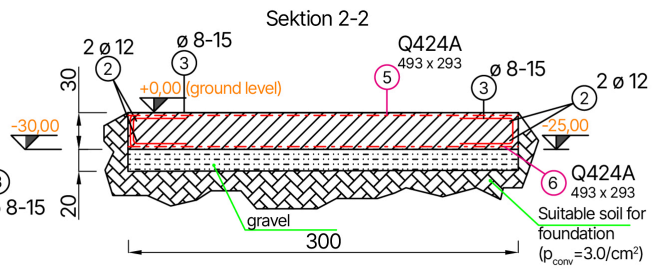

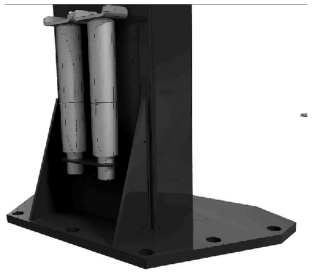

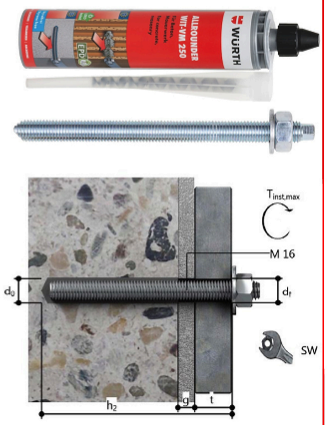

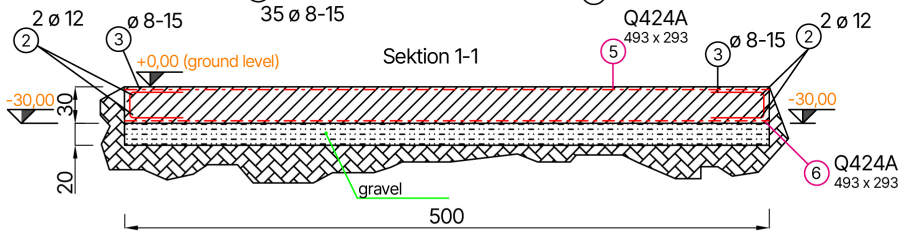

Approved anchor system (according to ETA-12/0258)
Würth injection system
Injection mortar Allrounder WIT-VM 250
Threaded rod, galvanized steel (14 pieces)
DBL-(W-VD-A/S)-(A2K)-105-M16x300

30 cm normal concrete, C25/30, EN 206, **cracked**, dry borehole
d0=1.8 cm (drill hole diameter);
Drilling method - hammer drilling;
Tinst, max=60.0 Nm;
hef=24 cm (cracked)
(anchorage depth)

All new construction dimensions are shell dimensions. All measurements are to be taken on site or on your own responsibility. The recesses must be arranged according to the work plans of the specialist planners.
If necessary, cut mats and steel bars to length locally.
All dimensions must be checked before starting work on site.
Any discrepancies must be clarified with the site management.

All dimensions in cm

Stabliste

Pos	Stk	ø (mm)	single length (m)	Dimensioned bending shape (not to scale)	total length (m)	mass (kg)
1	4	12	4,96	_____496	19,84	17,62
2	4	12	2,93	_____293	11,72	10,41
3	110	8	1,00	„U“ 40x20x40	110	43,59
4	8	10	1,00	„L“ 50x50	8	4,94
5	1	9		Q424A „▭“ 493x293		88,40
6	1	9		Q424A „▭“ 493x293		88,40

Maßstab:		Datum	Name
	gez.	25.01.2024	ATH-Heinl
	gepr.	FD	

ATH-Heinl

foundation plan
2-post lift
ATH Matrix Lift 2.75XL C25/30

Ersatz für:	Blatt:
Ersetzt durch:	von:

® Copyright ATH-Heinl GmbH & Co. KG / All rights reserved / Misprints and technical changes reserved
Release date: 27.07.2026 / Product manufacturer ATH-Heinl GmbH & Co. KG

2.9.4 Instructions for drilling the holes

- Use the base plate of the column as a drilling guide.
- The cover of the hydraulic unit and the oil tank must be removed in order to drill and screw down the middle hole of the base plate.

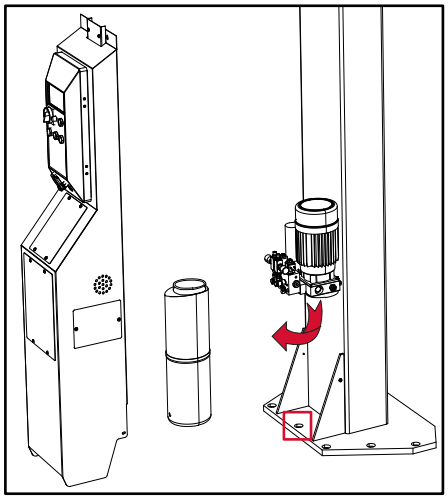

- Drill the holes with a D.18 percussion drill, 225 mm deep. Take care not to ream the hole to ensure the maximum holding force of the anchors.
- Clean each hole thoroughly with compressed air or a wire brush to remove dust. Take care not to move the pillars in the process.
- Fill the drill holes with adhesive.
- Fit the washers and nuts to the anchor rods.
- Insert the anchor rods into the holes filled with adhesive.

Caution

If you do not observe the curing time of the injection mortar, the columns may fall over despite being dowelled.

Observe the curing time of the injection mortar before carrying out further work steps.

® Copyright ATH-Heinl GmbH & Co. KG / All rights reserved / Misprints and technical changes reserved
Release date: 27.07.2026 / Product manufacturer ATH-Heinl GmbH & Co. KG

2.9.5 Fastening by means of safety anchor

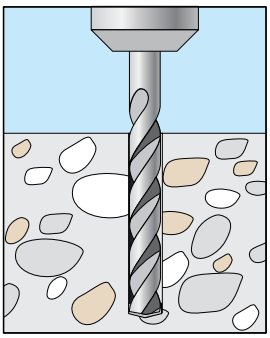

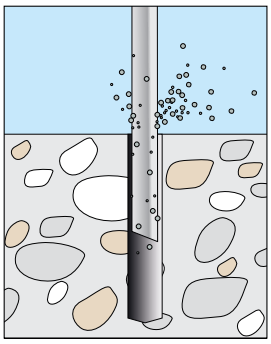

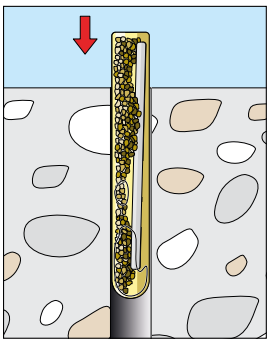

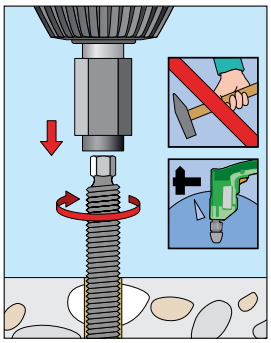

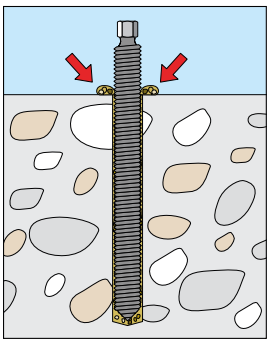

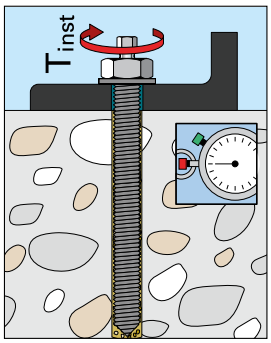

® Copyright ATH-Heinl GmbH & Co. KG / All rights reserved / Misprints and technical changes reserved
Release date: 27.07.2026 / Product manufacturer ATH-Heinl GmbH & Co. KG

2.9.6 Installing and adjusting the safety catches

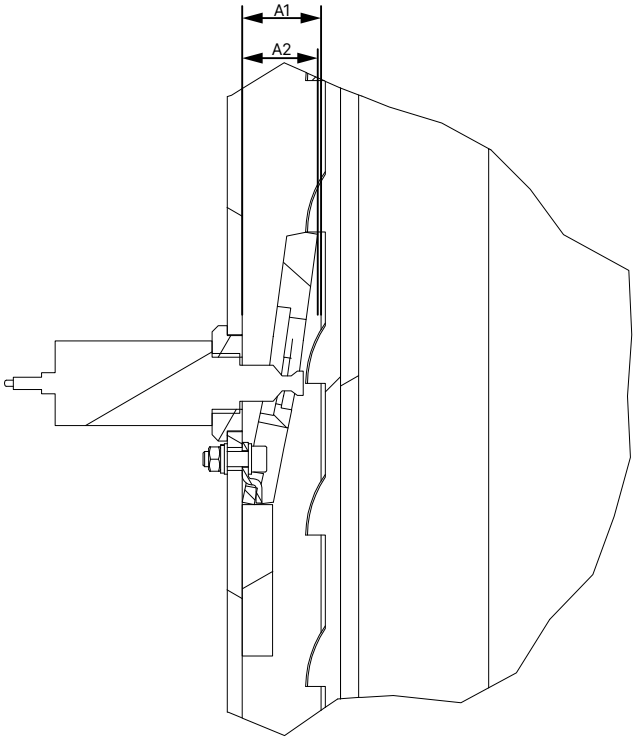

Attach all safety catches and magnets as follows:

- Ensure that the distance from the column to the lift truck A1 and the distance from the column to the unlocked safety catch A2 is the same. If necessary, the distance can be adjusted using the nut on the electromagnet.

2.9.7 Installing hydraulic hoses

Attention

To prevent damage to the hoses, make sure that they are not installed close to moving parts when laying the hydraulic hoses.

Note

Pay attention to possible soiling of the hydraulic components and remove this if necessary before installation.

Attention

To prevent hydraulic oil from escaping, ensure that the hose connections are neither too loose nor too tight.

® Copyright ATH-Heinl GmbH & Co. KG / All rights reserved / Misprints and technical changes reserved
Release date: 27.07.2026 / Product manufacturer ATH-Heinl GmbH & Co. KG

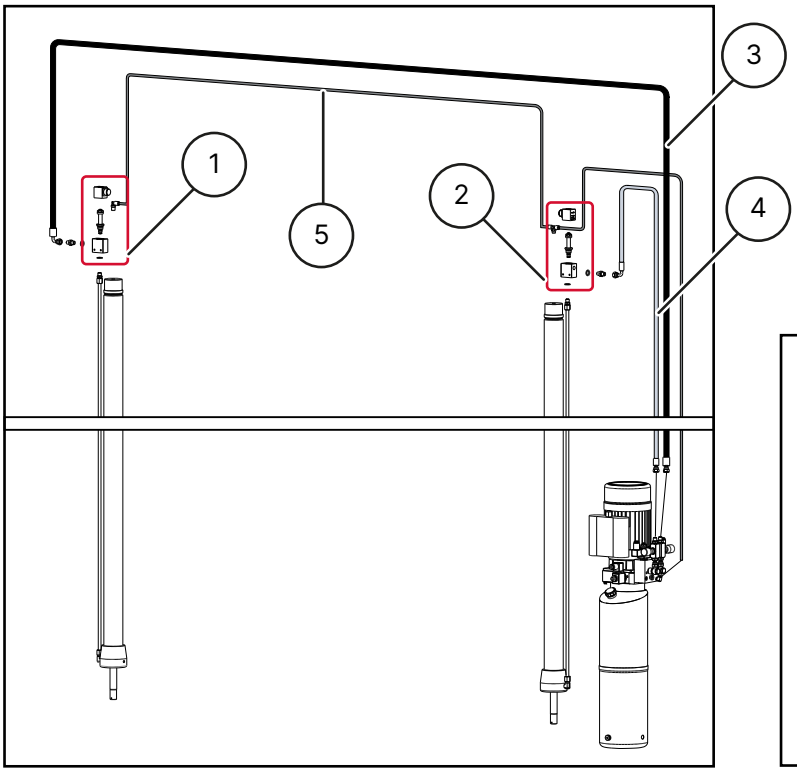

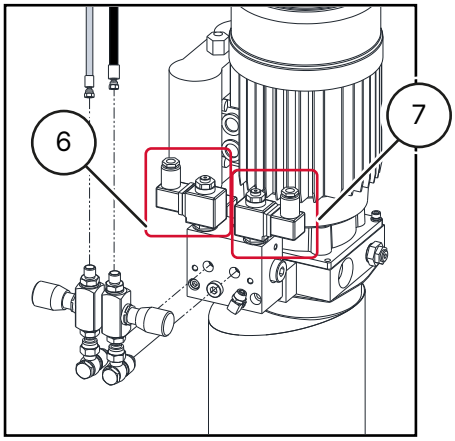

1 Control valve cylinder column B

2 Control valve cylinder column A

3 Hydraulic hose for column B 3/8"

4 Hydraulic hose for column A 1/4"

5 Return line

6 Control valve unit for column A

7 Control valve unit for pillar B

1. Clean any dirty hoses and connections.
2. Check all threads and hose connections for damage.
3. Lay the hoses as shown in the diagram.
4. Tighten the hose connections carefully.

® Copyright ATH-Heinl GmbH & Co. KG / All rights reserved / Misprints and technical changes reserved
Release date: 27.07.2026 / Product manufacturer ATH-Heinl GmbH & Co. KG

Connecting the hydraulic hose of the main column A

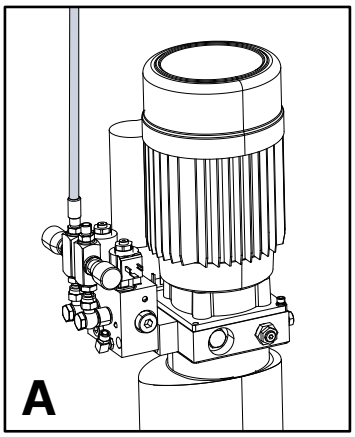

1. Connect the hydraulic hose to the top of the main column cylinder.
2. Check that the two connections on the cylinder and on the power unit are properly seated to prevent leaks.

Connecting the hydraulic hose of the secondary column B

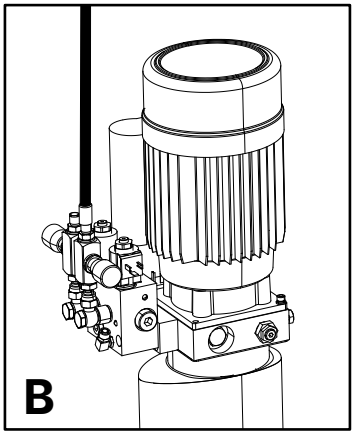

1. Route the hydraulic hose from the power unit, on the main column upwards, over the crossbar to the cylinder of the secondary column.
2. Connect the hose to the top of the secondary column cylinder.
3. Check that the two connections on the cylinder and on the power unit are properly seated to prevent leaks.
4. Check that the hose is laid correctly to avoid damage.

® Copyright ATH-Heinl GmbH & Co. KG / All rights reserved / Misprints and technical changes reserved
Release date: 27.07.2026 / Product manufacturer ATH-Heinl GmbH & Co. KG

Connecting the oil return line

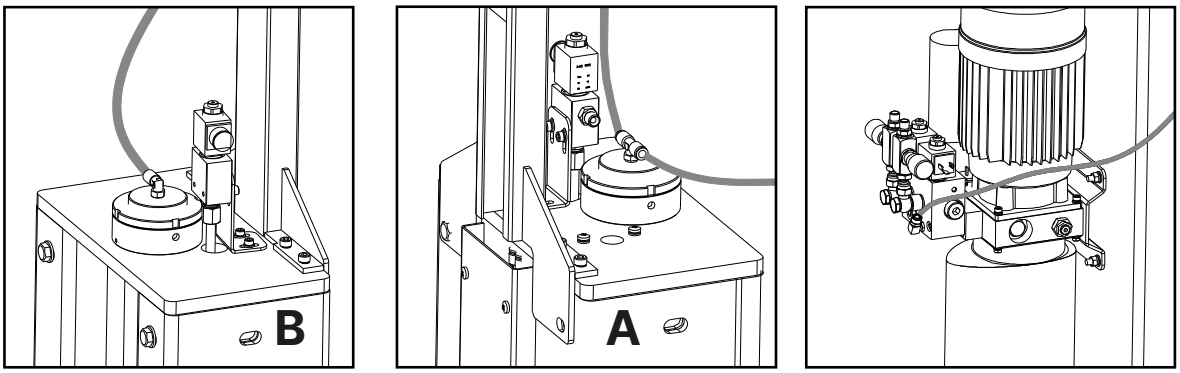

1. Connect the return line to the top of the cylinder of secondary column B.
2. Route the oil return line on the secondary column upwards, over the crossbar to the cylinder of main column A.
3. Connect the return line to the T-piece on the top of the cylinder of main column A.
4. Route the return line from the T-piece to the connection on the unit.
5. Check that the connections are properly seated to avoid leaks.
6. Check that the hose is laid correctly to avoid damage.

2.9.8 Installing electrical connections

Connecting the control valves

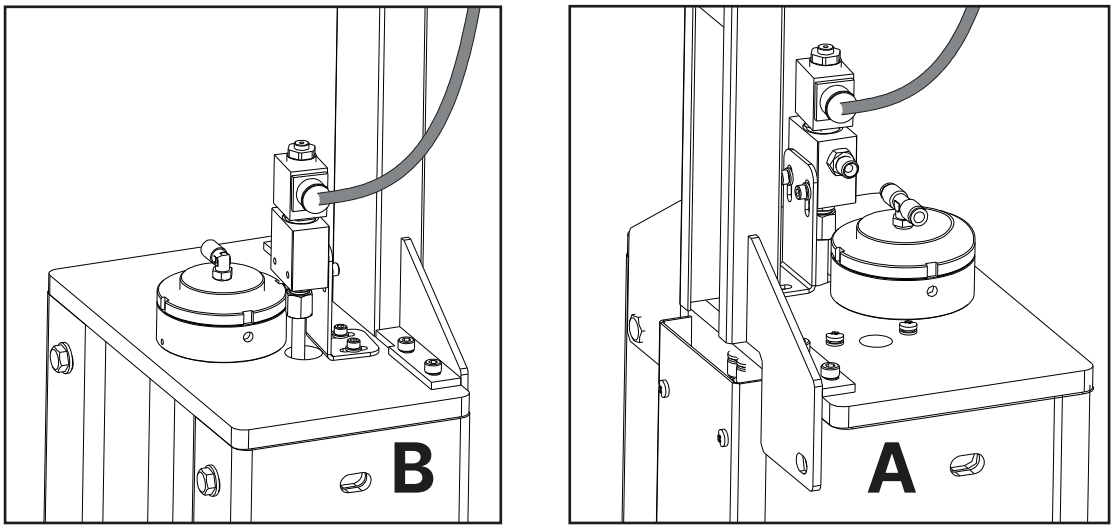

1. Connect the electrical cable of the power pack to the solenoid valve on the top of the cylinder of main column A.

® Copyright ATH-Heinl GmbH & Co. KG / All rights reserved / Misprints and technical changes reserved
Release date: 27.07.2026 / Product manufacturer ATH-Heinl GmbH & Co. KG

2. Lay another electric cable from the power pack over the crossbar to the solenoid valve of the cylinder of secondary column B and connect it there.
3. Check the connection for functionality.

Connecting the solenoid

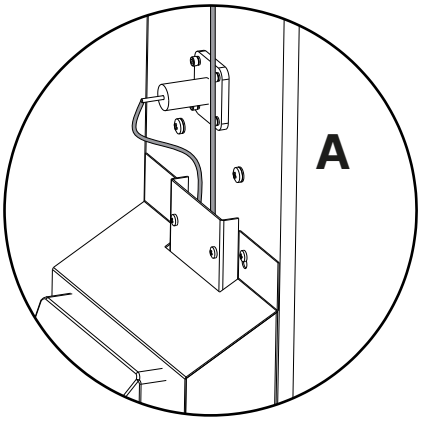

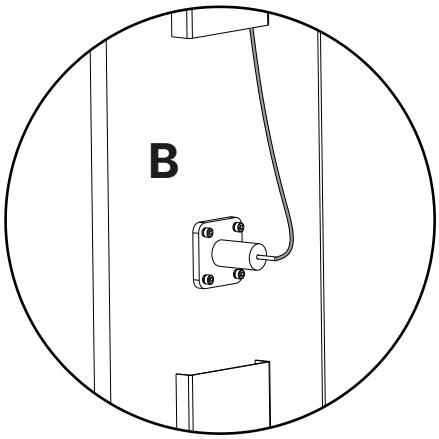

1. Connect the electric cable to the solenoid of main column A.
2. Lay another electric cable from the power unit via the crossbar to the electromagnet of secondary column B and connect it there.
3. Check the connection for functionality.

Connecting the optional upper limit switch

Attention

The following steps 1-3 must ALWAYS be carried out to prevent a short circuit in the electronics!

® Copyright ATH-Heinl GmbH & Co. KG / All rights reserved / Misprints and technical changes reserved
Release date: 27.07.2026 / Product manufacturer ATH-Heinl GmbH & Co. KG

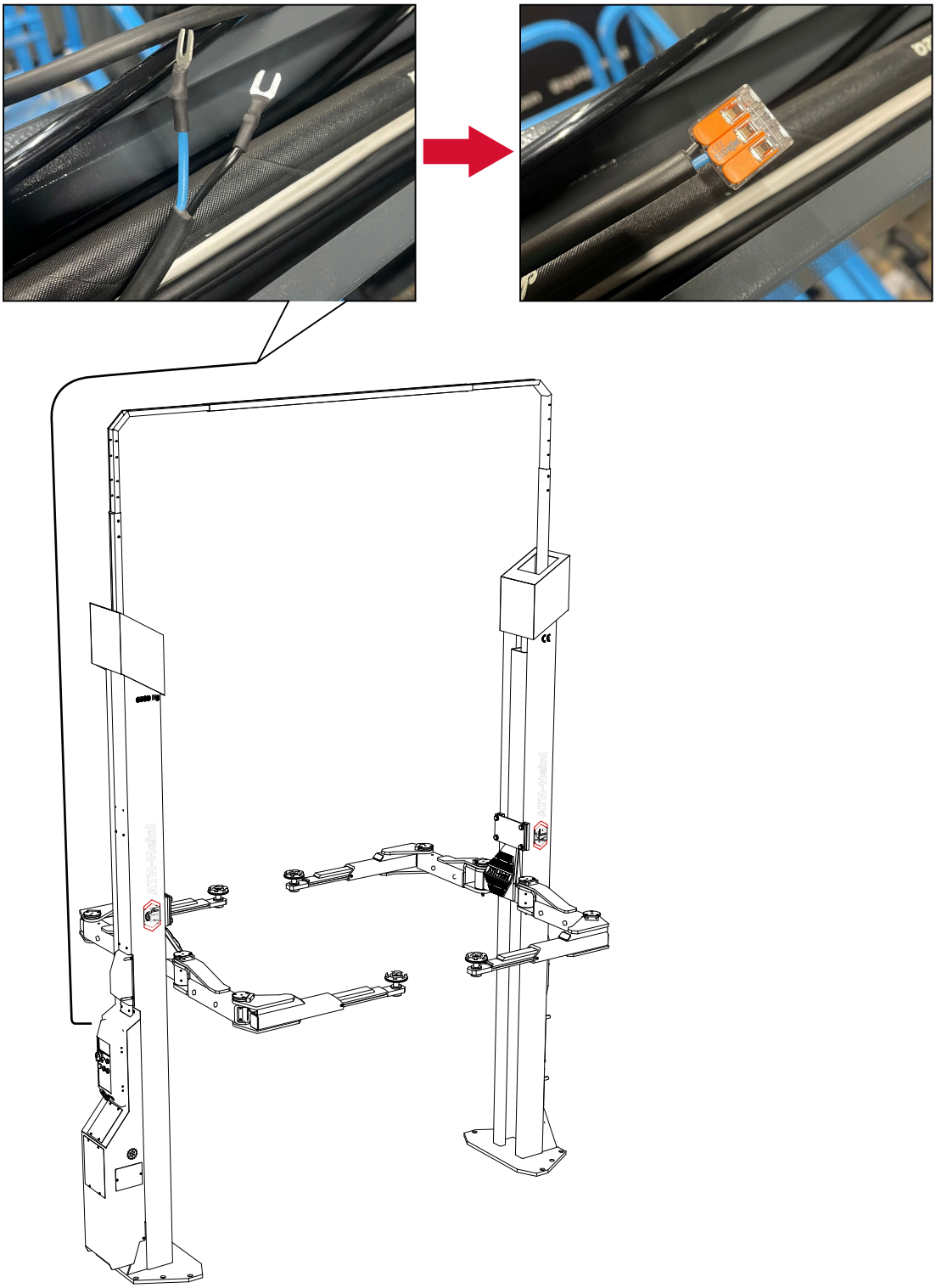

1. A 2-core cable (cores 22 and 27) with forked cable lugs is already prepared in the crossbar.
2. Remove the fork cable lugs from the cable cores.
3. Either attach a terminal or connect the optional limit switch.

® Copyright ATH-Heinl GmbH & Co. KG / All rights reserved / Misprints and technical changes reserved
Release date: 27.07.2026 / Product manufacturer ATH-Heinl GmbH & Co. KG

2.9.9 Venting the lifting platform

1. Move the lift to the lowest position.
2. Loosen the hydraulic hoses at the positions (1) and (2).

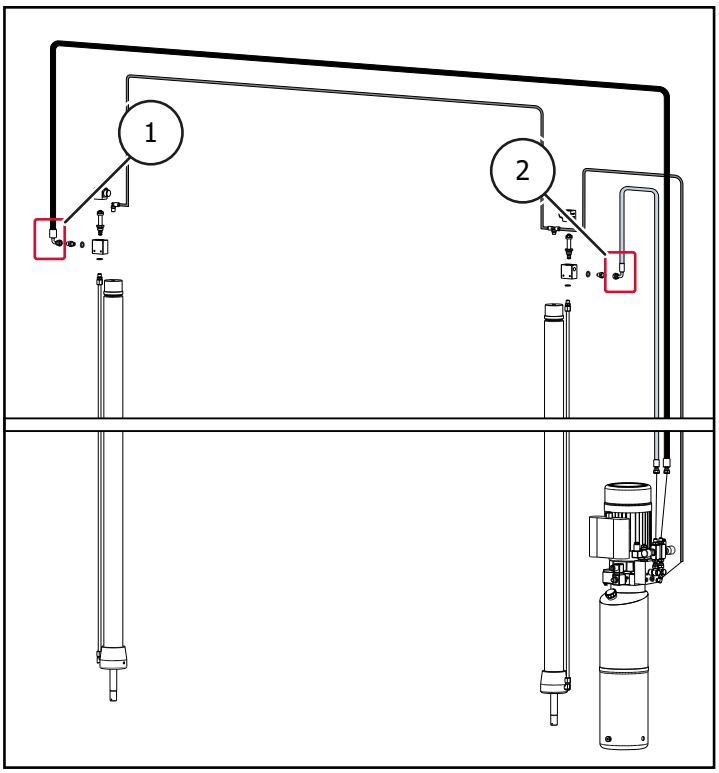

3. Raise the lift on the main control side until oil comes out of the hydraulic hose on the main side. (2) oil escapes from the hydraulic hose on the main side.
4. Close the hydraulic oil connection on this side again.
5. Continue to raise the lift on the secondary control side until oil also leaks on the secondary side. (1) oil leaks out on the secondary side.
6. Close the hydraulic oil connection on the secondary side again.

✓ The lift is now vented.

Fitting the covers

1. Fit the covers of the power unit and the outer covers to the pillars. Take care not to pinch the cables and hoses!

2.9.10 Installing the support arms

1. Raise the lift trolley to a height of approx. 1 m by pressing the lift or lower button.
2. Remove the pre-assembled safety catch by removing the grub screws.

® Copyright ATH-Heinl GmbH & Co. KG / All rights reserved / Misprints and technical changes reserved
Release date: 27.07.2026 / Product manufacturer ATH-Heinl GmbH & Co. KG

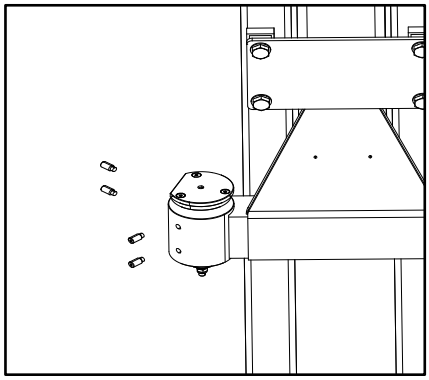

3. Pull the safety catch out of its guide.

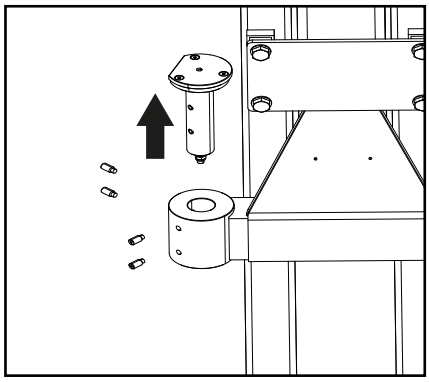

4. Place the support arm on the lift truck.

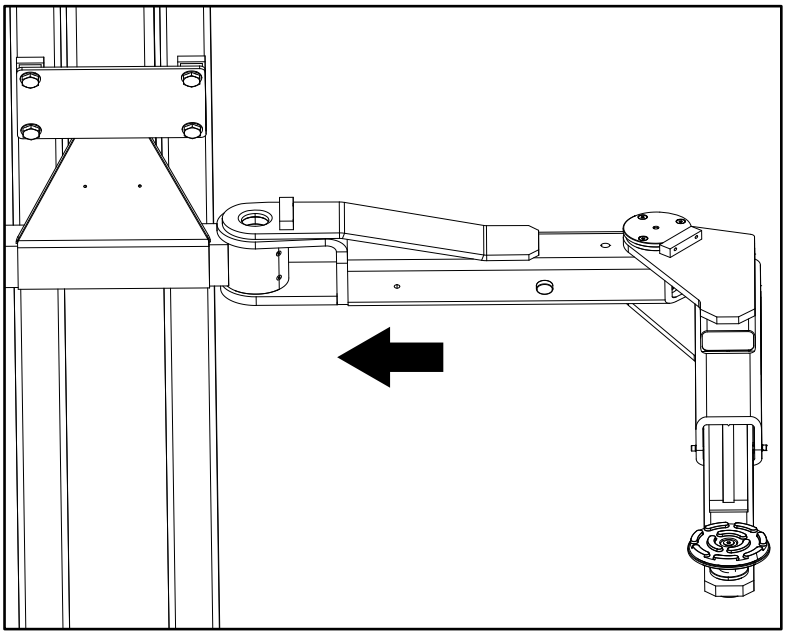

5. Push the safety catch back into its guide. Make sure that the holes for the grub screws on the safety catch are aligned with the holes in the guide.

® Copyright ATH-Heinl GmbH & Co. KG / All rights reserved / Misprints and technical changes reserved
Release date: 27.07.2026 / Product manufacturer ATH-Heinl GmbH & Co. KG

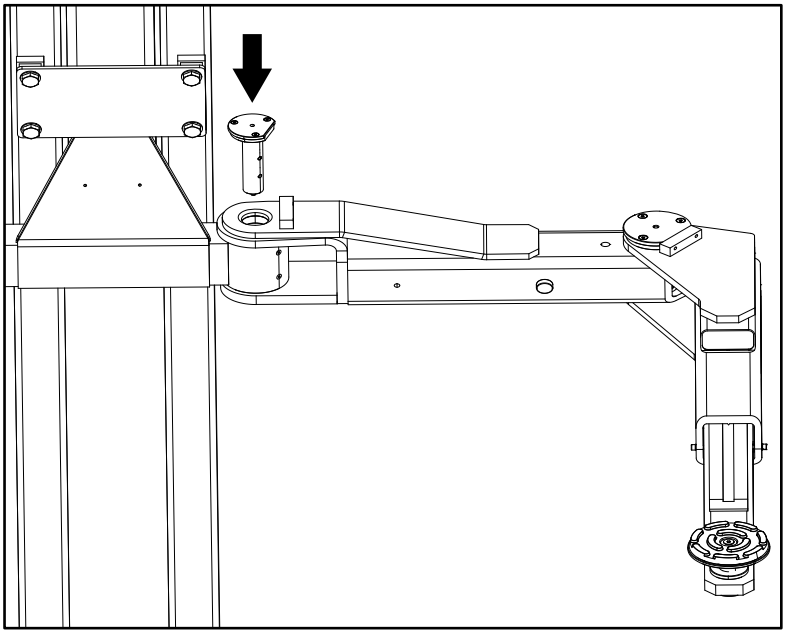

6. Screw the previously removed grub screws back in.
7. Pull the safety catch upwards and check that the support arm can move freely.
8. Allow the safety catch to slide completely back into its guide and check that the support arm remains in the locked position.
9. Repeat this procedure for the other 3 support arms.

2.10 Before commissioning

Warning

Before commissioning, check all fastening screws, electrical, pneumatic and hydraulic lines and tighten them if necessary.

Caution: Some of these must be checked at regular intervals and retightened if necessary.

® Copyright ATH-Heinl GmbH & Co. KG / All rights reserved / Misprints and technical changes reserved
Release date: 27.07.2026 / Product manufacturer ATH-Heinl GmbH & Co. KG

3 OPERATION

3.1 Check before lifting for the first time

- Check all connections (screws, nuts, bolts, etc.) for correct fastening.
- Check all limit switches for correct setting and function.
- Check all hydraulic and pneumatic components and connections for leaks and tighten if necessary.
- Check all buttons for correct function. Ensure that all components required for the function are activated (open detents, open lowering valve, activate motor contactors, etc.).
- Observe the direction of rotation of the motor and change it if necessary.
- Raise and lower the lift 2 to 3 times and check the synchronization.

Tip

To check for misalignment, you can measure the distance between the pallet jack and the base plate. If misalignment is detected, bleed the hydraulic circuit as described in the chapter "Venting the lifting platform" .

3.2 Lifting under load

- Lift a load to a height of approx. 500 mm
- Check that all lifting points are in contact with the vehicle. If they are all in contact, the lifting process can be continued.

Note

After setting up the unit, fill out the attached "Test book" form.

This information will be required in the event of servicing.

® Copyright ATH-Heinl GmbH & Co. KG / All rights reserved / Misprints and technical changes reserved
Release date: 27.07.2026 / Product manufacturer ATH-Heinl GmbH & Co. KG

3.3 Operating instructions

Company: Activity:	**Operating instructions** For working on vehicle lifting platforms	Date: Signature:

Dangers to people and the environment

- Danger due to possible slipping of the vehicle
- Danger from hot surfaces on the vehicle
- Danger of crushing due to moving parts
- Electrical hazards due to the electrical equipment
- Danger due to the lack of maintenance of the equipment

Protective measures and rules of conduct

Lifting the vehicle

- Position the vehicle on the lifting platform
- Avoid uneven load distribution, do not overload the platform, use suitable pick-up elements with a non-slip or form-fit surface, only pick up at specified points on the vehicle.
- Check the function of the roll-off safety devices or the swivel arm safety devices in all directions.
- Only lift if no persons are endangered.

Work on the lifted vehicle

- Depending on the work involved, select and wear personal protective equipment (e.g. hot surfaces).
- Watch out for hot parts
- Dismantling of components can change the load distribution: if necessary, secure vehicle against tipping over
- Use only approved assembly supports

Lowering the vehicle

- Remove tools and other objects from the danger zone
- Lower only if no persons are endangered
- Foot deflectors, safety edges or warning sound after intermediate stop prevent foot injuries

The lifting platform may only be operated without supervision by instructed and competent employees from the age of 18.

Behavior in case of malfunctions and in case of danger

- Report defects on the machine to the installer or manufacturer
- Switch off the machine and secure it against unauthorized restarting.
- Damage may only be repaired by qualified personnel
- In case of fire, attempt to extinguish the fire

First aid

- Inform the first aider (see alarm or emergency plan)
- Treat injuries immediately
- Make an entry in the first-aid book
- In case of serious injuries, make an emergency call

Maintenance

- Repairs may only be carried out by authorized and trained personnel.
- Disconnect or secure the machine from the power supply during setup, adjustment, maintenance and servicing work.
- Clean the lifting platform at the end of work and check the level of the hydraulic system.
- Annual check of the lifting platform by an authorized and instructed person.

® Copyright ATH-Heinl GmbH & Co. KG / All rights reserved / Misprints and technical changes reserved
Release date: 27.07.2026 / Product manufacturer ATH-Heinl GmbH & Co. KG

3.4 Basic notes

- The machine may only be operated independently by persons who have reached the age of 18, who have been instructed in the operation of the machine and who have proven their qualification to the employer.
- They must be expressly authorized by the employer to operate the machine. The order to operate the machine must be given in writing.
- The machine may only be used for its intended purpose.
- Always use specified material for assembly and operation.
- Before assembly or disassembly, check all components; they must not show any signs of damage.
- If necessary, follow the manufacturer's special instructions for the assembly or disassembly of vehicle-specific work.
- An important part of the guarantee / warranty is the fulfillment of the maintenance schedule. In particular, the cleanliness, corrosion protection, control if necessary immediate repair of damage.
- Always watch out for hazards during operation. As soon as hazards occur, immediately disconnect the system from all energy sources (electricity, etc.). Then contact your dealer.
- All warning signs must always be clearly legible. If they are damaged, they must be replaced immediately.

Danger

Pay attention to possible shearing points on the machine.

Caution

During operation, the noise level can reach 85dB (A), so the operator should take appropriate protective measures.

Danger

Moving parts of the machine can catch loose clothing, long hair or jewelry.

3.5 Operating the lifting platform

Preparations

Attention

Read all safety instructions carefully before operating the lift.

1. Lower the lift completely until the support arm locks are deactivated.
2. Position the lift arms parallel to the direction of travel.

® Copyright ATH-Heinl GmbH & Co. KG / All rights reserved / Misprints and technical changes reserved
Release date: 27.07.2026 / Product manufacturer ATH-Heinl GmbH & Co. KG

3. Drive the vehicle between the posts, paying attention to the "Load distribution" .

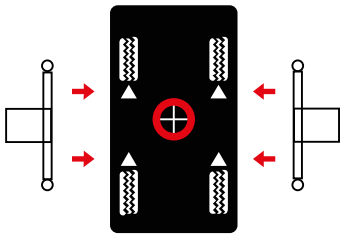

4. Adjust the lifting arms so that the vehicle is positioned with its center of gravity in the middle between the pillars. Adjust the height of the support plates so that they reach the lifting points specified by the manufacturer; if necessary, use the required support plate adapters.

Attention

Observe the maximum height of 250 mm or the maximum height of a support plate adapter.

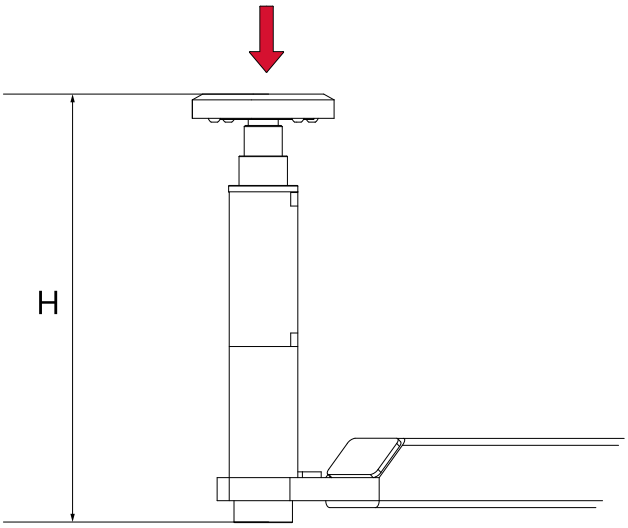

Lifting the vehicle

1. Switch on the main switch of the lift.
2. Raise the vehicle by pressing the “Lift” button until the vehicle is raised to a height of 100-150 mm.
3. Check again that the vehicle is secure and that all locking bolts are engaged.
4. Always ensure that the safety devices are activated before attempting to work on or near the vehicle.

Parking position

1. The safety catch engages automatically from a height of 500 mm.
2. Press the “Park” button to lower the lift to the next notch. Ensure that the height is even.

® Copyright ATH-Heinl GmbH & Co. KG / All rights reserved / Misprints and technical changes reserved
Release date: 27.07.2026 / Product manufacturer ATH-Heinl GmbH & Co. KG

Lowering the vehicle

1. Before lowering the lift, check that there are no obstacles under the vehicle or the lift arms.
2. Press the “Lower” button and lower the vehicle. If the lift is in a safety catch, press the “Raise” button for approx. 2 seconds to unlock the safety catch. You can then lower the lift.

Drive out

1. Lower the lift completely.
2. Turn the support plates downwards and swivel the lift arms back to the 90° position.
3. Drive the vehicle out of the lift.

3.6 Software

You can find a compact overview of all the functions of the lifting platform software here https://youtu.be/7ybtQky6nRU .

Home page

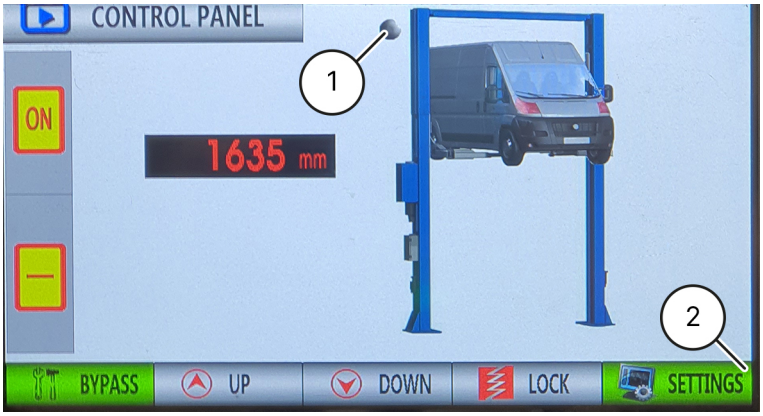

It is possible to make various settings on the lift via the display.

If you have installed the optional upper limit switch siehe "Connecting the optional upper limit switch" , you can use the indicator light on the start screen ① on the home screen to see whether the platform is in normal operation (light is gray) or has reached its highest position (light is red). If no limit switch is installed, this light remains on in gray.

You can access the settings from the start page ②.

® Copyright ATH-Heinl GmbH & Co. KG / All rights reserved / Misprints and technical changes reserved
Release date: 27.07.2026 / Product manufacturer ATH-Heinl GmbH & Co. KG

Settings

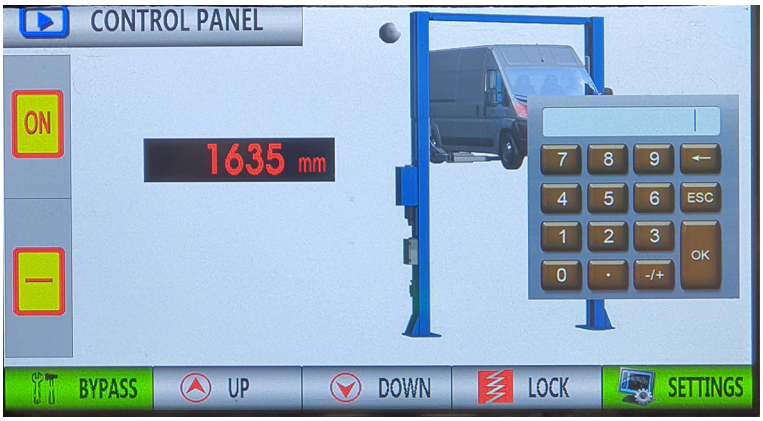

After you have pressed “Settings”, the numeric keypad for entering the initial password “77777777” appears.

After successful entry and confirmation with “OK”, the selection screen appears.

Here you can select:

- Language (1)
- Parameters (2)
- Self-diagnosis (3)
- Calibration (4)

® Copyright ATH-Heinl GmbH & Co. KG / All rights reserved / Misprints and technical changes reserved
Release date: 27.07.2026 / Product manufacturer ATH-Heinl GmbH & Co. KG

Language settings

You can set the system language of the lift in this menu item.

Parameters

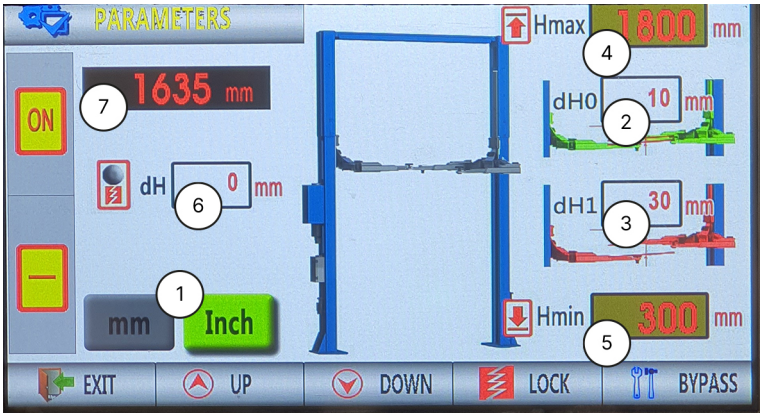

In this menu item, you can set the various parameters of the lift.

1	Changing the units
2	Max. Height difference of the support arms when lifting The preset height difference dH0 is 30 mm. If this is exceeded, the solenoid valve of the higher support arm closes until both support arms are at the same height again. As soon as this is the case, the solenoid valve opens again.
3	Max. Height difference of the support arms when lowering The preset height difference dH1 is 30 mm. If this is exceeded, the solenoid valve of the lowered support arm closes until both support arms are at the same height again. As soon as this is the case, the solenoid valve opens again.
4	Max. Lifting height Hmax The preset value is 2000 mm.
5	CE / Safety height The preset value is 300 mm.
6	This function can be switched on or off by pressing the round indicator light. **Gray** indicator light: The value has no function **Red** indicator light: The support arms are raised by this value before the lift is lowered.
7	Current height of the support arms

® Copyright ATH-Heinl GmbH & Co. KG / All rights reserved / Misprints and technical changes reserved
Release date: 27.07.2026 / Product manufacturer ATH-Heinl GmbH & Co. KG

Self-diagnosis

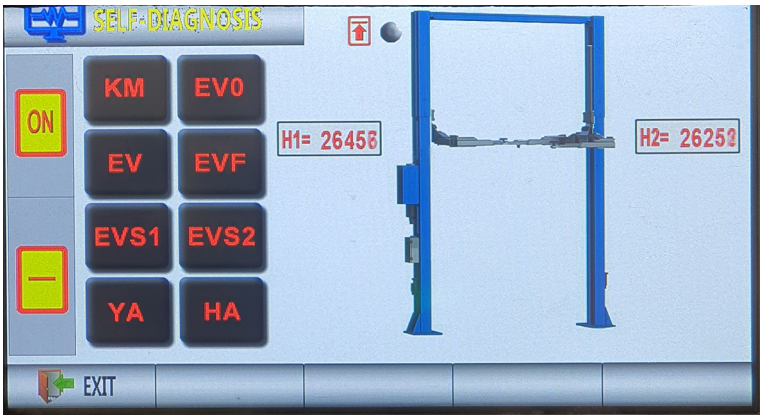

The following parts/functions can be tested here using the self-diagnosis and checked for function.

KM	Motor contactor
EVO	Lowering valve on the motor
EV	Solenoid valve on master cylinder
EVF	Solenoid valve on slave cylinder
EVS1	Solenoid valve on motor for main side
EVS2	Solenoid valve on motor for secondary side
YA	Solenoid on the column
HA	Beeper

Calibration

Attention

These settings must be carried out without load.

Failure to do so may result in damage to the lift due to incorrect operation.

Note

Only the manufacturer, authorized dealers or trained personnel are permitted to make these adjustments. For this reason, this area is also protected with a special password.

Please contact your sales/service partner for any changes!

® Copyright ATH-Heinl GmbH & Co. KG / All rights reserved / Misprints and technical changes reserved
Release date: 27.07.2026 / Product manufacturer ATH-Heinl GmbH & Co. KG

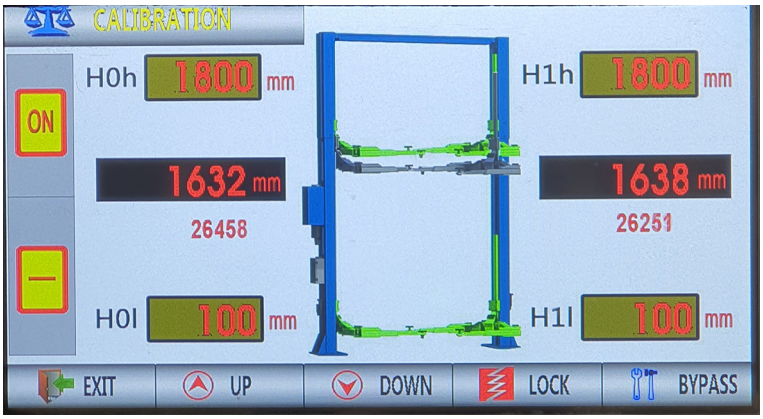

1. Go to the start screen and select “Settings”. Enter the password for the calibration.
2. Select “Calibration” and the above screen appears.
3. Remove any load from the lift before starting the calibration.
4. Select a reference point on the lift truck.
5. Lower the lift completely and measure the distance from the floor to your reference point.
6. Enter the respective value of the main or secondary column at H0l or H1l.
7. Raise the lift to the maximum lifting height and measure the distance from the ground to your reference point.
8. Enter the respective value of the main or secondary column at H0h or H1h.
9. Press “Exit” to save the entered values and end the calibration.

✓ The altitude values displayed should now correspond exactly to the values you measured at the reference point.

® Copyright ATH-Heinl GmbH & Co. KG / All rights reserved / Misprints and technical changes reserved
Release date: 27.07.2026 / Product manufacturer ATH-Heinl GmbH & Co. KG

4 MAINTENANCE

To ensure safe operation of the machine, the user is obliged to maintain the machine regularly.

Repair work may only be carried out by authorized service partners or by the customer after consultation with the manufacturer.

Warning

Before carrying out maintenance and repair work:

- Disconnect the machine from ALL supply networks
- Switch off the main switch or pull out the mains plug and, if necessary, release compressed air from the system
- Suitable measures must be taken to prevent restarting

Warning

Work on electrical elements or on the supply line may only be carried out by experts or qualified electricians.

4.1 Consumables for assembly, maintenance and care

Hydraulic oil

Minimum requirement			
ATH PRECIS HLP-D Item no.: 90536 (10 liters)			
Summer	(10° to 45°)	HLP-D 32 ZFR	(e.g.: ATH PRECIS)
Winter	(below 10°)	HLP-D 22 ZFR	(e.g.: ATH PRECIS)

Preservative for ropes, welds, screws, corners, edges and cavities

Minimum requirement		
ATH HP protective wax spray	400 ml	Item no.: 90534

Lubricant for slideways

Minimum requirement	
LAGERMEISTER WHS 2002 White EP high-performance grease	Item no.: 90530

® Copyright ATH-Heinl GmbH & Co. KG / All rights reserved / Misprints and technical changes reserved
Release date: 27.07.2026 / Product manufacturer ATH-Heinl GmbH & Co. KG

Lubricant for bushings, chains, rollers & moving parts

Minimum requirement		
ATH HP adhesive grease spray	400 ml	Item no.: 90535
ATH HP WET 40	400 ml	Item no.: 90540
ATH HP universal spray oil	400 ml	Item no.: 90539

Floor anchorage

Minimum requirement		
Würth anchor rod + Würth injection mortar cartridge	M16x250 300 ml	Item no.: 090527 Item no.: 090526

Cleaning

Minimum requirement		
ATH HP brake cleaner	500 ml	Item no.: 90538

Care and protection of metals, painted or powder-coated surfaces

Minimum requirement		
ATH HP protective wax spray	400 ml	Item no.: 90534
ATH HP WET 40	400 ml	Item no.: 90540
ATH HP silicone spray	400 ml	Item no.: 90541
ATH HP Special Coating	400 ml	Item no.: 90544

Care and protection of metals, painted or powder-coated surfaces in the tread area and plastic parts

Minimum requirement		
ATH HP silicone spray	400 ml	Item no.: 90541
Valet Pro Classic Protectant plastic sealant	500 ml	Item no.: 20020034S

Touching up paint damage

Minimum requirement		
ATH HP paint spray RAL7016 anthracite	400 ml	Item no.: 90542
ATH HP spray paint RAL9005 black gloss	400 ml	Item no.: 90543

4.2 Safety regulations for oil

- Always observe the legal requirements or regulations for the treatment of used oil.
- Always dispose of used oil by a certified company.

® Copyright ATH-Heinl GmbH & Co. KG / All rights reserved / Misprints and technical changes reserved
Release date: 27.07.2026 / Product manufacturer ATH-Heinl GmbH & Co. KG

- In case of leakage, oil must be collected immediately using binding agents or trays so that it cannot penetrate into the soil.
- Avoid any skin contact with the oil.
- Do not allow oil vapors to escape into the atmosphere.
- Oil is a flammable medium. Be aware of potential hazards.
- Wear oil-resistant protective clothing such as gloves, safety goggles, protective clothing, etc.

® Copyright ATH-Heinl GmbH & Co. KG / All rights reserved / Misprints and technical changes reserved
Release date: 27.07.2026 / Product manufacturer ATH-Heinl GmbH & Co. KG

4.3 Maintenance or care plan

Note

The machine must be maintained, cleaned and cared for at regular intervals, regardless of how dirty it is.

The machine must then be treated with a care product (e.g. oil or wax spray). Do not use any cleaning agents that are harmful to the skin.

Failure to comply with the above points will invalidate the warranty!

Interval	Immediately	Weekly	Monthly	1/4 yearly	1/2 yearly
Inspection of ALL safety-related parts	X				
Cleaning	X				
Check or restore surface protection	X				
Check tightness of hydraulic system	X				
Check or restore surface protection or corrosion protection	X				
Check or restore damage to paintwork and components	X				
Check for or repair rust damage	X				
Check or re-treat cavities and unpainted areas.	X				
Check tightness of pneumatic system	X				
Check strength of screws	X				
Check, lubricate & adjust bearing clearance	X				
Check wear parts		X			
Check fluids (level, wear, contamination, quality)		X			
Check & lubricate sliding surfaces		X			
Remove internal dirt			X		
Clean and check electrical components				X	
Check engine and gearbox for function and wear				X	
Check welds and construction				X	
Perform visual inspection (according to inspection plan)					X

® Copyright ATH-Heinl GmbH & Co. KG / All rights reserved / Misprints and technical changes reserved
Release date: 27.07.2026 / Product manufacturer ATH-Heinl GmbH & Co. KG

4.4 Troubleshooting or error display and remedy

Lifting problems

Symptoms	Cause	Solution
Lift does not lift when button is pressed (motor does not run)	Damage to motor	Check motor and replace if necessary
	Defective fuses due to e.g. voltage fluctuations	Eliminate causes and replace fuses
	Defective button and/or contact	Replace button and/or contact
	Defective main switch and/or contact	Replace main switch and/or contact
	Defective or insufficient supply cable	Replace cable
	Fluctuating or incorrect input voltage	Check voltage
	Defective motor contactor	Replace motor contactor
	Thermal relay has tripped	Check thermal relay and motor
	Limit switch defective or blocked	Check limit switch, replace if necessary
Lifting platform does not lift when button is pressed (motor running)	Hydraulic oil shortage	Refill oil
	Oil filter clogged	Clean oil filter
	Oil loss	Replace damaged components
	Open lowering valve	Check and replace the lowering valve if necessary
	Wrong direction of rotation of the engine	Replace phases
	Defective gear pump	Check the pump and replace if necessary
	Permissible load has been exceeded	Work within the specified payload
	Pressure relief valve set too low	Set pressure relief valve to maximum working load
Lifting platform lifts jerkily	Too little space between slideways	Distance between slideways and guide must be 1.5 - 2.5 mm
	Air in hydraulic system	Bleed the hydraulic system
	Dirty hydraulic oil	Change the hydraulic oil
	Slideways are not lubricated	Lubricate the slideways
Lifting platform continues to lift after releasing the button	Defective button or contactor	Replace the defective button or contactor

® Copyright ATH-Heinl GmbH & Co. KG / All rights reserved / Misprints and technical changes reserved
Release date: 27.07.2026 / Product manufacturer ATH-Heinl GmbH & Co. KG

Problems during lowering

Symptoms	Cause	Solution
Lift does not lower	Safety catches do not react	Check cable connection Check electromagnets, replace if necessary Relieve detents by raising them
	Defective button and/or contact	Replace button and/or contact
	Defective control relay	Check control relay
	Obstacle under platform	Remove obstacle
	Hose rupture protection triggered	Raise platform briefly and press “DOWN” again
	Lowering valve is not activated	Check electrical connection
	Solenoid coil of lowering valve defective	Replace solenoid coil
	Control valve defective	Replace control valve
If the faults cannot be rectified, lower the lift using the emergency lowering function and contact our service team		
Platform lowers too slowly or jerkily	Lowering valve dirty	Clean lowering valve
Lift lowers by itself	Leaky hydraulic connections	Tighten connections, seal if necessary
	Leaky hydraulic lines	Replace hydraulic line
	Leaky hydraulic cylinder	Replace seals and clean hydraulic system
	Dirty or defective lowering valve	Clean or replace the lowering valve
	Leaky check valve	Clean or replace

Other problems

Symptoms	Cause	Solution
Lift does not raise and lower synchronously	Air in hydraulic circuit	Bleed hydraulic circuit
	Insufficient tension of the synchronous ropes	Adjust the tension or synchronization
Product shows (severe) rust damage	Damage or insufficient corrosion protection Maintenance if necessary	Remove rust, clean and restore surface.

® Copyright ATH-Heinl GmbH & Co. KG / All rights reserved / Misprints and technical changes reserved
Release date: 27.07.2026 / Product manufacturer ATH-Heinl GmbH & Co. KG

Symptoms	Cause	Solution
Unusual loudness of the engine	Oil filter contaminated	Clean oil filter
	Air in hydraulic circuit	Bleed the hydraulic system
	Dirty hydraulic oil	Replace the hydraulic oil
	Input voltage incorrect / phase missing	Check connection / check voltage output motor contactor
Circuit breaker (fuse) has tripped	Check contacts on contactor	Replace the contactor
	Check capacity of circuit breakers	Replace the fuses
	Check for damage to the cable	Replace the cable
ALWAYS MAKE SURE TO USE ORIGINAL PARTS AND ACCESSORIES.		

4.5 Maintenance and service instructions

Note

All maintenance and service work should be performed at least "Maintenance or care plan" be performed

Oil level check

1. Lower the lifting platform completely
2. Remove the filler cap
3. Check the oil level at the filler cap

Oil change

1. Lower the lifting platform completely.
2. Remove the oil filler plug
3. Carefully remove the oil drain plug and allow the oil to drain into a suitable container

Note

Clean the tank and oil filter to prevent premature contamination of the hydraulic oil.

4. After the oil is completely drained, close the tank with the oil drain plug
5. Fill the new oil into the oil tank
6. Raise and lower the lift and check that the maximum lifting height is still correct

® Copyright ATH-Heinl GmbH & Co. KG / All rights reserved / Misprints and technical changes reserved
Release date: 27.07.2026 / Product manufacturer ATH-Heinl GmbH & Co. KG

7. Carefully refill oil if necessary

Note

The used oil must be disposed of in compliance with all legal regulations.

4.6 Disposal

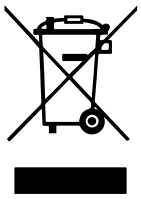

Disconnect the air and power supply.
Remove all non-metallic materials and store them according to local regulations.
Remove the oil from the machine and store it according to local regulations.
Recycle all metallic materials.

Danger

The machine contains some hazardous substances.

These can pollute the environment and cause damage to the human body.

Take appropriate care when handling and wear protective clothing if necessary.

® Copyright ATH-Heinl GmbH & Co. KG / All rights reserved / Misprints and technical changes reserved
Release date: 27.07.2026 / Product manufacturer ATH-Heinl GmbH & Co. KG

5 EC- EU DECLARATION OF CONFORMITY

according to Machinery Directive 2006/42/EC, Annex II 1A, EMC Directive 2014/30/EU, Annex IV

Serial number	
Company name and full address of the manufacturer	**ATH-Heinl GmbH & Co. KG** Gewerbepark 9 DE - 92278 Illschwang
Name and address of the authorized documentation representative	**ATH-Heinl GmbH & Co. KG** Gewerbepark 9 DE - 92278 Illschwang

We hereby declare that the machine described below, in the version placed on the market by us, complies with the relevant essential health and safety requirements of EC Directive 2006/42/EC and the harmonization legislation listed below.

Description of the machine	**Lifting platform for vehicles**
Type designation	ATH Matrix Lift 2.65 ATH Matrix Lift 2.75XL
The object of the declaration described above complies with the following relevant Union harmonization legislation	Directive 2006/42/EC, EU file L157/24 of 09.06.2006
The following harmonized standards and regulations have been complied with	DIN EN ISO 12100:2010 (Safety of machinery) DIN EN 1493:2022 (Machinery Directive) DIN EN 60204-1: 2018 (Safety of Machinery)
Testing institute	**CTI-CEM International Ltd** Unit 200 Greenogue Business Park Grants Lane, Rathcoole, Co. Dublin. Ireland
Reference number of the technical data	F-44-20-0509-19-01-A-V1
Number of the certificate	C-44-20-0509-19-01-A1-V1

ATH-Heinl GmbH & Co. KG
Gewerbepark 9
DE - 92278 Illschwang

January 2024

Hans Heinl
(Managing Director)

MODIFICATIONS AND/OR ALTERATIONS TO THE MACHINE INVALIDATE THE CE TEST AND EXCLUDE LIABILITY.

® Copyright ATH-Heinl GmbH & Co. KG / All rights reserved / Misprints and technical changes reserved
Release date: 27.07.2026 / Product manufacturer ATH-Heinl GmbH & Co. KG

6 APPENDIX

6.1 Electrical circuit diagram

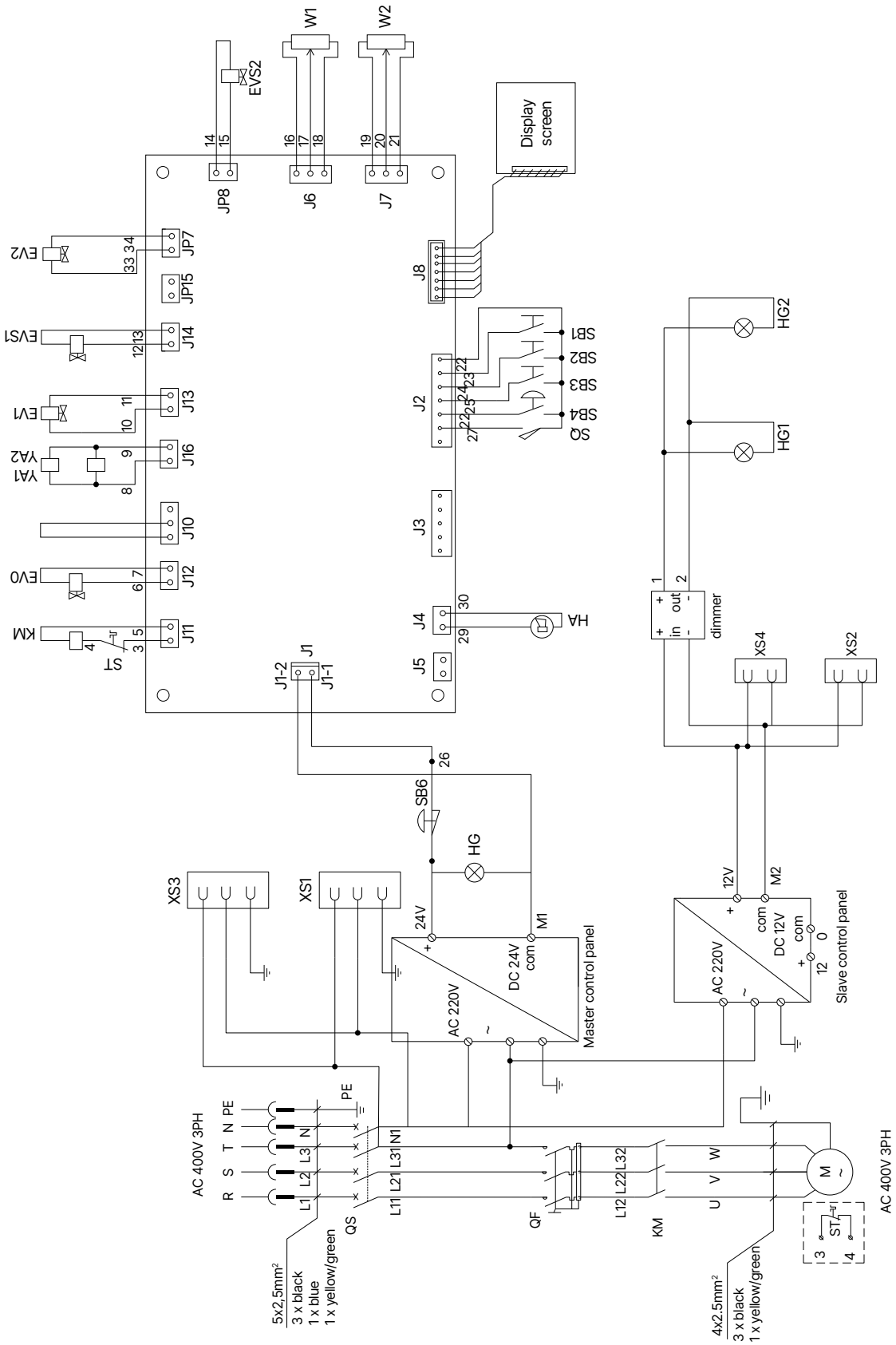

® Copyright ATH-Heinl GmbH & Co. KG / All rights reserved / Misprints and technical changes reserved
Release date: 27.07.2026 / Product manufacturer ATH-Heinl GmbH & Co. KG

QS	Main switch
M	Motor 3.5KW 3PH
HA	Beeper
HG1	Main pillar lighting
SB1/ SB4	Lift button
SB3	Park button
YA1	Control valve 1
W1	Displacement sensor 1
EV0	Lowering valve
EV2	Control valve slave column - hydraulic cylinder
EVS2	Control valve slave column - hydraulic unit
XS4	Socket 12V 2

QF	Circuit breaker
KM	Motor contactor AC (24V)
HG	Signal lamp
HG2	Follow-up column lighting
SB2/ SB5	Lower button
SB6	Emergency stop button
YA2	Control valve 2
W2	Displacement sensor 2
EV1	Control valve main column - hydraulic cylinder
EVS1	Control valve main column - hydraulic unit
XS2	Socket 12V 1
ST	Thermal contactor

® Copyright ATH-Heinl GmbH & Co. KG / All rights reserved / Misprints and technical changes reserved
Release date: 27.07.2026 / Product manufacturer ATH-Heinl GmbH & Co. KG

6.2 Hydraulic circuit diagram

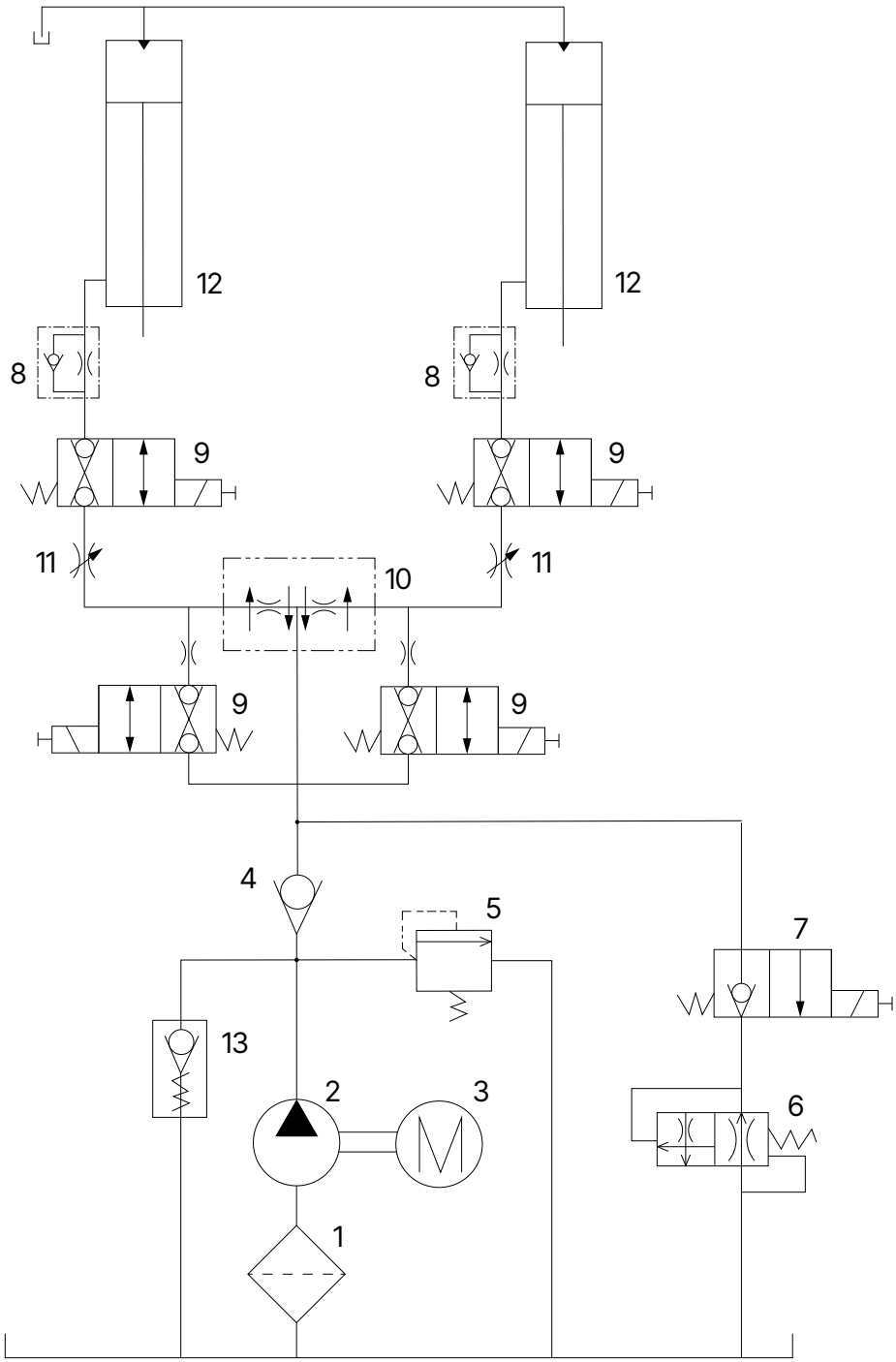

1	Oil filter	**2**	Gear pump
3	Engine	**4**	Non-return valve
5	Pressure relief valve	**6**	Valve for lowering speed
7	Lowering valve	**8**	Lowering speed controller
9	Control valve	**10**	Hydraulic distributor
11	Adjustment valve	**12**	Hydraulic cylinder
13	Start-up valve		

® Copyright ATH-Heinl GmbH & Co. KG / All rights reserved / Misprints and technical changes reserved
Release date: 27.07.2026 / Product manufacturer ATH-Heinl GmbH & Co. KG

Accessories
ATH Matrix Lift 2.65
ATH Matrix Lift 2.75XL

Part No.: 622229	LED Lighting Kit	
Part No.: HDA7210''	Ceiling Cut-Off Set with Light Sensor	
Part No.: ATE2019-S	Support Plate Extension 80 mm 4 pieces	
Item No.: ATE2018-S	Support plate extension 155 mm 4 pieces	
Part No.: HTA2348 (Can only be used in combination with ATE2019-S)	Van Mounting Kit 1 (For Renault Master, Opel Movano, Nissan Interstar model year 2010 and later) 4 pieces	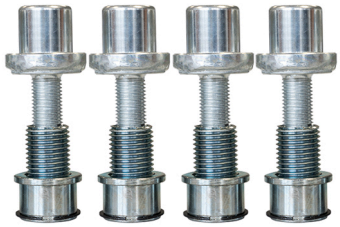
Part No.: HTA2349 (Can only be used in combination with ATE2019-S)	Van Mounting Kit 2 (For Citroën Jumper, Peugeot Boxer, Fiat Ducato) 4 pieces	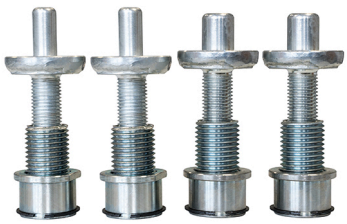

® Copyright ATH-Heinl GmbH & Co. KG / All rights reserved / Misprints and technical changes reserved
Release date: 27.07.2026 / Product manufacturer ATH-Heinl GmbH & Co. KG

Part No.: HTA2351 (Can only be used in combination with ATE2018-S)	Van Mounting Kit 3 (For Mercedes Sprinter, VW Crafter model year 2006 and later) 4 pieces	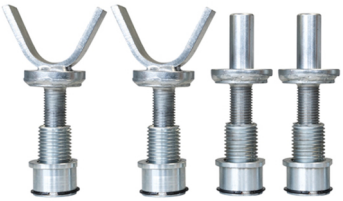
Part No.: HTA2352	Van Mounting Kit 4 (For vans with mounting points on the vehicle frame) 4 pieces	
Part No.: HHS2010-3	Bracket for Plug-in System Extensions 1 piece	
Part No.: ATE2021	Support Plate Extension Set	
Part No.: HGB8168	Wheel forks, 3.0 t 4 pieces	

® Copyright ATH-Heinl GmbH & Co. KG / All rights reserved / Misprints and technical changes reserved
Release date: 27.07.2026 / Product manufacturer ATH-Heinl GmbH & Co. KG

Part No.: 631017.10 Long Access Ramp
4 pieces

Part No.: 631018.10 Short ramp
4 pieces

® Copyright ATH-Heinl GmbH & Co. KG / All rights reserved / Misprints and technical changes reserved
Release date: 27.07.2026 / Product manufacturer ATH-Heinl GmbH & Co. KG

8 WARRANTY CARD

Dealer Address:	Customer Address:
Company (customer number, if applicable):	Company (customer number, if applicable):
Contact person:	Contact person:
Street:	Street:
Zip & City:	Zip & City:
Tel. & Fax:	Tel. & Fax:
Email:	Email:
Manufacturer & Model:	Year of manufacture:
Serial Number:	Reference Number:

Message Description:

Description of spare parts needed:

Spare part:	Part number:	Quantity:

Important Notes:
Damage caused by improper handling, neglected maintenance or mechanical damage is not covered by the warranty. For systems which have not been installed by an authorized ATH-Heinl fitter, the warranty is limited to the provision of the necessary spare parts.

Transport damages:

☐ Obvious defect (Visible transport damage, note on delivery bill of the carrier, send copy of delivery bill and photos immediately to ATH-Heinl)

☐ Hidden defect (Transport damage is only detected when unpacking the goods, send damage report with pictures to ATH-Heinl within 24 hours)

Place & Date | Signature & Stamp

® Copyright ATH-Heinl GmbH & Co. KG / All rights reserved / Misprints and technical changes reserved
Release date: 27.07.2026 / Product manufacturer ATH-Heinl GmbH & Co. KG

8.1 Scope of the product warranty

Five years

- On the device structure

One year (under normal circumstances/use within the scope of the warranty)

- Power supply units
- Hydraulic cylinders
- All other wear components such as turntables, rubber plates, cables, chains, valves, switches, etc.

Warranty exclusion of

- Defects caused by normal wear, misuse, shipping damage, improper installation, tension, or lack of required maintenance.
- Damage resulting from neglect or failure to follow the specified instructions in this manual and/or other accompanying instructions.
- Components that have been damaged during transportation.
- Components that have not been explicitly listed but are handled as general wear parts.
- Water damage caused by e.g. rain, excessive moisture, corrosive environments or other contaminants.
- Blemishes that do not affect the function.

WARRANTY DOES NOT APPLY IF THE WARRANTY CARD HAS NOT BEEN SENT TO ATH-HEINL.

It is pointed out that damage and malfunctions caused by non-compliance with maintenance and adjustment work (according to operating instructions and/or instruction), faulty electrical connections (rotating field, nominal voltage, fuse protection) or improper use (overload, installation outdoors, technical modifications) exclude the warranty claim!

® Copyright ATH-Heinl GmbH & Co. KG / All rights reserved / Misprints and technical changes reserved
Release date: 27.07.2026 / Product manufacturer ATH-Heinl GmbH & Co. KG

9 TEST BOOK

Note

This test log (including protocol) is an important part of the operating instructions and the product.

!!! PLEASE KEEP IT IN A SAFE PLACE!!!

Inspection

The product must be inspected by a suitable and approved company or institution after completion of installation, handover, instruction if necessary, and subsequently at regular intervals in accordance with the regulations and legal provisions applicable in the country of operation.

In the event of modifications or extensions to the product type, an additional test logbook must be kept and accepted.

Scope of inspection

In addition to the proper functioning, cleanliness and maintenance specifications, the safety-relevant components of the entire system must be checked in particular.

Technical data

please refer to the "Technical data".

Type plate

Please note down all data below

Manufacturer & type of mounting materials used

ATH-Heinl

Typ Type		Serien # Serial #	
Spannung Voltage		Baujahr Year of built	
Leistung Power		Tragkraft Capacity	

CE

Made by ATH-Heinl GmbH & Co.KG
Gewerbepark 9 | 92278 Illschwang
GERMANY | Assembly in China

® Copyright ATH-Heinl GmbH & Co. KG / All rights reserved / Misprints and technical changes reserved
Release date: 27.07.2026 / Product manufacturer ATH-Heinl GmbH & Co. KG

9.1 Installation and handover protocol

Installation site:	**Device/installation:**
Company:	Manufacturer:
Street:	Type/Model:
City:	Serial Number:
Country:	Year of manufacture:

The product listed above has been assembled, checked for function and safety, and put into operation. The installation was carried out by:

☐ The operator ☐ The expert

The operator confirms the proper installation of the product type, to have read and understood all information of this operating manual and protocol and to observe them accordingly, as well as to keep these documents accessible to the instructed operators at any time.

The operator confirms that after installation and commissioning by a trained person of the manufacturer or an authorized dealer (expert), he has been instructed in the function, handling, safety-relevant specifications, maintenance and care of the machine, has received the documents, information and specifications of the machine and that the product functions properly.

IMPORTANT NOTE:
SHOULD THE ABOVE POINTS NOT BE FULFILLED, THE WARRANTY CLAIM WILL EXPIRE!

The warranty is only valid in case of compliance with and proof of proper installation, handover, if necessary instruction of the machine as well as the annual maintenance by an expert authorized by the manufacturer. The interval between 2 maintenance intervals must not exceed 12 months. In the case of non-standard use or multi-shift or seasonal use, a ½ yearly inspection and maintenance must be agreed.

Warranty claims will only be accepted if all points in the protocol and in the operating instructions have been fulfilled, the claim is made immediately after discovery and this **protocol** is sent **to the manufacturer in connection with the maintenance and, if applicable, service protocol**.

Furthermore, the specific information on the warranty (scope, claims and specifications) as described in the operating instructions must be observed.

Damage and claims resulting from improper handling, failure to provide maintenance and care, use of unsuitable or not specified assembly, operating, maintenance and care materials, mechanical damage, tampering with the equipment without consultation or by unauthorized experts are excluded from the warranty. For systems that have not been installed by an authorized expert, the warranty is limited by agreement of the manufacturer to a maximum of the provision of the necessary spare parts.

Name and company stamp of the expert if necessary number and name VKH	Date and signature of the expert
Name and company stamp of the operator	Date and signature of the operator

® Copyright ATH-Heinl GmbH & Co. KG / All rights reserved / Misprints and technical changes reserved
Release date: 27.07.2026 / Product manufacturer ATH-Heinl GmbH & Co. KG

9.2 Test plan

Testing	1	2	3	4	5	6
Date						
Nameplate						
Brief operating instructions						
Operating instructions						
Safety label						
Marking for operation						
Further marking						
Construction (deformation, cracks)						
Fixing plugs and stability (*1)						
Condition of concrete floor (cracks)						
Condition / general condition						
Condition / cleanliness						
Condition / care and sealing (*2)						
Condition / Fluids						
Condition / lubrication (*3)						
Condition / aggregate (*4)						
Condition / Drive						
Condition / Engine						
Condition / Gearbox						
Condition / Cylinder (*5)						
Condition / Valve						
Condition / Electrical control						
Condition / Electrical switches						
Condition / Electrical switches						
Condition / Electrical lines						
Condition / hydraulic lines (*6)						
Condition / hydraulic screw connection (*7)						
Condition / pneumatic lines (*6)						
Condition / pneumatic screw connection (*7)						
Condition / tightness (*7)						
Condition / bolts and bearings (*8)						
Condition / Wear parts						
Condition / Covers						
Condition / Functions under load						

® Copyright ATH-Heinl GmbH & Co. KG / All rights reserved / Misprints and technical changes reserved
Release date: 27.07.2026 / Product manufacturer ATH-Heinl GmbH & Co. KG

Testing	1	2	3	4	5	6
Date						
Condition / Safety-relevant components (*9)						
Condition / Electrical safety device (*9)						
Condition / Hydraulic safety device (*9)						
Condition / Pneumatic safety device (*9)						
Condition / Mechanical safety device (*9)						
Condition / Functions under load						
Inspection sticker issued						

*1 Check torque according to manufacturer's specifications
*2 Repair or replace seal if not present
*3 Check all slideways, axles and moving parts, seal and regrease with the specified lubricants
*4 Check for leaks
*5 Carry out a leak and visual check
*6 Visual inspection, immerse if necessary
*7 Check all connections and tighten if necessary
*8 Lubricate with the specified lubricants
*9 Carry out a functional test

® Copyright ATH-Heinl GmbH & Co. KG / All rights reserved / Misprints and technical changes reserved
Release date: 27.07.2026 / Product manufacturer ATH-Heinl GmbH & Co. KG

9.3 Inspection report

Visual inspection (authorized expert)

Initial commissioning

The device was subjected to a test for operational readiness. No/the following* defects were found:

_____

_____

_____

_____

_____

Scope of inspection: Functional and visual inspection according to specifications
Partial inspection still outstanding:

_____

_____

There are no *) objections to commissioning, no *) retesting is required.

_____

_____

(place, date) **Confirmation of acceptance:**	(Signature of expert)
	(Name of expert)
	(Job title)
	(Address)
	(Employed by)
Operator (Company stamp, date, signature)	
Defects noted **)	
Deficiencies corrected **)	

*) Please delete where not applicable

**) Confirmation of the operator or an authorized representative with date and signature

® Copyright ATH-Heinl GmbH & Co. KG / All rights reserved / Misprints and technical changes reserved
Release date: 27.07.2026 / Product manufacturer ATH-Heinl GmbH & Co. KG

Visual inspection (authorized expert)

Inspection report

On a regular/extraordinary inspection/re-inspection*.

The device was subjected to an inspection for operational readiness. No/the following* defects were found:

Scope of inspection: Functional and visual inspection according to specifications
Partial inspection still outstanding:

There are no *) objections to commissioning, subsequent testing is not *) required.

(place, date) **Confirmation of acceptance:**	(Signature of expert)
	(Name of expert)
	(Job title)
	(Address)
	(Employed by)
Operator (Company stamp, date, signature)	
Defects noted **)	
Deficiencies corrected **)	

*) Please delete where not applicable

**) Confirmation of the operator or an authorized representative with date and signature

® Copyright ATH-Heinl GmbH & Co. KG / All rights reserved / Misprints and technical changes reserved
Release date: 27.07.2026 / Product manufacturer ATH-Heinl GmbH & Co. KG

Visual inspection (authorized expert)

Inspection report

On a regular/extraordinary inspection/re-inspection*.

The device was subjected to an inspection for operational readiness. No/the following* defects were found:

Scope of inspection: Functional and visual inspection according to specifications
Partial inspection still outstanding:

There are no *) objections to commissioning, subsequent testing is not *) required.

(place, date) **Confirmation of acceptance:**	(Signature of expert)
	(Name of expert)
	(Job title)
	(Address)
	(Employed by)
Operator (Company stamp, date, signature)	
Defects noted **)	
Deficiencies corrected **)	

*) Please delete where not applicable

**) Confirmation of the operator or an authorized representative with date and signature

® Copyright ATH-Heinl GmbH & Co. KG / All rights reserved / Misprints and technical changes reserved
Release date: 27.07.2026 / Product manufacturer ATH-Heinl GmbH & Co. KG

Visual inspection (authorized expert)

Inspection report

On a regular/extraordinary inspection/re-inspection*.

The device was subjected to an inspection for operational readiness. No/the following* defects were found:

Scope of inspection: Functional and visual inspection according to specifications
Partial inspection still outstanding:

There are no *) objections to commissioning, subsequent testing is not *) required.

(place, date) **Confirmation of acceptance:**	(Signature of expert)
	(Name of expert)
	(Job title)
	(Address)
	(Employed by)
Operator (Company stamp, date, signature)	
Defects noted **)	
Deficiencies corrected **)	

*) Please delete where not applicable

**) Confirmation of the operator or an authorized representative with date and signature

® Copyright ATH-Heinl GmbH & Co. KG / All rights reserved / Misprints and technical changes reserved
Release date: 27.07.2026 / Product manufacturer ATH-Heinl GmbH & Co. KG

Visual inspection (authorized expert)

Inspection report

On a regular/extraordinary inspection/re-inspection*.

The device was subjected to an inspection for operational readiness. No/the following* defects were found:

Scope of inspection: Functional and visual inspection according to specifications
Partial inspection still outstanding:

There are no *) objections to commissioning, subsequent testing is not *) required.

(place, date) **Confirmation of acceptance:**	(Signature of expert)
	(Name of expert)
	(Job title)
	(Address)
	(Employed by)
Operator (Company stamp, date, signature)	
Defects noted **)	
Deficiencies corrected **)	

*) Please delete where not applicable

**) Confirmation of the operator or an authorized representative with date and signature

® Copyright ATH-Heinl GmbH & Co. KG / All rights reserved / Misprints and technical changes reserved
Release date: 27.07.2026 / Product manufacturer ATH-Heinl GmbH & Co. KG

Visual inspection (authorized expert)

Inspection report

On a regular/extraordinary inspection/re-inspection*.

The device was subjected to an inspection for operational readiness. No/the following* defects were found:

Scope of inspection: Functional and visual inspection according to specifications
Partial inspection still outstanding:

There are no *) objections to commissioning, subsequent testing is not *) required.

(place, date) **Confirmation of acceptance:**	(Signature of expert)
	(Name of expert)
	(Job title)
	(Address)
	(Employed by)
Operator (Company stamp, date, signature)	
Defects noted **)	
Deficiencies corrected **)	

*) Please delete where not applicable

**) Confirmation of the operator or an authorized representative with date and signature

® Copyright ATH-Heinl GmbH & Co. KG / All rights reserved / Misprints and technical changes reserved
Release date: 27.07.2026 / Product manufacturer ATH-Heinl GmbH & Co. KG

10 NOTES

® Copyright ATH-Heinl GmbH & Co. KG / All rights reserved / Misprints and technical changes reserved
Release date: 27.07.2026 / Product manufacturer ATH-Heinl GmbH & Co. KG

Manuel de l'utilisateur

Ponts élévateurs à deux colonnes

ATH Matrix Lift 2.65
ATH Matrix Lift 2.75XL

Du numéro de série : G273340503729

ATH-Heinl GmbH & Co. KG | Gewerbepark 9
D-92278 Illschwang | Germany | www.ath-heinl.fr

Date de publication: 27.07.2026 | Sous réserve d'erreurs
et de fautes. Vente uniquement par les distributeurs ATH

CONTENU

1 Introduction....180

1.1 Informations générales....180

1.2 Description....182

1.3 Panneau de contrôle....185

1.4 Consignes de sécurité....187

1.5 Spécifications techniques....189

1.6 Répartition de la charge....191

1.7 Dessin coté....194

2 Installation....198

2.1 Conditions de transport et de stockage....198

2.2 Déballage de la machine....199

2.3 Contenu de la livraison....199

2.4 Emplacement....200

2.5 Fixation....201

2.6 Connexion électrique....202

2.7 Raccordement pneumatique....202

2.8 Raccordement hydraulique....202

2.9 Montage....203

2.9.1 Installation de l' ATH Matrix Lift 2.65....204

2.9.2 Installation de l' ATH Matrix Lift 2.75XL....209

2.9.3 Plan de fondation....215

2.9.4 Instructions pour le perçage des trous....218

2.9.5 Fixation au moyen d'un ancrage de sécurité....219

2.9.6 Installation et réglage des dispositifs de sécurité....220

2.9.7 Installation des tuyaux hydrauliques....220

2.9.8 Installation des connexions électriques....223

2.9.9 Venting the lifting platform....226

2.9.10 Installation des bras de support....227

2.10 Avant la mise en service....229

3 Opération....230

3.1 Contrôle avant le premier levage....230

3.2 Levage en charge....230

3.3 Instructions d'utilisation....231

3.4 Notes de base....232

® Droit d'auteur ATH-Heinl GmbH & Co. KG / Tous droits réservés / Sous réserve d'erreurs d'impression et de modifications techniques.
Date de publication: 27.07.2026 / Fabricant du produit ATH-Heinl GmbH & Co. KG

3.5 Utilisation de la plate-forme élévatrice....232
3.6 Logiciel....234
4 Entretien....239
4.1 Consommables pour le montage, la maintenance et l'entretien....239
4.2 Règles de sécurité pour l'huile....241
4.3 Plan de maintenance ou d'entretien....242
4.4 Dépannage ou affichage des erreurs et remède....243
4.5 Instructions de maintenance et d'entretien....245
4.6 Mise au rebut....246
5 Déclaration de conformité CE-UE....247
6 Annexe....248
6.1 Schéma du circuit électrique....248
6.2 Schéma du circuit hydraulique....250
7 Accessoires....251
8 Carte de garantie....254
8.1 Champ d'application de la garantie du produit....255
9 Livre d'essai....256
9.1 Protocole d'installation et de transfert....257
9.2 Plan de test....258
9.3 Rapport d'inspection....260
10 Notes....266

® Droit d'auteur ATH-Heinl GmbH & Co. KG / Tous droits réservés / Sous réserve d'erreurs d'impression et de modifications techniques.
Date de publication: 27.07.2026 / Fabricant du produit ATH-Heinl GmbH & Co. KG

1 INTRODUCTION

1.1 Informations générales

Ces instructions font partie intégrante de la machine. Elles doivent être lues et comprises par l'utilisateur. Aucune responsabilité n'est acceptée pour les dommages causés par le non-respect de ces instructions ou des règles de sécurité en vigueur.

Des vêtements de protection appropriés doivent être portés pour toute intervention sur le système décrit.

Nos machines et plates-formes de levage ne sont pas conçues pour fonctionner en continu. Elles ont été conçues pour un usage intermittent. Une utilisation continue peut entraîner une surcharge et réduire considérablement la durée de vie de l'appareil. Respectez les instructions du fabricant et faites des pauses régulières pour garantir un fonctionnement optimal et une longue durée de vie.

Avant de travailler sur, sous ou à proximité d'un véhicule soulevé, assurez-vous toujours que les dispositifs de sécurité mécaniques ou hydrauliques de l'élévateur sont correctement enclenchés.

® Droit d'auteur ATH-Heinl GmbH & Co. KG / Tous droits réservés / Sous réserve d'erreurs d'impression et de modifications techniques.
Date de publication: 27.07.2026 / Fabricant du produit ATH-Heinl GmbH & Co. KG

Description des avertissements

Danger

Le non-respect de ces avertissements peut entraîner la mort ou des blessures graves.

Attention

Le non-respect de ces consignes peut entraîner des blessures graves ou mortelles.

Avertissement

Le non-respect peut entraîner des blessures

Attention

Le non-respect peut entraîner des dommages matériels et compromettre le fonctionnement du produit.

Indice

Informations complémentaires sur l'utilisation du produit

Conseil

Informations générales utiles

® Droit d'auteur ATH-Heinl GmbH & Co. KG / Tous droits réservés / Sous réserve d'erreurs d'impression et de modifications techniques.
Date de publication: 27.07.2026 / Fabricant du produit ATH-Heinl GmbH & Co. KG

1.2 Description

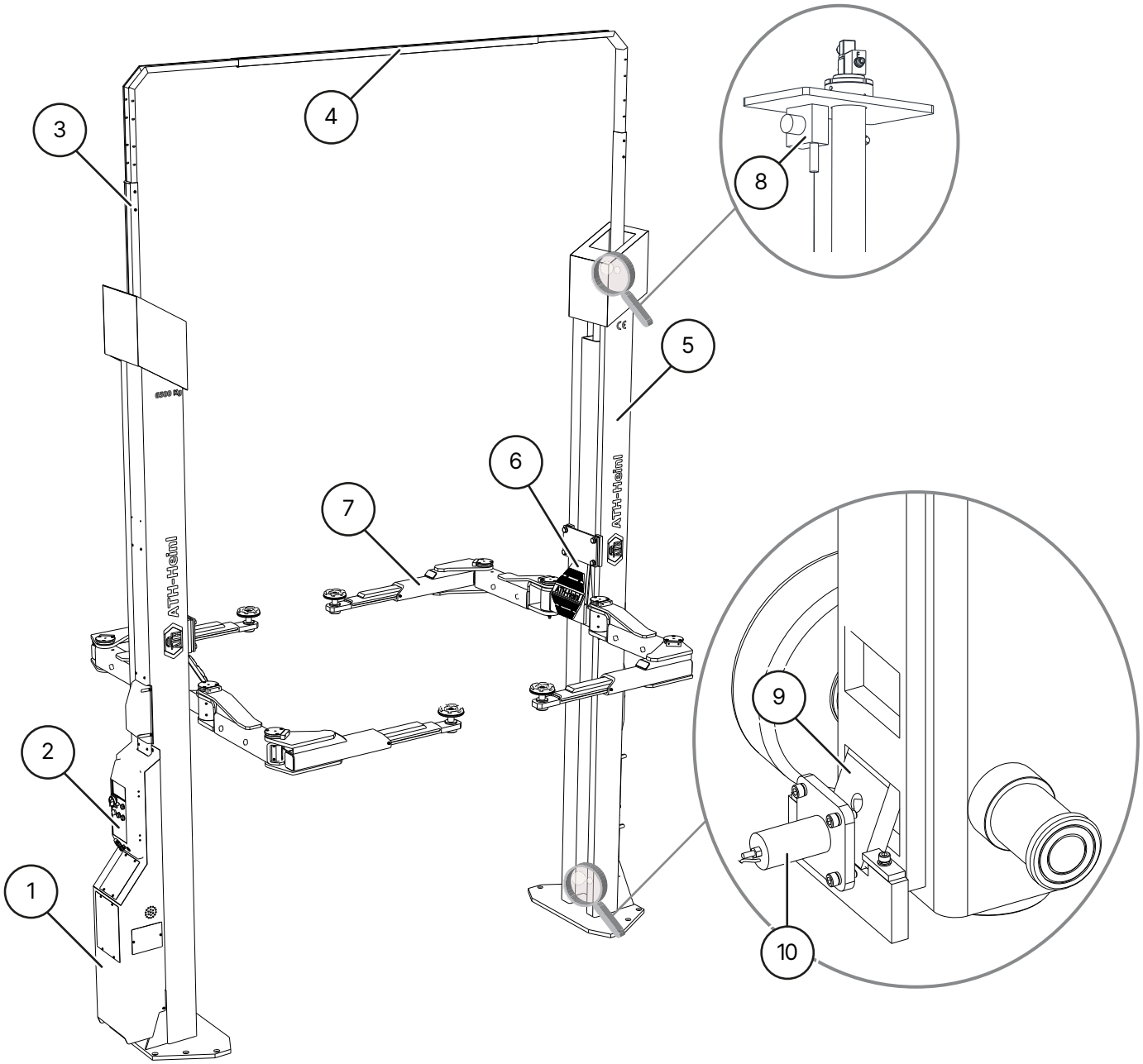

ATH Matrix 2.65

(1) **Unité hydraulique**

L'huile hydraulique contenue dans le réservoir est acheminée vers un cylindre par l'intermédiaire d'une pompe à engrenages entraînée par le moteur. L'huile est renvoyée dans le réservoir par une valve d'abaissement.

(2) **Boîtier de commande avec interrupteur principal verrouillable**

Contient l'ensemble du système de commande électrique. Tous les boutons sont protégés par un anneau frontal afin d'éviter tout actionnement involontaire. En outre, tous les mouvements sont immédiatement interrompus lorsque les boutons sont relâchés (système de l'homme mort).

(3) **Profil de guidage réglable en hauteur**

(4) **Traverse**

Profilés de guidage pour tuyaux

® Droit d'auteur ATH-Heinl GmbH & Co. KG / Tous droits réservés / Sous réserve d'erreurs d'impression et de modifications techniques.
Date de publication: 27.07.2026 / Fabricant du produit ATH-Heinl GmbH & Co. KG

5 **Colonnes de levage**

Le chariot de levage interne est déplacé vers le haut au moyen d'un cylindre hydraulique.

6 **Chariot de levage**

7 **Bras de support**

Ils peuvent être utilisés pour soulever le véhicule.

8 **Capteur de déplacement**

Mesure la synchronisation des deux chariots élévateurs

9 **Cliquets de verrouillage**

Permet de déposer mécaniquement la charge et d'éviter que la plate-forme ne s'abaisse involontairement de plus de 100 mm.

10 **Electro-aimant pour cliquets**

Des électro-aimants déverrouillent les cliquets à chaque fois que l'élévateur est levé et abaissé.

® Droit d'auteur ATH-Heinl GmbH & Co. KG / Tous droits réservés / Sous réserve d'erreurs d'impression et de modifications techniques.
Date de publication: 27.07.2026 / Fabricant du produit ATH-Heinl GmbH & Co. KG

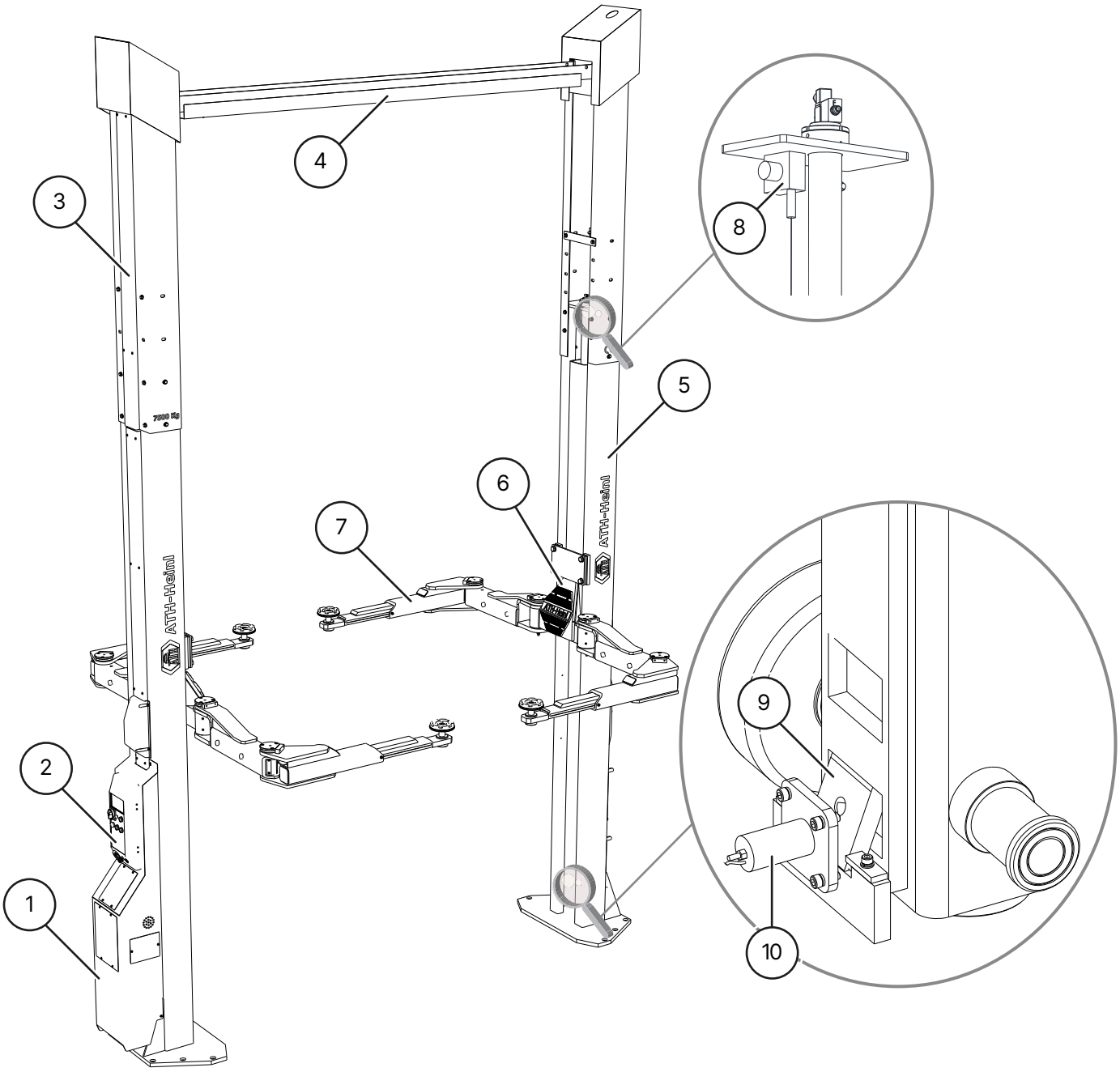

ATH Matrix 2.75XL

1 **Unité hydraulique**

L'huile hydraulique contenue dans le réservoir est acheminée vers un cylindre par l'intermédiaire d'une pompe à engrenages entraînée par le moteur. L'huile est renvoyée dans le réservoir par une valve d'abaissement.

2 **Boîtier de commande avec interrupteur principal verrouillable**

Contient l'ensemble du système de commande électrique. Tous les boutons sont protégés par un anneau frontal afin d'éviter tout actionnement involontaire. En outre, tous les mouvements sont immédiatement interrompus lorsque les boutons sont relâchés (système de l'homme mort).

3 **Colonnes réglables en hauteur**

4 **Traverse**

Profilés de guidage et de renforcement pour les tuyaux

® Droit d'auteur ATH-Heinl GmbH & Co. KG / Tous droits réservés / Sous réserve d'erreurs d'impression et de modifications techniques.
Date de publication: 27.07.2026 / Fabricant du produit ATH-Heinl GmbH & Co. KG

5 **Colonnes de levage**
Le chariot de levage interne est déplacé vers le haut au moyen d'un cylindre hydraulique.

6 **Chariot de levage**

7 **Bras de support**
Ils peuvent être utilisés pour soulever le véhicule.

8 **Capteur de déplacement**
Mesure la synchronisation des deux chariots élévateurs

9 **Cliquets de verrouillage**
Permet l'abaissement mécanique de la charge et empêche l'abaissement involontaire de la plate-forme de plus de 100 mm.

10 **Electro-aimant pour cliquets**
Des électro-aimants déverrouillent les cliquets à chaque fois que l'ascenseur est levé et abaissé.

1.3 Panneau de contrôle

Panneau de contrôle de la colonne principale

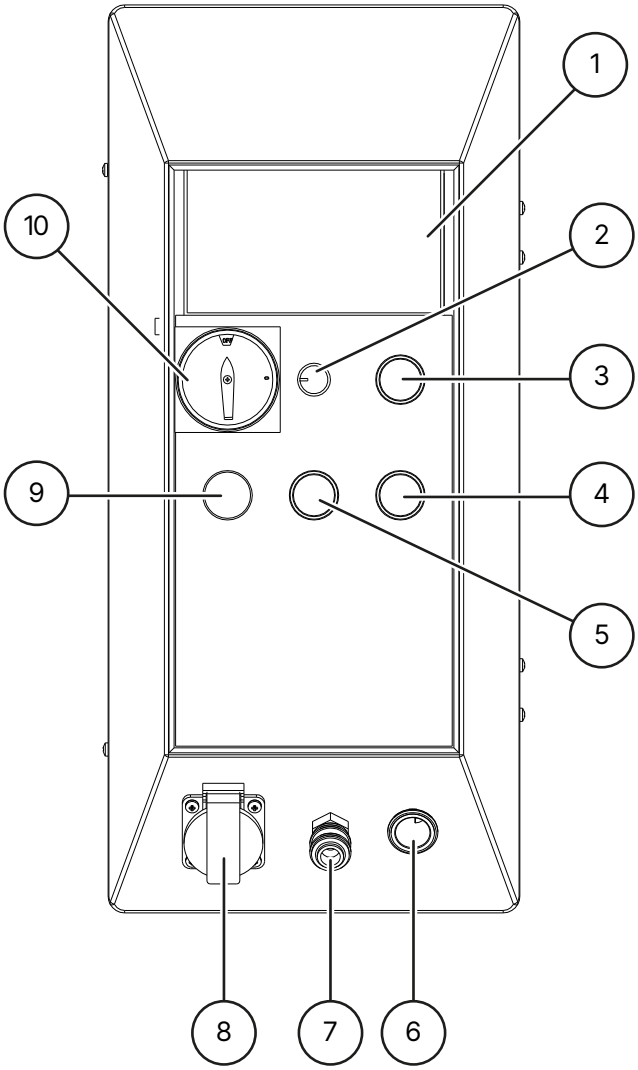

1 **Afficheur**

2 **Variateur**
pour contrôler la luminosité du kit LED optionnel

® Droit d'auteur ATH-Heinl GmbH & Co. KG / Tous droits réservés / Sous réserve d'erreurs d'impression et de modifications techniques.
Date de publication: 27.07.2026 / Fabricant du produit ATH-Heinl GmbH & Co. KG

3 **Bouton de levage**
pour lever l'élévateur

4 **Bouton d'abaissement**
pour abaisser complètement le lève-personne (les crans et le clapet d'abaissement sont ouverts)

5 **Bouton de stationnement (LOCK)**
pour abaisser le lève-personne dans la serrure (seul le clapet d'abaissement est ouvert)

6 **Prise du véhicule 12V**

7 **Prise de la valve ESSK**

8 **Prise intégrée 1 x 230 V**

9 **Voyant de fonctionnement**
Indique si le lève-personnes est en mode d'attente.

10 **Interrupteur principal verrouillable**
avec fonction d'arrêt d'urgence pour mettre l'ascenseur en marche et l'arrêter et pour le protéger contre une utilisation non autorisée

Panneau de commande pour la colonne secondaire

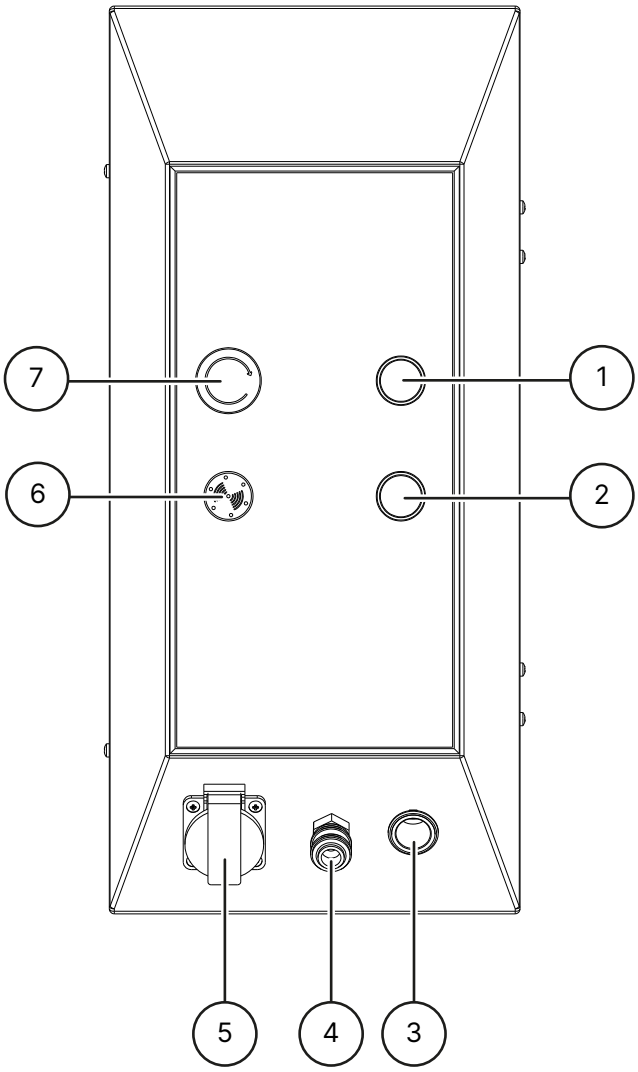

1 **Bouton de levage**
pour lever l'appareil

2 **Bouton d'abaissement**
pour abaisser complètement l'appareil (les verrous et le clapet d'abaissement sont ouverts)

3 **Prise pour véhicule 12V**

4 **Prise de la valve ESSK**

® Droit d'auteur ATH-Heinl GmbH & Co. KG / Tous droits réservés / Sous réserve d'erreurs d'impression et de modifications techniques.
Date de publication: 27.07.2026 / Fabricant du produit ATH-Heinl GmbH & Co. KG

(5) **Prise intégrée 1 x 230 V**

(6) **Signal sonore**

Emet un signal sonore et visuel lorsque l'arrêt CE est atteint

(7) **Bouton d'arrêt d'urgence**

Pour arrêter l'ascenseur en cas de problème

1.4 Consignes de sécurité

Consignes générales de sécurité

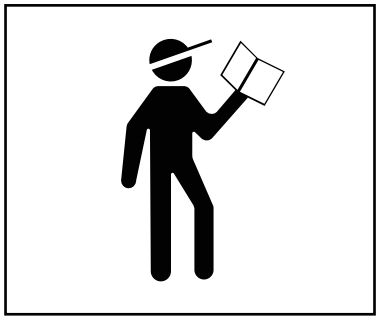

Lisez et comprenez le mode d'emploi avant d'utiliser l'ascenseur.

Les travaux sur les composants électriques ne peuvent être effectués que par des électriciens agréés localement.

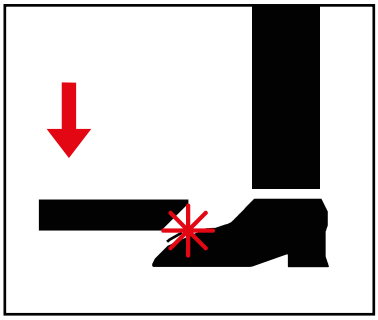

Quittez la zone de danger lors de l'abaissement de la plate-forme de levage.

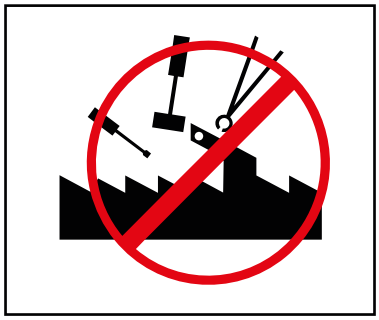

Il est interdit d'apporter des modifications à la plate-forme de levage, quelles qu'elles soient.

La plate-forme élévatrice ne doit pas être nettoyée à l'eau courante.

Ne pas utiliser de produits de nettoyage dissolvant la peinture ou très agressifs.

Consignes de sécurité spécifiques au produit

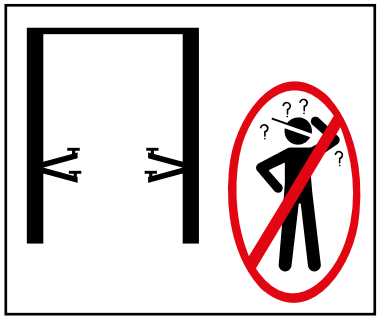

La plate-forme élévatrice ne doit être utilisée que par du personnel qualifié.

Seules les personnes autorisées peuvent pénétrer dans la zone de danger.

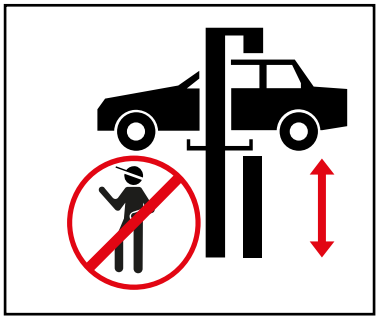

Lors du levage et de la descente, la zone de danger doit être dégagée.

® Droit d'auteur ATH-Heinl GmbH & Co. KG / Tous droits réservés / Sous réserve d'erreurs d'impression et de modifications techniques.
Date de publication: 27.07.2026 / Fabricant du produit ATH-Heinl GmbH & Co. KG

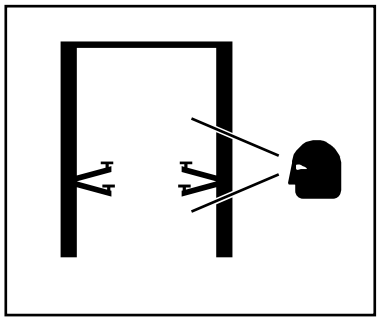

Un entretien et des inspections appropriés sont nécessaires pour travailler en toute sécurité

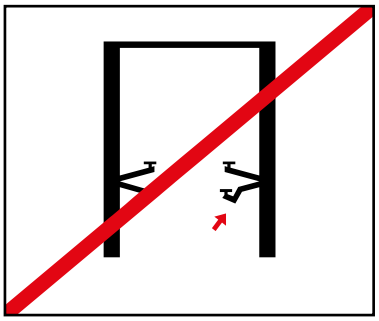

Ne pas travailler sur des élévateurs endommagés

Veillez à la bonne répartition du poids du véhicule

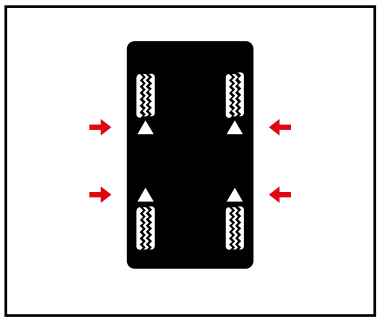

Utilisez les points de levage spécifiés par le constructeur du véhicule et fermez toutes les portes lorsque vous soulevez le véhicule.

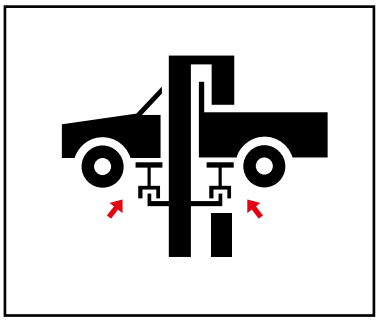

Si nécessaire, utiliser des adaptateurs appropriés

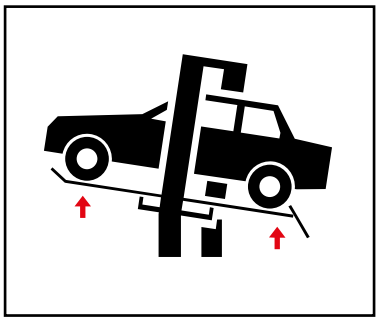

Les adaptateurs réduisent la charge utile spécifiée

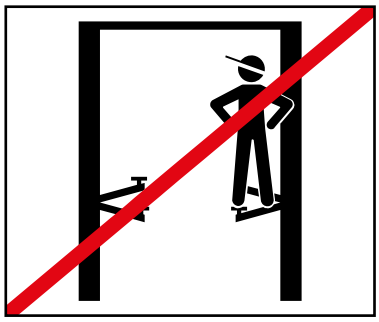

Aucun objet ou personne ne doit être transporté sur la plate-forme de levage, les bras de support ou sur le véhicule à lever.

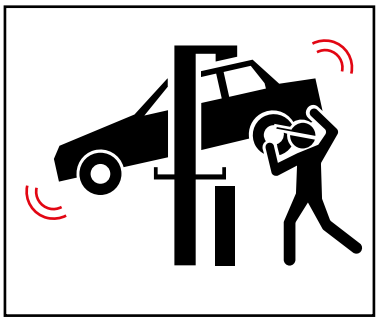

Évitez les mouvements de balancement importants sur le véhicule soulevé.

S'il y a un risque de chute du véhicule, quittez immédiatement la zone dangereuse.

® Droit d'auteur ATH-Heinl GmbH & Co. KG / Tous droits réservés / Sous réserve d'erreurs d'impression et de modifications techniques.
Date de publication: 27.07.2026 / Fabricant du produit ATH-Heinl GmbH & Co. KG

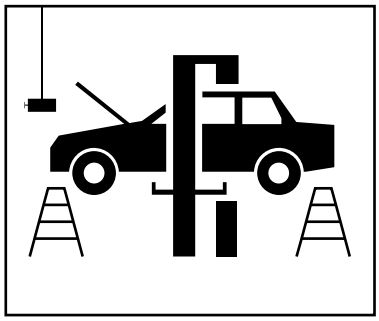

Lors de l'installation ou de la dépose d'objets lourds, utilisez toujours un dispositif de sécurité pour éviter qu'ils ne se renversent.

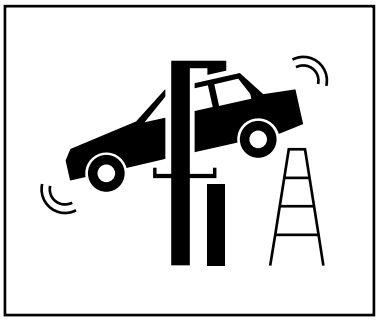

Faites attention aux obstacles lors de la descente

1.5 Spécifications techniques

Type d'appareil	ATH Matrix Lift 2.65
Capacité de charge max. Capacité de charge	6500 kg
Durée de l'opération de levage (1200 kg)	65 s
Temps de descente (1200 kg)	65 s
Système électrique	3/400V/50Hz
Moteur	3,5 KW
Fusible amont	3 C 16 A
Câble de raccordement	Min. 5 x 1.5mm²
Classe de protection	IP 54
Pression de travail max [2]	250 bar
Huile hydraulique recommandée	Été (10° à 45°) : HLP-D 32 ZFR Hiver (moins de 10°) : HLP-D 22 ZFR
Quantité d'huile	Environ 22 l
Ancrage au sol	Tige d'ancrage M16x300 (réf. 090529) Cartouche de mortier d'injection 300 ml (réf. 090526)
Quantité d'ancrages	14 pièces
Valeur sonore autorisée	≤ 75 dB
Poids	1822 kg

Type d'appareil	ATH Matrix Lift 2.75XL
Capacité de charge max. Capacité de charge	7500 kg
Durée de l'opération de levage (1200 kg)	65 s
Temps de descente (1200 kg)	65 s

® Droit d'auteur ATH-Heinl GmbH & Co. KG / Tous droits réservés / Sous réserve d'erreurs d'impression et de modifications techniques.
Date de publication: 27.07.2026 / Fabricant du produit ATH-Heinl GmbH & Co. KG

Type d'appareil	ATH Matrix Lift 2.75XL
Système électrique	3/400V/50Hz
Moteur	3,5 KW
Fusible amont	3 C 16 A
Câble de raccordement	Min. 5 x 1.5mm²
Classe de protection	IP 54
Pression de travail max [2]	250 bar
Huile hydraulique recommandée	Été (10° à 45°) : HLP-D 32 ZFR Hiver (moins de 10°) : HLP-D 22 ZFR
Quantité d'huile	Environ 22 l
Ancrage au sol	Tige d'ancrage M16x300 (réf. 090529) Cartouche de mortier d'injection 300 ml (réf. 090526)
Quantité d'ancres	14 pièces
Valeur sonore admissible	≤ 75 dB
Poids	2122 kg

Avertissement

[2] La pression de travail réglée en usine est adaptée à la charge nominale maximale. Le limiteur de pression ne doit pas être modifié.

Une modification du réglage peut entraîner de graves dommages.

Indice

Si la charge nominale indiquée ne peut pas être augmentée, veuillez contacter notre service après-vente.

® Droit d'auteur ATH-Heinl GmbH & Co. KG / Tous droits réservés / Sous réserve d'erreurs d'impression et de modifications techniques.
Date de publication: 27.07.2026 / Fabricant du produit ATH-Heinl GmbH & Co. KG

1.6 Répartition de la charge

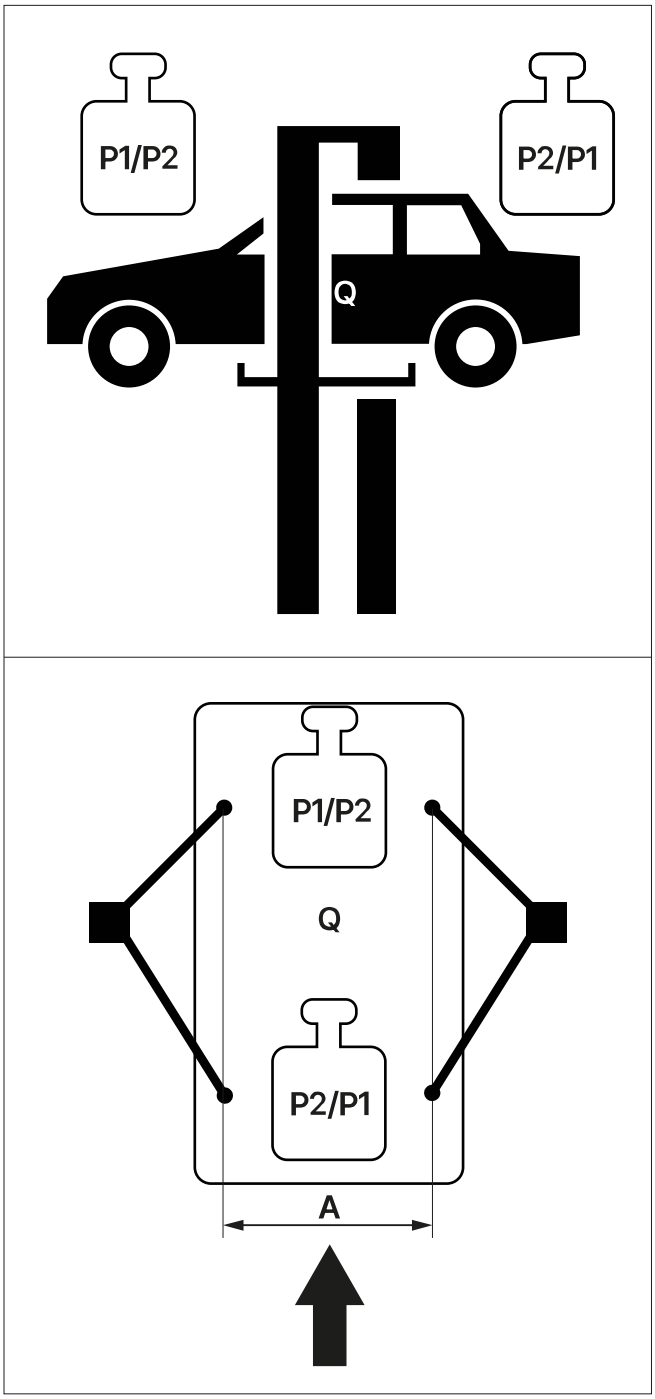

Répartition de la charge > 3,5 t

Q	Poids total du véhicule
P1/P2	Max. 1:3 x Q
P2/P1	Max. 1:3 × Q
3/1	Répartition de la charge
A²	Min. 1 000 mm

® Droit d'auteur ATH-Heinl GmbH & Co. KG / Tous droits réservés / Sous réserve d'erreurs d'impression et de modifications techniques.
Date de publication: 27.07.2026 / Fabricant du produit ATH-Heinl GmbH & Co. KG

Attention

[2] Si la distance A est plus petite, la capacité de levage de la plate-forme de levage est réduite. Dans de tels cas et dans d'autres cas non prévus dans ces instructions, consultez le fabricant.

Répartition de la charge ATH Matrix Lift 2.65 ATH Matrix Lift 2.75XL

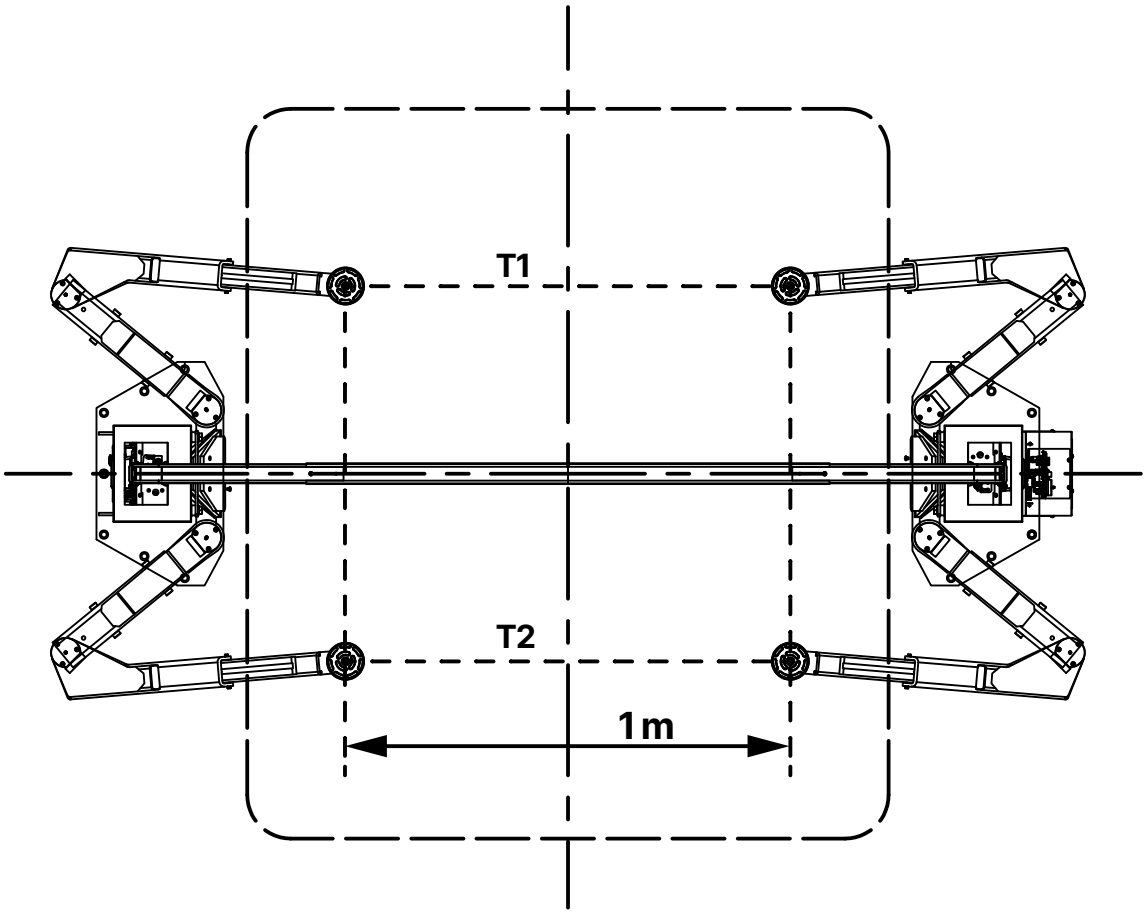

La charge maximale doit être répartie uniformément sur les quatre points de levage.

$T1 = 3/4\ T_{max}$

$T2 = 1/4\ T_{max}$

$T_{max} = T1 + T2$

® Droit d'auteur ATH-Heinl GmbH & Co. KG / Tous droits réservés / Sous réserve d'erreurs d'impression et de modifications techniques.
Date de publication: 27.07.2026 / Fabricant du produit ATH-Heinl GmbH & Co. KG

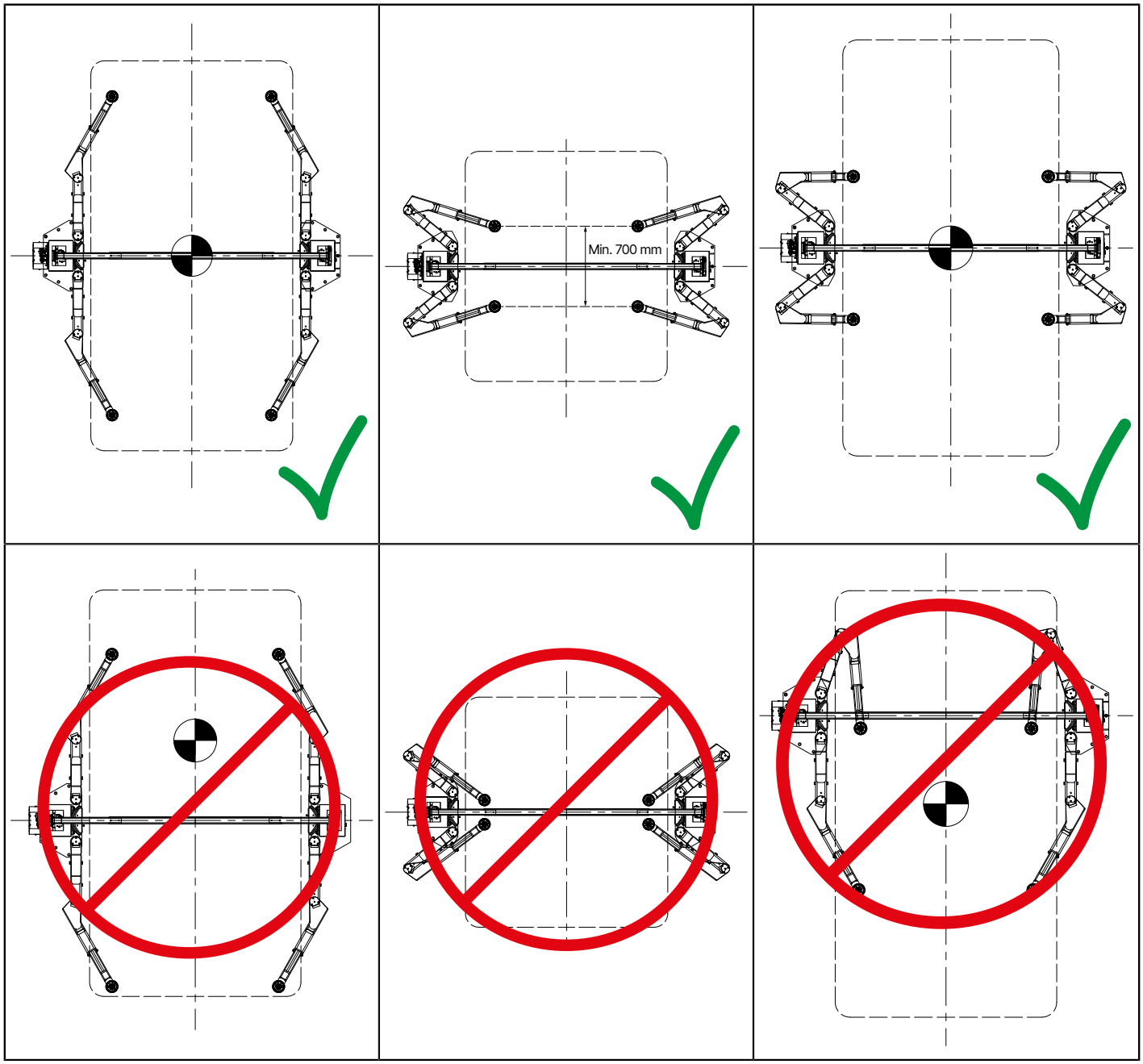

® Droit d'auteur ATH-Heinl GmbH & Co. KG / Tous droits réservés / Sous réserve d'erreurs d'impression et de modifications techniques.
Date de publication: 27.07.2026 / Fabricant du produit ATH-Heinl GmbH & Co. KG

1.7 Dessin coté

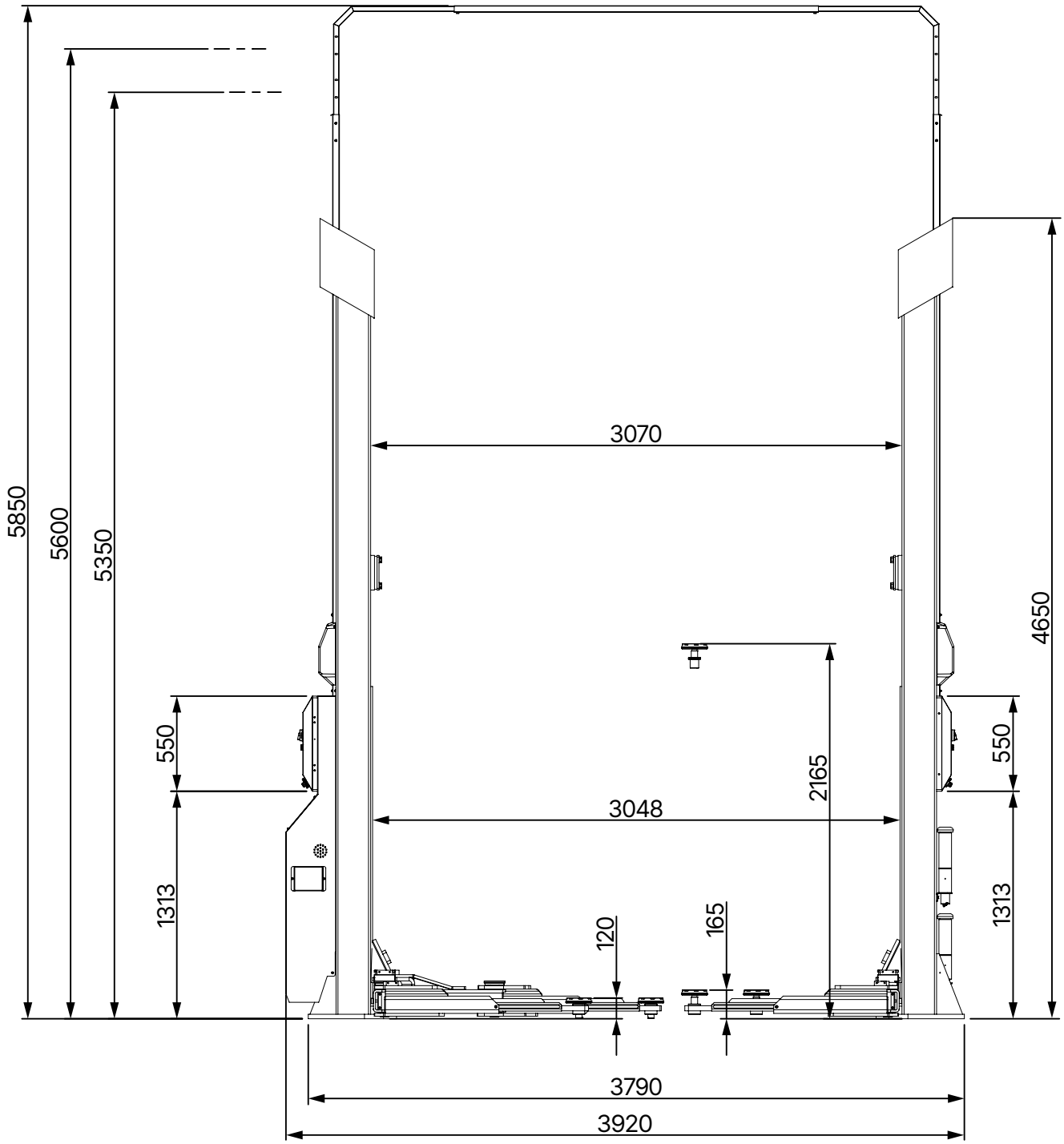

ATH Matrix Lift 2.65 latéralement

® Droit d'auteur ATH-Heinl GmbH & Co. KG / Tous droits réservés / Sous réserve d'erreurs d'impression et de modifications techniques.
Date de publication: 27.07.2026 / Fabricant du produit ATH-Heinl GmbH & Co. KG

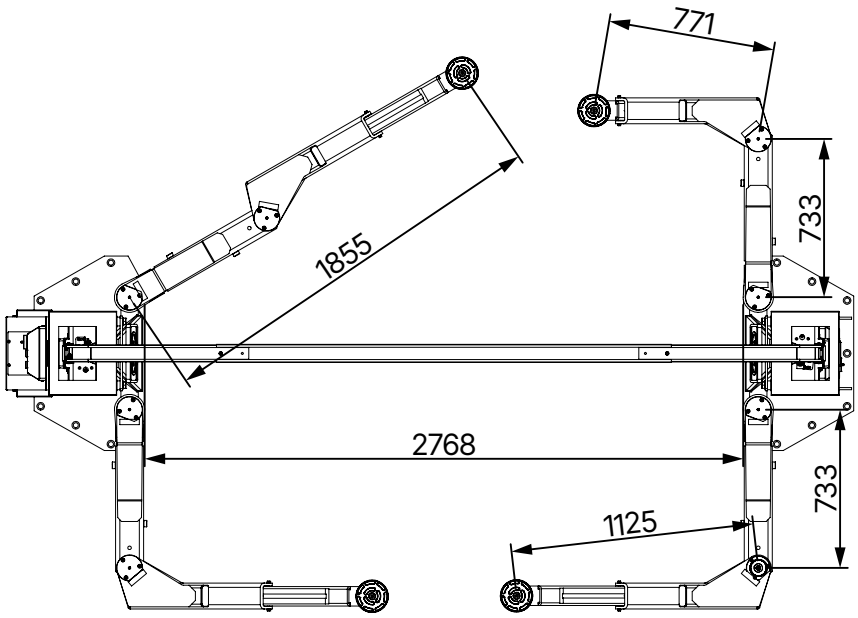

ATH Matrix Lift 2.65 dessus

® Droit d'auteur ATH-Heinl GmbH & Co. KG / Tous droits réservés / Sous réserve d'erreurs d'impression et de modifications techniques.
Date de publication: 27.07.2026 / Fabricant du produit ATH-Heinl GmbH & Co. KG

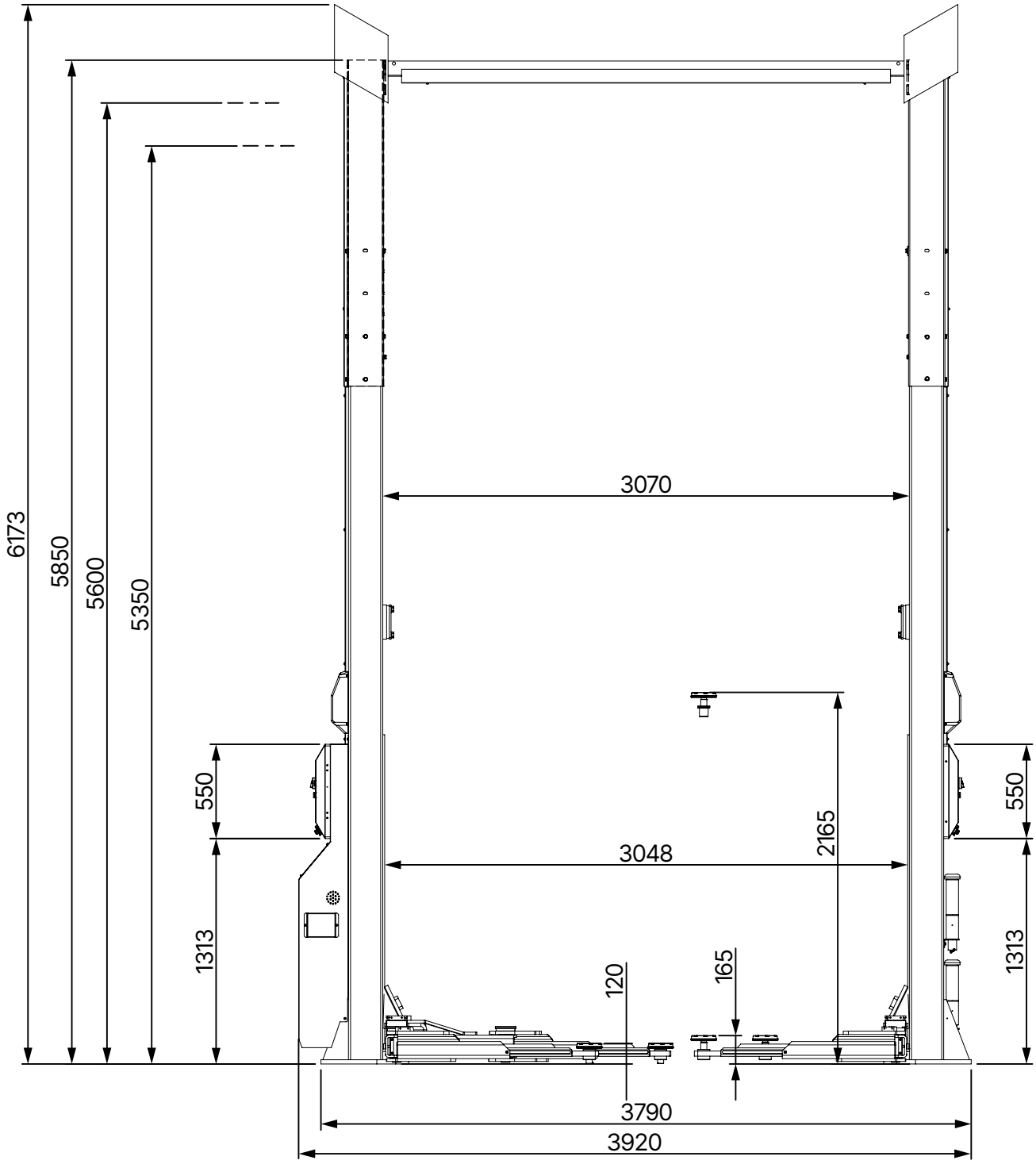

ATH Matrix Lift 2.75XL latéral

® Droit d'auteur ATH-Heinl GmbH & Co. KG / Tous droits réservés / Sous réserve d'erreurs d'impression et de modifications techniques.
Date de publication: 27.07.2026 / Fabricant du produit ATH-Heinl GmbH & Co. KG

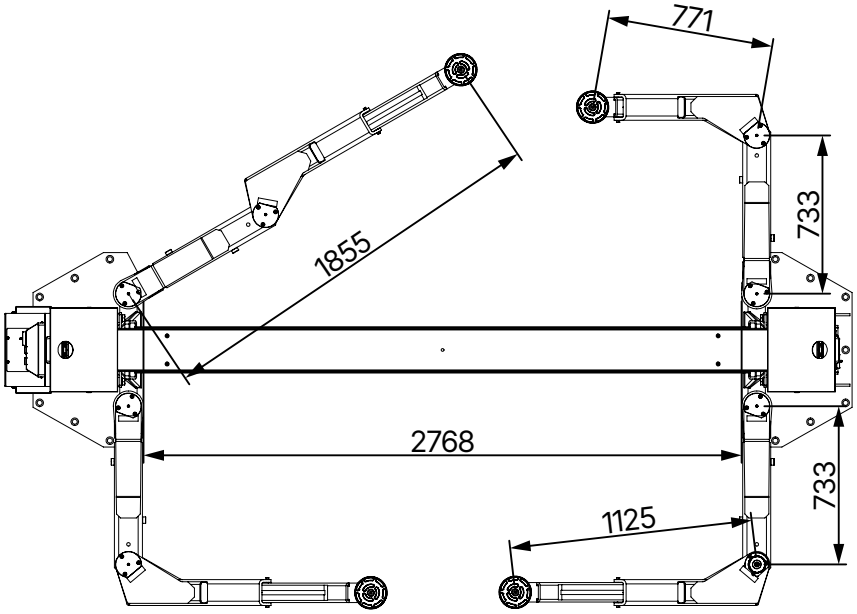

ATH Matrix Lift 2.75XL top

® Droit d'auteur ATH-Heinl GmbH & Co. KG / Tous droits réservés / Sous réserve d'erreurs d'impression et de modifications techniques.
Date de publication: 27.07.2026 / Fabricant du produit ATH-Heinl GmbH & Co. KG

2 INSTALLATION

La machine doit être installée par du personnel autorisé, conformément aux instructions.

Indice

Le mode d'emploi (y compris le protocole) est un élément important de la machine ou du produit.

Conservez-le en lieu sûr !

Le produit doit être inspecté par une entreprise ou une institution appropriée et autorisée après l'achèvement du montage, la remise, l'instruction si nécessaire, et ensuite à intervalles réguliers conformément aux réglementations et aux dispositions légales en vigueur dans le pays d'exploitation.

2.1 Conditions de transport et de stockage

Utilisez toujours des moyens d'élingage, de levage ou des convoyeurs au sol appropriés pour transporter et positionner la machine et faites attention au centre de gravité de la machine.

La machine ne doit être transportée que dans son emballage d'origine.

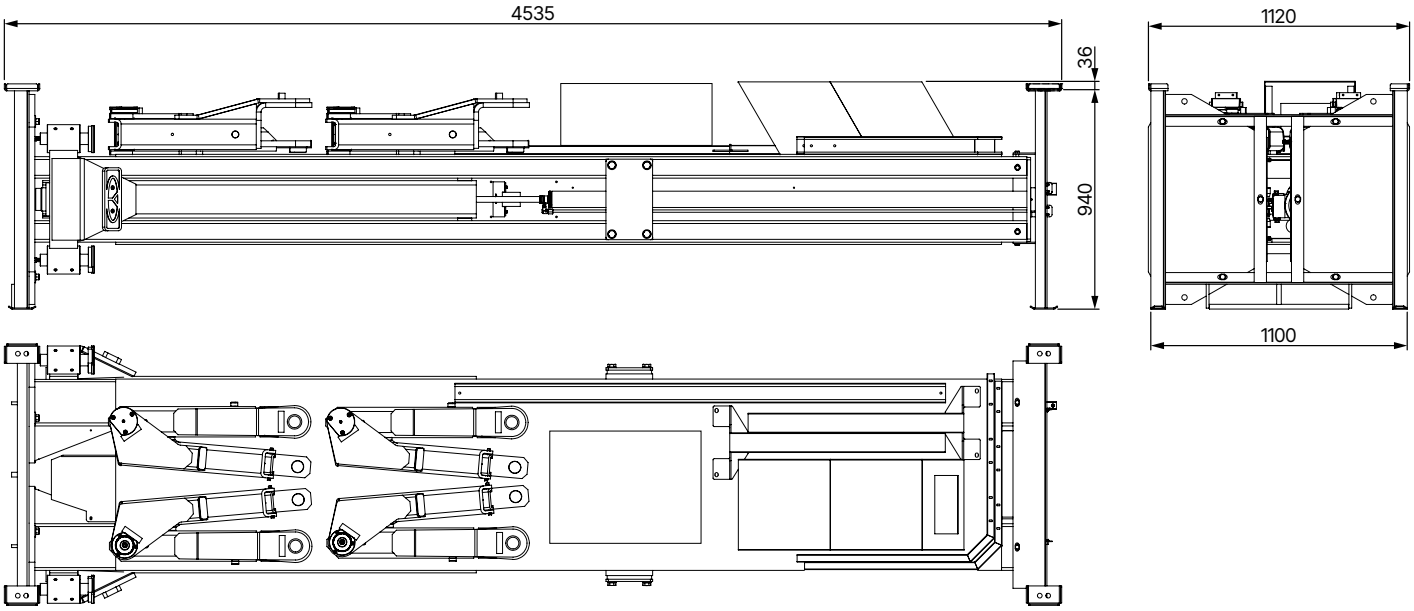

Données relatives à la machine	ATH Matrix Lift 2.65
Poids	1872 kg
largeur	1120 mm
longueur	4535 mm
hauteur	976 mm
Température de stockage	de -10 à +50°C

® Droit d'auteur ATH-Heinl GmbH & Co. KG / Tous droits réservés / Sous réserve d'erreurs d'impression et de modifications techniques.
Date de publication: 27.07.2026 / Fabricant du produit ATH-Heinl GmbH & Co. KG

Données de stockage	ATH Matrix Lift 2.75XL
Poids	2272 kg
largeur	1120 mm
longueur	4535 mm
hauteur	976 mm
Température de stockage	de -10 à +50°C

Instructions de transport et de stockage

Attention

Soulevez avec précaution et ne déplacez la charge qu'avec des outils appropriés et en parfait état.

Attention

Évitez les élévations inattendues et les mouvements brusques. Soyez prudent sur les surfaces inégales, les chemins de traverse, etc.

2.2 Déballage de la machine

- Retirez le couvercle de l'emballage et assurez-vous qu'aucun dommage n'a été causé pendant le transport. En cas de dommage, informez immédiatement le revendeur.
- Retirez le boulon de fixation pour retirer la machine de la palette/du cadre. Pour descendre la machine de la palette/du cadre, utilisez un dispositif de levage approprié (éventuellement avec une élingue).

Danger

Les pièces d'emballage retirées peuvent constituer un danger pour les enfants et les animaux.

Il peut en résulter des blessures graves, voire mortelles.

Conservez les pièces d'emballage retirées dans un endroit inaccessible aux enfants et aux animaux jusqu'à ce qu'elles soient éliminées.

2.3 Contenu de la livraison

- Cadre avec pilier principal et pilier secondaire

  Déjà pré-assemblé :

  – Unité hydraulique
  – Panneaux de commande sur les deux colonnes
  – 2 supports pour les élévations
- 2x extensions de colonnes
- Traverse

® Droit d'auteur ATH-Heinl GmbH & Co. KG / Tous droits réservés / Sous réserve d'erreurs d'impression et de modifications techniques.
Date de publication: 27.07.2026 / Fabricant du produit ATH-Heinl GmbH & Co. KG

- 4x bras de support articulé
- 2 couvercles de colonne
- Boîte à accessoires avec petites pièces
- Elévateurs de plaque de support 140 mm (set x 4 pcs.) (no. d'art. : HSE0109)
- Rallonges de plaque de support 210 mm (ensemble x 4 pièces) (no. d'art. : HSE0110)
- Adaptateur “U” (set x 4 pcs.) (no. d'art. : HSE0111)

Accessoires en option

- Kit d'éclairage LED (1 set = 4 pcs.)

2.4 Emplacement

La machine doit être maintenue à l'écart des matériaux inflammables et explosifs, ainsi que de la lumière du soleil et de la lumière intense. La machine doit également être placée dans un endroit bien ventilé.

La machine doit être installée sur un sol suffisamment solide, si nécessaire selon les exigences minimales des spécifications du plan de fondation.

Lors du choix du lieu d'installation, il convient de respecter, en plus des conditions du sol, les directives et les instructions du règlement sur la prévention des accidents et du règlement sur le lieu de travail.

Si l'appareil doit être installé sur une dalle de sol, il faut vérifier sa capacité de charge suffisante. En général, il est recommandé de consulter un expert en bâtiment pour une évaluation lors de l'installation de la machine sur des plafonds de sol.

La machine ne doit être installée et utilisée qu'à l'intérieur de locaux fermés. Elle ne dispose pas d'un équipement de sécurité approprié (par exemple, protection IP, conception galvanisée) pour une utilisation en extérieur.

Température	5 - 50°C
Niveau de la mer	< 1500m
Humidité	50% à 40°C - 90% à 20°C

® Droit d'auteur ATH-Heinl GmbH & Co. KG / Tous droits réservés / Sous réserve d'erreurs d'impression et de modifications techniques.
Date de publication: 27.07.2026 / Fabricant du produit ATH-Heinl GmbH & Co. KG

Emplacement Distances minimales

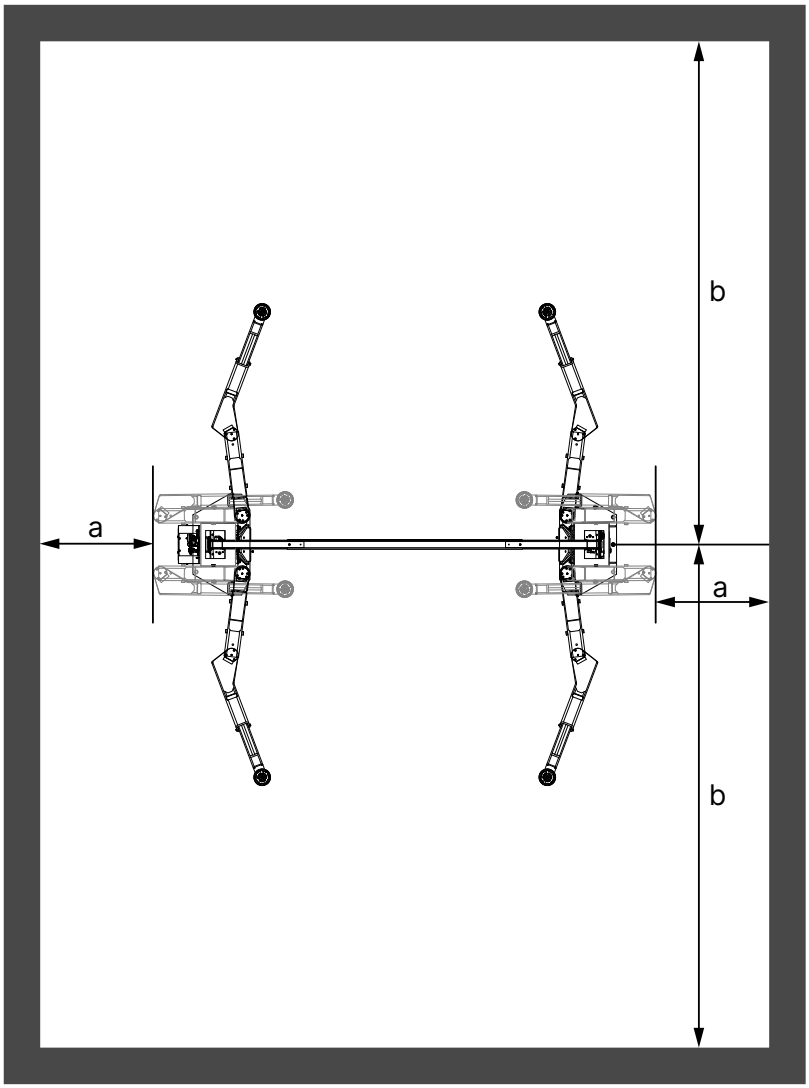

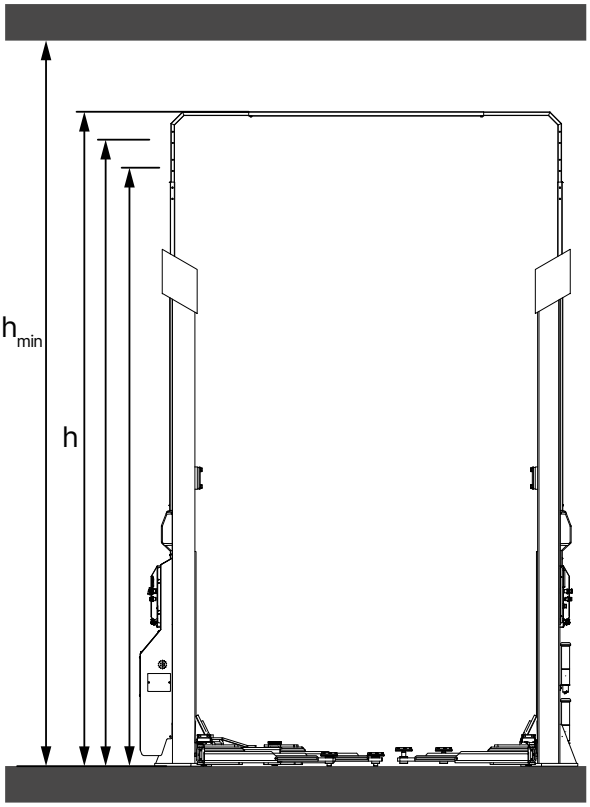

a	1000 mm
b	4500 mm
h_{min}	h + 300 mm

2.5 Fixation

Avertissement

Les réglementations générales et locales doivent être respectées lors de l'installation de l'appareil.

C'est pourquoi ces opérations ne doivent être effectuées que par un spécialiste formé à cet effet.

La machine doit être installée et fixée sur une surface suffisamment solide, si nécessaire conformément aux exigences minimales spécifiées dans la "Plan de fondation" et fixée.

® Droit d'auteur ATH-Heinl GmbH & Co. KG / Tous droits réservés / Sous réserve d'erreurs d'impression et de modifications techniques.
Date de publication: 27.07.2026 / Fabricant du produit ATH-Heinl GmbH & Co. KG

La machine doit être fixée aux endroits prévus à l'aide d'un matériel de fixation approprié, si spécifié.

Lors du choix du lieu d'installation, il convient de respecter, outre les conditions du sol, les directives et instructions des règlements relatifs à la prévention des accidents et au lieu de travail.

En cas de montage sur des plafonds d'étage, il convient de vérifier que leur capacité de charge est suffisante. Il est généralement recommandé de demander l'avis d'un expert en bâtiment lors de l'installation sur des plafonds d'étage.

2.6 Connexion électrique

Attention

Les réglementations générales et locales doivent être respectées. Par conséquent, cette étape ne peut être effectuée que par un spécialiste qualifié.

Faites attention à la ligne d'alimentation nécessaire.

La connexion doit être effectuée conformément au produit avec une fiche CEE, 5 broches, 400V/16A.

Les écarts de tension ne doivent pas dépasser 0,9 à 1,1 fois la plage de tension nominale et les écarts de fréquence ne doivent pas dépasser 0,99 à 1,01 fois la plage de fréquence. Pour pouvoir garantir cela, les mesures de protection nécessaires doivent être prises.

A la fin du travail, le sens de rotation du moteur doit être contrôlé.

2.7 Raccordement pneumatique

Attention

Pour tous les systèmes pneumatiques, une unité de maintenance de l'air comprimé (parfois incluse dans la livraison) doit être installée entre la ligne d'alimentation et le système.

La pression d'air de la conduite d'alimentation doit au moins "Spécifications techniques" correspondre.

Le réglage correct de l'unité de maintenance de l'air comprimé doit être contrôlé.

L'unité de maintenance d'air comprimé doit être entretenue à intervalles réguliers.

La pression maximale ou minimale garantit un fonctionnement correct sans dommages éventuels.

2.8 Raccordement hydraulique

Avant de mettre l'installation en service ou de la faire fonctionner pour la première fois avec de l'huile, il convient de respecter les points suivants afin d'assurer un fonctionnement optimal, sans problème et pratiquement sans air :

- Toutes les conduites hydrauliques doivent être raccordées et serrées conformément au schéma hydraulique et, le cas échéant, à la désignation du tuyau.
- Toutes les conduites hydrauliques et tous les vérins doivent être purgés conformément au plan hydraulique ou à la désignation des flexibles.

® Droit d'auteur ATH-Heinl GmbH & Co. KG / Tous droits réservés / Sous réserve d'erreurs d'impression et de modifications techniques.
Date de publication: 27.07.2026 / Fabricant du produit ATH-Heinl GmbH & Co. KG

- Afin de garantir le fonctionnement correct et sûr du système et des conduites flexibles utilisées, il est essentiel de veiller à ce que les fluides hydrauliques utilisés soient conformes aux spécifications et recommandations spécifiques du fabricant.
- Les fluides utilisés qui ne répondent pas aux exigences spécifiques ou qui sont contaminés endommagent l'ensemble du système hydraulique, réduisent la durée de vie des systèmes hydrauliques utilisés et entraînent l'exclusion de la responsabilité et de la garantie.

Indice

Il est également possible de contaminer le système en le remplissant à nouveau d'huile

L'exigence minimale et la quantité minimale d'huile doivent être vérifiées ou produites.

2.9 Montage

Indice

Ces instructions ne doivent pas être considérées comme des instructions de montage ; elles fournissent uniquement des informations et une aide aux monteurs compétents et qualifiés.

Avertissement

Pour les travaux suivants, il convient de porter des vêtements et des équipements de protection individuelle appropriés.

Attention

Un montage et des réglages incorrects entraînent l'exclusion de la responsabilité et de la garantie.

Les machines partiellement prémontées doivent être inspectées, instruites et acceptées par une personne compétente avant leur mise en service.

Le montage des machines doit être effectué par une personne compétente et qualifiée.

Kits d'assemblage

Afin de préparer au mieux le montage et l'entretien de nos produits, nous vous recommandons nos kits de montage :

Kit de montage pour ATH Matrix Lift

N° d'article : 090598

Non.	N° d'article	Description	Nombre de pièces
1	090527	Tige d'ancrage M16 x 250 (10 pièces)	2

® Droit d'auteur ATH-Heinl GmbH & Co. KG / Tous droits réservés / Sous réserve d'erreurs d'impression et de modifications techniques.
Date de publication: 27.07.2026 / Fabricant du produit ATH-Heinl GmbH & Co. KG

Non.	N° d'article	Description	Nombre de pièces
2	090526	Cartouche de mortier d'injection 300 ml	4
3	90536	Huile hydraulique HLPD 32 10 litres ZFR	2
4	90534	Cire de protection ATH HP	2
5	90530	Graisse en cartouche de 400g	1
6	90538	Nettoyant pour freins ATH HP 500 ml	1
7	90535	ATH HP graisse adhésive	1
8	90539	ATH HP Huile universelle en spray 400 ml	1
9	90541	ATH HP Spray silicone 400 ml	1
10	90542	ATH HP spray peinture RAL7016	1
11	90543	ATH HP peinture en spray noir brillant	1

2.9.1 Installation de l' ATH Matrix Lift 2.65

Déterminer l'emplacement et positionner le lève-personnes

- Déterminez l'emplacement de l'installation et le sens d'accès. Respectez les dégagements requis et la hauteur de la pièce Voir "Emplacement Distances minimales".
- Vérifiez les conditions du sol et la pente Voir "Plan de fondation".
- Veillez à choisir le bon côté pour l'alimentation électrique (air comprimé, électricité, etc.).
- Marquer la position des colonnes sur le sol et obtenir l'approbation du client.

Mise en place et alignement des colonnes de levage

1. Avant de mettre en place les colonnes, fixez les élévateurs de colonne.

® Droit d'auteur ATH-Heinl GmbH & Co. KG / Tous droits réservés / Sous réserve d'erreurs d'impression et de modifications techniques.
Date de publication: 27.07.2026 / Fabricant du produit ATH-Heinl GmbH & Co. KG

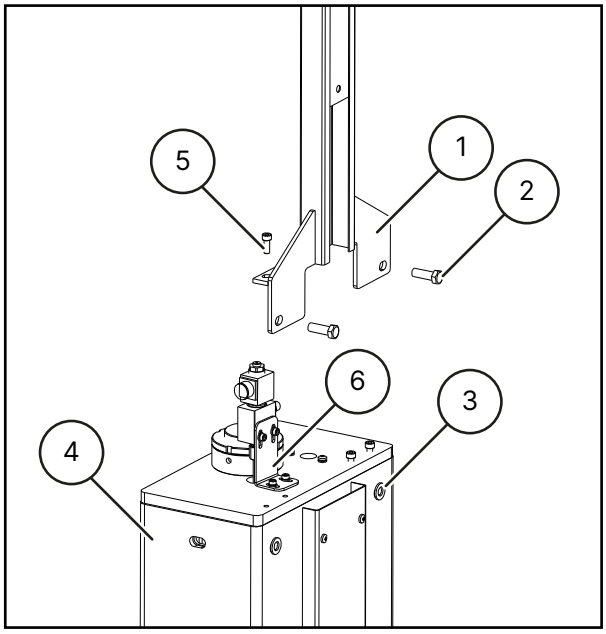

1	Extension de colonne	2	Vis M12x35
3	Rondelle M12	4	Colonne
5	Vis M8x20	6	Support de montage pour la valve de contrôle

- Retirez l'extension de colonne de l'emballage en veillant à ne pas endommager la peinture.
- Sélectionnez la hauteur souhaitée parmi les 3 réglages de hauteur (hauteur finale 5850 mm, 5600 mm, 5350 mm).
- Placez l'extension de colonne sur la colonne et fixez-la dans la position souhaitée à l'aide de rondelles M12 et de vis M12x35.
- Serrez soigneusement les vis.

2. Installer les supports de montage à la base des colonnes pour faciliter et sécuriser la mise en place des colonnes en utilisant le bord de basculement droit qui en résulte.

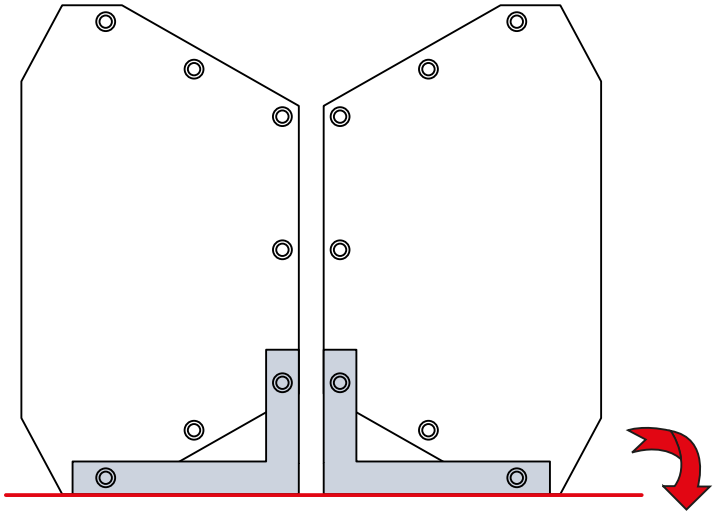

3. Retirez les supports de montage dès que les colonnes sont montées.

® Droit d'auteur ATH-Heinl GmbH & Co. KG / Tous droits réservés / Sous réserve d'erreurs d'impression et de modifications techniques.
Date de publication: 27.07.2026 / Fabricant du produit ATH-Heinl GmbH & Co. KG

4. Positionnez la première colonne conformément aux repères, alignez-la, puis fixez-la à l'aide d'un ancrage mural (A) . Veillez à respecter "Instructions pour le perçage des trous"

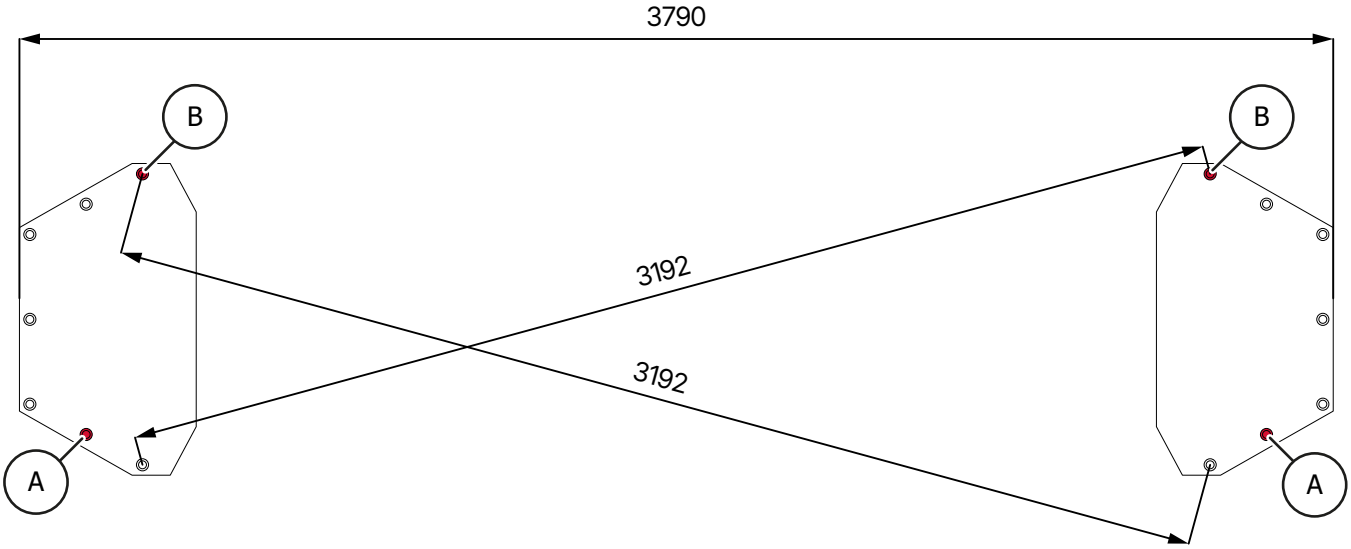

5. Mettre en place la deuxième colonne en respectant l'espacement et l'alignement et la fixer à l'aide d'une cheville. (A).
6. Alignez ensuite les colonnes de levage dans les deux directions comme indiqué ci-dessous, en utilisant des rondelles ou des cales si nécessaire.

® Droit d'auteur ATH-Heinl GmbH & Co. KG / Tous droits réservés / Sous réserve d'erreurs d'impression et de modifications techniques.
Date de publication: 27.07.2026 / Fabricant du produit ATH-Heinl GmbH & Co. KG

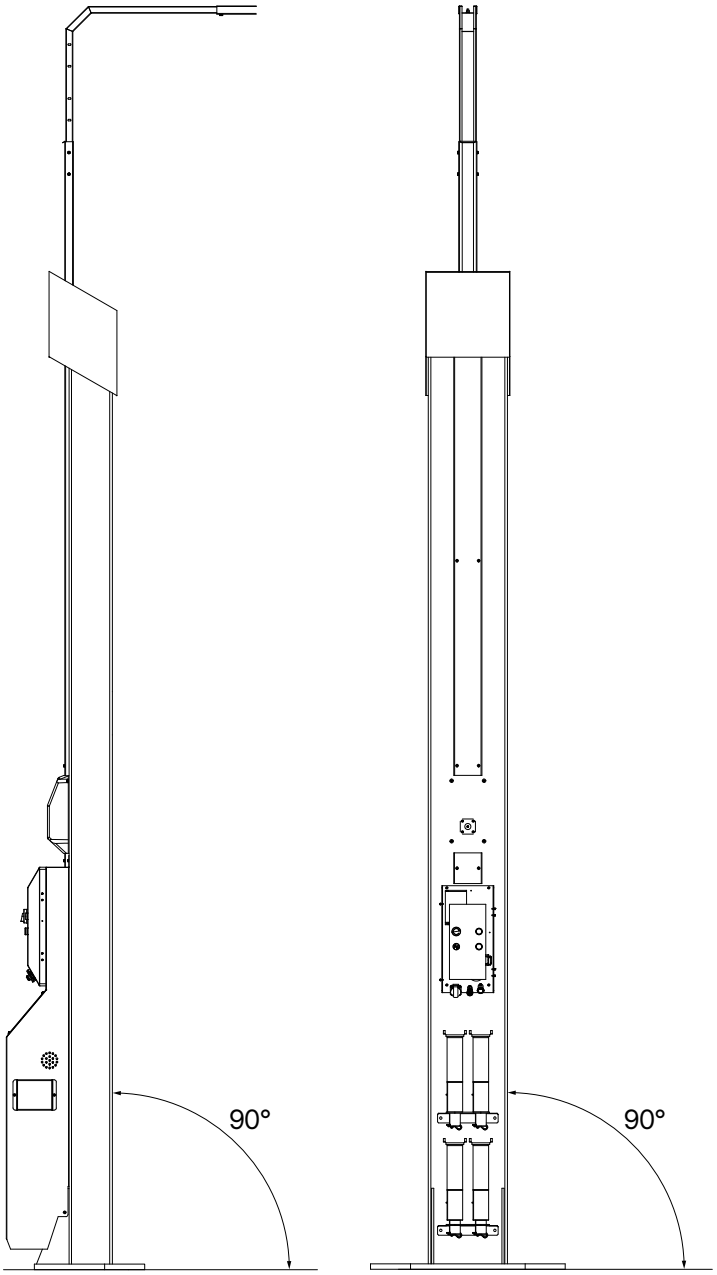

Angle de montage ATH Matrix Lift 2.65

® Droit d'auteur ATH-Heinl GmbH & Co. KG / Tous droits réservés / Sous réserve d'erreurs d'impression et de modifications techniques.
Date de publication: 27.07.2026 / Fabricant du produit ATH-Heinl GmbH & Co. KG

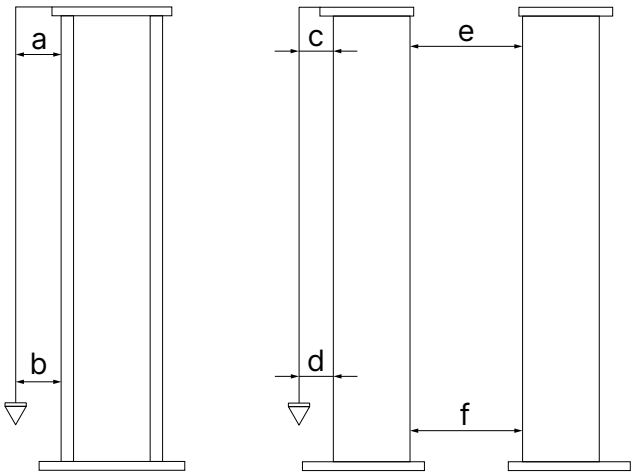

a < 10mm	c < 10mm	e < // 13,6mm
b < 10mm	d < 10mm	f < // 13,6mm

7. Vérifiez l'aplomb de la colonne.
8. Après avoir aligné les colonnes, fixez chaque colonne à l'aide d'une deuxième cheville. (B) fixer chaque colonne.
9. Après la mise en place des colonnes, vérifiez la distance entre elles en fixant la barre transversale avant de poursuivre le chevillage.

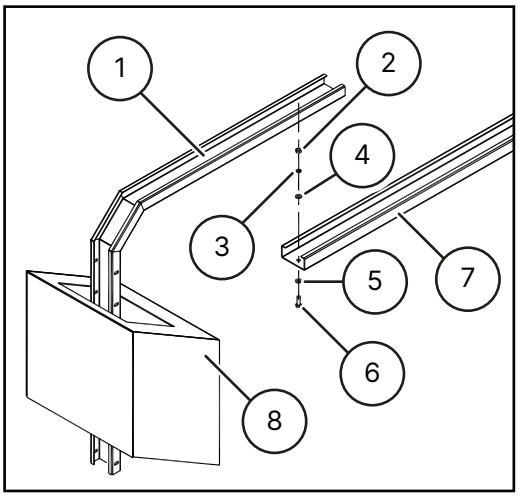

1	Élévation des poteaux	2	Ecrou M8
3	Anneau d'arrêt D.8	4	Rondelle D.8
5	Rondelle D.8	6	Boulon M8x25
7	Barre transversale	8	Couvercle de colonne

® Droit d'auteur ATH-Heinl GmbH & Co. KG / Tous droits réservés / Sous réserve d'erreurs d'impression et de modifications techniques.
Date de publication: 27.07.2026 / Fabricant du produit ATH-Heinl GmbH & Co. KG

- Glisser la pièce centrale de la barre transversale dans les élévations de colonne déjà montées.
- Raccordez le tout à l'aide des accessoires fournis. Ne serrez pas encore les vis !
- Ajustez la largeur de la barre transversale en tenant compte de l'angle d'installation de la colonne et serrez les vis de la barre transversale.

10. Après le montage de la barre transversale, vérifiez à nouveau tous les points d'alignement, montez les chevilles restantes et serrez-les au couple spécifié après le temps de durcissement requis.

11. Retirez les couvercles extérieurs des deux colonnes afin de pouvoir installer les tuyaux et les câbles.

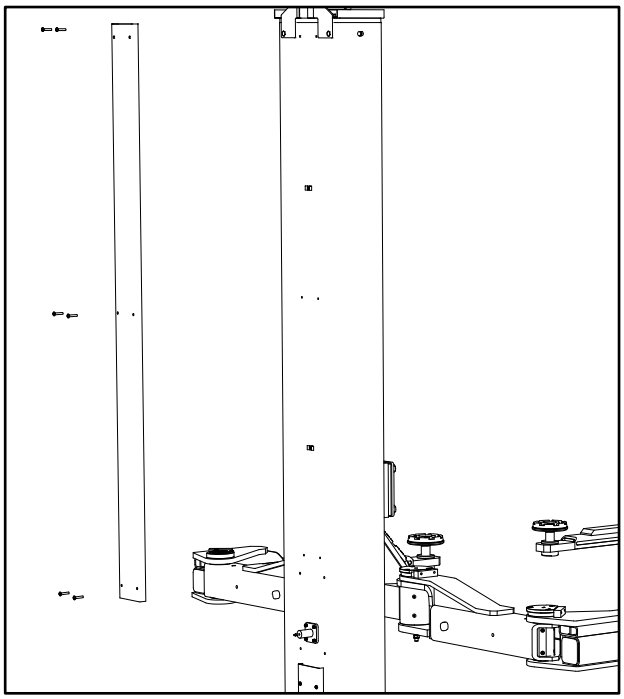

2.9.2 Installation de l' ATH Matrix Lift 2.75XL

Déterminer l'emplacement et positionner le lève-personnes

- Déterminez l'emplacement de l'installation et le sens d'accès. Respectez les dégagements requis et la hauteur de la pièce Voir "Emplacement Distances minimales".
- Vérifiez les conditions du sol et la pente Voir "Plan de fondation".
- Veillez à choisir le bon côté pour l'alimentation électrique (air comprimé, électricité, etc.).
- Marquer la position des colonnes sur le sol et obtenir l'approbation du client.

Positionnement et alignement des colonnes de levage

1. Avant de mettre en place les colonnes, fixez les élévateurs de colonne.

® Droit d'auteur ATH-Heinl GmbH & Co. KG / Tous droits réservés / Sous réserve d'erreurs d'impression et de modifications techniques.
Date de publication: 27.07.2026 / Fabricant du produit ATH-Heinl GmbH & Co. KG

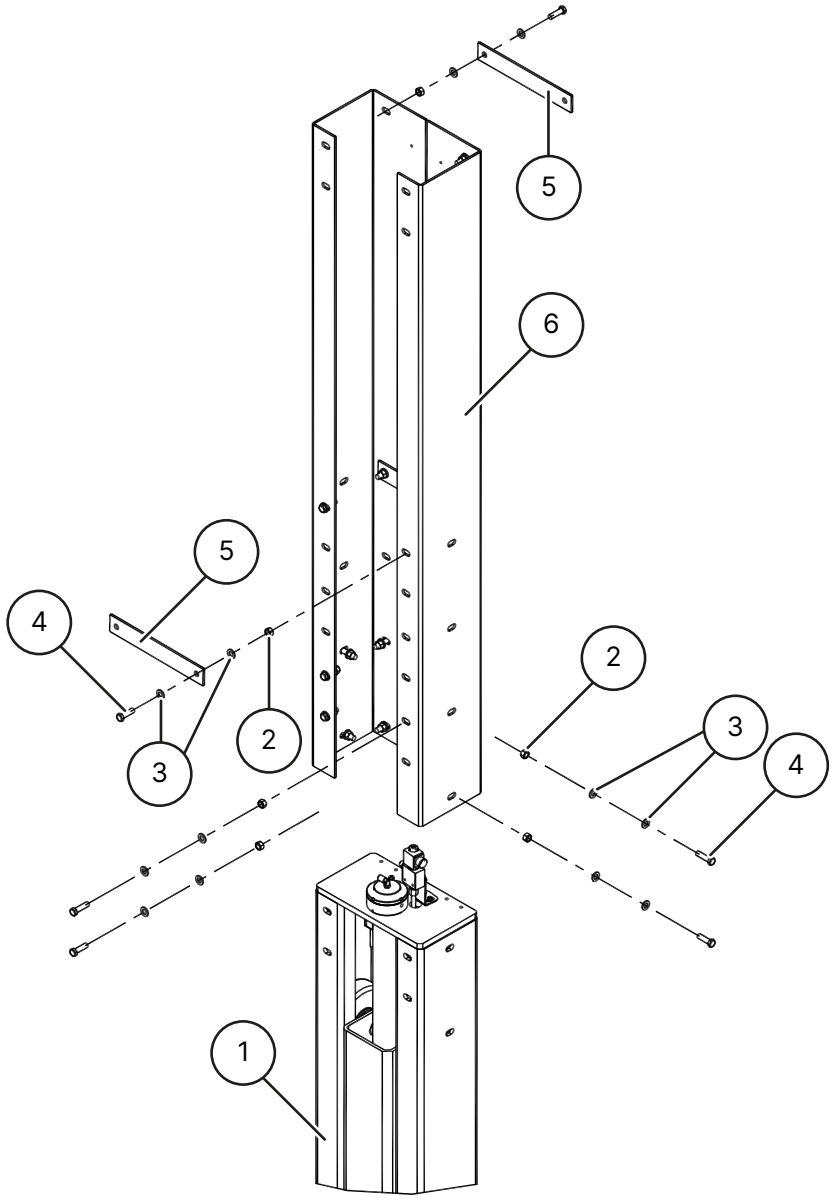

1	Colonne	2	Ecrou M12
3	Rondelle D 12	4	Boulon M12x45
5	Plaque	6	Extension de colonne

- Retirez la rallonge de colonne de l'emballage en prenant soin de ne pas endommager la peinture.
- Sélectionnez la hauteur souhaitée parmi les 3 hauteurs proposées (hauteur finale de la traverse 5850 mm, 5600 mm, 5350 mm).
- Placez la rallonge de poteau sur le poteau et fixez-la dans la position souhaitée à l'aide de rondelles D12, d'écrous M12 et de boulons M12x45.
- Serrez soigneusement les vis.

2. Installer les supports de montage à la base des colonnes pour faciliter et sécuriser la mise en place des colonnes en utilisant le bord de basculement droit qui en résulte.

® Droit d'auteur ATH-Heinl GmbH & Co. KG / Tous droits réservés / Sous réserve d'erreurs d'impression et de modifications techniques.
Date de publication: 27.07.2026 / Fabricant du produit ATH-Heinl GmbH & Co. KG

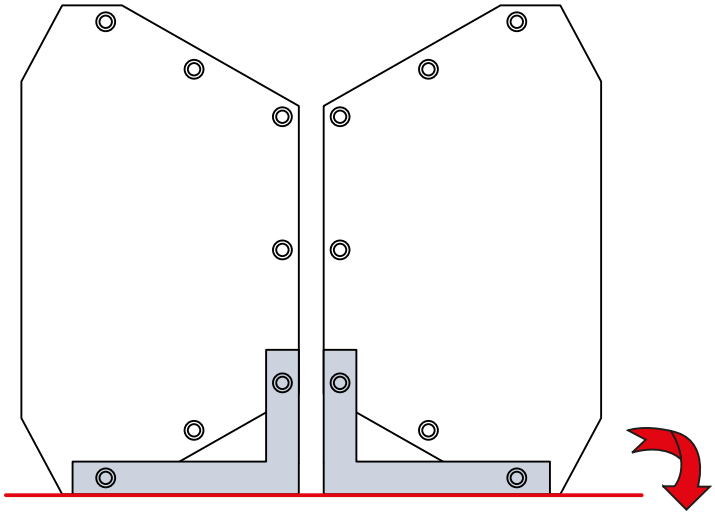

3. Retirez les supports de montage dès que les colonnes sont montées.
4. Positionnez la première colonne conformément aux repères, alignez-la, puis fixez-la à l'aide d'un ancrage mural (A) . Veillez à respecter "Instructions pour le perçage des trous"

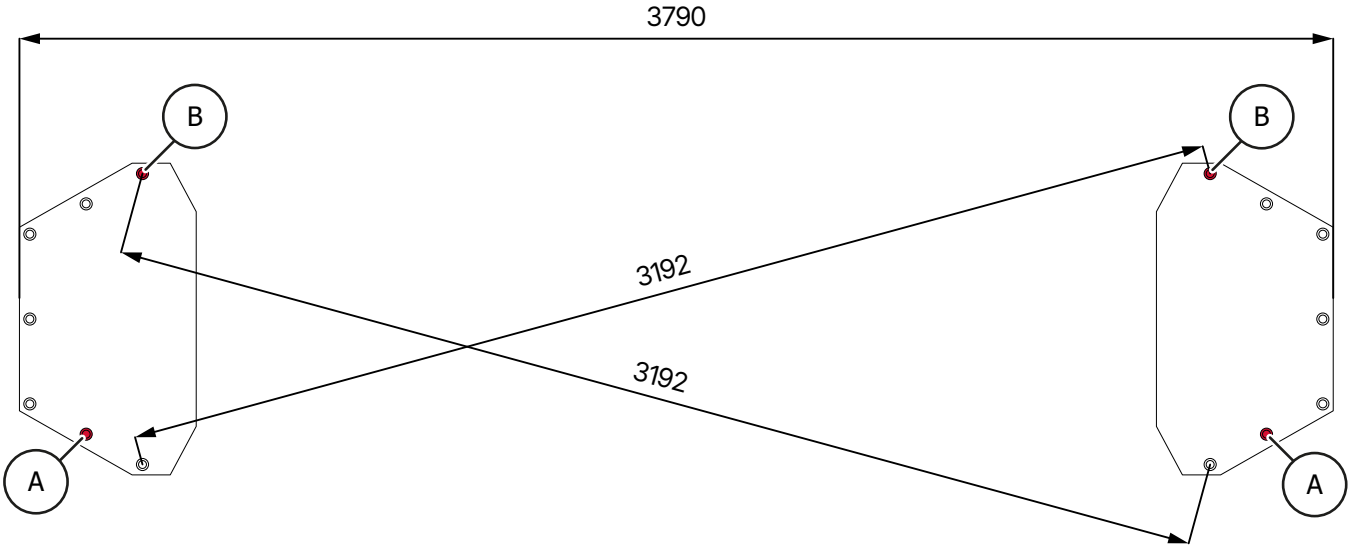

5. Mettre en place la deuxième colonne en respectant l'espacement et l'alignement et la fixer à l'aide d'une cheville. (A).
6. Alignez ensuite les colonnes de levage dans les deux directions comme indiqué ci-dessous, en utilisant des rondelles ou des cales si nécessaire.

® Droit d'auteur ATH-Heinl GmbH & Co. KG / Tous droits réservés / Sous réserve d'erreurs d'impression et de modifications techniques.
Date de publication: 27.07.2026 / Fabricant du produit ATH-Heinl GmbH & Co. KG

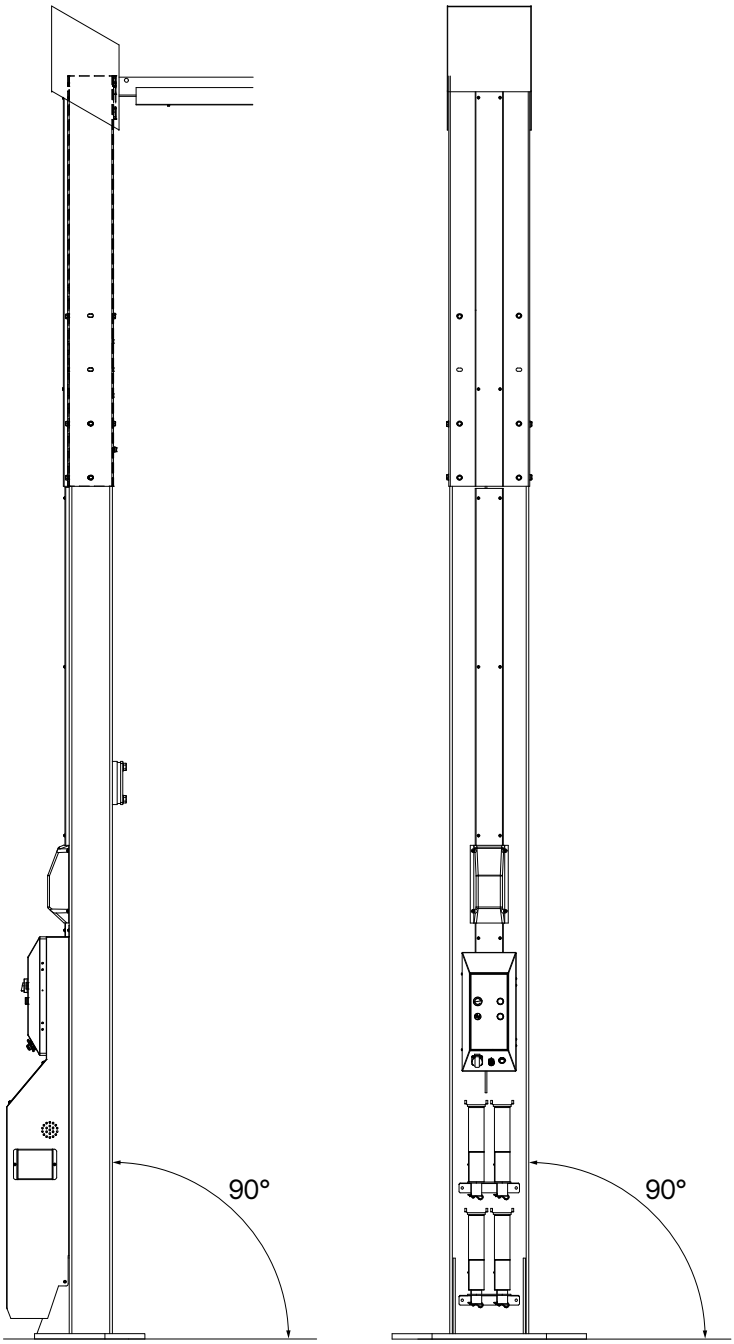

Angle d'installation ATH Matrix Lift 2.75XL

® Droit d'auteur ATH-Heinl GmbH & Co. KG / Tous droits réservés / Sous réserve d'erreurs d'impression et de modifications techniques.
Date de publication: 27.07.2026 / Fabricant du produit ATH-Heinl GmbH & Co. KG

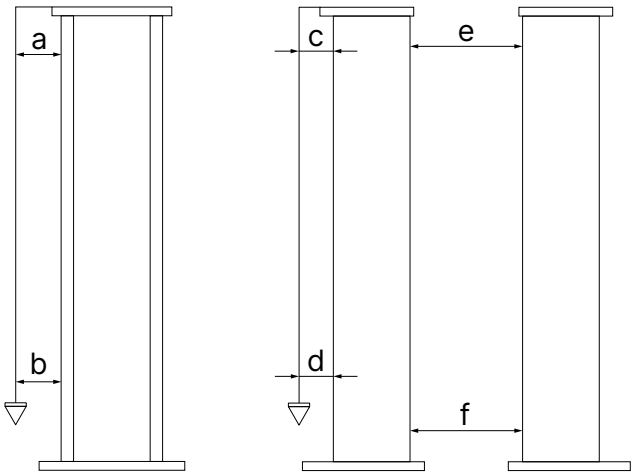

a < 10mm	c < 10mm	e < // 13,6mm
b < 10mm	d < 10mm	f < // 13,6mm

7. Vérifiez l'aplomb de la colonne.

8. Après avoir aligné les colonnes, fixez chaque colonne à l'aide d'une deuxième cheville. (B) fixer chaque colonne.

Attention

Si vous ne respectez pas le temps de durcissement du mortier d'injection, les colonnes peuvent se renverser malgré le chevillage.

Respecter le temps de durcissement du mortier d'injection avant d'effectuer d'autres étapes de travail.

9. Après la mise en place des colonnes, vérifiez la distance entre elles en fixant la barre transversale avant de poursuivre le chevillage.

® Droit d'auteur ATH-Heinl GmbH & Co. KG / Tous droits réservés / Sous réserve d'erreurs d'impression et de modifications techniques.
Date de publication: 27.07.2026 / Fabricant du produit ATH-Heinl GmbH & Co. KG

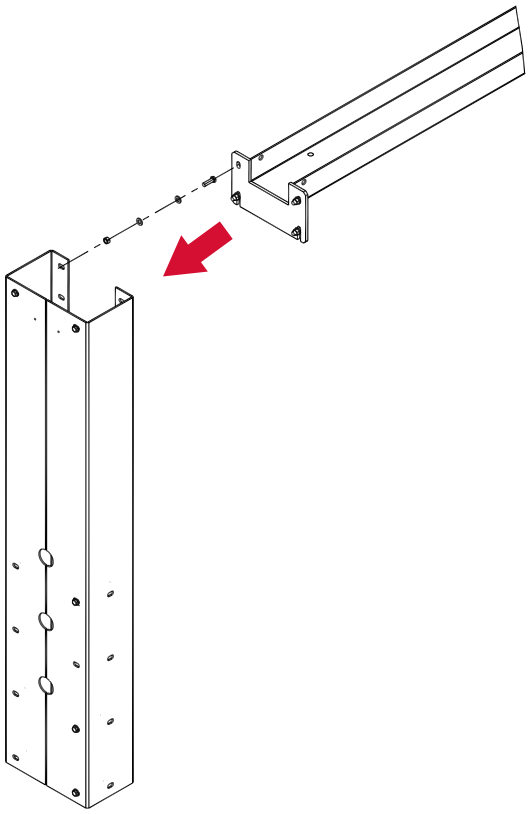

- Vissez une partie de la barre transversale à la fois sur les élévations des colonnes à l'aide des accessoires fournis (écrous M12, rondelles D.12 et vis M12x40).

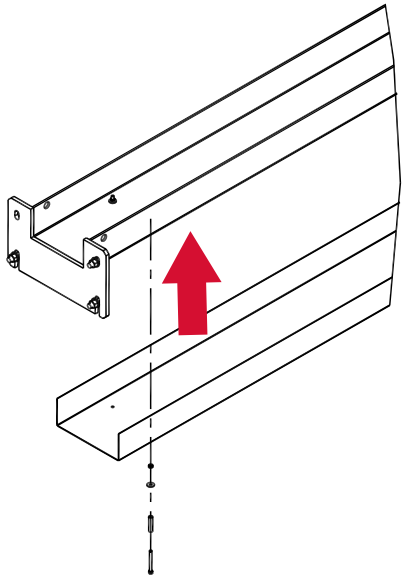

- Insérez les deux parties de la traverse l'une dans l'autre et vissez les pièces ensemble (écrous M12, rondelles D.12 et vis M12x40).

10. Après le montage de la barre transversale, vérifiez à nouveau tous les points d'alignement, montez les chevilles restantes et serrez-les au couple spécifié après le temps de durcissement requis.

® Droit d'auteur ATH-Heinl GmbH & Co. KG / Tous droits réservés / Sous réserve d'erreurs d'impression et de modifications techniques.
Date de publication: 27.07.2026 / Fabricant du produit ATH-Heinl GmbH & Co. KG

11. Retirez les couvercles extérieurs des deux colonnes afin de pouvoir installer les tuyaux et les câbles.

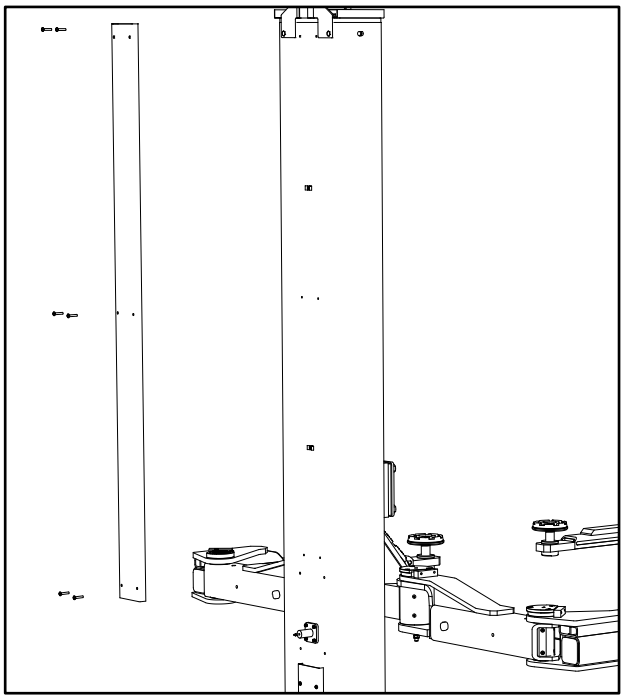

2.9.3 Plan de fondation

Attention

Ne pas installer la plate-forme élévatrice sur de l'asphalte ou une chape souple. Il ne doit pas y avoir de joints de dilatation ou de fissures qui interrompraient la continuité de l'armature. La capacité de charge des plafonds suspendus doit être vérifiée par l'opérateur.

La fonction de la plate-forme de levage peut être altérée si elle est inclinée.

Respecter la qualité du béton et le temps de durcissement prescrits

Qualité du béton	C25/30
Temps de durcissement du béton	Min. 20 jours

Le plan de fondation ci-dessous présente la norme. Pour des cas plus spécifiques, veuillez contacter notre service technique.

® Droit d'auteur ATH-Heinl GmbH & Co. KG / Tous droits réservés / Sous réserve d'erreurs d'impression et de modifications techniques.
Date de publication: 27.07.2026 / Fabricant du produit ATH-Heinl GmbH & Co. KG

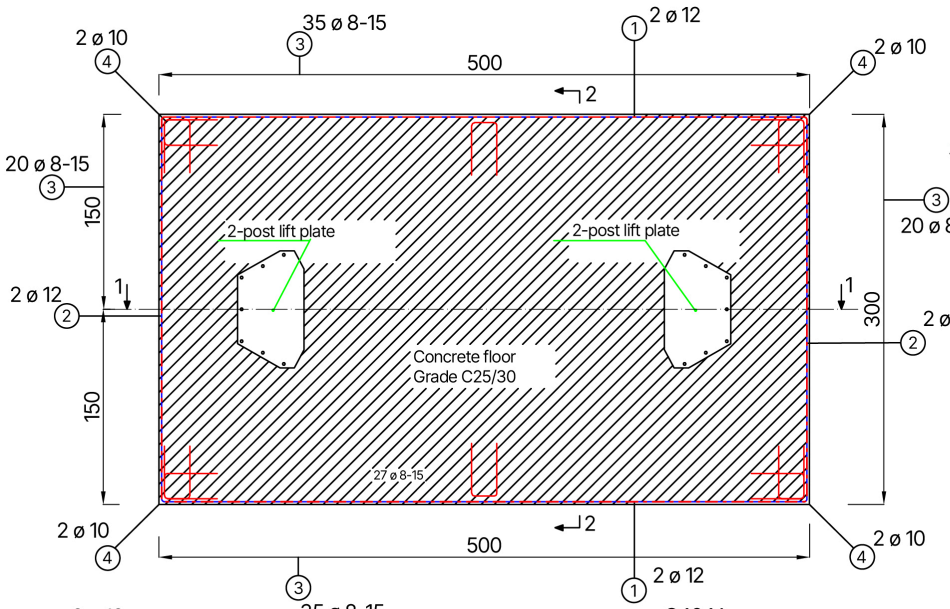

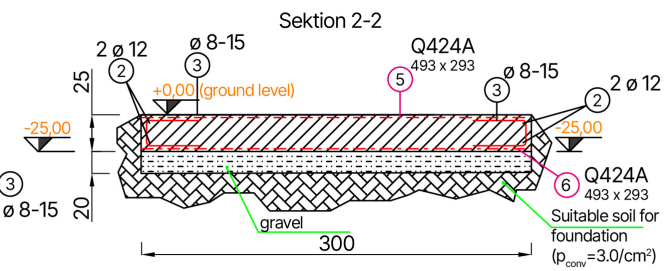

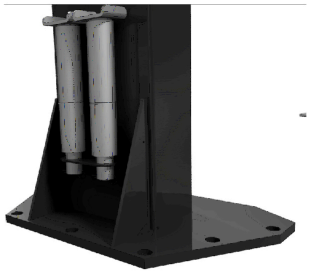

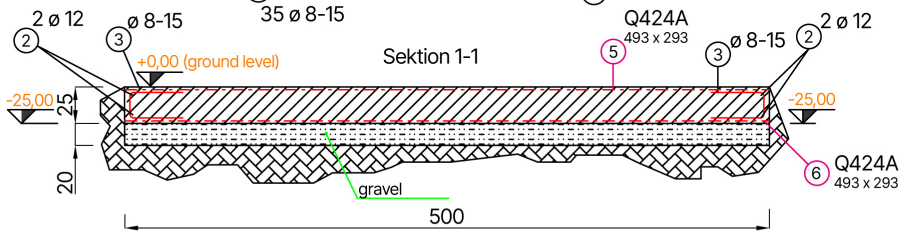

Approved anchor system (according to ETA-12/0258)
Würth injection system
Injection mortar Allrounder WIT-VM 250
Threaded rod, galvanized steel (14 pieces)
DBL-(W-VD-A/S)-(A2K)-105-M16x300

25 cm normal concrete, C25/30, EN 206, **cracked**, dry borehole
d0=1.8 cm (drill hole diameter);
Drilling method - hammer drilling;
Tinst, max=60.0 Nm;
hef=22,5 cm (cracked)
(anchorage depth)

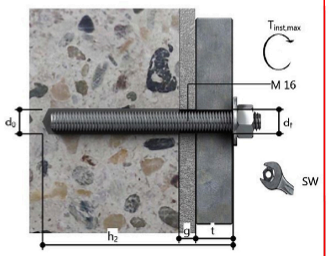

All new construction dimensions are shell dimensions. All measurements are to be taken on site or on your own responsibility. The recesses must be arranged according to the work plans of the specialist planners.
If necessary, cut mats and steel bars to length locally.
All dimensions must be checked before starting work on site.
Any discrepancies must be clarified with the site management.

All dimensions in cm

Stabliste

Pos	Stk	ø (mm)	single length (m)	Dimensioned bending shape (not to scale)	total length (m)	mass (kg)
1	4	12	4,96	_____496	19,84	17,62
2	4	12	2,93	_____293	11,72	10,41
3	110	8	1,00	„U“ 40x20x40	110	43,59
4	8	10	1,00	„L“ 50x50	8	4,94
5	1	9		Q424A „▭“ 493x293		88,40
6	1	9		Q424A „▭“ 493x293		88,40

Maßstab:		Datum	Name
	gez.	25.01.2024	ATH-Heinl
	gepr.	FD	

ATH-Heinl

foundation plan
2-post lift
ATH Matrix Lift 2.65 C25/30

Ersatz für:	Blatt:
Ersetzt durch:	von:

® Droit d'auteur ATH-Heinl GmbH & Co. KG / Tous droits réservés / Sous réserve d'erreurs d'impression et de modifications techniques.
Date de publication: 27.07.2026 / Fabricant du produit ATH-Heinl GmbH & Co. KG

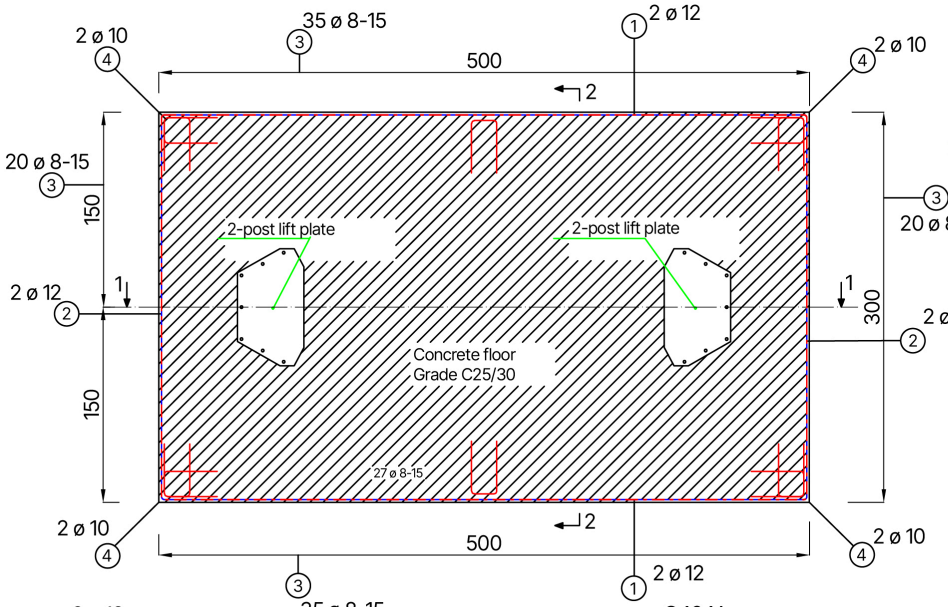

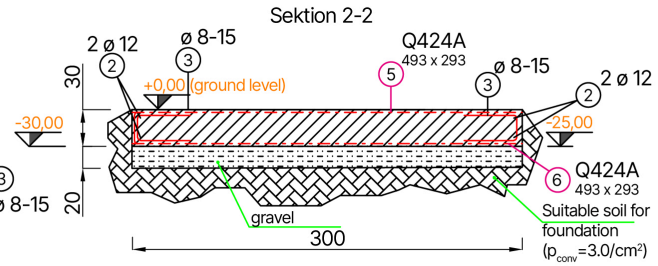

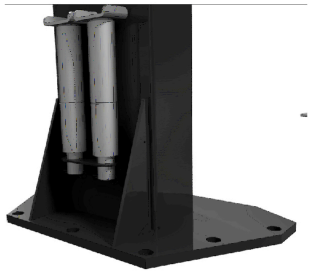

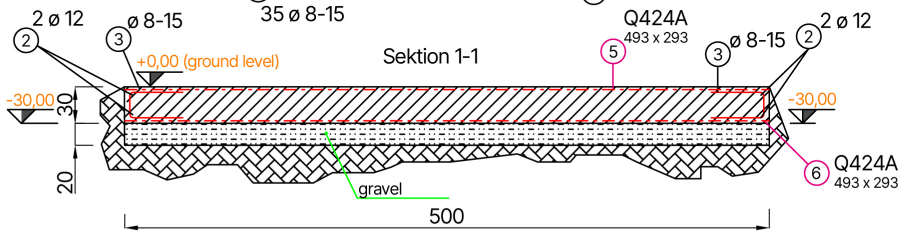

Approved anchor system (according to ETA-12/0258)
Würth injection system
Injection mortar Allrounder WIT-VM 250
Threaded rod, galvanized steel (14 pieces)
DBL-(W-VD-A/S)-(A2K)-105-M16x300

30 cm normal concrete, C25/30, EN 206, **cracked**, dry borehole
d0=1.8 cm (drill hole diameter);
Drilling method - hammer drilling;
Tinst, max=60.0 Nm;
hef=24 cm (cracked)
(anchorage depth)

All new construction dimensions are shell dimensions. All measurements are to be taken on site or on your own responsibility. The recesses must be arranged according to the work plans of the specialist planners.
If necessary, cut mats and steel bars to length locally.
All dimensions must be checked before starting work on site.
Any discrepancies must be clarified with the site management.

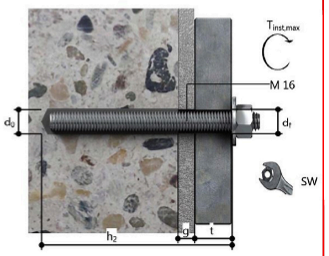

All dimensions in cm

Stabliste

Pos	Stk	ø (mm)	single length (m)	Dimensioned bending shape (not to scale)	total length (m)	mass (kg)
1	4	12	4,96	_____496	19,84	17,62
2	4	12	2,93	_____293	11,72	10,41
3	110	8	1,00	„U“ 40x20x40	110	43,59
4	8	10	1,00	„L“ 50x50	8	4,94
5	1	9		Q424A „▭“ 493x293		88,40
6	1	9		Q424A „▭“ 493x293		88,40

Maßstab:		Datum	Name
	gez.	25.01.2024	ATH-Heinl
	gepr.	FD	

ATH-Heinl

foundation plan
2-post lift
ATH Matrix Lift 2.75XL C25/30

Ersatz für:	Blatt:
Ersetzt durch:	von:

® Droit d'auteur ATH-Heinl GmbH & Co. KG / Tous droits réservés / Sous réserve d'erreurs d'impression et de modifications techniques.
Date de publication: 27.07.2026 / Fabricant du produit ATH-Heinl GmbH & Co. KG

2.9.4 Instructions pour le perçage des trous

- Utiliser la plaque de base de la colonne comme guide de perçage.
- Le couvercle de l'unité hydraulique et le réservoir d'huile doivent être retirés afin de percer et de visser le trou central de la plaque de base.

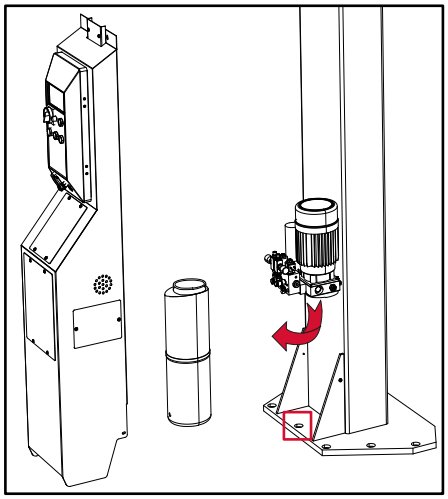

- Percez les trous à l'aide d'une perceuse à percussion D.18, à une profondeur de 225 mm. Veillez à ne pas aléser le trou afin de garantir la force de maintien maximale des ancrages.
- Nettoyez soigneusement chaque trou avec de l'air comprimé ou une brosse métallique pour enlever la poussière. Veillez à ne pas déplacer les piliers au cours de cette opération.
- Remplissez les trous de forage avec de la colle.
- Fixez les rondelles et les écrous sur les tiges d'ancrage.
- Insérez les tiges d'ancrage dans les trous remplis de colle.

Attention

Si vous ne respectez pas le temps de durcissement du mortier d'injection, les colonnes peuvent se renverser malgré le chevillage.

Respecter le temps de durcissement du mortier d'injection avant d'effectuer d'autres étapes de travail.

® Droit d'auteur ATH-Heinl GmbH & Co. KG / Tous droits réservés / Sous réserve d'erreurs d'impression et de modifications techniques.
Date de publication: 27.07.2026 / Fabricant du produit ATH-Heinl GmbH & Co. KG

2.9.5 Fixation au moyen d'un ancrage de sécurité

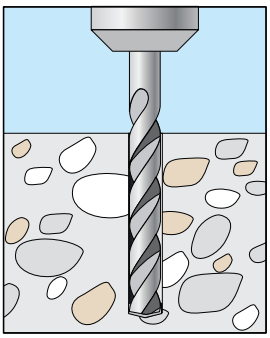

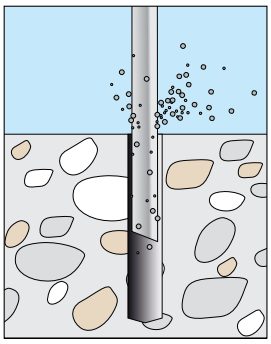

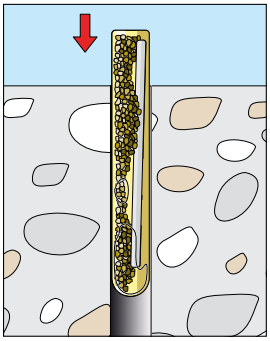

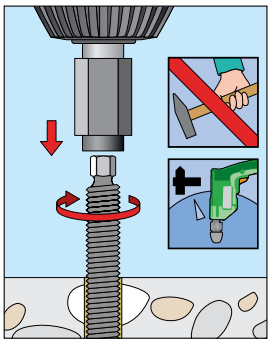

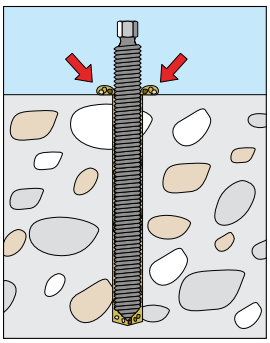

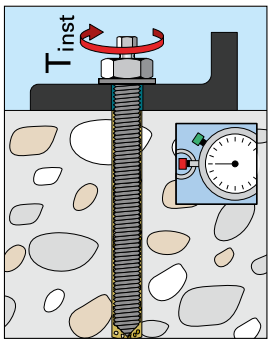

® Droit d'auteur ATH-Heinl GmbH & Co. KG / Tous droits réservés / Sous réserve d'erreurs d'impression et de modifications techniques.
Date de publication: 27.07.2026 / Fabricant du produit ATH-Heinl GmbH & Co. KG

2.9.6 Installation et réglage des dispositifs de sécurité

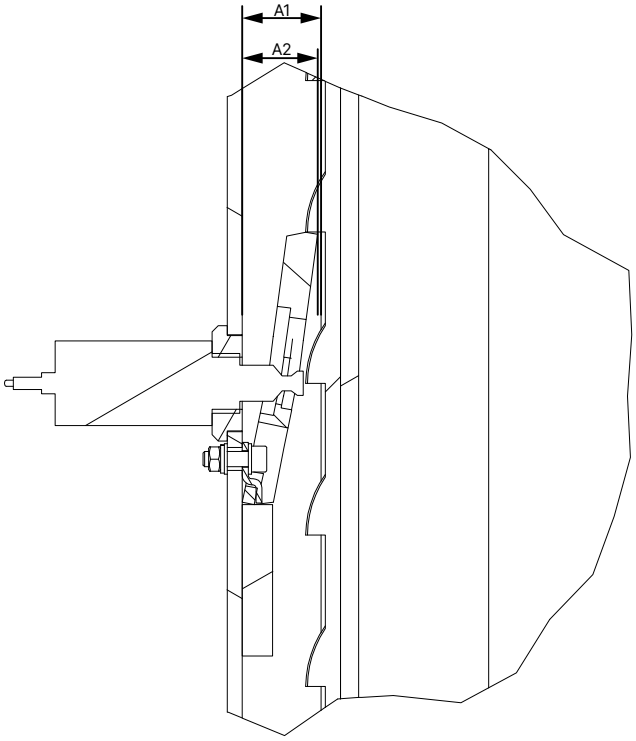

Fixez tous les dispositifs de sécurité et les aimants comme suit :

- Veillez à ce que la distance entre la colonne et le chariot élévateur A1 et la distance entre la colonne et le dispositif de sécurité déverrouillé A2 soit la même. Si nécessaire, la distance peut être ajustée à l'aide de l'écrou de l'électro-aimant.

2.9.7 Installation des tuyaux hydrauliques

Attention

Pour éviter d'endommager les tuyaux, veillez à ce qu'ils ne soient pas installés à proximité de pièces mobiles lorsque vous posez les tuyaux hydrauliques.

Indice

Faites attention à l'encrassement éventuel des composants hydrauliques et éliminez-le si nécessaire avant l'installation.

Attention

Pour éviter que l'huile hydraulique ne s'échappe, veillez à ce que les raccords des tuyaux ne soient ni trop lâches ni trop serrés.

® Droit d'auteur ATH-Heinl GmbH & Co. KG / Tous droits réservés / Sous réserve d'erreurs d'impression et de modifications techniques.
Date de publication: 27.07.2026 / Fabricant du produit ATH-Heinl GmbH & Co. KG

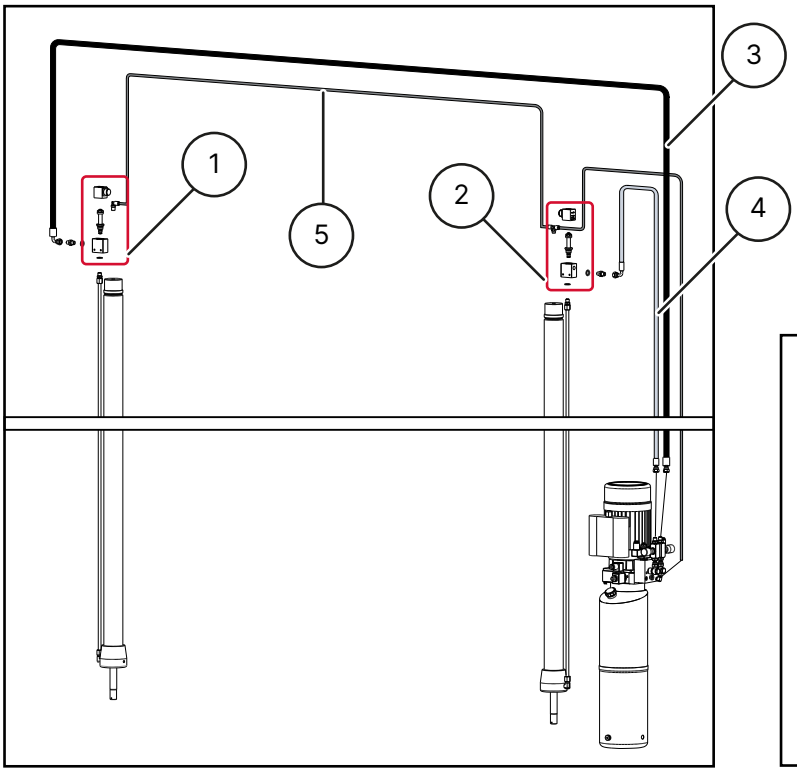

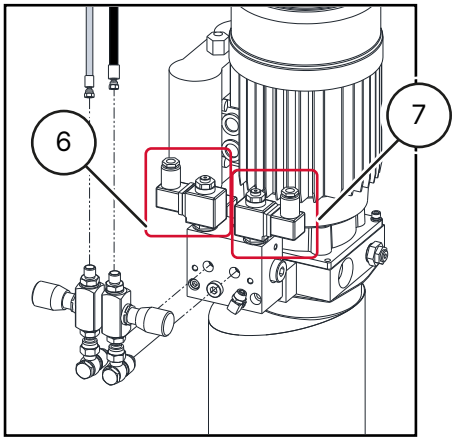

1 Valve de contrôle cylindre colonne B

2 Valve de contrôle cylindre colonne A

3 Tuyau hydraulique pour la colonne B 3/8"

4 Tuyau hydraulique pour la colonne A 1/4

5 Conduite de retour

6 Unité de valve de contrôle pour la colonne A

7 Unité de valve de contrôle pour le pilier B

1. Nettoyer les tuyaux et les raccords encrassés.
2. Vérifier que tous les filetages et raccords de tuyaux ne sont pas endommagés.
3. Poser les tuyaux comme indiqué sur le schéma.
4. Serrez soigneusement les raccords des tuyaux.

® Droit d'auteur ATH-Heinl GmbH & Co. KG / Tous droits réservés / Sous réserve d'erreurs d'impression et de modifications techniques.
Date de publication: 27.07.2026 / Fabricant du produit ATH-Heinl GmbH & Co. KG

Raccordement du tuyau hydraulique de la colonne principale A

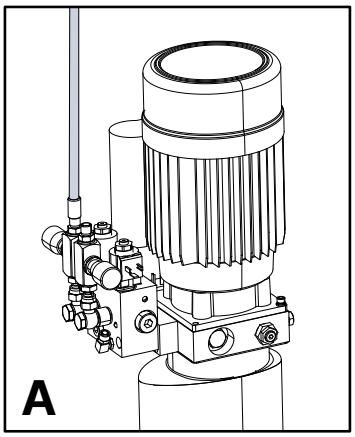

1. Raccordez le tuyau hydraulique à la partie supérieure du cylindre de la colonne principale.
2. Vérifiez que les deux raccords sur le cylindre et sur l'unité motrice sont correctement placés pour éviter les fuites.

Raccordement du tuyau hydraulique de la colonne secondaire B

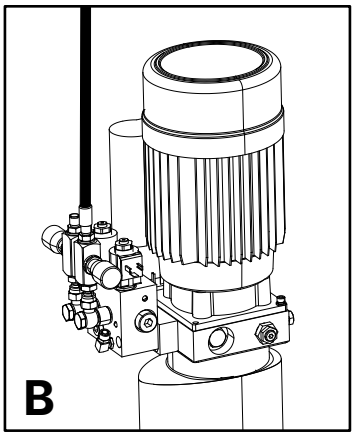

1. Acheminez le tuyau hydraulique de l'unité motrice, sur la colonne principale, vers le haut, par-dessus la barre transversale, jusqu'au cylindre de la colonne secondaire.
2. Raccordez le tuyau à la partie supérieure du cylindre de la colonne secondaire.
3. Vérifier que les deux raccords sur le cylindre et sur l'unité motrice sont bien en place pour éviter les fuites.
4. Vérifier que le tuyau est correctement posé pour éviter tout dommage.

® Droit d'auteur ATH-Heinl GmbH & Co. KG / Tous droits réservés / Sous réserve d'erreurs d'impression et de modifications techniques.
Date de publication: 27.07.2026 / Fabricant du produit ATH-Heinl GmbH & Co. KG

Raccordement de la conduite de retour d'huile

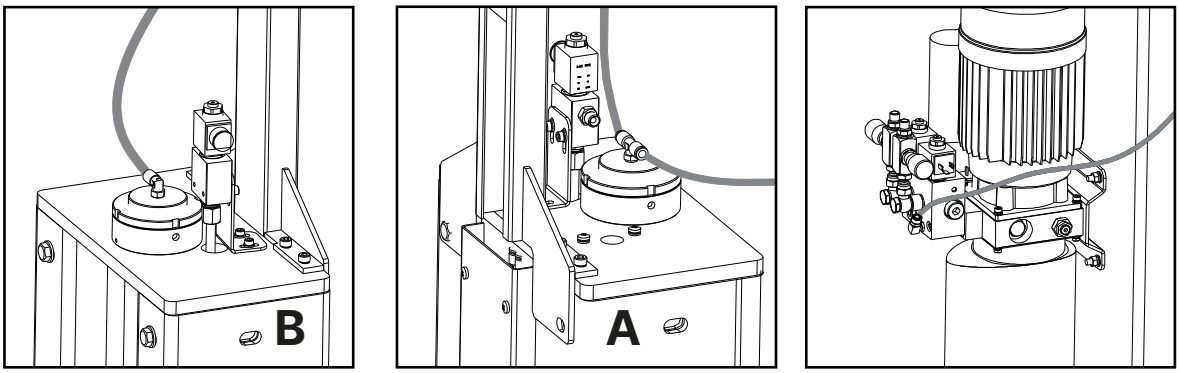

1. Raccordez la conduite de retour à la partie supérieure du cylindre de la colonne secondaire B.
2. Acheminez la conduite de retour d'huile de la colonne secondaire vers le haut, par-dessus la barre transversale, jusqu'au cylindre de la colonne principale A.
3. Raccorder la conduite de retour à la pièce en T située en haut du cylindre de la colonne principale A.
4. Acheminer la conduite de retour de la pièce en T jusqu'à la connexion sur l'unité.
5. Vérifier que les raccords sont correctement placés pour éviter les fuites.
6. Vérifier que le tuyau est correctement posé afin d'éviter tout dommage.

2.9.8 Installation des connexions électriques

Raccordement des vannes de commande

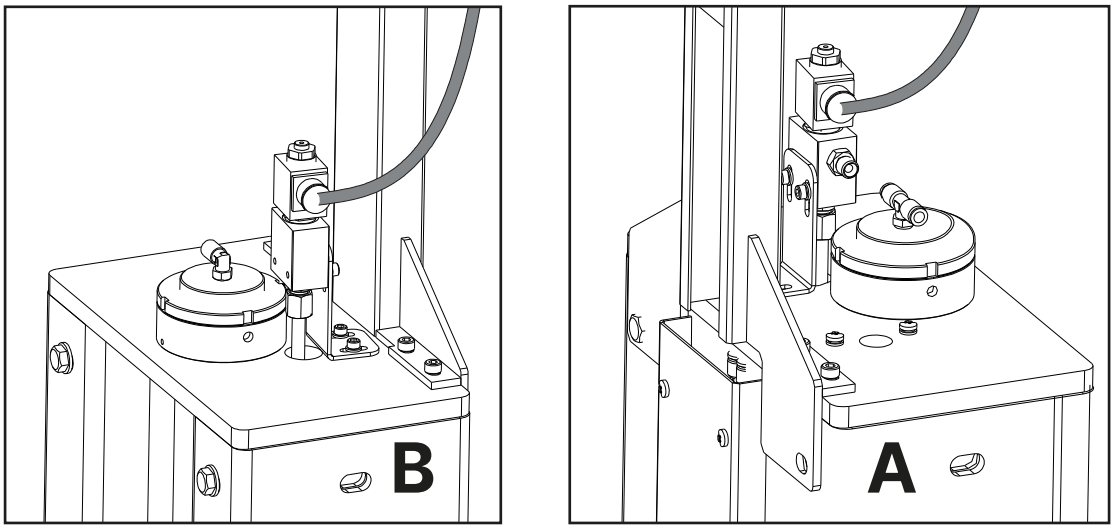

1. Connecter le câble électrique du bloc d'alimentation à l'électrovanne située en haut du cylindre de la colonne principale A.

® Droit d'auteur ATH-Heinl GmbH & Co. KG / Tous droits réservés / Sous réserve d'erreurs d'impression et de modifications techniques.
Date de publication: 27.07.2026 / Fabricant du produit ATH-Heinl GmbH & Co. KG

2. Poser un autre câble électrique depuis le bloc d'alimentation sur la barre transversale jusqu'à l'électrovanne du cylindre de la colonne secondaire B et le connecter à cet endroit.
3. Vérifiez le fonctionnement de la connexion.

Raccordement de l'électrovanne

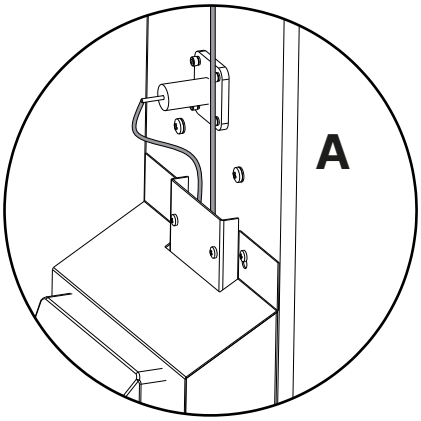

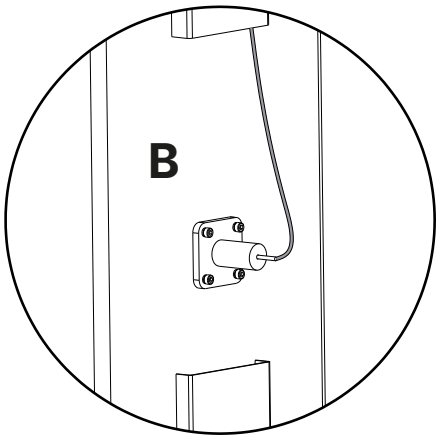

1. Connectez le câble électrique à l'électrovanne de la colonne principale A.
2. Poser un autre câble électrique de l'unité d'alimentation via la barre transversale jusqu'à l'électro-aimant de la colonne secondaire B et le connecter.
3. Vérifiez le bon fonctionnement de la connexion.

Raccordement de l'interrupteur de fin de course supérieur en option

Attention

Les étapes 1 à 3 suivantes doivent TOUJOURS être effectuées pour éviter un court-circuit dans l'électronique !

® Droit d'auteur ATH-Heinl GmbH & Co. KG / Tous droits réservés / Sous réserve d'erreurs d'impression et de modifications techniques.
Date de publication: 27.07.2026 / Fabricant du produit ATH-Heinl GmbH & Co. KG

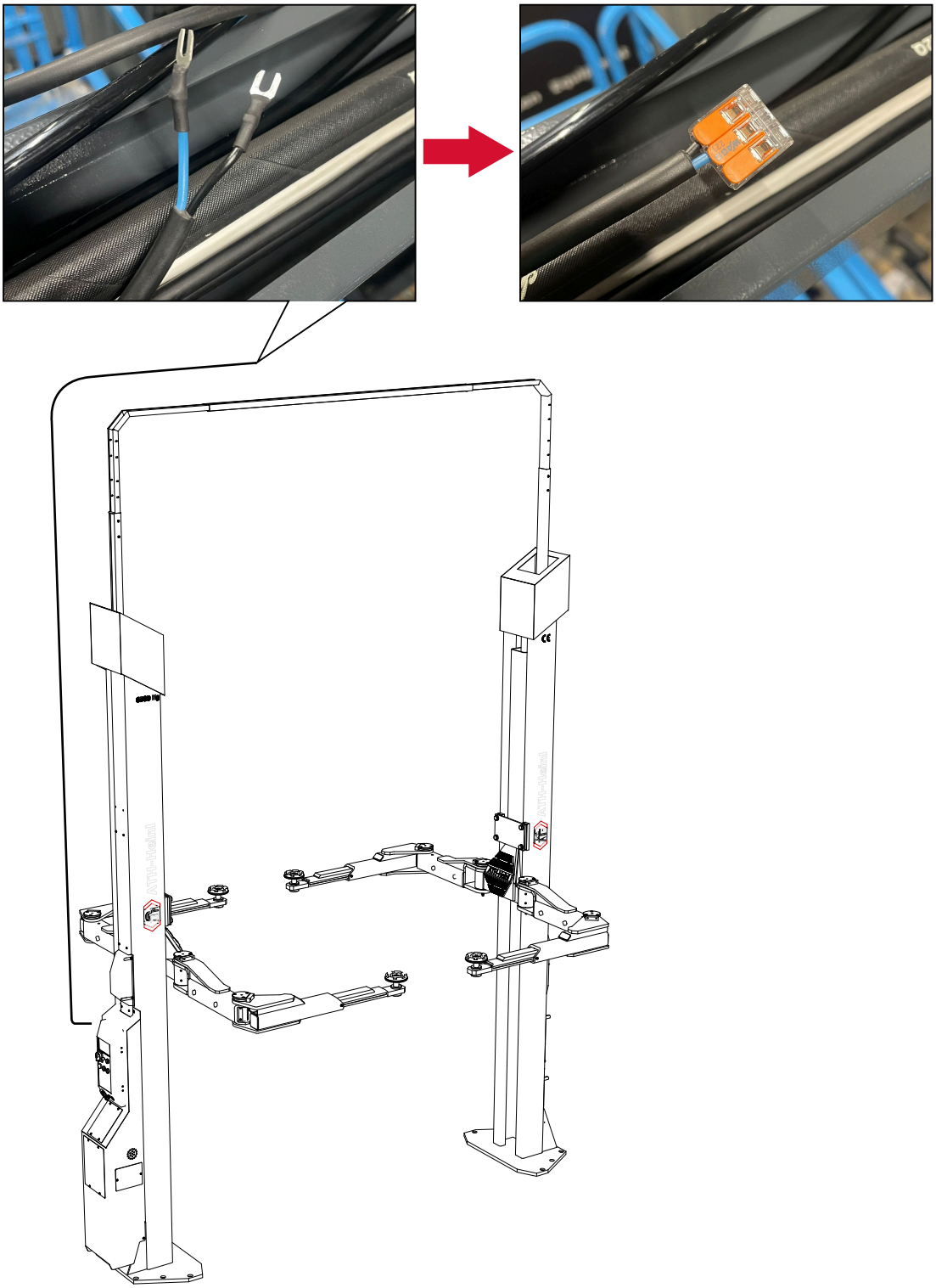

1. Un câble à deux fils (fils 22 et 27) avec des cosses à fourche est déjà préparé dans la barre transversale.
2. Retirez les cosses à fourche des âmes du câble.
3. Fixez une borne ou connectez l'interrupteur de fin de course optionnel.

® Droit d'auteur ATH-Heinl GmbH & Co. KG / Tous droits réservés / Sous réserve d'erreurs d'impression et de modifications techniques.
Date de publication: 27.07.2026 / Fabricant du produit ATH-Heinl GmbH & Co. KG

2.9.9 Venting the lifting platform

1. Move the lift to the lowest position.
2. Loosen the hydraulic hoses at the positions (1) and (2).

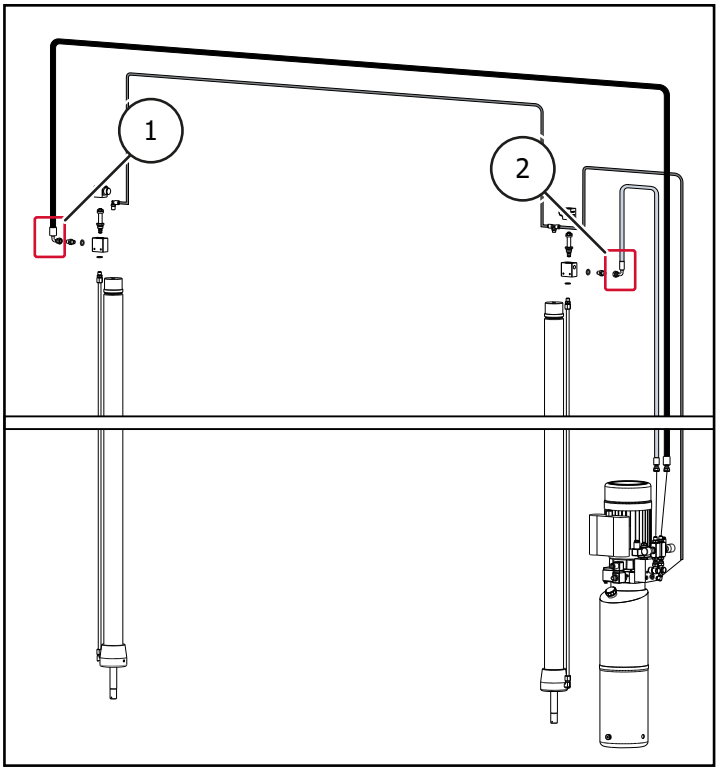

3. Raise the lift on the main control side until oil comes out of the hydraulic hose on the main side. (2) oil escapes from the hydraulic hose on the main side.
4. Close the hydraulic oil connection on this side again.
5. Continue to raise the lift on the secondary control side until oil also leaks on the secondary side. (1) oil leaks out on the secondary side.
6. Close the hydraulic oil connection on the secondary side again.

✓ The lift is now vented.

Fitting the covers

1. Fit the covers of the power unit and the outer covers to the pillars. Take care not to pinch the cables and hoses!

® Droit d'auteur ATH-Heinl GmbH & Co. KG / Tous droits réservés / Sous réserve d'erreurs d'impression et de modifications techniques.
Date de publication: 27.07.2026 / Fabricant du produit ATH-Heinl GmbH & Co. KG

2.9.10 Installation des bras de support

1. Soulever le chariot élévateur à une hauteur d'environ 1 m en appuyant sur le bouton de levage ou d'abaissement.
2. Retirer le dispositif de sécurité prémonté en enlevant les vis sans tête.

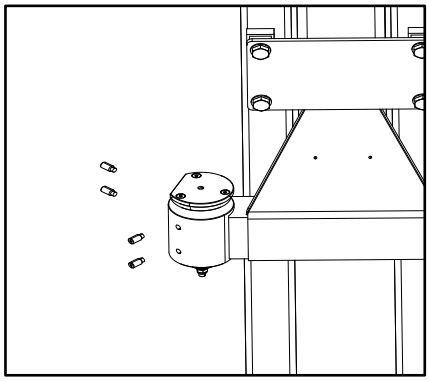

3. Tirez le dispositif de sécurité hors de son guide.

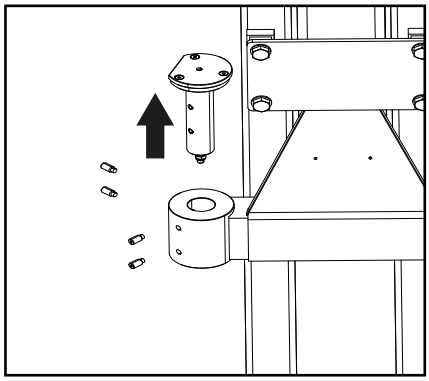

4. Placez le bras de support sur le chariot élévateur.

® Droit d'auteur ATH-Heinl GmbH & Co. KG / Tous droits réservés / Sous réserve d'erreurs d'impression et de modifications techniques.
Date de publication: 27.07.2026 / Fabricant du produit ATH-Heinl GmbH & Co. KG

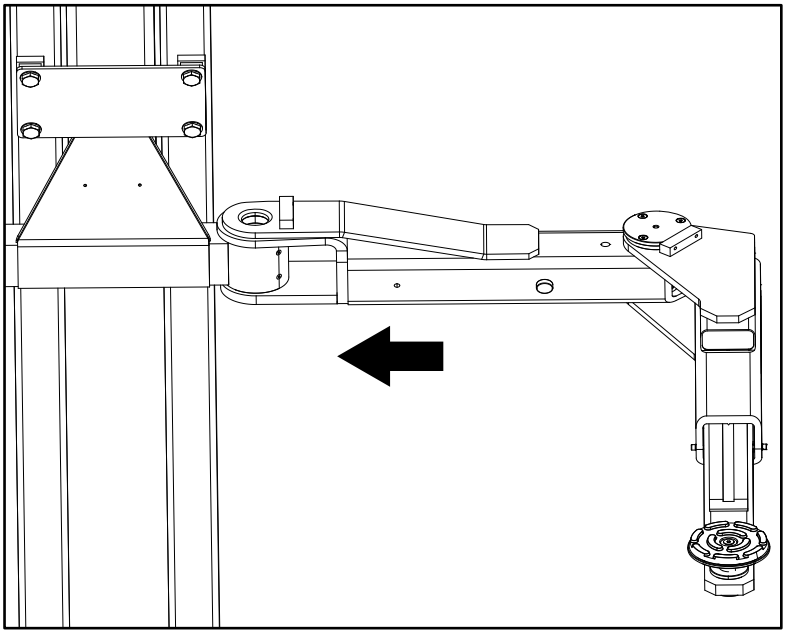

5. Repousser le dispositif de sécurité dans son guide. Veillez à ce que les trous des vis sans tête du dispositif de sécurité soient alignés sur les trous du guide.

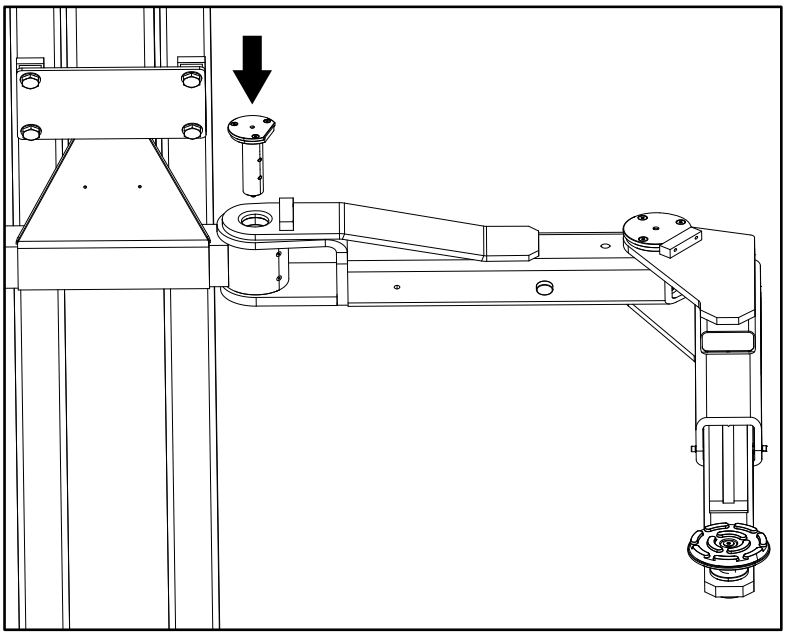

6. Revissez les vis sans tête précédemment retirées.
7. Tirez le dispositif de sécurité vers le haut et vérifiez que le bras de support peut se déplacer librement.
8. Laissez le cran de sûreté glisser complètement dans son guide et vérifiez que le bras de support reste en position verrouillée.
9. Répétez cette procédure pour les 3 autres bras de support.

® Droit d'auteur ATH-Heinl GmbH & Co. KG / Tous droits réservés / Sous réserve d'erreurs d'impression et de modifications techniques.
Date de publication: 27.07.2026 / Fabricant du produit ATH-Heinl GmbH & Co. KG

2.10 Avant la mise en service

Avertissement

Avant la mise en service, vérifiez toutes les vis de fixation, les conduites électriques, pneumatiques et hydrauliques et resserrez-les si nécessaire.

Attention : Certains de ces éléments doivent être contrôlés à intervalles réguliers et resserrés si nécessaire.

® Droit d'auteur ATH-Heinl GmbH & Co. KG / Tous droits réservés / Sous réserve d'erreurs d'impression et de modifications techniques.
Date de publication: 27.07.2026 / Fabricant du produit ATH-Heinl GmbH & Co. KG

3 OPÉRATION

3.1 Contrôle avant le premier levage

- Vérifiez que toutes les connexions (vis, écrous, boulons, etc.) sont correctement fixées.
- Vérifiez le réglage et le fonctionnement de tous les interrupteurs de fin de course.
- Vérifiez l'étanchéité de tous les composants et raccords hydrauliques et pneumatiques et resserrez-les si nécessaire.
- Vérifiez le bon fonctionnement de tous les boutons. Assurez-vous que tous les composants nécessaires à la fonction sont activés (ouverture des crans, ouverture de la valve d'abaissement, activation des contacteurs du moteur, etc.)
- Observez le sens de rotation du moteur et modifiez-le si nécessaire.
- Levez et abaissez le lève-personnes 2 à 3 fois et vérifiez la synchronisation.

Conseil

Pour vérifier s'il y a un désalignement, vous pouvez mesurer la distance entre le transpalette et la plaque de base. Si un désalignement est détecté, purgez le circuit hydraulique comme décrit dans le chapitre "Venting the lifting platform" .

3.2 Levage en charge

- Soulever une charge à une hauteur d'environ 500 mm.
- Vérifiez que tous les points de levage sont en contact avec le véhicule. S'ils sont tous en contact, le processus de levage peut être poursuivi.

Indice

Une fois l'appareil installé, remplissez le "Livre d'essai" formulaire ci-joint.

Ces informations seront nécessaires en cas d'entretien.

® Droit d'auteur ATH-Heinl GmbH & Co. KG / Tous droits réservés / Sous réserve d'erreurs d'impression et de modifications techniques.
Date de publication: 27.07.2026 / Fabricant du produit ATH-Heinl GmbH & Co. KG

3.3 Instructions d'utilisation

Entreprise : Activité :	**Instructions d'utilisation** Pour les travaux sur les plates-formes élévatrices de véhicules	Date : Signature :

Dangers pour les personnes et l'environnement

- Danger dû à un éventuel glissement du véhicule
- Danger dû aux surfaces chaudes du véhicule
- Danger d'écrasement dû aux pièces mobiles
- Danger électrique dû à l'équipement électrique
- Danger dû au manque d'entretien de l'équipement

Mesures de protection et règles de conduite

Levage du véhicule

- Positionner le véhicule sur la plate-forme de levage
- Évitez une répartition inégale de la charge, ne surchargez pas la plate-forme, utilisez des éléments de ramassage appropriés avec une surface antidérapante ou à ajustement de forme, ne ramassez qu'aux endroits spécifiés sur le véhicule.
- Contrôler le fonctionnement des dispositifs de sécurité anti-enroulement ou des dispositifs de sécurité du bras pivotant dans toutes les directions.
- Ne soulever que si aucune personne n'est en danger.

Travaux sur le véhicule soulevé

- En fonction des travaux à effectuer, choisir et porter des équipements de protection individuelle (par ex. surfaces chaudes).
- Attention aux pièces chaudes
- Le démontage des composants peut modifier la répartition de la charge : si nécessaire, sécuriser le véhicule pour éviter qu'il ne bascule.
- Utiliser uniquement des supports de montage homologués

Descendre le véhicule

- Retirer les outils et autres objets de la zone de danger
- Ne descendre que si aucune personne n'est en danger
- Les déflecteurs de pieds, les bords de sécurité ou le signal sonore après l'arrêt intermédiaire permettent d'éviter les blessures aux pieds.

La plate-forme élévatrice ne doit être utilisée sans surveillance que par des employés instruits et compétents à partir de 18 ans.

Comportement en cas de dysfonctionnement et en cas de danger

- Signaler les défauts de la machine à l'installateur ou au fabricant.
- Arrêtez la machine et protégez-la contre toute remise en marche non autorisée.
- Les dommages ne peuvent être réparés que par du personnel qualifié.
- En cas d'incendie, essayez d'éteindre le feu.

Premiers secours

- Informer le secouriste (voir plan d'alarme ou d'urgence)
- Traiter immédiatement les blessures
- Inscrire dans le livre de premiers secours
- En cas de blessures graves, appelez les secours.

Maintenance

- Les réparations ne doivent être effectuées que par du personnel autorisé et formé.
- Débranchez ou sécurisez la machine pendant les travaux de montage, de réglage, de maintenance et d'entretien.
- Nettoyez la plate-forme de levage à la fin du travail et vérifiez le niveau du système hydraulique.
- Contrôle annuel de la plate-forme de levage par une personne autorisée et formée.

® Droit d'auteur ATH-Heinl GmbH & Co. KG / Tous droits réservés / Sous réserve d'erreurs d'impression et de modifications techniques.
Date de publication: 27.07.2026 / Fabricant du produit ATH-Heinl GmbH & Co. KG

3.4 Notes de base

- La machine ne doit être utilisée de manière autonome que par des personnes âgées de 18 ans révolus, ayant reçu une formation sur le fonctionnement de la machine et ayant prouvé leur qualification à l'employeur.
- Elles doivent être expressément autorisées par l'employeur à utiliser la machine. L'ordre d'utilisation de la machine doit être donné par écrit.
- La machine ne doit être utilisée que pour l'usage auquel elle est destinée.
- Utilisez toujours le matériel spécifié pour le montage et le fonctionnement.
- Avant le montage ou le démontage, vérifiez tous les composants ; ils ne doivent pas présenter de signes d'endommagement.
- Si nécessaire, suivez les instructions spéciales du fabricant pour le montage ou le démontage des travaux spécifiques au véhicule.
- Une partie importante de la garantie est le respect du programme d'entretien. En particulier, la propreté, la protection contre la corrosion, le contrôle si nécessaire, la réparation immédiate des dommages.
- Faites toujours attention aux dangers pendant le fonctionnement de l'appareil. Dès qu'un danger survient, débranchez immédiatement le système de toutes les sources d'énergie (électricité, etc.). Contactez ensuite votre revendeur.
- Tous les panneaux d'avertissement doivent toujours être bien lisibles. S'ils sont endommagés, ils doivent être remplacés immédiatement.

Danger

Faites attention aux points de cisaillement possibles sur la machine.

Attention

Pendant le fonctionnement, le niveau sonore peut atteindre 85dB (A), l'opérateur doit donc prendre des mesures de protection appropriées.

Danger

Les pièces mobiles de la machine peuvent accrocher les vêtements amples, les cheveux longs ou les bijoux.

3.5 Utilisation de la plate-forme élévatrice

Préparatifs

Attention

Lisez attentivement toutes les consignes de sécurité avant d'utiliser l'élévateur.

1. Abaissez complètement le lève-personne jusqu'à ce que les verrous des bras de support soient désactivés.

® Droit d'auteur ATH-Heinl GmbH & Co. KG / Tous droits réservés / Sous réserve d'erreurs d'impression et de modifications techniques.
Date de publication: 27.07.2026 / Fabricant du produit ATH-Heinl GmbH & Co. KG

2. Positionnez les bras de levage parallèlement au sens de la marche.
3. Conduisez le véhicule entre les poteaux, en faisant attention aux "Répartition de la charge" .

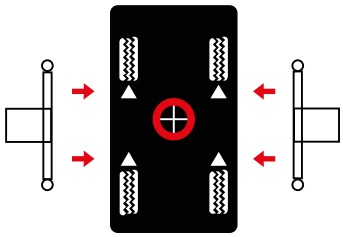

4. Réglez les bras de levage de manière à ce que le véhicule soit positionné avec son centre de gravité au milieu entre les piliers. Réglez la hauteur des plaques de support de manière à ce qu'elles atteignent les points de levage spécifiés par le fabricant ; si nécessaire, utilisez les adaptateurs de plaques de support requis.

Attention

Respecter la hauteur maximale de 250 mm ou la hauteur maximale d'un adaptateur de plaque de support.

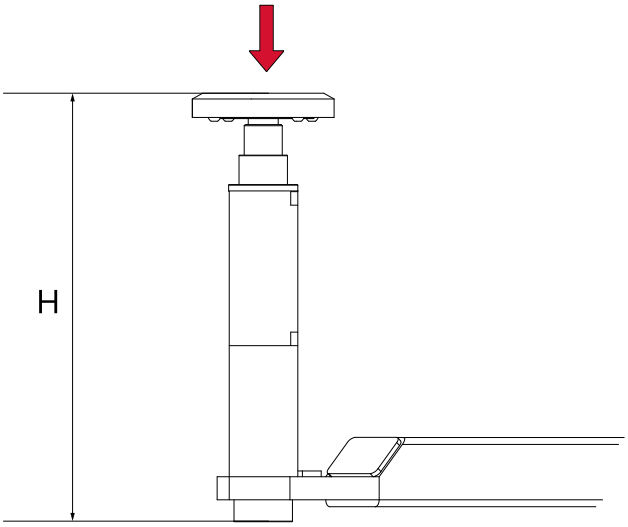

Lever le véhicule

1. Allumez l'interrupteur principal du pont élévateur.
2. Levez le véhicule en appuyant sur le bouton “Lift” jusqu'à ce que le véhicule soit soulevé à une hauteur de 100-150 mm.
3. Vérifiez à nouveau que le véhicule est sécurisé et que tous les boulons de verrouillage sont enclenchés.
4. Assurez-vous toujours que les dispositifs de sécurité sont activés avant d'essayer de travailler sur ou à proximité du véhicule.

® Droit d'auteur ATH-Heinl GmbH & Co. KG / Tous droits réservés / Sous réserve d'erreurs d'impression et de modifications techniques.
Date de publication: 27.07.2026 / Fabricant du produit ATH-Heinl GmbH & Co. KG

Position de stationnement

1. Le dispositif de sécurité s'engage automatiquement à partir d'une hauteur de 500 mm.
2. Appuyez sur le bouton “Park” pour abaisser le lève-personnes au cran suivant. Veillez à ce que la hauteur soit régulière.

Abaissement du véhicule

1. Avant d'abaisser le lève-personne, vérifiez qu'il n'y a pas d'obstacles sous le véhicule ou les bras de levage.
2. Appuyez sur la touche “Lower” et abaissez le véhicule. Si le lève-personnes est muni d'un dispositif de sécurité, appuyez sur le bouton “Lever” pendant environ 2 secondes pour déverrouiller le dispositif de sécurité. Vous pouvez alors abaisser le lève-personne.

Sortir du véhicule

1. Abaissez complètement le lève-personne.
2. Tournez les plaques de support vers le bas et faites pivoter les bras de levage jusqu'à la position 90°.
3. Sortez le véhicule de l'élévateur.

3.6 Logiciel

Vous trouverez ici un aperçu compact de toutes les fonctions du logiciel de la plate-forme de levage. https://youtu.be/7ybtQky6nRU .

Page d'accueil

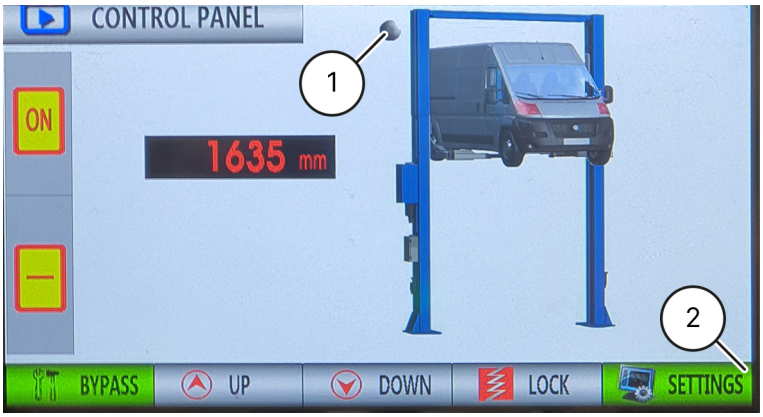

Il est possible d'effectuer divers réglages sur l'ascenseur via l'écran.

Si vous avez installé le fin de course supérieur en option siehe "Raccordement du fin de course supérieur en option" , vous pouvez utiliser le voyant lumineux situé sur l'écran d'accueil (1) sur l'écran d'accueil pour voir si la plate-forme fonctionne normalement (le voyant est gris) ou si elle a atteint sa position la plus haute (le voyant est rouge). Si aucun interrupteur de fin de course n'est installé, ce voyant reste allumé en gris.

Vous pouvez accéder aux réglages à partir de la page de démarrage (2).

® Droit d'auteur ATH-Heinl GmbH & Co. KG / Tous droits réservés / Sous réserve d'erreurs d'impression et de modifications techniques.
Date de publication: 27.07.2026 / Fabricant du produit ATH-Heinl GmbH & Co. KG

Réglages

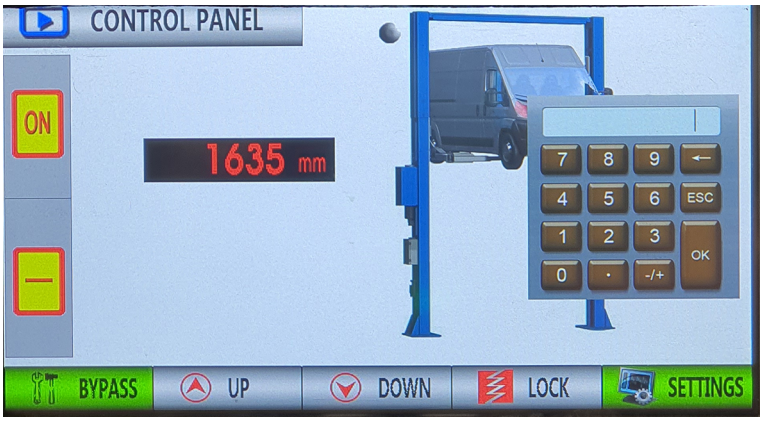

Après avoir appuyé sur “Réglages”, le clavier numérique permettant d'entrer le mot de passe initial “77777777” apparaît.

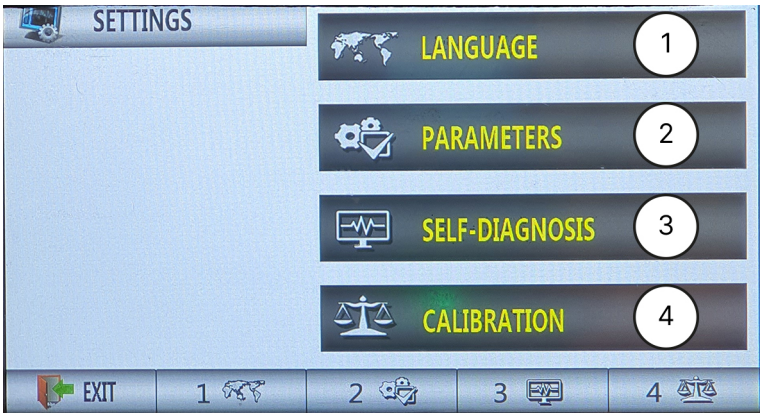

Une fois la saisie réussie et confirmée par “OK”, l'écran de sélection s'affiche.

Vous pouvez y sélectionner

- Langue (1)
- Paramètres (2)
- Autodiagnostic (3)
- Calibrage (4)

® Droit d'auteur ATH-Heinl GmbH & Co. KG / Tous droits réservés / Sous réserve d'erreurs d'impression et de modifications techniques.
Date de publication: 27.07.2026 / Fabricant du produit ATH-Heinl GmbH & Co. KG

Paramètres de langue

Ce point de menu permet de régler la langue du système de l'ascenseur.

Paramètres

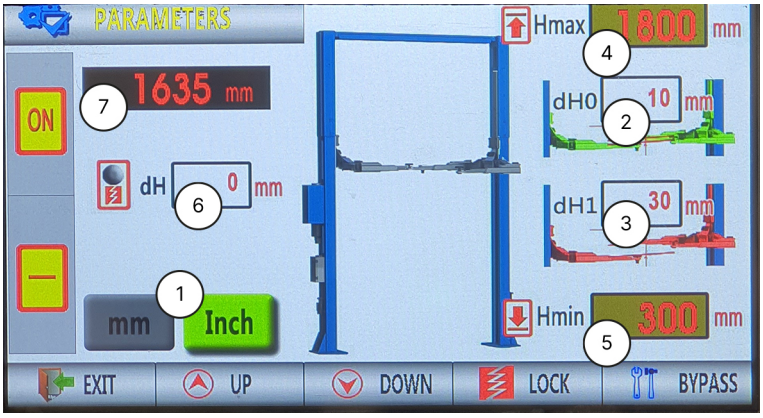

Cet élément de menu vous permet de régler les différents paramètres du lève-personnes.

1	Modification des unités
2	Max. Différence de hauteur maximale des bras de support lors du levage La différence de hauteur préréglée dH0 est de 30 mm. En cas de dépassement, l'électrovanne du bras porteur le plus haut se ferme jusqu'à ce que les deux bras porteurs soient à nouveau à la même hauteur. Dès que c'est le cas, l'électrovanne s'ouvre à nouveau.
3	Max. Différence de hauteur des bras de support lors de l'abaissement La différence de hauteur préréglée dH1 est de 30 mm. En cas de dépassement, l'électrovanne du bras de support abaissé se ferme jusqu'à ce que les deux bras de support soient à nouveau à la même hauteur. Dès que c'est le cas, l'électrovanne s'ouvre à nouveau.
4	Hauteur de levage max. Hauteur de levage Hmax La valeur préréglée est de 2000 mm.
5	CE / Hauteur de sécurité La valeur préréglée est de 300 mm.
6	Cette fonction peut être activée ou désactivée en appuyant sur le voyant rond. Voyant**gris**: La valeur n'a pas de fonction Voyant**rouge**: Les bras de support sont relevés de cette valeur avant que le lève-personnes ne soit abaissé.

® Droit d'auteur ATH-Heinl GmbH & Co. KG / Tous droits réservés / Sous réserve d'erreurs d'impression et de modifications techniques.
Date de publication: 27.07.2026 / Fabricant du produit ATH-Heinl GmbH & Co. KG

7	Hauteur actuelle des bras de support

Autodiagnostic

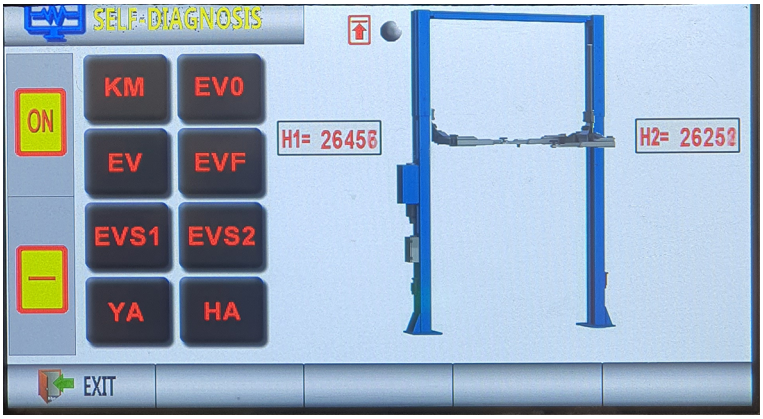

Les pièces/fonctions suivantes peuvent être testées ici à l'aide de l'autodiagnostic et leur fonctionnement peut être vérifié.

KM	Contacteur du moteur
EVO	Soupape d'abaissement du moteur
EV	Électrovanne sur le maître-cylindre
EVF	Électrovanne sur le cylindre récepteur
EVS1	Électrovanne sur le moteur du côté principal
EVS2	Electrovanne sur le moteur du côté secondaire
YA	Solénoïde sur la colonne
HA	Bip sonore

Calibrage

Attention

Ces réglages doivent être effectués à vide.

Le non-respect de cette consigne peut entraîner des dommages sur le lève-personnes en raison d'un fonctionnement incorrect.

Indice

Seuls le fabricant, les revendeurs agréés ou le personnel formé sont autorisés à effectuer ces réglages. C'est pourquoi cette zone est également protégée par un mot de passe spécial.

Pour toute modification, veuillez contacter votre partenaire de vente/service après-vente !

® Droit d'auteur ATH-Heinl GmbH & Co. KG / Tous droits réservés / Sous réserve d'erreurs d'impression et de modifications techniques.
Date de publication: 27.07.2026 / Fabricant du produit ATH-Heinl GmbH & Co. KG

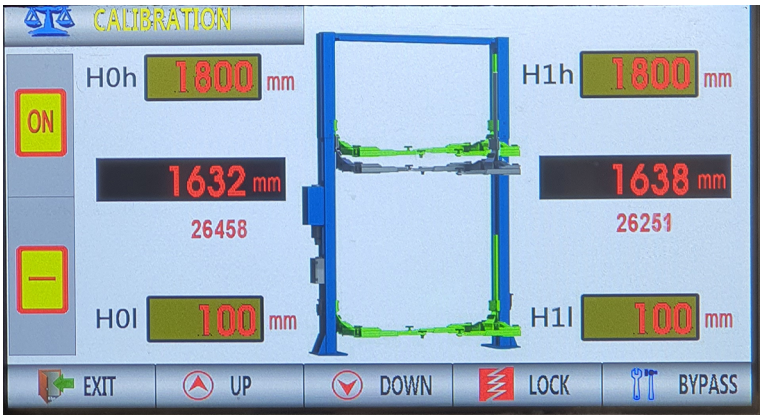

1. Accédez à l'écran de démarrage et sélectionnez “Paramètres”. Entrez le mot de passe pour l'étalonnage.
2. Sélectionnez “Etalonnage” et l'écran ci-dessus s'affiche.
3. Retirez toute charge de l'élévateur avant de commencer l'étalonnage.
4. Sélectionnez un point de référence sur le chariot élévateur.
5. Abaissez complètement l'élévateur et mesurez la distance entre le sol et votre point de référence.
6. Entrez la valeur respective de la colonne principale ou secondaire à H0l ou H1l.
7. Levez l'élévateur à la hauteur de levage maximale et mesurez la distance entre le sol et votre point de référence.
8. Saisissez la valeur respective de la colonne principale ou secondaire à H0h ou H1h.
9. Appuyez sur “Exit” pour enregistrer les valeurs saisies et terminer l'étalonnage.

✓ Les valeurs d'altitude affichées devraient maintenant correspondre exactement aux valeurs que vous avez mesurées au point de référence.

® Droit d'auteur ATH-Heinl GmbH & Co. KG / Tous droits réservés / Sous réserve d'erreurs d'impression et de modifications techniques.
Date de publication: 27.07.2026 / Fabricant du produit ATH-Heinl GmbH & Co. KG

4 ENTRETIEN

Pour garantir un fonctionnement sûr de la machine, l'utilisateur est tenu de l'entretenir régulièrement.

Les travaux de réparation ne peuvent être effectués que par des partenaires de service autorisés ou par le client après consultation du fabricant.

Avertissement

Avant d'effectuer des travaux d'entretien et de réparation :

- Débrancher la machine de TOUS les réseaux d'alimentation
- Couper l'interrupteur principal ou débrancher la fiche d'alimentation et, si nécessaire, évacuer l'air comprimé de l'installation.
- Des mesures appropriées doivent être prises pour empêcher le redémarrage.

Avertissement

Les travaux sur les éléments électriques ou sur la ligne d'alimentation ne peuvent être effectués que par des experts ou des électriciens qualifiés.

4.1 Consommables pour le montage, la maintenance et l'entretien

Huile hydraulique

Exigences minimales			
ATH PRECIS HLP-D Numéro d'article : 90536 (10 litres)			
Été	(10° à 45°)	HLP-D 32 ZFR	(ex. : ATH PRECIS)
Hiver	(moins de 10°)	HLP-D 22 ZFR	(ex. : ATH PRECIS)

Produit de préservation pour les cordes, les soudures, les vis, les coins, les bords et les cavités.

Exigences minimales		
ATH HP spray de cire protectrice	400 ml	N° d'article : 90534

Lubrifiant pour glissières

Exigences minimales	
Graisse haute performance LAGERMEISTER WHS 2002 White EP	N° d'article : 90530

® Droit d'auteur ATH-Heinl GmbH & Co. KG / Tous droits réservés / Sous réserve d'erreurs d'impression et de modifications techniques.
Date de publication: 27.07.2026 / Fabricant du produit ATH-Heinl GmbH & Co. KG

Lubrifiant pour bagues, chaînes, rouleaux et pièces mobiles

Exigence minimale		
ATH HP graisse adhésive en spray	400 ml	N° d'article : 90535
ATH HP WET 40	400 ml	N° d'article : 90540
ATH HP huile universelle en spray	400 ml	N° d'article : 90539

Ancrage au sol

Exigences minimales		
Tige d'ancrage Würth + Cartouche de mortier d'injection Würth	M16x250 300 ml	N° d'article : 090527 N° d'article : 090526

Nettoyage

Exigences minimales		
ATH HP nettoyant pour freins	500 ml	N° d'article : 90538

Entretien et protection des métaux, des surfaces peintes ou revêtues par poudre

Exigences minimales		
ATH HP spray de cire de protection	400 ml	N° d'article : 90534
ATH HP WET 40	400 ml	N° d'article : 90540
ATH HP spray silicone	400 ml	N° d'article : 90541
ATH HP Vernis spécial	400 ml	N° d'article : 90544

Entretien et protection des métaux, des surfaces peintes ou revêtues par poudre dans la zone de la bande de roulement et des pièces en plastique.

Exigences minimales		
ATH HP spray silicone	400 ml	N° d'article : 90541
Mastic plastique Valet Pro Classic Protectant	500 ml	N° d'article : 20020034S

Retouche des dommages de peinture

Minimum requis		
ATH HP spray peinture RAL7016 anthracite	400 ml	N° d'article : 90542
ATH HP peinture en aérosol RAL9005 noir brillant	400 ml	N° d'article : 90543

® Droit d'auteur ATH-Heinl GmbH & Co. KG / Tous droits réservés / Sous réserve d'erreurs d'impression et de modifications techniques.
Date de publication: 27.07.2026 / Fabricant du produit ATH-Heinl GmbH & Co. KG

4.2 Règles de sécurité pour l'huile

- Respectez toujours les exigences légales ou les réglementations relatives au traitement de l'huile usagée.
- Faites toujours éliminer l'huile usagée par une entreprise certifiée.
- En cas de fuite, l'huile doit être immédiatement collectée à l'aide de liants ou de plateaux afin qu'elle ne puisse pas pénétrer dans le sol.
- Évitez tout contact de la peau avec l'huile.
- Ne laissez pas les vapeurs d'huile s'échapper dans l'atmosphère.
- L'huile est un milieu inflammable. Soyez conscient des dangers potentiels.
- Portez des vêtements de protection résistant à l'huile tels que des gants, des lunettes de protection, des vêtements de protection, etc.

® Droit d'auteur ATH-Heinl GmbH & Co. KG / Tous droits réservés / Sous réserve d'erreurs d'impression et de modifications techniques.
Date de publication: 27.07.2026 / Fabricant du produit ATH-Heinl GmbH & Co. KG

4.3 Plan de maintenance ou d'entretien

Indice

La machine doit être entretenue, nettoyée et soignée à intervalles réguliers, quel que soit son état de saleté.

L'appareil doit ensuite être traité avec un produit d'entretien (par exemple, de l'huile ou de la cire en spray). N'utilisez pas de produits de nettoyage nocifs pour la peau.

Le non-respect des points ci-dessus entraîne l'annulation de la garantie !

Intervalle	Immédiatement	Hebdomadaire	Mensuel	1/4 an	1/2 an
Inspection de TOUTES les pièces liées à la sécurité	X				
Nettoyage de	X				
Contrôle ou restauration de la protection des surfaces	X				
Contrôle de l'étanchéité du système hydraulique	X				
Vérifier ou rétablir la protection de la surface ou la protection contre la corrosion	X				
Contrôle ou réparation des dommages causés à la peinture et aux composants	X				
Vérifier ou réparer les dommages causés par la rouille	X				
Contrôler ou retraiter les cavités et les zones non peintes.	X				
Vérifier l'étanchéité du système pneumatique	X				
Vérifier la résistance des vis	X				
Vérifier, lubrifier et ajuster le jeu des roulements	X				
Vérifier les pièces d'usure		X			
Contrôle des fluides (niveau, usure, contamination, qualité)		X			
Contrôle et lubrification des surfaces de glissement		X			
Éliminer la saleté interne			X		
Nettoyer et vérifier les composants électriques				X	
Vérifier le fonctionnement et l'usure du moteur et de la boîte de vitesses				X	
Contrôle des soudures et de la construction				X	
Effectuer un contrôle visuel (selon le plan d'inspection)					X

® Droit d'auteur ATH-Heinl GmbH & Co. KG / Tous droits réservés / Sous réserve d'erreurs d'impression et de modifications techniques.
Date de publication: 27.07.2026 / Fabricant du produit ATH-Heinl GmbH & Co. KG

4.4 Dépannage ou affichage des erreurs et remède

Problèmes de levage

Symptômes	Cause	Solution
L'ascenseur ne se soulève pas quand on appuie sur le bouton (le moteur ne tourne pas)	Moteur endommagé	Contrôler le moteur et le remplacer si nécessaire
	Fusibles défectueux en raison, par exemple, de fluctuations de tension	Éliminer les causes et remplacer les fusibles
	Bouton et/ou contact défectueux	Remplacer le bouton et/ou le contact
	Interrupteur principal et/ou contact défectueux	Remplacer l'interrupteur principal et/ou le contact
	Câble d'alimentation défectueux ou insuffisant	Remplacer le câble
	Tension d'entrée fluctuante ou incorrecte	Vérifier la tension
	Contacteur du moteur défectueux	Remplacer le contacteur du moteur
	Le relais thermique s'est déclenché	Vérifier le relais thermique et le moteur
	Interrupteur de fin de course défectueux ou bloqué	Contrôler l'interrupteur de fin de course, le remplacer si nécessaire
La plate-forme de levage ne se lève pas lorsque l'on appuie sur le bouton (moteur en marche)	Manque d'huile hydraulique	Remplir d'huile
	Filtre à huile bouché	Nettoyer le filtre à huile
	Perte d'huile	Remplacer les composants endommagés
	Soupape d'abaissement ouverte	Vérifiez et remplacez la soupape d'abaissement si nécessaire
	Mauvais sens de rotation du moteur	Remplacer les phases
	Pompe à engrenages défectueuse	Contrôler la pompe et la remplacer si nécessaire
	La charge admissible a été dépassée	Travaillez dans les limites de la charge utile spécifiée
	Soupape de décharge de la pression réglée trop bas	Régler le limiteur de pression à la charge maximale de travail
La plate-forme élévatrice se soulève par à-coups	Trop peu d'espace entre les glissières	La distance entre les glissières et le guide doit être de 1,5 à 2,5 mm.
	Air dans le système hydraulique	Purger le système hydraulique
	Huile hydraulique sale	Changer l'huile hydraulique
	Les glissières ne sont pas lubrifiées	Lubrifier les glissières

® Droit d'auteur ATH-Heinl GmbH & Co. KG / Tous droits réservés / Sous réserve d'erreurs d'impression et de modifications techniques.
Date de publication: 27.07.2026 / Fabricant du produit ATH-Heinl GmbH & Co. KG

Symptômes	Cause	Solution
La plate-forme élévatrice continue à se soulever après avoir relâché le bouton.	Bouton ou contacteur défectueux	Remplacer le bouton ou le contacteur défectueux

Problèmes pendant la descente

Symptômes	Cause	Solution
L'élévateur ne descend pas	Les cliquets de sécurité ne réagissent pas	Vérifier le raccordement des câbles Vérifier les électro-aimants, les remplacer si nécessaire Soulager les crans en les soulevant
	Bouton et/ou contact défectueux	Remplacer le bouton et/ou le contact
	Relais de commande défectueux	Vérifier le relais de commande
	Obstacle sous la plate-forme	Enlever l'obstacle
	Déclenchement de la protection contre la rupture du tuyau	Relever brièvement la plate-forme et appuyer à nouveau sur “DOWN”.
	La vanne d'abaissement n'est pas activée	Vérifier la connexion électrique
	Bobine de l'électrovanne d'abaissement défectueuse.	Remplacer la bobine du solénoïde
	Valve de contrôle défectueuse	Remplacer la valve de contrôle
Si les défauts ne peuvent être corrigés, abaissez l'appareil en utilisant la fonction d'abaissement d'urgence et contactez notre équipe de service.		
La plate-forme s'abaisse trop lentement ou par à-coups	Soupape d'abaissement sale	Nettoyez la valve d'abaissement
Le lève-personnes s'abaisse de lui-même	Raccords hydrauliques non étanches	Resserrer les connexions, étanchéifier si nécessaire
	Lignes hydrauliques non étanches	Remplacer la conduite hydraulique
	Vérin hydraulique non étanche	Remplacer les joints et nettoyer le système hydraulique
	Soupape d'abaissement sale ou défectueuse	Nettoyer ou remplacer la valve d'abaissement
	Clapet anti-retour non étanche	Nettoyer ou remplacer

® Droit d'auteur ATH-Heinl GmbH & Co. KG / Tous droits réservés / Sous réserve d'erreurs d'impression et de modifications techniques.
Date de publication: 27.07.2026 / Fabricant du produit ATH-Heinl GmbH & Co. KG

Autres problèmes

Symptômes	Cause	Solution
Le lève-personnes ne monte pas et ne descend pas de manière synchronisée	Air dans le circuit hydraulique	Purger le circuit hydraulique
	Tension insuffisante des câbles de synchronisation	Ajuster la tension ou la synchronisation
Le produit présente des dommages (graves) dus à la rouille	Dommages ou protection anticorrosion insuffisante Entretien si nécessaire	Enlever la rouille, nettoyer et restaurer la surface.
Bruits inhabituels du moteur	Filtre à huile contaminé	Nettoyer le filtre à huile
	Air dans le circuit hydraulique	Purgez le circuit hydraulique
	Huile hydraulique sale	Remplacer l'huile hydraulique
	Tension d'entrée incorrecte / phase manquante	Vérifier la connexion / vérifier la tension de sortie du contacteur du moteur
Le disjoncteur (fusible) s'est déclenché	Vérifier les contacts du contacteur	Remplacer le contacteur
	Vérifier la capacité des disjoncteurs	Remplacer les fusibles
	Vérifiez si le câble est endommagé	Remplacez le câble
VEILLEZ À TOUJOURS UTILISER DES PIÈCES ET DES ACCESSOIRES D'ORIGINE.		

4.5 Instructions de maintenance et d'entretien

Indice

Tous les travaux d'entretien et de maintenance doivent être effectués au moins "Plan de maintenance ou d'entretien" être effectués

Vérification du niveau d'huile

1. Abaisser complètement la plate-forme de levage
2. Retirer le bouchon de remplissage
3. Vérifier le niveau d'huile au niveau du bouchon de remplissage

Vidange d'huile

1. Abaissez complètement la plate-forme de levage.
2. Retirer le bouchon de remplissage d'huile
3. Retirez avec précaution le bouchon de vidange et laissez l'huile s'écouler dans un récipient approprié.

® Droit d'auteur ATH-Heinl GmbH & Co. KG / Tous droits réservés / Sous réserve d'erreurs d'impression et de modifications techniques.
Date de publication: 27.07.2026 / Fabricant du produit ATH-Heinl GmbH & Co. KG

Indice

Nettoyez le réservoir et le filtre à huile pour éviter une contamination prématurée de l'huile hydraulique.

4. Une fois l'huile complètement vidangée, refermez le réservoir à l'aide du bouchon de vidange.
5. Versez l'huile neuve dans le réservoir d'huile
6. Levez et abaissez le lève-personnes et vérifiez que la hauteur de levage maximale est toujours correcte.
7. Remplissez soigneusement le réservoir d'huile si nécessaire.

Indice

L'huile usagée doit être éliminée conformément aux dispositions légales.

4.6 Mise au rebut

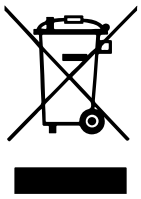

Débrancher l'alimentation en air et en électricité.
Retirez tous les matériaux non métalliques et stockez-les conformément aux réglementations locales.
Retirez l'huile de la machine et stockez-la conformément aux réglementations locales.
Recyclez tous les matériaux métalliques.

Danger

L'appareil contient des substances dangereuses.

Celles-ci peuvent polluer l'environnement et causer des dommages au corps humain.

Prenez les précautions nécessaires lors de la manipulation et portez des vêtements de protection si nécessaire.

® Droit d'auteur ATH-Heinl GmbH & Co. KG / Tous droits réservés / Sous réserve d'erreurs d'impression et de modifications techniques.
Date de publication: 27.07.2026 / Fabricant du produit ATH-Heinl GmbH & Co. KG

5 DÉCLARATION DE CONFORMITÉ CE-UE

conformément à la directive sur les machines 2006/42/CE, annexe II 1A, directive CEM 2014/30/EU, annexe IV

Numéro de série	
Raison sociale et adresse complète du fabricant	**ATH-Heinl GmbH & Co. KG** Gewerbepark 9 DE - 92278 Illschwang
Nom et adresse du représentant autorisé de la documentation	**ATH-Heinl GmbH & Co. KG** Gewerbepark 9 DE - 92278 Illschwang

Nous déclarons par la présente que la machine décrite ci-dessous, dans la version que nous avons mise sur le marché, est conforme aux exigences essentielles de santé et de sécurité pertinentes de la directive CE 2006/42/CE et de la législation d'harmonisation énumérée ci-dessous.

Description de la machine	**Plate-forme de levage pour véhicules**
Désignation du type	ATH Matrix Lift 2.65 ATH Matrix Lift 2.75XL
L'objet de la déclaration décrite ci-dessus est conforme à la législation d'harmonisation de l'Union européenne suivante	Directive 2006/42/CE, dossier UE L157/24 du 09.06.2006
Les normes et réglementations harmonisées suivantes ont été respectées	DIN EN ISO 12100:2010 (Sécurité des machines) DIN EN 1493:2022 (Directive « Machines ») DIN EN 60204-1 : 2018 (Sécurité des machines)
Institut de contrôle	**CTI-CEM International Ltd** Unit 200 Greenogue Business Park Grants Lane, Rathcoole, Co. Dublin. Ireland
Numéro de référence des données techniques	F-44-20-0509-19-01-A-V1
Numéro du certificat	C-44-20-0509-19-01-A1-V1

ATH-Heinl GmbH & Co. KG
Gewerbepark 9
DE - 92278 Illschwang

Janvier 2024

Hans Heinl
(Directeur général)

LES MODIFICATIONS ET/OU ALTÉRATIONS DE LA MACHINE INVALIDENT L'ESSAI CE ET EXCLUENT LA RESPONSABILITÉ.

® Droit d'auteur ATH-Heinl GmbH & Co. KG / Tous droits réservés / Sous réserve d'erreurs d'impression et de modifications techniques.
Date de publication: 27.07.2026 / Fabricant du produit ATH-Heinl GmbH & Co. KG

6 ANNEXE

6.1 Schéma du circuit électrique

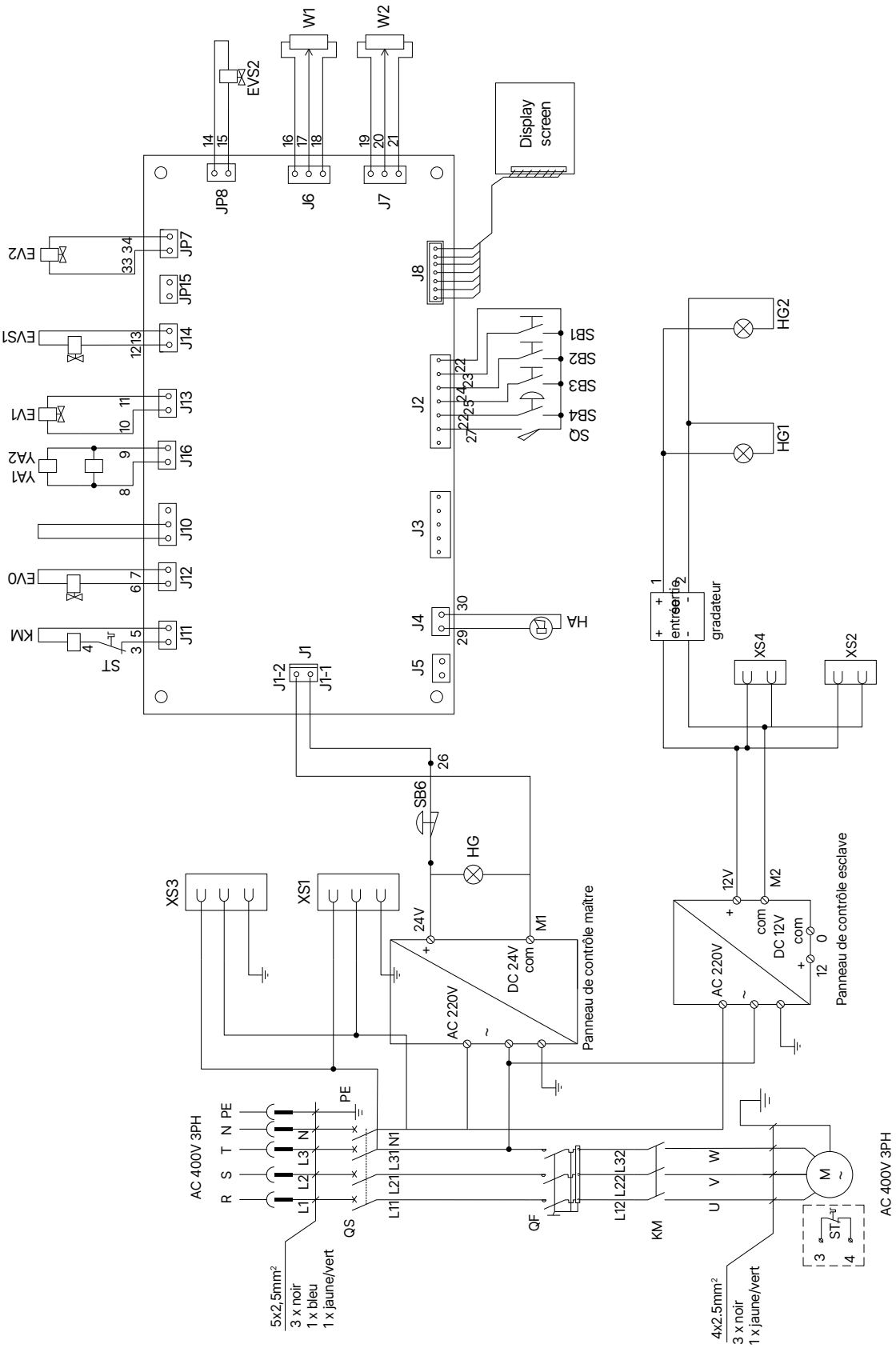

® Droit d'auteur ATH-Heinl GmbH & Co. KG / Tous droits réservés / Sous réserve d'erreurs d'impression et de modifications techniques.
Date de publication: 27.07.2026 / Fabricant du produit ATH-Heinl GmbH & Co. KG

QS	Interrupteur principal	**QF**	Disjoncteur
M	Moteur 3.5KW 3PH	**KM**	Contacteur de moteur AC (24V)
HA	Avertisseur sonore	**HG**	Voyant de signalisation
HG1	Eclairage du pilier principal	**HG2**	Eclairage de la colonne suivante
SB1/ SB4	Bouton de levage	**SB2/ SB5**	Bouton d'abaissement
SB3	Bouton de stationnement	**SB6**	Bouton d'arrêt d'urgence
YA1	Valve de contrôle 1	**YA2**	Valve de contrôle 2
W1	Capteur de déplacement 1	**W2**	Capteur de déplacement 2
EV0	Soupape d'abaissement	**EV1**	Valve de contrôle de la colonne principale - cylindre hydraulique
EV2	Valve de contrôle colonne esclave - cylindre hydraulique	**EVS1**	Valve de contrôle colonne principale - unité hydraulique
EVS2	Valve de contrôle colonne esclave - unité hydraulique	**XS2**	Prise 12V 1
XS4	Prise 12V 2	**ST**	Contacteur thermique

® Droit d'auteur ATH-Heinl GmbH & Co. KG / Tous droits réservés / Sous réserve d'erreurs d'impression et de modifications techniques.
Date de publication: 27.07.2026 / Fabricant du produit ATH-Heinl GmbH & Co. KG

6.2 Schéma du circuit hydraulique

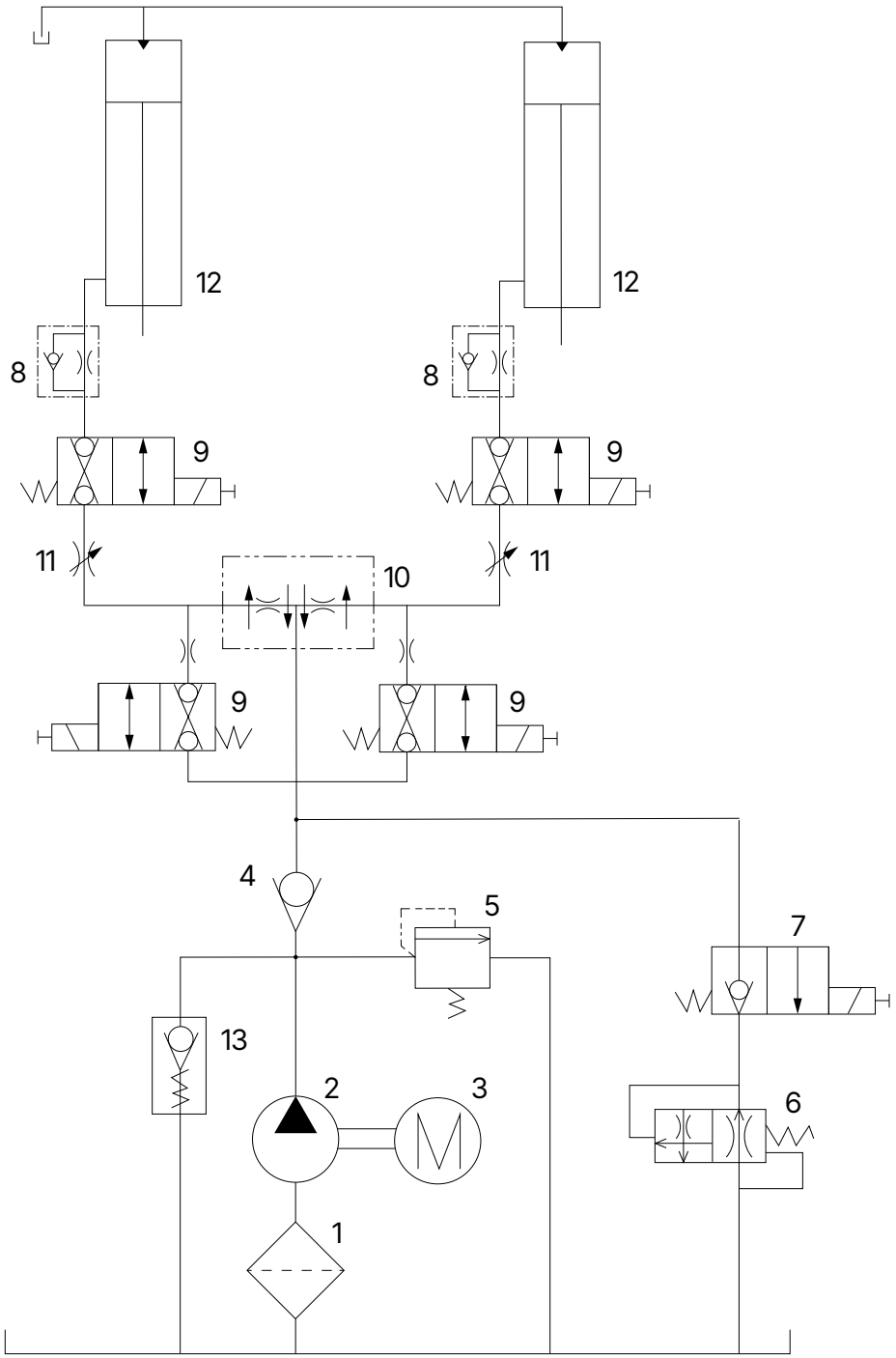

1	Filtre à huile	**2**	Pompe à engrenages
3	Moteur	**4**	Clapet anti-retour
5	Soupape de surpression	**6**	Soupape de réduction de la vitesse
7	Soupape d'abaissement	**8**	Contrôleur de vitesse d'abaissement
9	Soupape de contrôle	**10**	Distributeur hydraulique
11	Valve de réglage	**12**	Cylindre hydraulique
13	Valve de démarrage		

® Droit d'auteur ATH-Heinl GmbH & Co. KG / Tous droits réservés / Sous réserve d'erreurs d'impression et de modifications techniques.
Date de publication: 27.07.2026 / Fabricant du produit ATH-Heinl GmbH & Co. KG

7 ACCESSOIRES

Accessoires
ATH Matrix Lift 2.65
ATH Matrix Lift 2.75XL

Référence : 622229	Kit d'éclairage LED	
Référence : HDA7210''	Kit de découpe au plafond avec capteur de lumière	
Référence : ATE2019-S	Rallonge de plaque de support 80 mm 4 pièces	
Référence : ATE2018-S	Rallonge de plaque de support 155 mm 4 pièces	
Référence : HTA2348 (Utilisable uniquement en combinaison avec ATE2019-S)	Kit de montage pour fourgon 1 (Pour Renault Master, Opel Movano, Nissan Interstar à partir de l'année-modèle 2010) 4 pièces	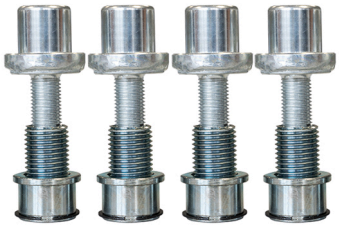
Référence : HTA2349 (À utiliser uniquement avec l'ATE2019-S)	Kit de montage pour fourgon 2 (Pour Citroën Jumper, Peugeot Boxer, Fiat Ducato) 4 pièces	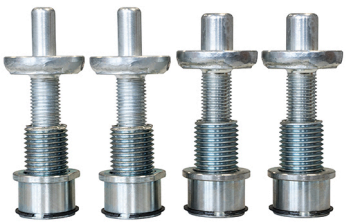

® Droit d'auteur ATH-Heinl GmbH & Co. KG / Tous droits réservés / Sous réserve d'erreurs d'impression et de modifications techniques.
Date de publication: 27.07.2026 / Fabricant du produit ATH-Heinl GmbH & Co. KG

Référence : HTA2351 (À utiliser uniquement avec l'ATE2018-S)	Kit de montage pour fourgon 3 (Pour Mercedes Sprinter, VW Crafter à partir de l'année-modèle 2006) 4 pièces	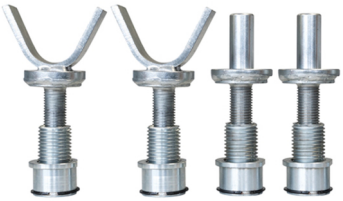
Référence : HTA2352	Kit de montage pour fourgon 4 (Pour fourgons dotés de points de fixation sur le châssis) 4 pièces	
Référence : HHS2010-3	Support pour rallonges du système enfichable 1 pièce	
Référence : ATE2021	Kit d'extension de plaque de support	
Référence : HGB8168	Fourches de roue, 3,0 t 4 pièces	

® Droit d'auteur ATH-Heinl GmbH & Co. KG / Tous droits réservés / Sous réserve d'erreurs d'impression et de modifications techniques.
Date de publication: 27.07.2026 / Fabricant du produit ATH-Heinl GmbH & Co. KG

Référence :
631017.10

Rampe d'accès longue
4 pièces

Référence :
631018.10

Rampe courte
4 pièces

® Droit d'auteur ATH-Heinl GmbH & Co. KG / Tous droits réservés / Sous réserve d'erreurs d'impression et de modifications techniques.
Date de publication: 27.07.2026 / Fabricant du produit ATH-Heinl GmbH & Co. KG

8 CARTE DE GARANTIE

Adresse du concessionnaire :	Adresse du client :
Société (numéro de client, le cas échéant) :	Société (numéro de client, le cas échéant) :
Personne à contacter :	Personne à contacter :
Rue :	Rue :
Code postal et ville :	Code postal et ville :
Tél. et Fax :	Tél. et Fax :
Email :	Email :
Fabricant et modèle :	Année de fabrication :
Numéro de série :	Numéro de référence :

Description du message :

Description des pièces de rechange nécessaires :

Pièce de rechange :	Numéro de pièce :	Quantité :

Remarques importantes :
Les dommages causés par une mauvaise manipulation, un entretien négligé ou des dommages mécaniques ne sont pas couverts par la garantie. Pour les systèmes qui n'ont pas été installés par un installateur ATH-Heinl agréé, la garantie se limite à la fourniture des pièces de rechange nécessaires.

Dommages liés au transport :

☐ Défaut évident (Dommage de transport visible, noter sur le bulletin de livraison du transporteur, envoyer immédiatement une copie du bulletin de livraison et des photos à ATH-Heinl)

☐ Défaut caché (Les dommages de transport ne sont détectés qu'au moment du déballage de la marchandise, envoyer le rapport de dommages avec photos à ATH-Heinl dans les 24 heures)

Lieu et date | Signature et cachet

® Droit d'auteur ATH-Heinl GmbH & Co. KG / Tous droits réservés / Sous réserve d'erreurs d'impression et de modifications techniques.
Date de publication: 27.07.2026 / Fabricant du produit ATH-Heinl GmbH & Co. KG

8.1 Champ d'application de la garantie du produit

Cinq ans

- Sur la structure du dispositif

Un an (dans des circonstances normales/utilisation dans le cadre de la garantie)

- Unités d'alimentation électrique
- Cylindres hydrauliques
- Tous les autres composants d'usure tels que les plateaux tournants, les plaques de caoutchouc, les câbles, les chaînes, les valves, les interrupteurs, etc.

Exclusion de la garantie pour

- Défauts causés par l'usure normale, une mauvaise utilisation, des dommages dus à l'expédition, une installation ou une tension inadéquate ou un manque d'entretien requis.
- Les dommages résultant de la négligence ou du non-respect des instructions spécifiées dans ce manuel et/ou d'autres instructions d'accompagnement.
- Les composants qui ont été endommagés pendant le transport.
- Les composants qui n'ont pas été explicitement répertoriés mais qui sont considérés comme des pièces d'usure générale.
- Les dommages causés par l'eau, par exemple la pluie, l'humidité excessive, les environnements corrosifs ou d'autres contaminants.
- Les imperfections qui n'affectent pas le fonctionnement.

LA GARANTIE NE S'APPLIQUE PAS SI LA CARTE DE GARANTIE N'A PAS ÉTÉ ENVOYÉE À ATH-HEINL.

Il est précisé que les dommages et dysfonctionnements causés par le non-respect des travaux d'entretien et de réglage (selon le mode d'emploi et/ou les instructions), les raccordements électriques défectueux (champ tournant, tension nominale, protection par fusible) ou une utilisation inappropriée (surcharge, installation à l'extérieur, modifications techniques) excluent le droit à la garantie !

® Droit d'auteur ATH-Heinl GmbH & Co. KG / Tous droits réservés / Sous réserve d'erreurs d'impression et de modifications techniques.
Date de publication: 27.07.2026 / Fabricant du produit ATH-Heinl GmbH & Co. KG

9 LIVRE D'ESSAI

Indice

Ce protocole d'essai (y compris le protocole) est une partie importante du mode d'emploi et du produit.

! !! VEUILLEZ LE CONSERVER EN LIEU SÛR !!!

Inspection

Le produit doit être inspecté par une entreprise ou une institution appropriée et agréée après l'installation, la remise, l'instruction si nécessaire, puis à intervalles réguliers conformément aux réglementations et dispositions légales applicables dans le pays d'exploitation.

En cas de modification ou d'extension du type de produit, un carnet de contrôle supplémentaire doit être tenu et accepté.

Portée de l'inspection

Outre les prescriptions relatives au bon fonctionnement, à la propreté et à l'entretien, il convient de contrôler en particulier les composants importants pour la sécurité de l'ensemble du système.

Données techniques

veuillez vous référer au "Spécifications techniques".

Plaque signalétique

Veuillez noter toutes les données ci-dessous

Fabricant et type de matériaux de montage utilisés

ATH-Heinl

Typ Type		Serien # Serial #	
Spannung Voltage		Baujahr Year of built	
Leistung Power		Tragkraft Capacity	

CE

Made by ATH-Heinl GmbH & Co.KG
Gewerbepark 9 | 92278 Illschwang
GERMANY | Assembly in China

® Droit d'auteur ATH-Heinl GmbH & Co. KG / Tous droits réservés / Sous réserve d'erreurs d'impression et de modifications techniques.
Date de publication: 27.07.2026 / Fabricant du produit ATH-Heinl GmbH & Co. KG

9.1 Protocole d'installation et de transfert

Site d'installation :	**Appareil/installation :**
Entreprise :	Fabricant :
Rue :	Type/Modèle :
Ville :	Numéro de série :
Pays :	Année de fabrication :

Le produit indiqué ci-dessus a été assemblé, contrôlé quant à son fonctionnement et sa sécurité, et mis en service. L'installation a été réalisée par :

☐ L'opérateur ☐ L'expert

L'exploitant confirme l'installation correcte du type de produit, avoir lu et compris toutes les informations de cette notice d'utilisation et du protocole et les respecter en conséquence, ainsi que garder ces documents accessibles à tout moment aux opérateurs instruits.

L'opérateur confirme qu'après l'installation et la mise en service par une personne formée du fabricant ou d'un revendeur agréé (expert), il a été instruit sur le fonctionnement, la manipulation, les spécifications relatives à la sécurité, la maintenance et l'entretien de la machine, qu'il a reçu les documents, informations et spécifications de la machine et que le produit fonctionne correctement.

REMARQUE IMPORTANTE :
SI LES POINTS CI-DESSUS NE SONT PAS REMPLIS, LE DROIT À LA GARANTIE EXPIRE !

La garantie n'est valable qu'en cas de respect et de preuve de l'installation correcte, de la remise, le cas échéant de l'instruction de la machine ainsi que de l'entretien annuel par un expert autorisé par le fabricant. L'intervalle entre 2 entretiens ne doit pas dépasser 12 mois. En cas d'utilisation non standard ou d'utilisation en plusieurs équipes ou saisonnière, une inspection et un entretien ½ annuel doivent être convenus.

Les demandes de garantie ne seront acceptées que si tous les points du protocole et du mode d'emploi ont été respectés, si la demande est faite immédiatement après la découverte et si ce **protocole** est envoyé **au fabricant dans le cadre du protocole d'entretien et, le cas échéant, de service**.

En outre, les informations spécifiques sur la garantie (étendue, réclamations et spécifications) telles que décrites dans le mode d'emploi doivent être respectées.

Sont exclus de la garantie les dommages et les réclamations résultant d'une manipulation inappropriée, d'un manque d'entretien et de maintenance, de l'utilisation de matériaux de montage, d'exploitation, de maintenance et d'entretien inadaptés ou non spécifiés, de dommages mécaniques, d'une manipulation de l'équipement sans consultation ou par des experts non autorisés. Pour les systèmes qui n'ont pas été installés par un expert autorisé, la garantie est limitée par accord du fabricant au maximum à la fourniture des pièces de rechange nécessaires.

Nom et cachet de la société de l'expert si nécessaire numéro et nom VKH — Date et signature de l'expert

Nom et cachet de la société de l'exploitant — Date et signature de l'exploitant

® Droit d'auteur ATH-Heinl GmbH & Co. KG / Tous droits réservés / Sous réserve d'erreurs d'impression et de modifications techniques.
Date de publication: 27.07.2026 / Fabricant du produit ATH-Heinl GmbH & Co. KG

9.2 Plan de test

Tests	1	2	3	4	5	6
Date						
Plaque signalétique						
Mode d'emploi succinct						
Instructions d'utilisation						
Etiquette de sécurité						
Marquage pour l'utilisation						
Marquage supplémentaire						
Construction (déformation, fissures)						
Bouchons de fixation et stabilité (*1)						
Etat du sol en béton (fissures)						
Condition / état général						
Etat / propreté						
État / entretien et étanchéité (*2)						
Etat / Fluides						
État / lubrification (*3)						
Condition / agrégat (*4)						
Conditionnement / Entraînement						
Conditionnement / Moteur						
État / Boîte de vitesses						
Condition / Cylindre (*5)						
Condition / Soupape						
Condition / Commande électrique						
Condition / Interrupteurs électriques						
Condition / Interrupteurs électriques						
Condition / Lignes électriques						
État / conduites hydrauliques (*6)						
Condition / raccord hydraulique à vis (*7)						
Condition / lignes pneumatiques (*6)						
Condition / raccord pneumatique (*7)						
État / étanchéité (*7)						
État / boulons et roulements (*8)						
État / Pièces d'usure						
État / Couvertures						
Etat / Fonctions sous charge						

® Droit d'auteur ATH-Heinl GmbH & Co. KG / Tous droits réservés / Sous réserve d'erreurs d'impression et de modifications techniques.
Date de publication: 27.07.2026 / Fabricant du produit ATH-Heinl GmbH & Co. KG

Tests	1	2	3	4	5	6
Date						
État / Composants importants pour la sécurité (*9)						
État / Dispositif de sécurité électrique (*9)						
État / Dispositif de sécurité hydraulique (*9)						
État / Dispositif de sécurité pneumatique (*9)						
Condition / Dispositif de sécurité mécanique (*9)						
Condition / Fonctions sous charge						
Vignette d'inspection délivrée						

*1 Vérifier le couple selon les spécifications du fabricant
*2 Réparer ou remplacer le joint s'il n'est pas présent
*3 Vérifier toutes les glissières, tous les axes et toutes les pièces mobiles, les étancher et les regraisser avec les lubrifiants spécifiés.
*4 Vérifier l'étanchéité
*5 Effectuer un contrôle visuel et un contrôle d'étanchéité
*6 Inspection visuelle, immersion si nécessaire
*7 Vérifier toutes les connexions et les resserrer si nécessaire
*8 Lubrifier avec les lubrifiants spécifiés
*9 Effectuer un test de fonctionnement

® Droit d'auteur ATH-Heinl GmbH & Co. KG / Tous droits réservés / Sous réserve d'erreurs d'impression et de modifications techniques.
Date de publication: 27.07.2026 / Fabricant du produit ATH-Heinl GmbH & Co. KG

9.3 Rapport d'inspection

Inspection visuelle (expert agréé)

Mise en service initiale

L'appareil a été soumis à un test d'aptitude au fonctionnement. Aucun/les défauts suivants* n'ont été constatés :

_____

_____

_____

_____

_____

Portée de l'inspection : Contrôle fonctionnel et visuel selon les spécifications
Contrôle partiel encore en suspens :

_____

_____

Il n'y a pas *) d'objections à la mise en service, aucun *) nouveau test n'est nécessaire.

_____

_____

(lieu, date) **Confirmation de la réception :**	(Signature de l'expert) (Nom de l'expert) (Titre du poste) (Adresse) (Employé par)
Opérateur (Cachet de la société, date, signature) Défauts constatés **) Défauts corrigés **)	

*) Veuillez rayer les mentions inutiles

**) Confirmation de l'exploitant ou d'un représentant autorisé avec date et signature

® Droit d'auteur ATH-Heinl GmbH & Co. KG / Tous droits réservés / Sous réserve d'erreurs d'impression et de modifications techniques.
Date de publication: 27.07.2026 / Fabricant du produit ATH-Heinl GmbH & Co. KG

Inspection visuelle (expert agréé)

Rapport d'inspection

Lors d'une inspection régulière/extraordinaire/réinspection*.

L'appareil a été soumis à une inspection de l'état de fonctionnement. Aucun/les défauts suivants* n'ont été constatés :

Portée de l'inspection : Contrôle fonctionnel et visuel selon les spécifications
Contrôle partiel encore en suspens :

Il n'y a pas d'objections *) à la mise en service, les tests ultérieurs ne sont pas *) nécessaires.

(lieu, date) **Confirmation de la réception :**	(Signature de l'expert) (Nom de l'expert) (Titre du poste) (Adresse) (Employé par)
Opérateur (Cachet de la société, date, signature) Défauts constatés **) Défauts corrigés **)	

*) Veuillez rayer les mentions inutiles

**) Confirmation de l'exploitant ou d'un représentant autorisé avec date et signature

® Droit d'auteur ATH-Heinl GmbH & Co. KG / Tous droits réservés / Sous réserve d'erreurs d'impression et de modifications techniques.
Date de publication: 27.07.2026 / Fabricant du produit ATH-Heinl GmbH & Co. KG

Inspection visuelle (expert agréé)

Rapport d'inspection

Lors d'une inspection régulière/extraordinaire/réinspection*.

L'appareil a été soumis à une inspection de l'état de fonctionnement. Aucun/les défauts suivants* n'ont été constatés :

Portée de l'inspection : Contrôle fonctionnel et visuel selon les spécifications
Contrôle partiel encore en suspens :

Il n'y a pas d'objections *) à la mise en service, les tests ultérieurs ne sont pas *) nécessaires.

(lieu, date) **Confirmation de la réception :**	(Signature de l'expert) (Nom de l'expert) (Titre du poste) (Adresse) (Employé par)
Opérateur (Cachet de la société, date, signature) Défauts constatés **) Défauts corrigés **)	

*) Veuillez rayer les mentions inutiles

**) Confirmation de l'exploitant ou d'un représentant autorisé avec date et signature

® Droit d'auteur ATH-Heinl GmbH & Co. KG / Tous droits réservés / Sous réserve d'erreurs d'impression et de modifications techniques.
Date de publication: 27.07.2026 / Fabricant du produit ATH-Heinl GmbH & Co. KG

Inspection visuelle (expert agréé)

Rapport d'inspection

Lors d'une inspection régulière/extraordinaire/réinspection*.

L'appareil a été soumis à une inspection de l'état de fonctionnement. Aucun/les défauts suivants* n'ont été constatés :

Portée de l'inspection : Contrôle fonctionnel et visuel selon les spécifications
Contrôle partiel encore en suspens :

Il n'y a pas d'objections *) à la mise en service, les tests ultérieurs ne sont pas *) nécessaires.

(lieu, date) **Confirmation de la réception :**	(Signature de l'expert) (Nom de l'expert) (Titre du poste) (Adresse) (Employé par)
Opérateur (Cachet de la société, date, signature) Défauts constatés **) Défauts corrigés **)	

*) Veuillez rayer les mentions inutiles

**) Confirmation de l'exploitant ou d'un représentant autorisé avec date et signature

® Droit d'auteur ATH-Heinl GmbH & Co. KG / Tous droits réservés / Sous réserve d'erreurs d'impression et de modifications techniques.
Date de publication: 27.07.2026 / Fabricant du produit ATH-Heinl GmbH & Co. KG

Inspection visuelle (expert agréé)

Rapport d'inspection

Lors d'une inspection régulière/extraordinaire/réinspection*.

L'appareil a été soumis à une inspection de l'état de fonctionnement. Aucun/les défauts suivants* n'ont été constatés :

Portée de l'inspection : Contrôle fonctionnel et visuel selon les spécifications
Contrôle partiel encore en suspens :

Il n'y a pas d'objections *) à la mise en service, les tests ultérieurs ne sont pas *) nécessaires.

(lieu, date) **Confirmation de la réception :**	(Signature de l'expert) (Nom de l'expert) (Titre du poste) (Adresse) (Employé par)
Opérateur (Cachet de la société, date, signature) Défauts constatés **) Défauts corrigés **)	

*) Veuillez rayer les mentions inutiles

**) Confirmation de l'exploitant ou d'un représentant autorisé avec date et signature

® Droit d'auteur ATH-Heinl GmbH & Co. KG / Tous droits réservés / Sous réserve d'erreurs d'impression et de modifications techniques.
Date de publication: 27.07.2026 / Fabricant du produit ATH-Heinl GmbH & Co. KG

Inspection visuelle (expert agréé)

Rapport d'inspection

Lors d'une inspection régulière/extraordinaire/réinspection*.

L'appareil a été soumis à une inspection de l'état de fonctionnement. Aucun/les défauts suivants* n'ont été constatés :

Portée de l'inspection : Contrôle fonctionnel et visuel selon les spécifications
Contrôle partiel encore en suspens :

Il n'y a pas d'objections *) à la mise en service, les tests ultérieurs ne sont pas *) nécessaires.

(lieu, date) **Confirmation de la réception :**	(Signature de l'expert) (Nom de l'expert) (Titre du poste) (Adresse) (Employé par)
Opérateur (Cachet de la société, date, signature) Défauts constatés **) Défauts corrigés **)	

*) Veuillez rayer les mentions inutiles

**) Confirmation de l'exploitant ou d'un représentant autorisé avec date et signature

® Droit d'auteur ATH-Heinl GmbH & Co. KG / Tous droits réservés / Sous réserve d'erreurs d'impression et de modifications techniques.
Date de publication: 27.07.2026 / Fabricant du produit ATH-Heinl GmbH & Co. KG

10 NOTES

® Droit d'auteur ATH-Heinl GmbH & Co. KG / Tous droits réservés / Sous réserve d'erreurs d'impression et de modifications techniques.
Date de publication: 27.07.2026 / Fabricant du produit ATH-Heinl GmbH & Co. KG

Manual del usuario

Elevador 2 columnas

ATH Matrix Lift 2.65
ATH Matrix Lift 2.75XL

A partir del número de serie: G273340503729

ATH-Heinl GmbH & Co. KG | Gewerbepark 9
D-92278 Illschwang | Germany | www.ath-heinl.com

Fecha de publicación: 27.07.2026 | Salvo errores y omisiones. Venta sólo a través de distribuidores ATH

CONTENIDO

1 Introducción ... 270

1.1 Informaciones generales ... 270

1.2 Descripción ... 272

1.3 Panel de control ... 275

1.4 Instrucciones de seguridad ... 277

1.5 Datos técnicos ... 279

1.6 Distribución de la carga ... 281

1.7 Dibujo acotado ... 284

2 Instalación ... 288

2.1 Condiciones de transporte y almacenamiento ... 288

2.2 Desembalaje de la máquina ... 289

2.3 Volumen de suministro ... 289

2.4 Ubicación ... 290

2.5 Fijación ... 291

2.6 Conexión eléctrica ... 292

2.7 Conexión neumática ... 292

2.8 Conexión hidráulica ... 292

2.9 Montaje ... 293

2.9.1 Instalación del ATH Matrix Lift 2.65 ... 294

2.9.2 Instalación del ATH Matrix Lift 2.75XL ... 299

2.9.3 Plan de cimentación ... 305

2.9.4 Instrucciones para taladrar los agujeros ... 308

2.9.5 Fijación mediante anclaje de seguridad ... 309

2.9.6 Instalación y ajuste de los cierres de seguridad ... 310

2.9.7 Instalación de mangueras hidráulicas ... 310

2.9.8 Instalación de las conexiones eléctricas ... 313

2.9.9 Venting the lifting platform ... 316

2.9.10 Instalación de los brazos de soporte ... 316

2.10 Antes de la puesta en servicio ... 318

3 Operación ... 319

3.1 Comprobación antes de la primera elevación ... 319

3.2 Elevación bajo carga ... 319

3.3 Instrucciones de uso ... 320

3.4 Notas básicas ... 321

® Copyright ATH-Heinl GmbH & Co. KG / Todos los derechos reservados / Errores de imprenta y cambios técnicos reservados
Fecha de publicación: 27.07.2026 / Fabricante de productos ATH-Heinl GmbH & Co. KG

3.5 Manejo de la plataforma elevadora ... 321
3.6 Software ... 323
4 Mantenimiento ... 328
4.1 Consumibles para montaje, mantenimiento y cuidado ... 328
4.2 Normas de seguridad para el aceite ... 330
4.3 Plan de mantenimiento o cuidados ... 331
4.4 Localización de averías o errores y solución ... 332
4.5 Instrucciones de mantenimiento y servicio ... 334
4.6 Eliminación ... 335
5 Declaración de conformidad CE-UE ... 336
6 Apéndice ... 338
6.1 Esquema del circuito eléctrico ... 338
6.2 Esquema del circuito hidráulico ... 340
7 Accesorios ... 341
8 Tarjeta de garantía ... 344
8.1 Alcance de la garantía del producto ... 345
9 Libro de pruebas ... 346
9.1 Protocolo de instalación y traspaso ... 347
9.2 Plan de pruebas ... 348
9.3 Informe de inspección ... 350
10 Notas ... 356

® Copyright ATH-Heinl GmbH & Co. KG / Todos los derechos reservados / Errores de imprenta y cambios técnicos reservados
Fecha de publicación: 27.07.2026 / Fabricante de productos ATH-Heinl GmbH & Co. KG

1 INTRODUCCIÓN

1.1 Informaciones generales

Estas instrucciones forman parte integrante de la máquina. Deben ser leídas y comprendidas por el usuario. No se asume ninguna responsabilidad por los daños causados por la inobservancia de estas instrucciones o de las normas de seguridad vigentes.

Se debe llevar ropa de protección adecuada para todos los trabajos en el sistema descrito.

Nuestras máquinas y plataformas elevadoras no están diseñadas para un funcionamiento continuo. Han sido diseñadas para un uso intermitente. El uso continuado puede provocar sobrecargas y acortar considerablemente la vida útil del equipo. Observe las instrucciones del fabricante y haga pausas regulares para garantizar un funcionamiento óptimo y una larga vida útil.

Antes de trabajar sobre, debajo o cerca de un vehículo elevado, asegúrese siempre de que los dispositivos de seguridad mecánicos o hidráulicos del elevador están correctamente acoplados.

® Copyright ATH-Heinl GmbH & Co. KG / Todos los derechos reservados / Errores de imprenta y cambios técnicos reservados
Fecha de publicación: 27.07.2026 / Fabricante de productos ATH-Heinl GmbH & Co. KG

Descripción de las advertencias

Peligro

La inobservancia puede causar la muerte o lesiones graves

Atención

La inobservancia puede provocar la muerte o lesiones graves

Advertencia

La inobservancia puede provocar lesiones

Atención

La inobservancia puede provocar daños materiales y perjudicar el funcionamiento del producto

Sugerencia

Información complementaria sobre el funcionamiento del producto

Consejo

Información general útil

® Copyright ATH-Heinl GmbH & Co. KG / Todos los derechos reservados / Errores de imprenta y cambios técnicos reservados
Fecha de publicación: 27.07.2026 / Fabricante de productos ATH-Heinl GmbH & Co. KG

1.2 Descripción

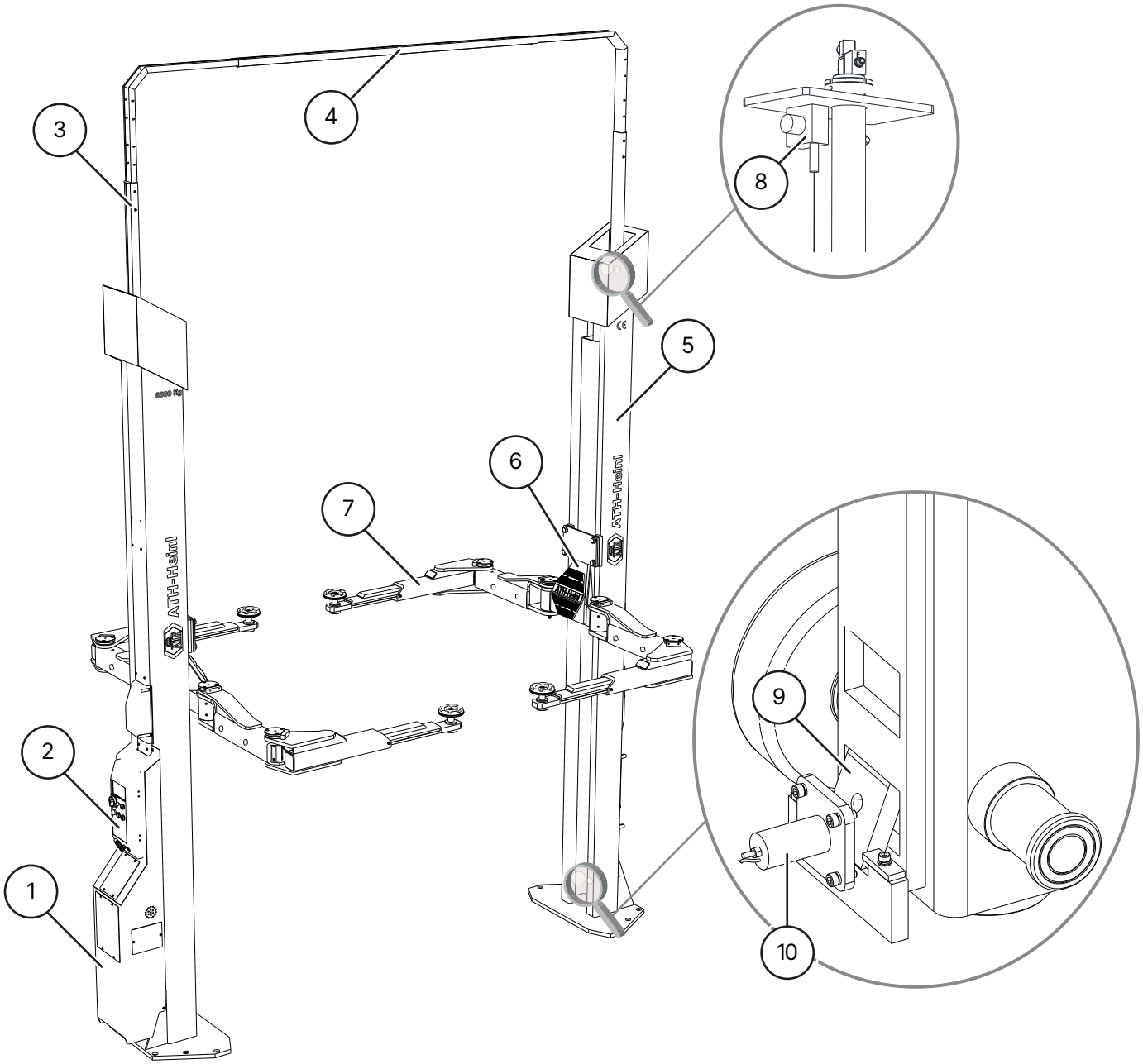

Matriz ATH 2.65

(1) **Unidad hidráulica**

El aceite hidráulico del depósito se alimenta a un cilindro a través de una bomba de engranajes accionada por el motor. El aceite vuelve al depósito a través de una válvula de descenso.

(2) **Caja de control con interruptor principal bloqueable**

Contiene todo el sistema de control eléctrico. Todos los botones están protegidos por un anillo frontal para evitar que se accionen involuntariamente. Además, todos los movimientos se interrumpen inmediatamente al soltar los botones (sistema de hombre muerto).

(3) **Perfil guía regulable en altura**

(4) **Viga transversal**

Perfiles guía para mangueras

® Copyright ATH-Heinl GmbH & Co. KG / Todos los derechos reservados / Errores de imprenta y cambios técnicos reservados
Fecha de publicación: 27.07.2026 / Fabricante de productos ATH-Heinl GmbH & Co. KG

5 **Columnas elevadoras**

El carro elevador interior se desplaza hacia arriba mediante un cilindro hidráulico.

6 **Carro elevador**

7 **Brazos de soporte**

Pueden utilizarse para elevar el vehículo.

8 **Sensor de desplazamiento**

Mide la sincronización de las dos carretillas elevadoras

9 **Trinquetes de bloqueo**

Permite el descenso mecánico de la carga y evita que la plataforma descienda más de 100 mm involuntariamente.

10 **Electroimán para trinquetes**

Los electroimanes desbloquean los trinquetes cada vez que se sube y se baja el elevador.

® Copyright ATH-Heinl GmbH & Co. KG / Todos los derechos reservados / Errores de imprenta y cambios técnicos reservados
Fecha de publicación: 27.07.2026 / Fabricante de productos ATH-Heinl GmbH & Co. KG

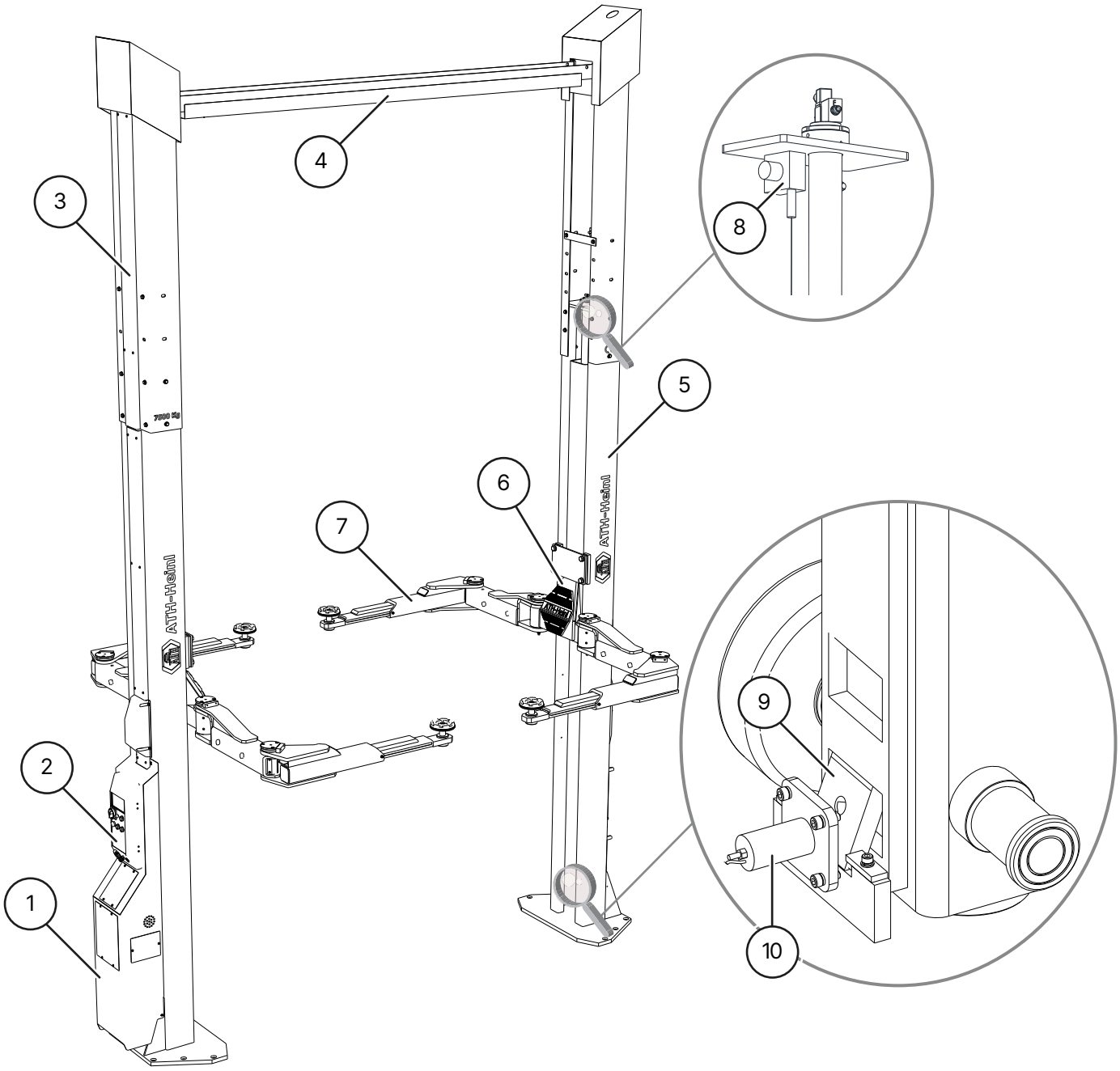

ATH Matrix 2.75XL

1 **Unidad hidráulica**

El aceite hidráulico del depósito se alimenta a un cilindro mediante una bomba de engranajes accionada por el motor. El aceite vuelve al depósito a través de una válvula de descenso.

2 **Caja de control con interruptor principal bloqueable**

Contiene todo el sistema de control eléctrico. Todos los botones están protegidos por un anillo frontal para evitar que se accionen involuntariamente. Además, todos los movimientos se interrumpen inmediatamente al soltar los botones (sistema de hombre muerto).

3 **Columnas regulables en altura**

4 **Viga transversal**

Perfiles guía y de refuerzo para mangueras

® Copyright ATH-Heinl GmbH & Co. KG / Todos los derechos reservados / Errores de imprenta y cambios técnicos reservados
Fecha de publicación: 27.07.2026 / Fabricante de productos ATH-Heinl GmbH & Co. KG

5 **Columnas elevadoras**
El carro elevador interior se desplaza hacia arriba mediante un cilindro hidráulico.

6 **Carro elevador**

7 **Brazos de soporte**
Pueden utilizarse para elevar el vehículo.

8 **Sensor de desplazamiento**
Mide la sincronización de las dos carretillas elevadoras

9 **Trinquetes de bloqueo**
Permite el descenso mecánico de la carga y evita el descenso involuntario de la plataforma más de 100 mm.

10 **Electroimán para trinquetes**
Los electroimanes desbloquean los trinquetes cada vez que se sube y se baja el elevador.

1.3 Panel de control

Panel de control de la columna principal

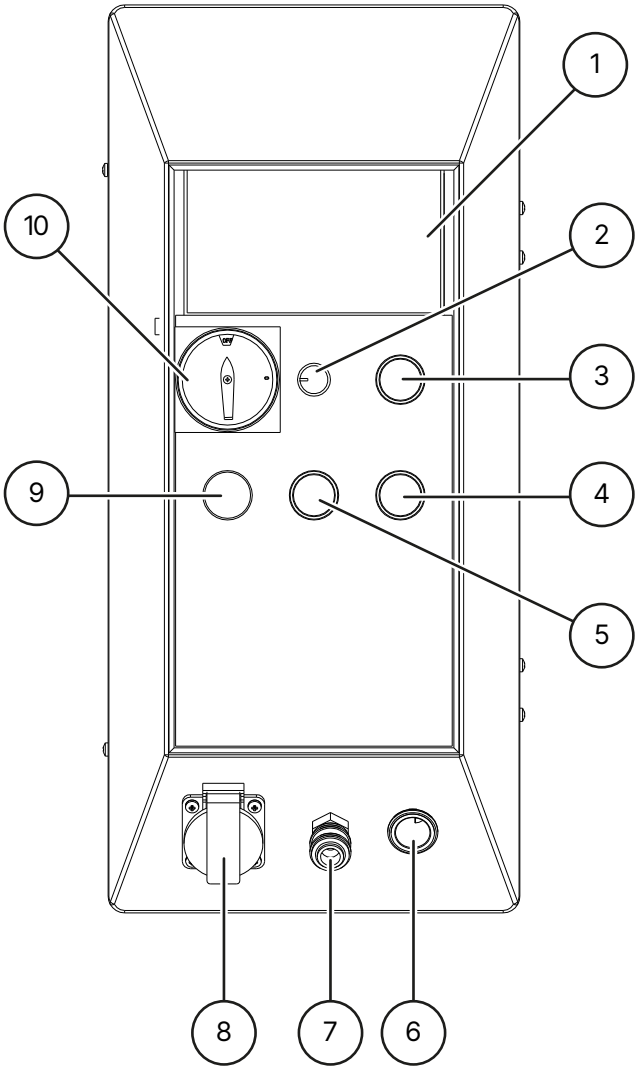

1 **Pantalla**

2 **Dimmer**
para controlar el brillo del kit LED opcional

® Copyright ATH-Heinl GmbH & Co. KG / Todos los derechos reservados / Errores de imprenta y cambios técnicos reservados
Fecha de publicación: 27.07.2026 / Fabricante de productos ATH-Heinl GmbH & Co. KG

3 **Botón de elevación**
para subir la grúa

4 **Botón de bajada**
para bajar completamente el elevador (se abren los retenes y la válvula de descenso)

5 **Botón de estacionamiento (LOCK)**
para bajar el elevador hasta la posición de bloqueo (sólo se abre la válvula de descenso)

6 **Enchufe del vehículo 12V**

7 **Toma de la válvula ESSK**

8 **Enchufe integrado 1 x 230 V**

9 **Luz de funcionamiento**
Indica si el elevador está en modo de espera

10 **Interruptor principal bloqueable**
con función de parada de emergencia para encender y apagar el ascensor y protegerlo contra el uso no autorizado

Panel de control de la columna secundaria

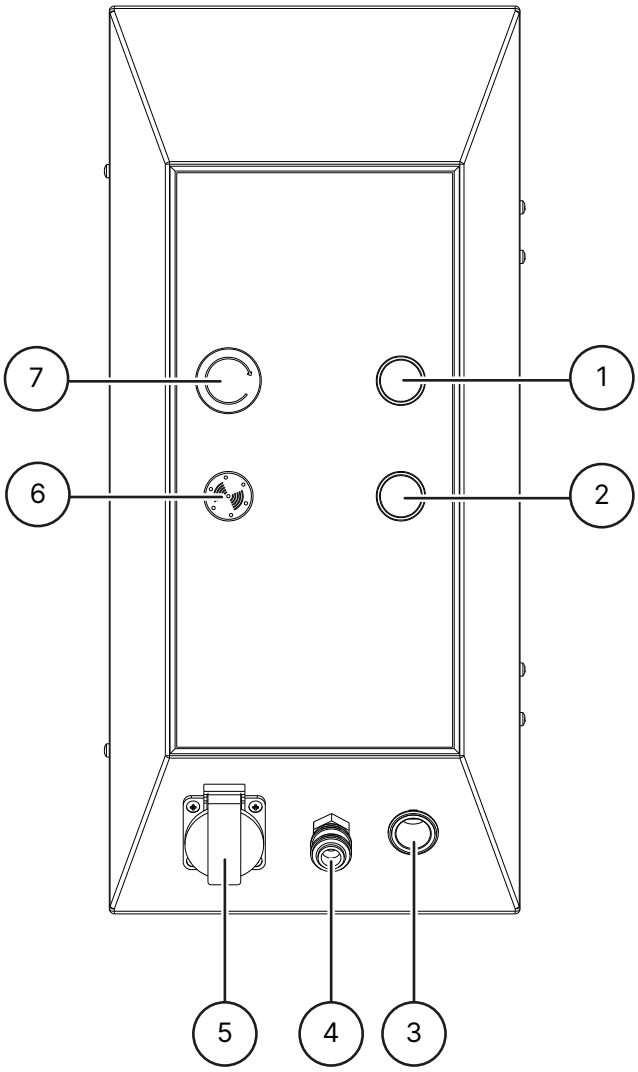

1 **Botón de elevación**
para subir el elevador

2 **Botón de bajada**
para bajar completamente la grúa (se abren los pestillos y la válvula de descenso)

3 **Toma de vehículo 12V**

4 **Toma de válvula ESSK**

® Copyright ATH-Heinl GmbH & Co. KG / Todos los derechos reservados / Errores de imprenta y cambios técnicos reservados
Fecha de publicación: 27.07.2026 / Fabricante de productos ATH-Heinl GmbH & Co. KG

(5) **Toma incorporada 1 x 230 V**

(6) **Avisador acústico**

Emite una señal acústica y visual cuando se alcanza la parada CE

(7) **Botón de parada de emergencia**

Para apagar el ascensor en caso de problemas

1.4 Instrucciones de seguridad

Instrucciones generales de seguridad

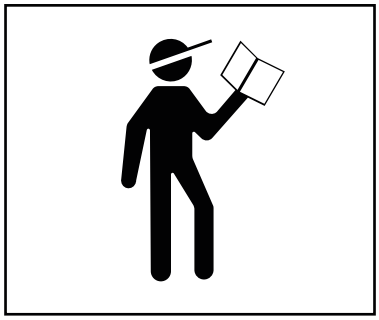

Lea y comprenda el manual de instrucciones antes de utilizar la grúa.

Los trabajos en componentes eléctricos sólo están permitidos a electricistas autorizados localmente

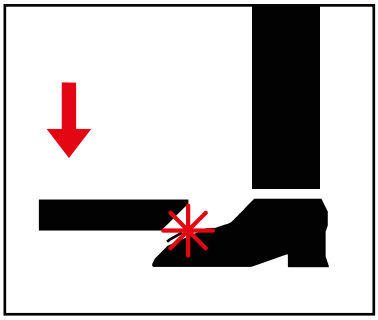

Abandone la zona de peligro al bajar la plataforma elevadora

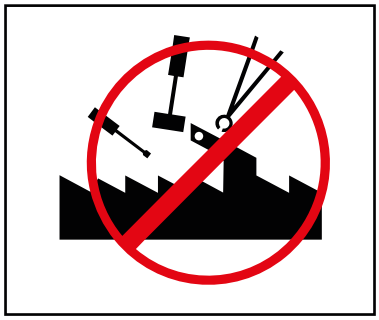

No está permitido realizar modificaciones de ningún tipo en la plataforma elevadora

La plataforma elevadora no debe limpiarse con agua corriente

No utilizar productos de limpieza que disuelvan la pintura o sean muy agresivos.

Instrucciones de seguridad específicas del producto

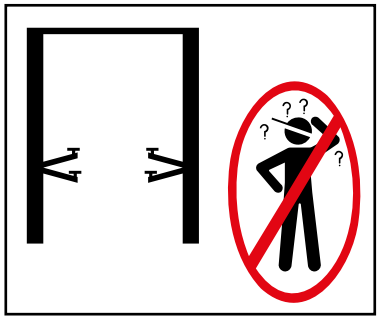

La plataforma elevadora sólo debe ser manejada por personal formado

Sólo las personas autorizadas pueden entrar en la zona de peligro

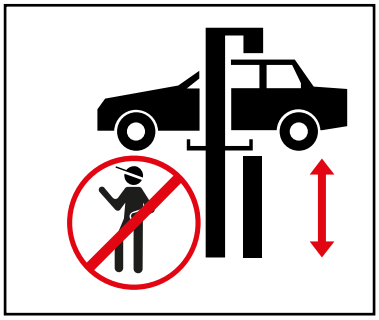

Al elevar y bajar, la zona de peligro debe mantenerse despejada

® Copyright ATH-Heinl GmbH & Co. KG / Todos los derechos reservados / Errores de imprenta y cambios técnicos reservados
Fecha de publicación: 27.07.2026 / Fabricante de productos ATH-Heinl GmbH & Co. KG

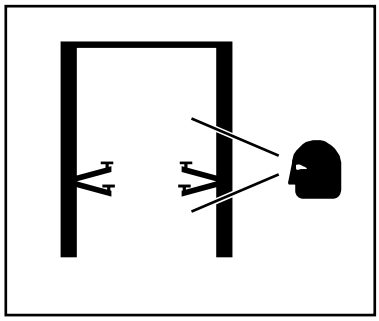

Para trabajar de forma segura es necesario realizar un mantenimiento e inspecciones adecuados

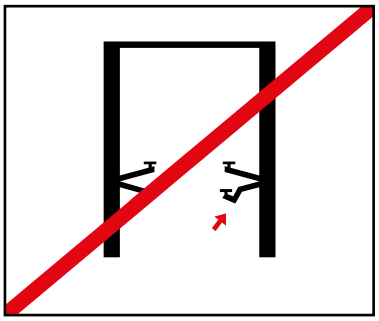

No trabaje en elevadores dañados

Asegúrese de que el peso del vehículo está correctamente distribuido

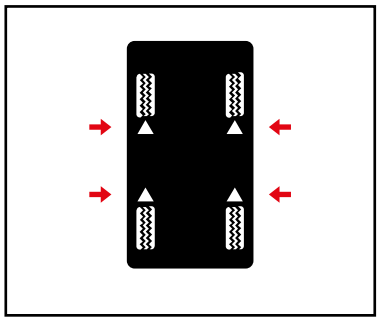

Utilice los puntos de elevación especificados por el fabricante del vehículo y cierre todas las puertas al elevar el vehículo

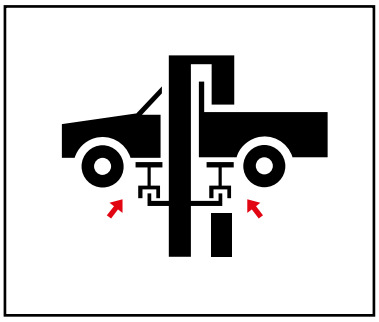

Si es necesario, utilice adaptadores adecuados

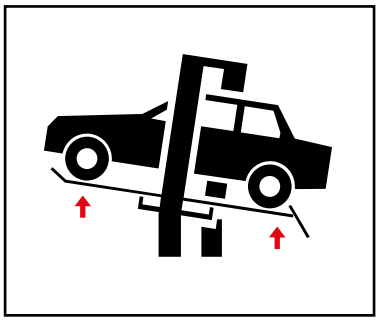

Los adaptadores reducen la carga útil especificada

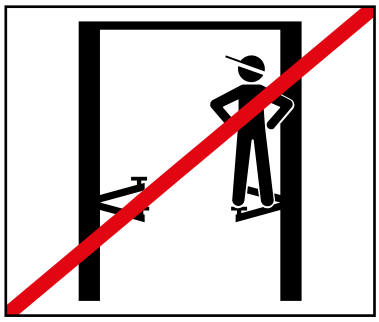

No está permitido transportar objetos o personas sobre la plataforma elevadora, los brazos de soporte o sobre el vehículo a elevar.

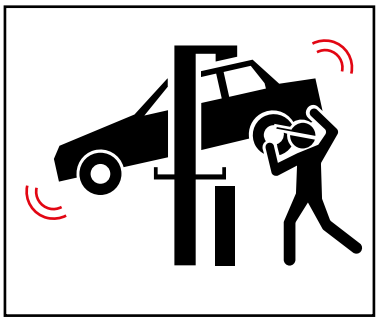

Evite movimientos de vaivén fuertes sobre el vehículo elevado

En caso de riesgo de caída del vehículo, abandone inmediatamente la zona de peligro

® Copyright ATH-Heinl GmbH & Co. KG / Todos los derechos reservados / Errores de imprenta y cambios técnicos reservados
Fecha de publicación: 27.07.2026 / Fabricante de productos ATH-Heinl GmbH & Co. KG

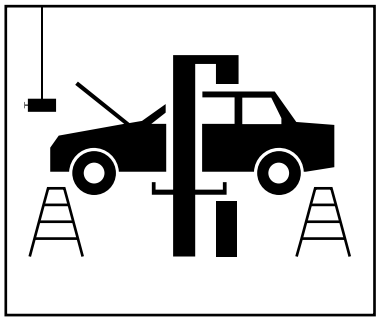

Al instalar o retirar objetos pesados, utilice siempre un dispositivo de seguridad para evitar que vuelquen.

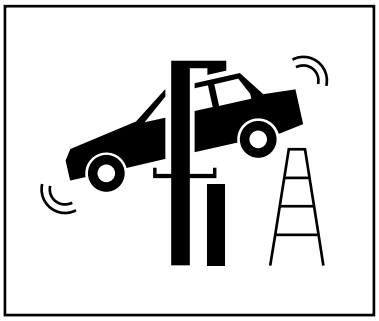

Tenga cuidado con los obstáculos al bajar

1.5 Datos técnicos

Tipo	**ATH Matrix Lift 2.65**
Max. Capacidad de carga	6500 kg
Tiempo de elevación (1200 kg)	65 s
Tiempo de descenso (1200 kg)	65 s
Sistema eléctrico	3/400V/50Hz
Motor	3,5 KW
Fusible aguas arriba	3 C 16 A
Cable de conexión	Mín. 5 x 1.5mm^2
Clase de protección	IP 54
Presión de trabajo máx. [2]	250 bar
Aceite hidráulico recomendado	Verano (10° a 45°): HLP-D 32 ZFR Invierno (menos de 10°): HLP-D 22 ZFR
Cantidad de aceite	Aprox. 22 l
Anclaje al suelo	Varilla de anclaje M16x300 (art. nº. 090529) Cartucho de mortero de inyección 300 ml (ref. 090526)
Cantidad de anclajes	14 piezas
Valor sonoro admisible	≤ 75 dB
Peso	1822 kg

Tipo	**ATH Matrix Lift 2.75XL**
Max. Capacidad de carga	7500 kg
Tiempo de elevación (1200 kg)	65 s
Tiempo de descenso (1200 kg)	65 s
Sistema eléctrico	3/400V/50Hz
Motor	3,5 KW

® Copyright ATH-Heinl GmbH & Co. KG / Todos los derechos reservados / Errores de imprenta y cambios técnicos reservados
Fecha de publicación: 27.07.2026 / Fabricante de productos ATH-Heinl GmbH & Co. KG

Tipo	ATH Matrix Lift 2.75XL
Fusible aguas arriba	3 C 16 A
Cable de conexión	Mín. 5 x 1.5mm²
Clase de protección	IP 54
Presión de trabajo máx. [2]	250 bar
Aceite hidráulico recomendado	Verano (10° a 45°): HLP-D 32 ZFR Invierno (menos de 10°): HLP-D 22 ZFR
Cantidad de aceite	Aprox. 22 l
Anclaje al suelo	Varilla de anclaje M16x300 (art. nº. 090529) Cartucho de mortero de inyección 300 ml (ref. 090526)
Cantidad de anclajes	14 piezas
Valor sonoro admisible	≤ 75 dB
Peso	2122 kg

Advertencia

[2] La presión de trabajo ajustada en fábrica está adaptada a la carga nominal máxima. La válvula limitadora de presión no debe manipularse.

La modificación del ajuste puede provocar daños graves.

Sugerencia

Si no se puede aumentar la carga nominal indicada, póngase en contacto con nuestro servicio técnico.

® Copyright ATH-Heinl GmbH & Co. KG / Todos los derechos reservados / Errores de imprenta y cambios técnicos reservados
Fecha de publicación: 27.07.2026 / Fabricante de productos ATH-Heinl GmbH & Co. KG

1.6 Distribución de la carga

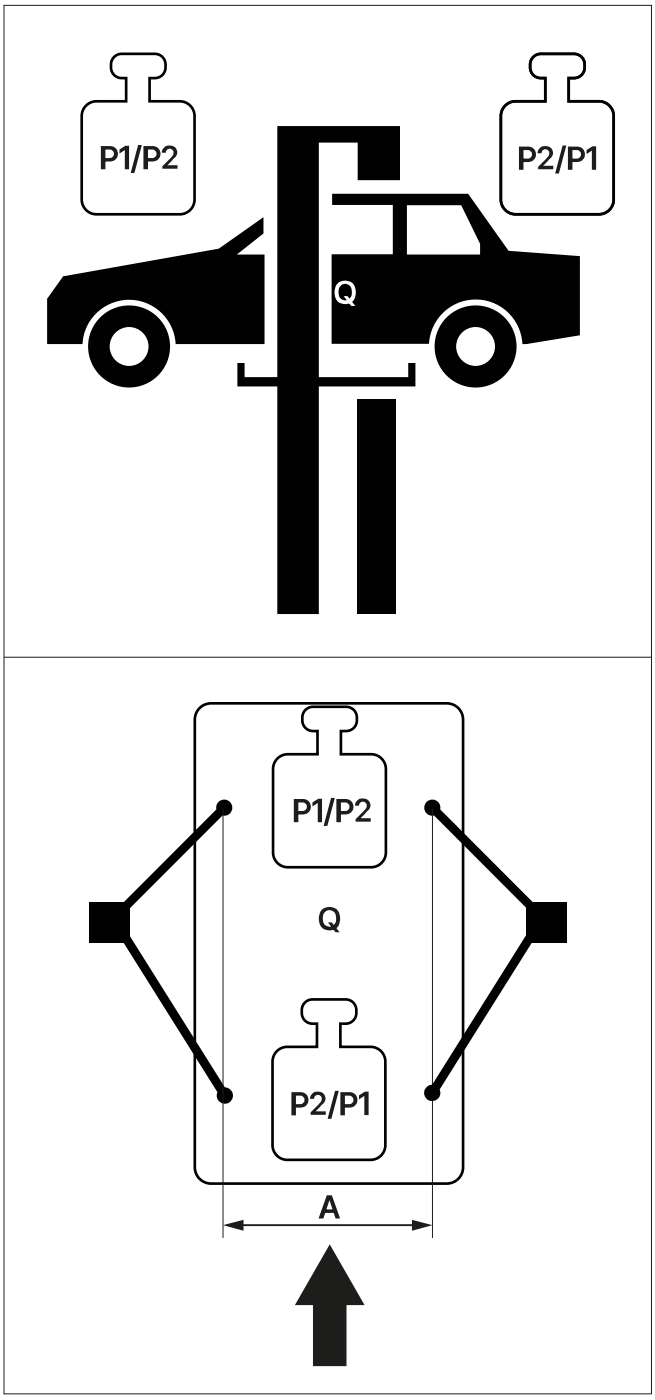

Distribución de la carga > 3,5 t

Q	Peso total del vehículo
P1/P2	Máx. 1:3 x Q
P2/P1	Máx. 1:3 × Q
3/1	Distribución de la carga
A²	Mín. 1000 mm

® Copyright ATH-Heinl GmbH & Co. KG / Todos los derechos reservados / Errores de imprenta y cambios técnicos reservados
Fecha de publicación: 27.07.2026 / Fabricante de productos ATH-Heinl GmbH & Co. KG

Atención

[2] Si la distancia A es menor, se reduce la capacidad de elevación de la plataforma elevadora. En estos casos y otros no previstos en estas instrucciones, consulte al fabricante.

Distribución de la carga ATH Matrix Lift 2.65 ATH Matrix Lift 2.75XL

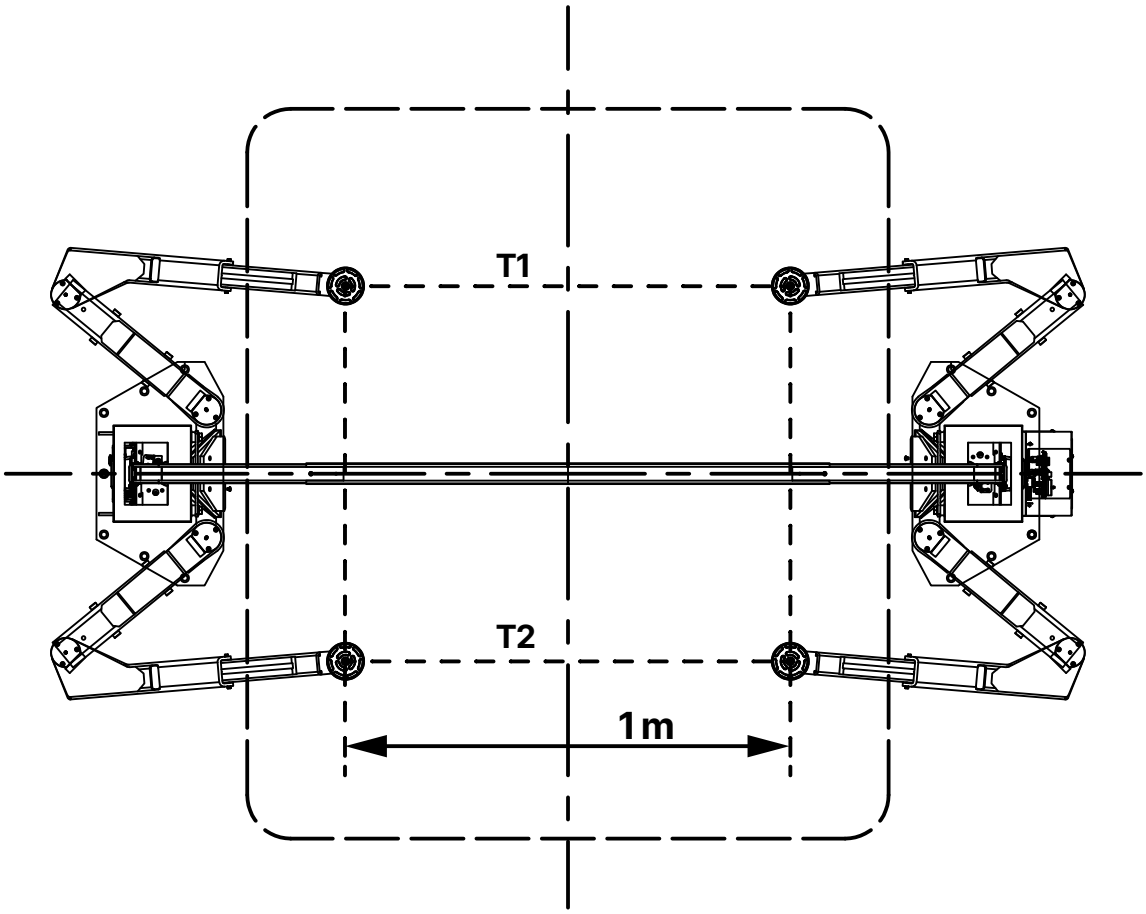

La carga máxima debe distribuirse uniformemente entre los cuatro puntos de elevación.

$T1 = 3/4\ T_{máx}$

$T2 = 1/4\ T_{máx}$

$T_{máx} = T1 + T2$

® Copyright ATH-Heinl GmbH & Co. KG / Todos los derechos reservados / Errores de imprenta y cambios técnicos reservados
Fecha de publicación: 27.07.2026 / Fabricante de productos ATH-Heinl GmbH & Co. KG

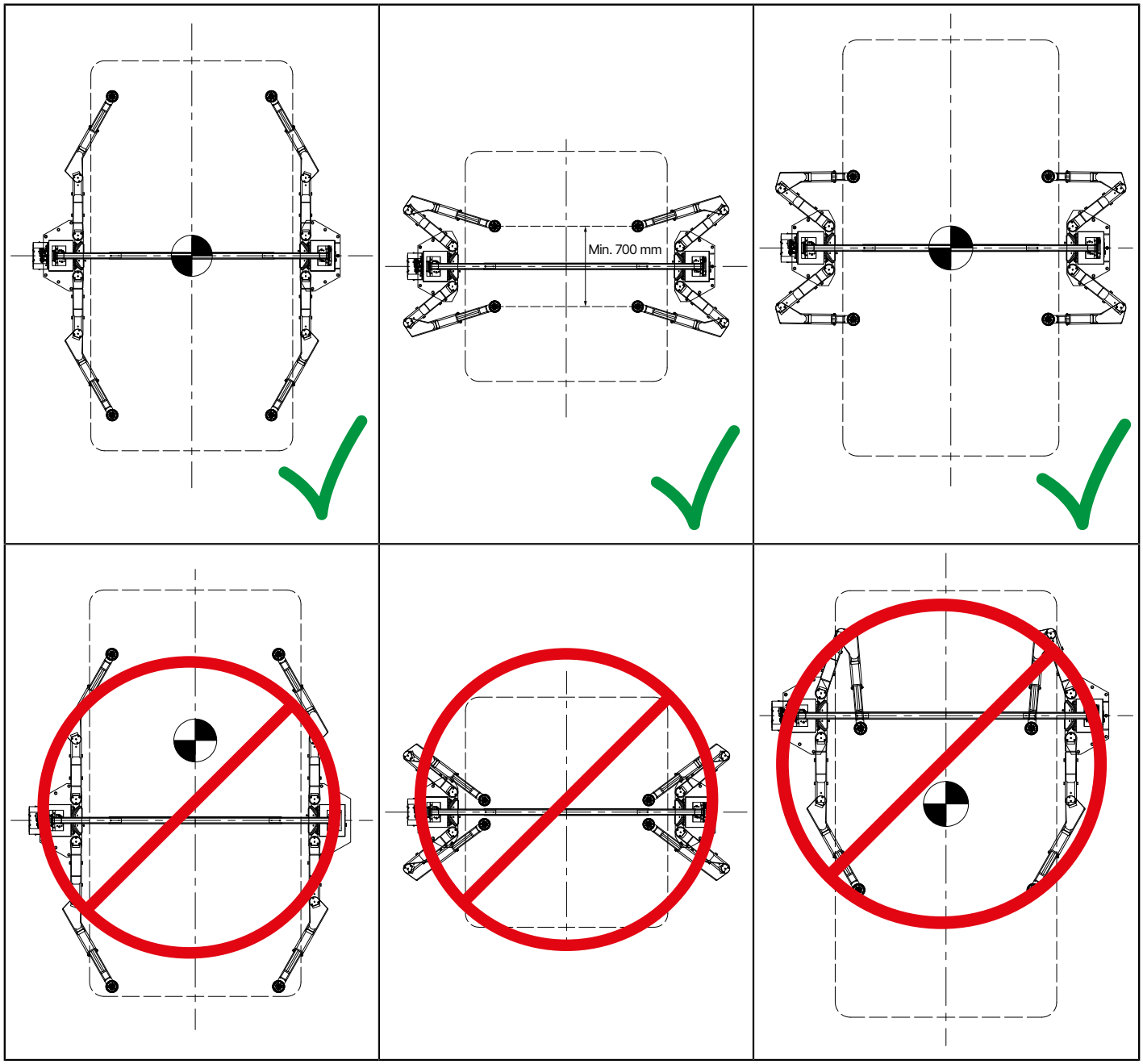

® Copyright ATH-Heinl GmbH & Co. KG / Todos los derechos reservados / Errores de imprenta y cambios técnicos reservados
Fecha de publicación: 27.07.2026 / Fabricante de productos ATH-Heinl GmbH & Co. KG

1.7 Dibujo acotado

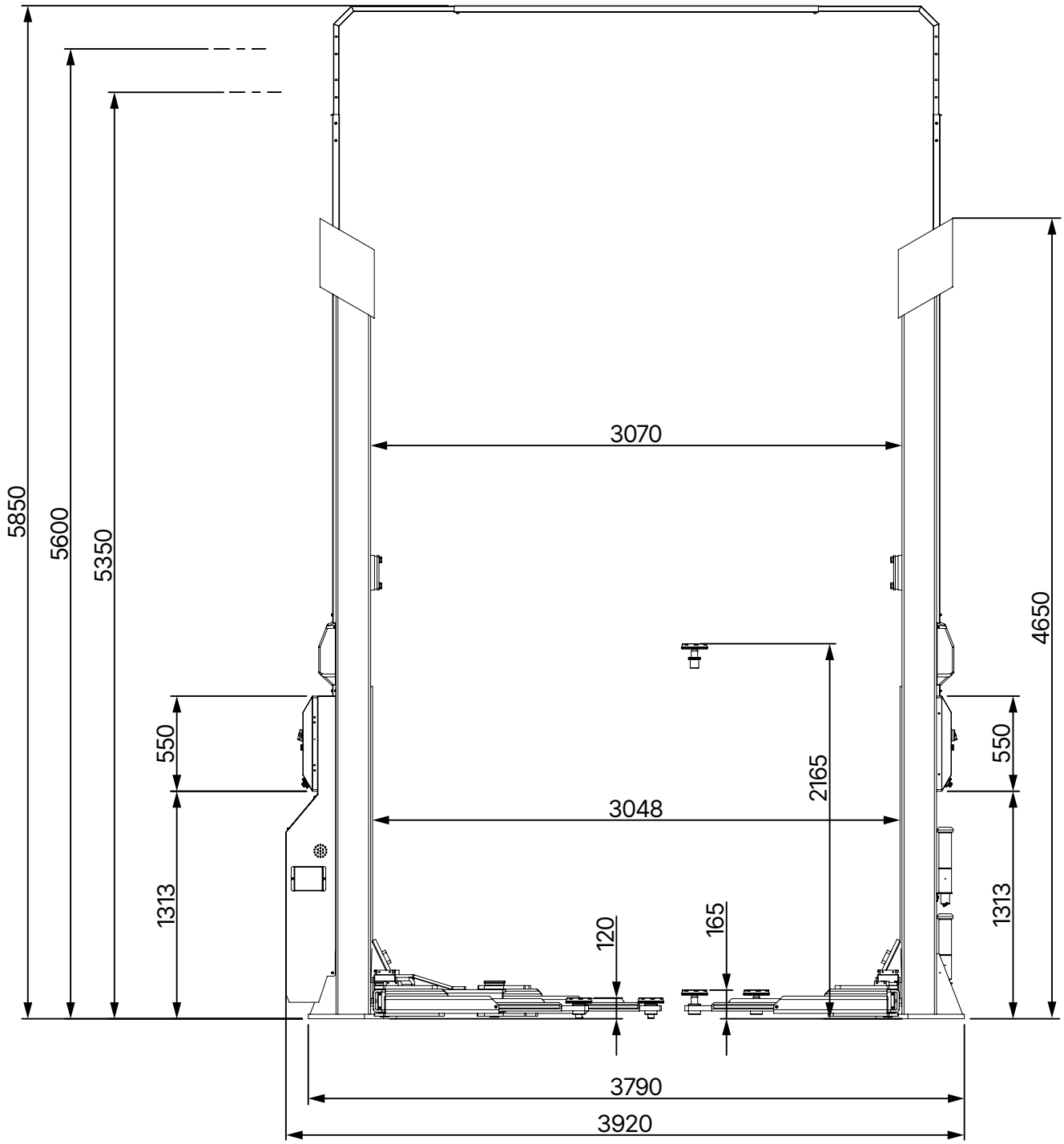

ATH Matrix Lift 2.65 lateral

® Copyright ATH-Heinl GmbH & Co. KG / Todos los derechos reservados / Errores de imprenta y cambios técnicos reservados
Fecha de publicación: 27.07.2026 / Fabricante de productos ATH-Heinl GmbH & Co. KG

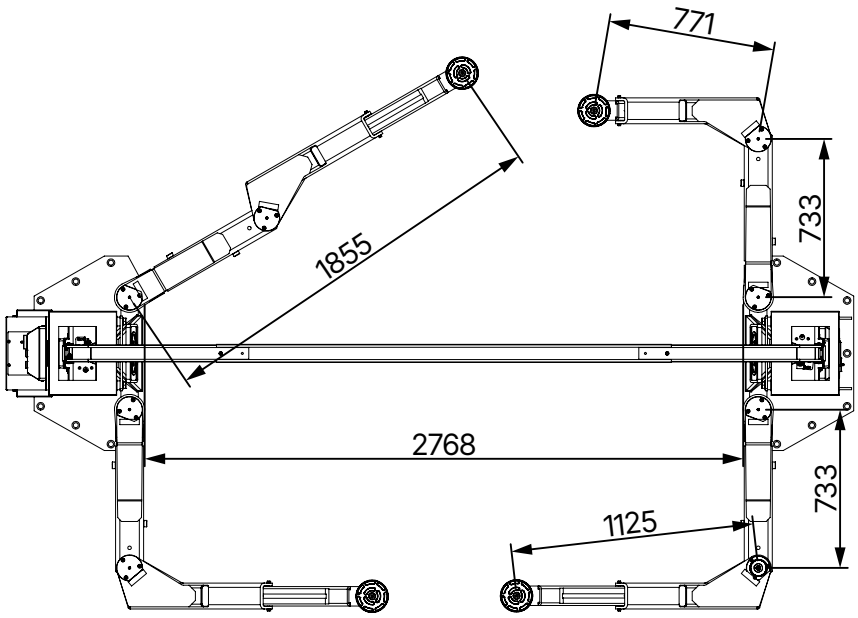

ATH Matrix Lift 2.65 superior

® Copyright ATH-Heinl GmbH & Co. KG / Todos los derechos reservados / Errores de imprenta y cambios técnicos reservados
Fecha de publicación: 27.07.2026 / Fabricante de productos ATH-Heinl GmbH & Co. KG

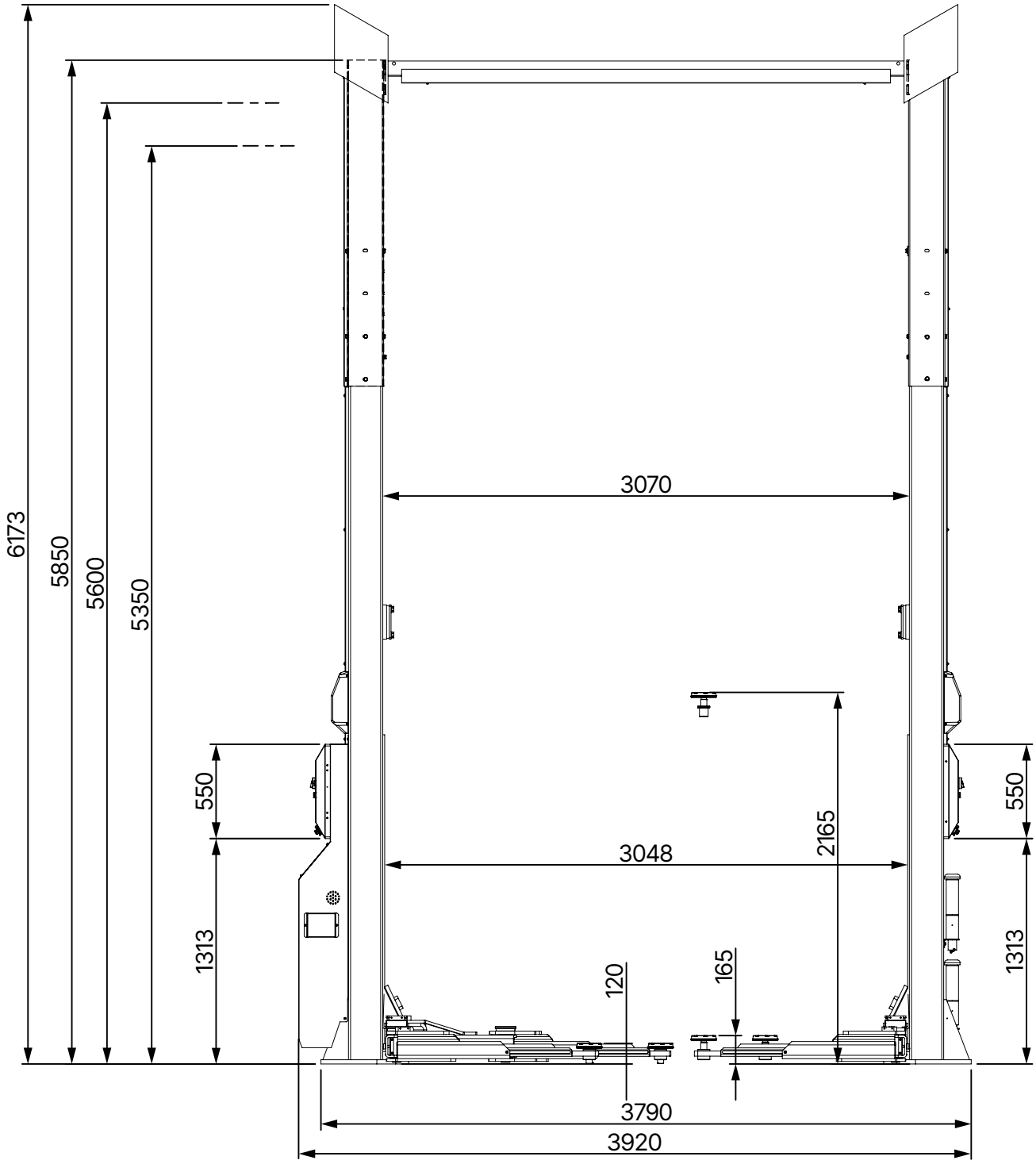

ATH Matrix Lift 2.75XL lateral

® Copyright ATH-Heinl GmbH & Co. KG / Todos los derechos reservados / Errores de imprenta y cambios técnicos reservados
Fecha de publicación: 27.07.2026 / Fabricante de productos ATH-Heinl GmbH & Co. KG

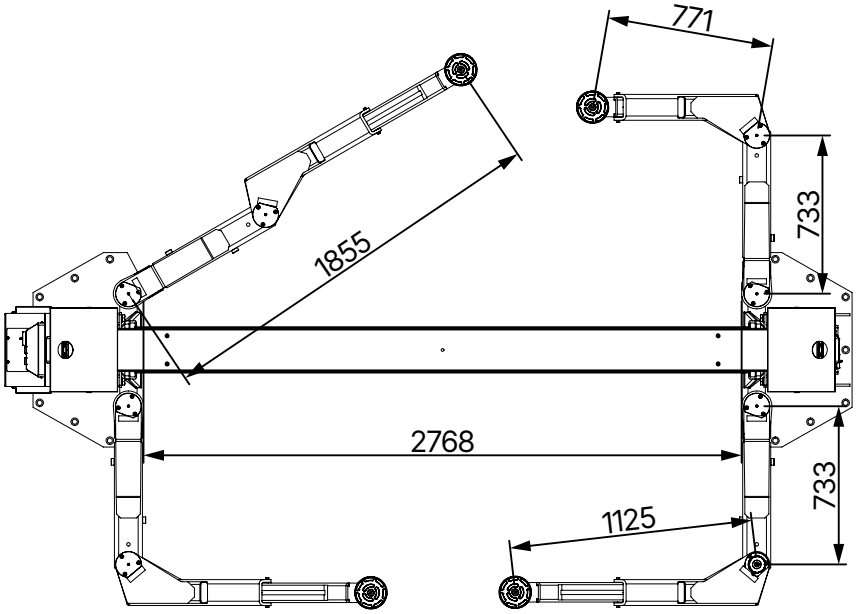

ATH Matrix Lift 2.75XL superior

® Copyright ATH-Heinl GmbH & Co. KG / Todos los derechos reservados / Errores de imprenta y cambios técnicos reservados
Fecha de publicación: 27.07.2026 / Fabricante de productos ATH-Heinl GmbH & Co. KG

2 INSTALACIÓN

La máquina debe ser instalada por personal autorizado de acuerdo con las instrucciones.

Sugerencia

El manual de instrucciones (incluido el protocolo) es una parte importante de la máquina o del producto.

Consérvelas en un lugar seguro.

El producto debe ser inspeccionado por una empresa o institución adecuada y autorizada tras la finalización del montaje, la entrega, la instrucción si es necesario, y posteriormente a intervalos regulares de acuerdo con la normativa y las disposiciones legales vigentes en el país de operación.

2.1 Condiciones de transporte y almacenamiento

Utilice siempre eslingas, elevadores o cintas transportadoras adecuadas para transportar y colocar la máquina y preste atención al centro de gravedad de la máquina.

La máquina sólo debe transportarse en su embalaje original.

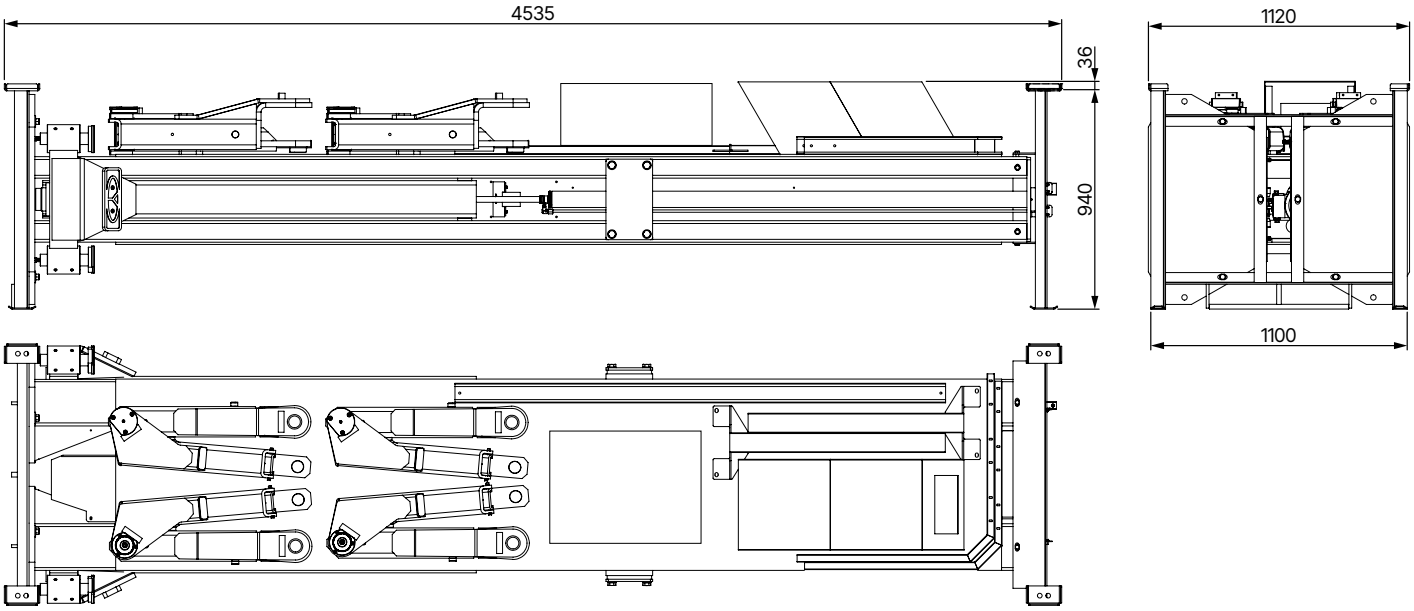

Datos de la máquina	ATH Matrix Lift 2.65
Peso	1872 kg
anchura	1120 mm
longitud	4535 mm
altura	976 mm
Temperatura de almacenamiento	-10 a +50°C

® Copyright ATH-Heinl GmbH & Co. KG / Todos los derechos reservados / Errores de imprenta y cambios técnicos reservados
Fecha de publicación: 27.07.2026 / Fabricante de productos ATH-Heinl GmbH & Co. KG

Datos de almacenamiento	ATH Matrix Lift 2.75XL
peso	2272 kg
anchura	1120 mm
longitud	4535 mm
altura	976 mm
Temperatura de almacenamiento	de -10 a +50°C

Instrucciones de transporte y almacenamiento

Atención

Eleve con cuidado y mueva la carga sólo con herramientas adecuadas que estén en perfecto estado.

Atención

Evite elevaciones imprevistas y movimientos bruscos. Tenga cuidado en superficies irregulares, transversales, etc.

2.2 Desembalaje de la máquina

- Retire la cubierta superior del embalaje y asegúrese de que no se han producido daños durante el transporte. En caso de daños, informe inmediatamente al distribuidor.
- Retire el perno de seguridad para sacar la máquina del palé/bastidor. Para bajar la máquina del palé/bastidor, utilice un dispositivo de elevación adecuado (posiblemente con una eslinga de cuerda).

Peligro

Las piezas de embalaje extraídas pueden suponer un peligro para niños y animales.

Esto puede provocar lesiones graves o incluso la muerte.

Guarde las piezas de embalaje desmontadas en un punto de recogida inaccesible para niños y animales hasta su eliminación.

2.3 Volumen de suministro

- Bastidor con pilar principal y pilar secundario

  Ya premontado:

  – Unidad hidráulica
  – Paneles de control en ambos pilares
  – 2x soporte para elevaciones
- 2x extensiones de columna
- Travesaño

® Copyright ATH-Heinl GmbH & Co. KG / Todos los derechos reservados / Errores de imprenta y cambios técnicos reservados
Fecha de publicación: 27.07.2026 / Fabricante de productos ATH-Heinl GmbH & Co. KG

- 4x brazo de soporte articulado
- 2x cubiertas de columna
- Caja de accesorios con piezas pequeñas
- Elevadores de placa de apoyo 140 mm (juego x 4 piezas) (nº art.: HSE0109)
- Extensiones de placa de apoyo 210 mm (juego x 4 piezas) (art. nº: HSE0110)
- Adaptador "U" (juego x 4 uds.) (art. nº: HSE0111)

Accesorios opcionales

- Kit de iluminación LED (1 juego = 4 uds.)

2.4 Ubicación

La máquina debe mantenerse alejada de materiales inflamables y explosivos, así como de la luz solar y la luz intensa. La máquina también debe colocarse en un lugar bien ventilado.

La máquina debe instalarse sobre suelo suficientemente sólido, si es necesario de acuerdo con los requisitos mínimos de las especificaciones del plano de cimentación.

A la hora de elegir el lugar de instalación, deben tenerse en cuenta, además de las condiciones del terreno, las directrices e instrucciones de la normativa de prevención de accidentes y la normativa del lugar de trabajo.

Si la unidad se va a instalar sobre un forjado, deberá comprobarse su capacidad de carga suficiente. En general, se recomienda consultar a un experto en construcción para que realice una evaluación cuando se instale la máquina sobre forjados.

La máquina sólo debe instalarse y utilizarse en el interior de locales cerrados. No dispone del equipamiento de seguridad adecuado (por ejemplo, protección IP, diseño galvanizado) para su uso en exteriores.

Temperatura	5 - 50°C
Nivel del mar	< 1500m
Humedad	50% a 40°C - 90% a 20°C

® Copyright ATH-Heinl GmbH & Co. KG / Todos los derechos reservados / Errores de imprenta y cambios técnicos reservados
Fecha de publicación: 27.07.2026 / Fabricante de productos ATH-Heinl GmbH & Co. KG

Ubicación Distancias mínimas

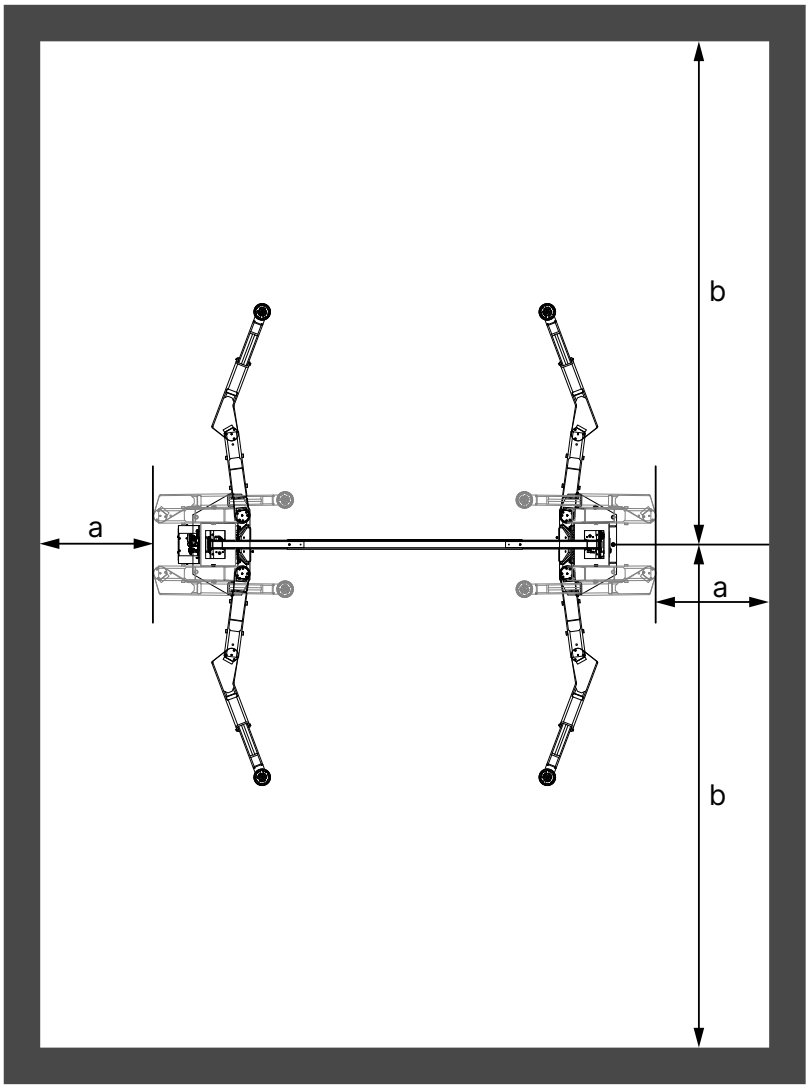

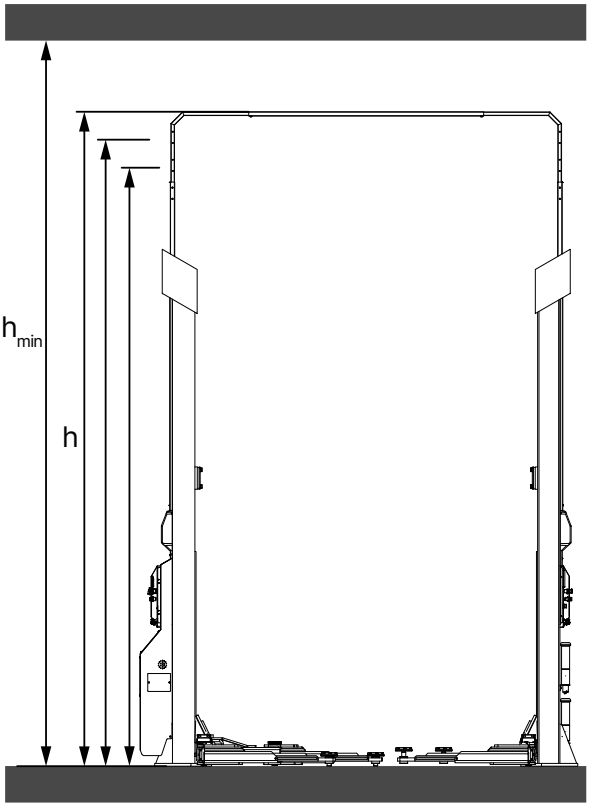

a	1000 mm
b	4500 mm
h_{min}	h + 300 mm

2.5 Fijación

Advertencia

Al instalar el aparato deben observarse las normas generales y locales.

Por lo tanto, estos pasos sólo deben ser realizados por un especialista formado.

La máquina debe instalarse y fijarse sobre una superficie suficientemente firme, si es necesario de acuerdo con los requisitos mínimos especificados en el "Plan de cimentación" y fijada.

La máquina debe fijarse en los puntos previstos con material de fijación adecuado, si así se especifica.

® Copyright ATH-Heinl GmbH & Co. KG / Todos los derechos reservados / Errores de imprenta y cambios técnicos reservados
Fecha de publicación: 27.07.2026 / Fabricante de productos ATH-Heinl GmbH & Co. KG

A la hora de elegir el lugar de instalación, además de las condiciones del suelo deben tenerse en cuenta las directrices e instrucciones de la normativa de prevención de accidentes y de la normativa del lugar de trabajo.

En caso de instalación en techos de pisos, debe comprobarse su capacidad de carga suficiente. Por lo general, se recomienda consultar a un experto en construcción para que emita un dictamen pericial sobre la instalación en techos de pisos.

2.6 Conexión eléctrica

Atención

Deben respetarse las normativas generales y locales. Por lo tanto, este paso sólo puede ser realizado por un especialista formado.

Preste atención a la línea de alimentación necesaria.

La conexión debe realizarse según el producto con un enchufe CEE, de 5 clavijas, 400V/16A.

Las desviaciones de tensión no deben ser superiores a 0,9 - 1,1 veces el rango de tensión nominal y las desviaciones de frecuencia no deben ser superiores a 0,99 - 1,01 veces el rango de frecuencia. Para poder garantizarlo, deben tomarse las medidas de protección necesarias.

Al final del trabajo, debe comprobarse el sentido de giro del motor.

2.7 Conexión neumática

Atención

En todos los sistemas neumáticos debe instalarse una unidad de mantenimiento de aire comprimido (a veces incluida en el volumen de suministro) entre la línea de alimentación y el sistema.

La presión de aire de la línea de suministro debe al menos "Datos técnicos" corresponder.

Debe comprobarse el ajuste correcto de la unidad de mantenimiento de aire comprimido.

La unidad de mantenimiento de aire comprimido debe revisarse a intervalos regulares.

La presión máxima o mínima garantiza un funcionamiento correcto sin posibles daños.

2.8 Conexión hidráulica

Antes de poner en funcionamiento el sistema o de hacerlo funcionar con aceite por primera vez, debe observarse lo siguiente con respecto a un funcionamiento óptimo, sin problemas y prácticamente sin aire:

- Todos los conductos hidráulicos deben conectarse y apretarse de acuerdo con el esquema hidráulico y, en su caso, con la designación de la manguera.
- Todos los conductos y cilindros hidráulicos deben estar purgados de aire según el plano hidráulico o la designación de la manguera.

® Copyright ATH-Heinl GmbH & Co. KG / Todos los derechos reservados / Errores de imprenta y cambios técnicos reservados
Fecha de publicación: 27.07.2026 / Fabricante de productos ATH-Heinl GmbH & Co. KG

- Para garantizar el funcionamiento correcto y seguro del sistema y de las mangueras utilizadas, es imprescindible asegurarse de que los fluidos hidráulicos utilizados cumplen las especificaciones y recomendaciones específicas del fabricante.
- Los medios utilizados que no cumplan los requisitos específicos o estén contaminados dañarán todo el sistema hidráulico, acortarán la vida útil de los sistemas hidráulicos utilizados y darán lugar a la exclusión de responsabilidad y garantía.

Sugerencia

También es posible contaminar el sistema rellenándolo con aceite

Deben comprobarse o producirse los requisitos mínimos y la cantidad mínima de aceite.

2.9 Montaje

Sugerencia

Estas instrucciones no deben considerarse como instrucciones de montaje; sólo proporcionan información y ayuda para instaladores competentes y cualificados.

Advertencia

Para los trabajos que se indican a continuación se debe llevar ropa y equipo de protección individual adecuados.

Atención

El montaje y los ajustes incorrectos darán lugar a la exclusión de responsabilidad y de garantía.

Las máquinas parcialmente premontadas deben ser inspeccionadas, instruidas y aceptadas por una persona competente antes de su puesta en servicio.

El montaje de las máquinas debe ser realizado por una persona competente y cualificada.

Kits de montaje

Para estar óptimamente preparado para el montaje y el mantenimiento de nuestros productos, le recomendamos nuestros kits de montaje:

Kit de montaje para ATH Matrix Lift

Nº de artículo: 090598

No.	Nº de artículo	Descripción	Cantidad
1	090527	Varilla de anclaje M16 x 250 (10 piezas)	2
2	090526	Cartucho de mortero de inyección 300 ml	4

® Copyright ATH-Heinl GmbH & Co. KG / Todos los derechos reservados / Errores de imprenta y cambios técnicos reservados
Fecha de publicación: 27.07.2026 / Fabricante de productos ATH-Heinl GmbH & Co. KG

No.	Nº de artículo	Descripción	Cantidad
3	90536	Aceite hidráulico HLPD 32 10 litros ZFR	2
4	90534	Cera protectora ATH HP	2
5	90530	Grasa en cartucho de 400 g	1
6	90538	Limpiador de frenos ATH HP 500 ml	1
7	90535	Grasa adhesiva ATH HP	1
8	90539	ATH HP Aceite universal en spray 400 ml	1
9	90541	ATH HP Spray de silicona 400 ml	1
10	90542	ATH HP Spray de pintura RAL7016	1
11	90543	ATH HP pintura spray negro brillo	1

2.9.1 Instalación del ATH Matrix Lift 2.65

Determinación de la ubicación y colocación de la grúa

- Determine el lugar de instalación y la dirección de acceso. Tenga en cuenta los espacios libres necesarios y la altura de la habitación Véase "Ubicación Distancias mínimas".
- Comprueba las condiciones del terreno y la pendiente Véase "Plan de cimentación".
- Asegurarse de la correcta selección del lado para la alimentación eléctrica (aire comprimido, electricidad, etc.)
- Marque la posición de las columnas en el suelo y obtenga la aprobación del cliente.

Colocación y alineación de las columnas elevadoras

1. Antes de colocar las columnas, fije los elevadores de columna.

® Copyright ATH-Heinl GmbH & Co. KG / Todos los derechos reservados / Errores de imprenta y cambios técnicos reservados
Fecha de publicación: 27.07.2026 / Fabricante de productos ATH-Heinl GmbH & Co. KG

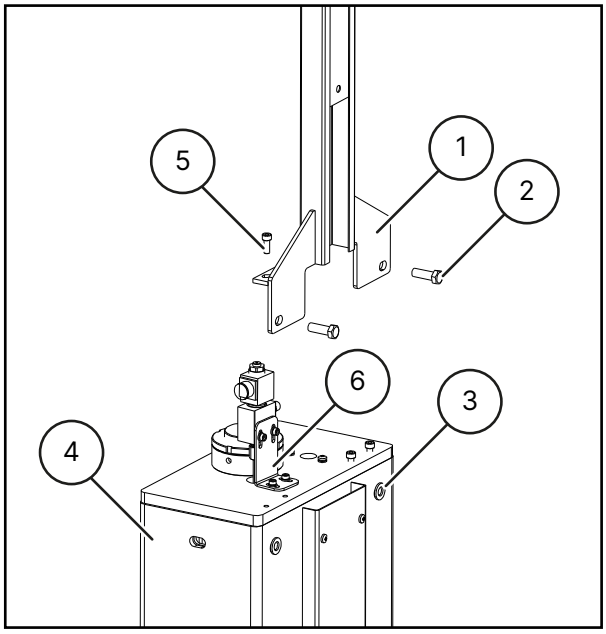

1	Extensión de columna	2	Tornillo M12x35
3	Arandela M12	4	Columna
5	Tornillo M8x20	6	Soporte para válvula de control

- Saque la extensión de columna del embalaje, teniendo cuidado de no dañar la pintura.
- Seleccione la altura deseada entre los 3 ajustes de altura (altura final 5850 mm, 5600 mm, 5350 mm).
- Coloque el prolongador de columna sobre la columna y fíjelo en la posición deseada con arandelas M12 y tornillos M12x35.
- Apriete los tornillos con cuidado.

2. Coloque los soportes de montaje en la base de las columnas para facilitar y hacer más seguro el montaje de las columnas utilizando el borde de inclinación recto resultante.

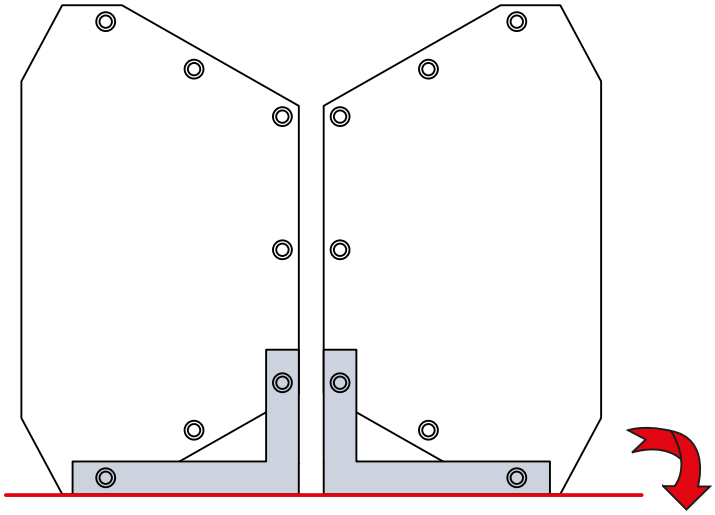

3. Retire los soportes de montaje en cuanto las columnas estén montadas.

® Copyright ATH-Heinl GmbH & Co. KG / Todos los derechos reservados / Errores de imprenta y cambios técnicos reservados
Fecha de publicación: 27.07.2026 / Fabricante de productos ATH-Heinl GmbH & Co. KG

4. Coloque la primera columna siguiendo las marcas, alinéela y fíjela con un anclaje de pared (A) . Asegúrese de respetar "Instrucciones para taladrar los agujeros"

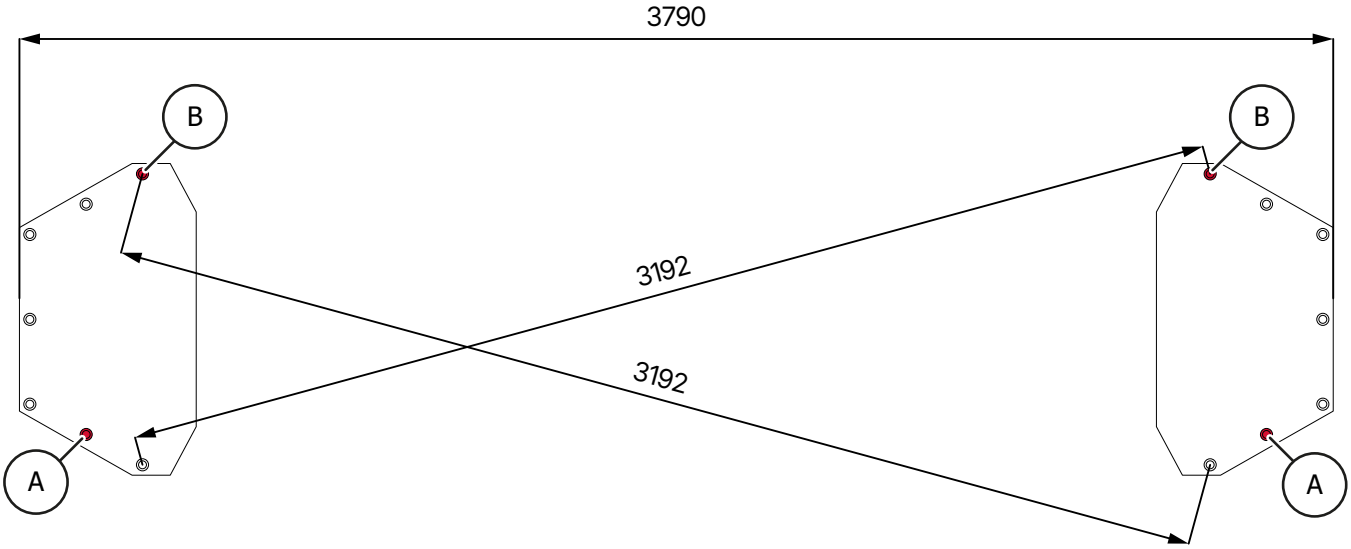

5. Coloque la segunda columna con la separación y alineación adecuadas y fíjela con un taco. (A).

6. A continuación, alinee las columnas elevadoras en ambas direcciones como se indica a continuación, utilizando arandelas o calzos si es necesario.

® Copyright ATH-Heinl GmbH & Co. KG / Todos los derechos reservados / Errores de imprenta y cambios técnicos reservados
Fecha de publicación: 27.07.2026 / Fabricante de productos ATH-Heinl GmbH & Co. KG

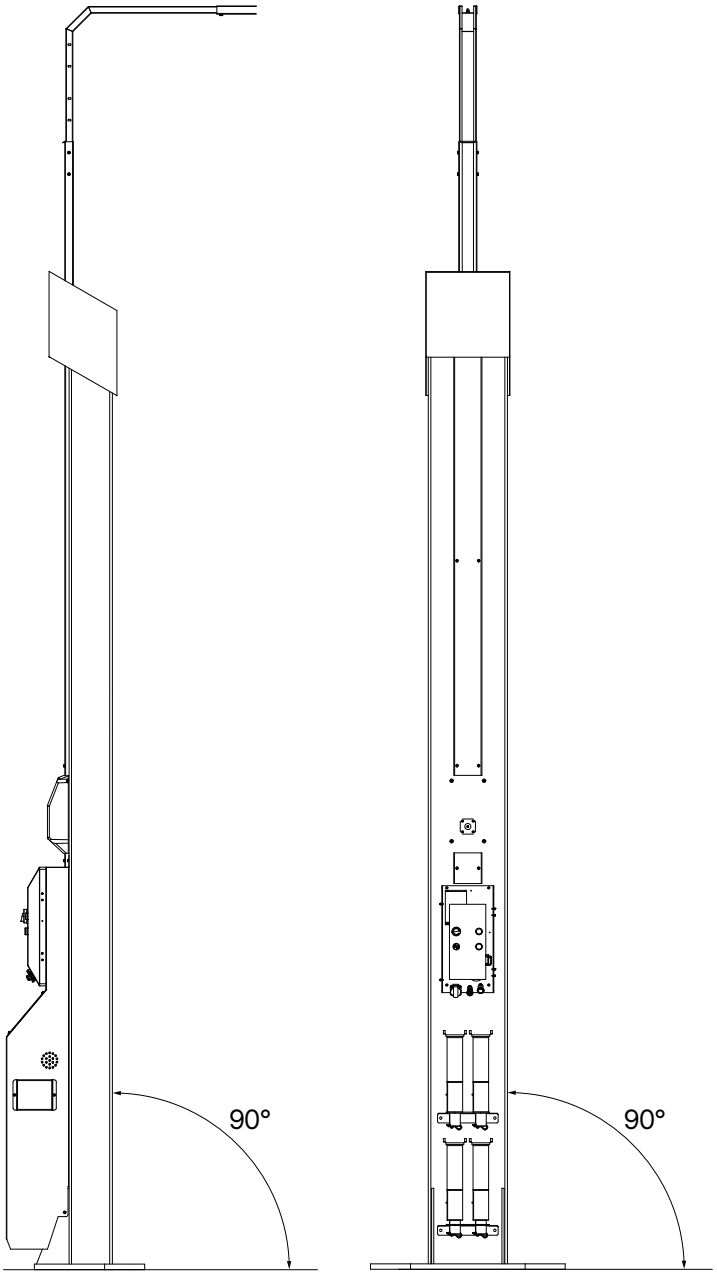

Ángulo de montaje ATH Matrix Lift 2.65

® Copyright ATH-Heinl GmbH & Co. KG / Todos los derechos reservados / Errores de imprenta y cambios técnicos reservados
Fecha de publicación: 27.07.2026 / Fabricante de productos ATH-Heinl GmbH & Co. KG

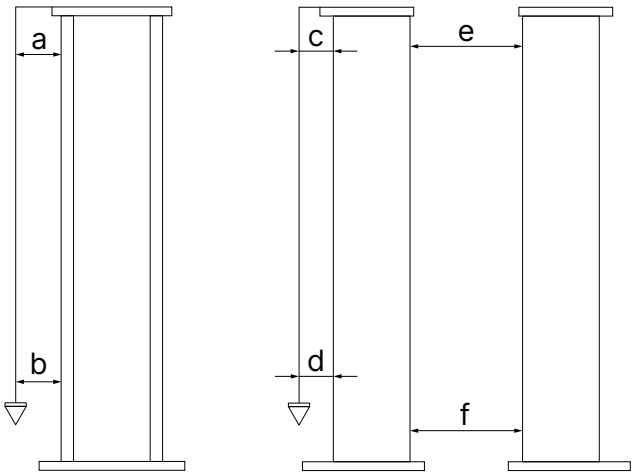

a < 110mm	c < 110mm	e < // 1 3,6mm
b < 110mm	d < 110mm	f < // 1 3,6mm

7. Compruebe que la columna esté a plomo.
8. Después de alinear las columnas, asegure cada columna con una 2ª espiga. (B) asegure cada columna.
9. Después de colocar las columnas, compruebe la distancia entre ellas fijando el travesaño antes de colocar más tacos.

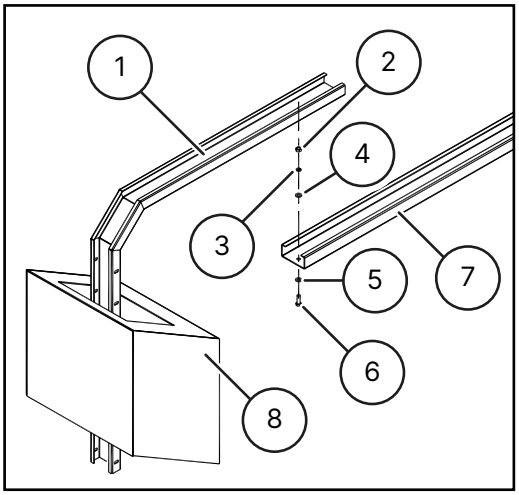

1	Elevación de los postes	2	Tuerca M8
3	Anillo elástico D.8	4	Arandela D.8
5	Arandela D.8	6	Tornillo M8x25
7	Travesaño	8	Tapa de la columna

- Deslice la pieza central del travesaño en las elevaciones de columna ya montadas.
- Conecte todo con los accesorios suministrados. No apriete todavía los tornillos.
- Ajuste la anchura del travesaño teniendo en cuenta el ángulo de instalación de la columna y apriete los tornillos del travesaño.

® Copyright ATH-Heinl GmbH & Co. KG / Todos los derechos reservados / Errores de imprenta y cambios técnicos reservados
Fecha de publicación: 27.07.2026 / Fabricante de productos ATH-Heinl GmbH & Co. KG

10. Después de montar el travesaño, compruebe de nuevo todos los puntos de alineación, monte los pasadores restantes y apriételos con el par de apriete especificado después del tiempo de endurecimiento necesario.
11. Retire las cubiertas exteriores de ambas columnas para poder montar a continuación las mangueras y los cables.

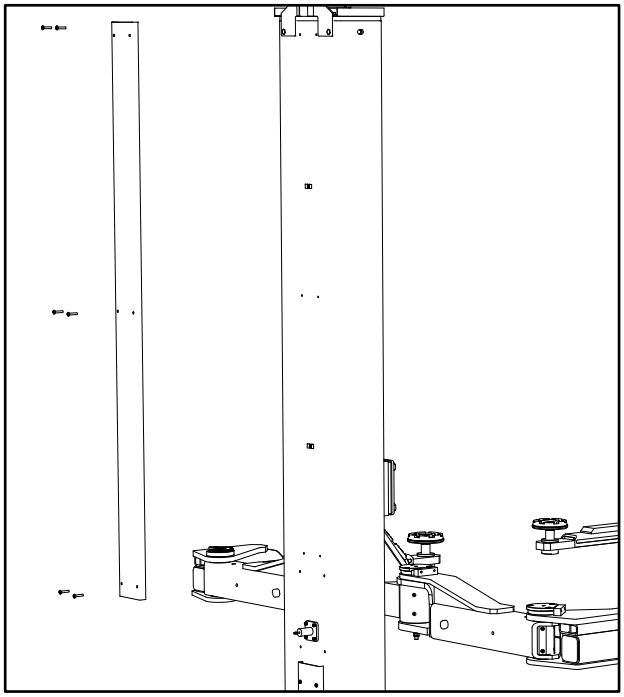

2.9.2 Instalación del ATH Matrix Lift 2.75XL

Determinación de la ubicación y colocación de la grúa

- Determine el lugar de instalación y la dirección de acceso. Tenga en cuenta los espacios libres necesarios y la altura de la habitación Véase "Ubicación Distancias mínimas".
- Comprueba las condiciones del terreno y la pendiente Véase "Plan de cimentación".
- Asegurarse de la correcta selección del lado para la alimentación eléctrica (aire comprimido, electricidad, etc.)
- Marque la posición de las columnas en el suelo y obtenga la aprobación del cliente.

Colocación y alineación de las columnas de elevación

1. Antes de colocar las columnas, fije los elevadores de columna.

® Copyright ATH-Heinl GmbH & Co. KG / Todos los derechos reservados / Errores de imprenta y cambios técnicos reservados
Fecha de publicación: 27.07.2026 / Fabricante de productos ATH-Heinl GmbH & Co. KG

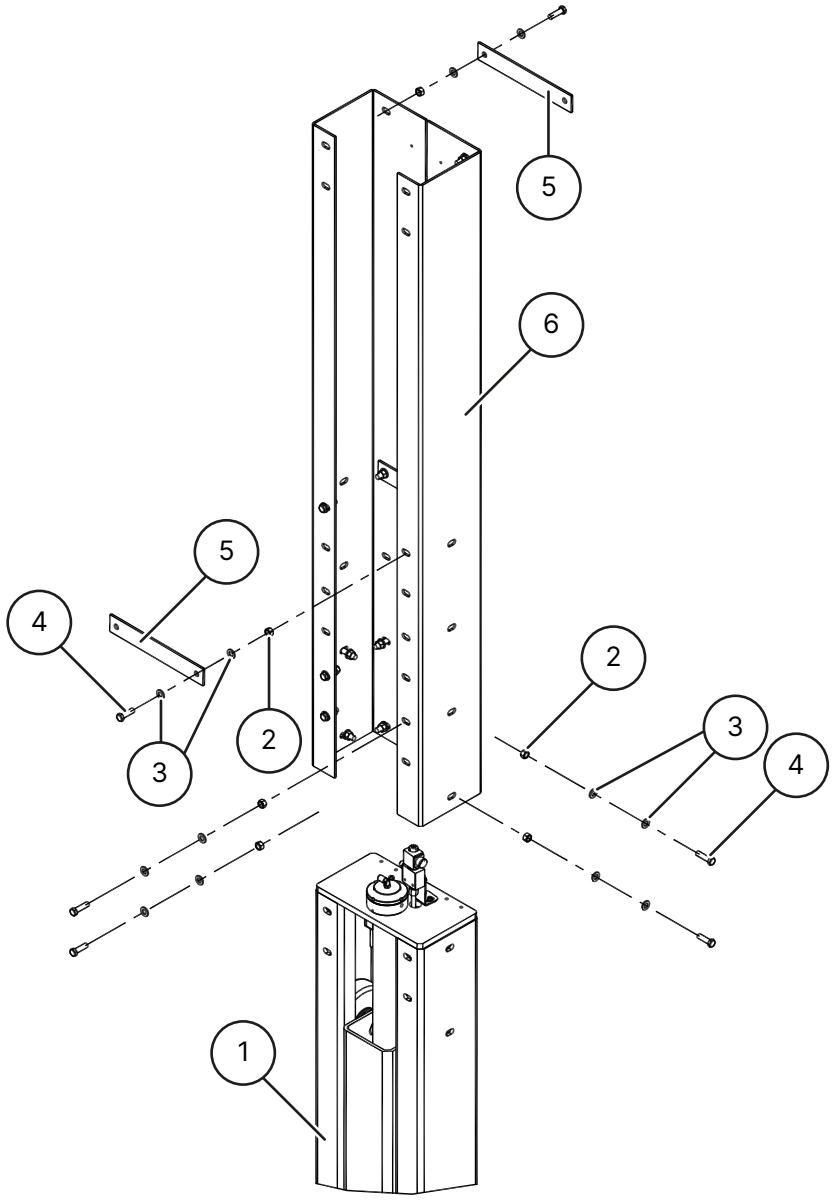

1	Columna	2	Tuerca M12
3	Arandela D 12	4	Perno M12x45
5	Placa	6	Extensión de columna

- Saque la extensión de columna del embalaje, teniendo cuidado de no dañar la pintura.
- Seleccione el ajuste de altura que desee entre los 3 ajustes de altura (altura final travesaño 5850 mm, 5600 mm, 5350 mm).
- Coloque la extensión de poste en el poste y fíjela en la posición deseada con arandelas D12, tuercas M12 y tornillos M12x45.
- Apriete los tornillos con cuidado.

2. Coloque los soportes de montaje en la base de las columnas para facilitar y hacer más seguro el montaje de las columnas utilizando el borde de inclinación recto resultante.

® Copyright ATH-Heinl GmbH & Co. KG / Todos los derechos reservados / Errores de imprenta y cambios técnicos reservados
Fecha de publicación: 27.07.2026 / Fabricante de productos ATH-Heinl GmbH & Co. KG

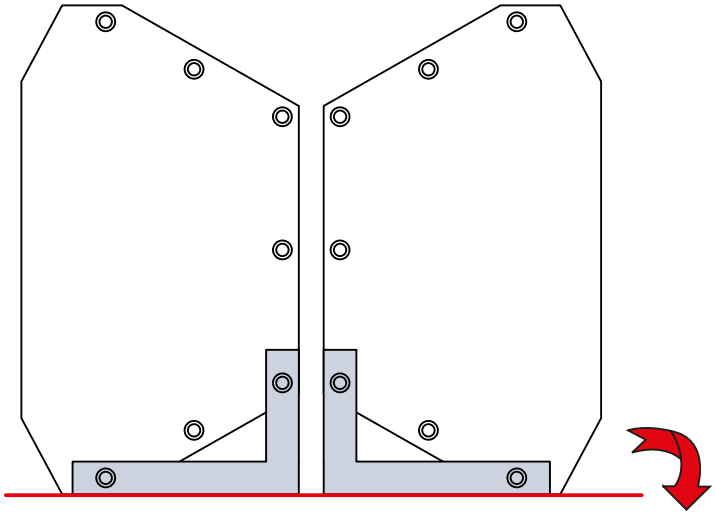

3. Retire los soportes de montaje en cuanto las columnas estén montadas.

4. Coloque la primera columna siguiendo las marcas, alinéela y fíjela con un anclaje de pared (A). Asegúrese de respetar "Instrucciones para taladrar los agujeros"

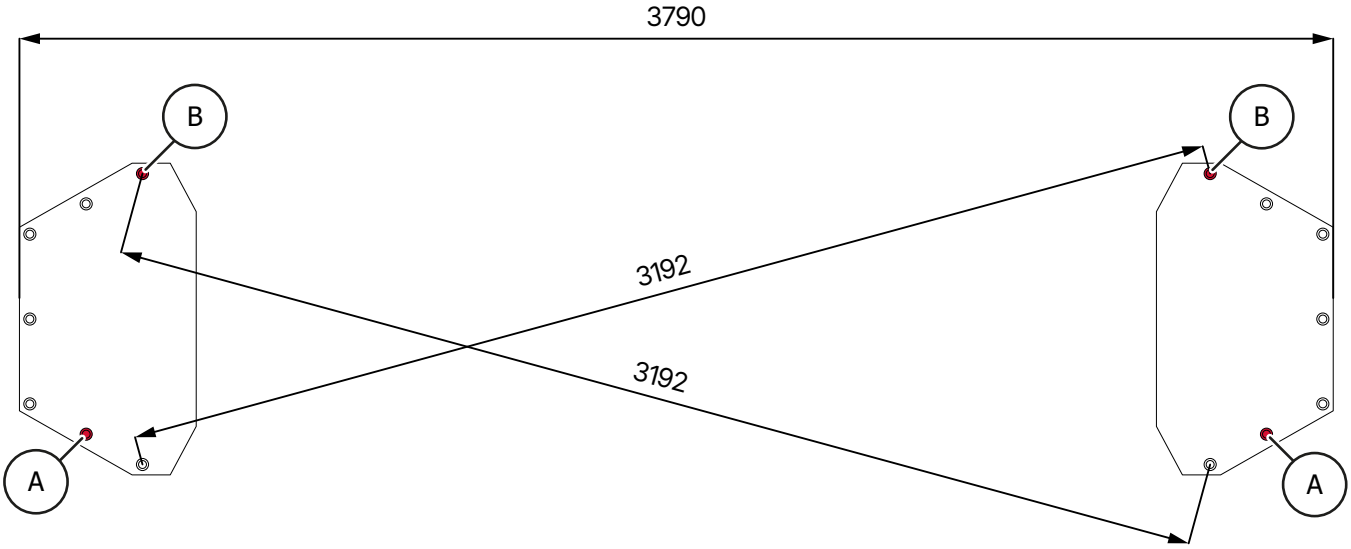

5. Coloque la segunda columna con la separación y alineación adecuadas y fíjela con un taco. (A).

6. A continuación, alinee las columnas elevadoras en ambas direcciones como se indica a continuación, utilizando arandelas o calzos si es necesario.

® Copyright ATH-Heinl GmbH & Co. KG / Todos los derechos reservados / Errores de imprenta y cambios técnicos reservados
Fecha de publicación: 27.07.2026 / Fabricante de productos ATH-Heinl GmbH & Co. KG

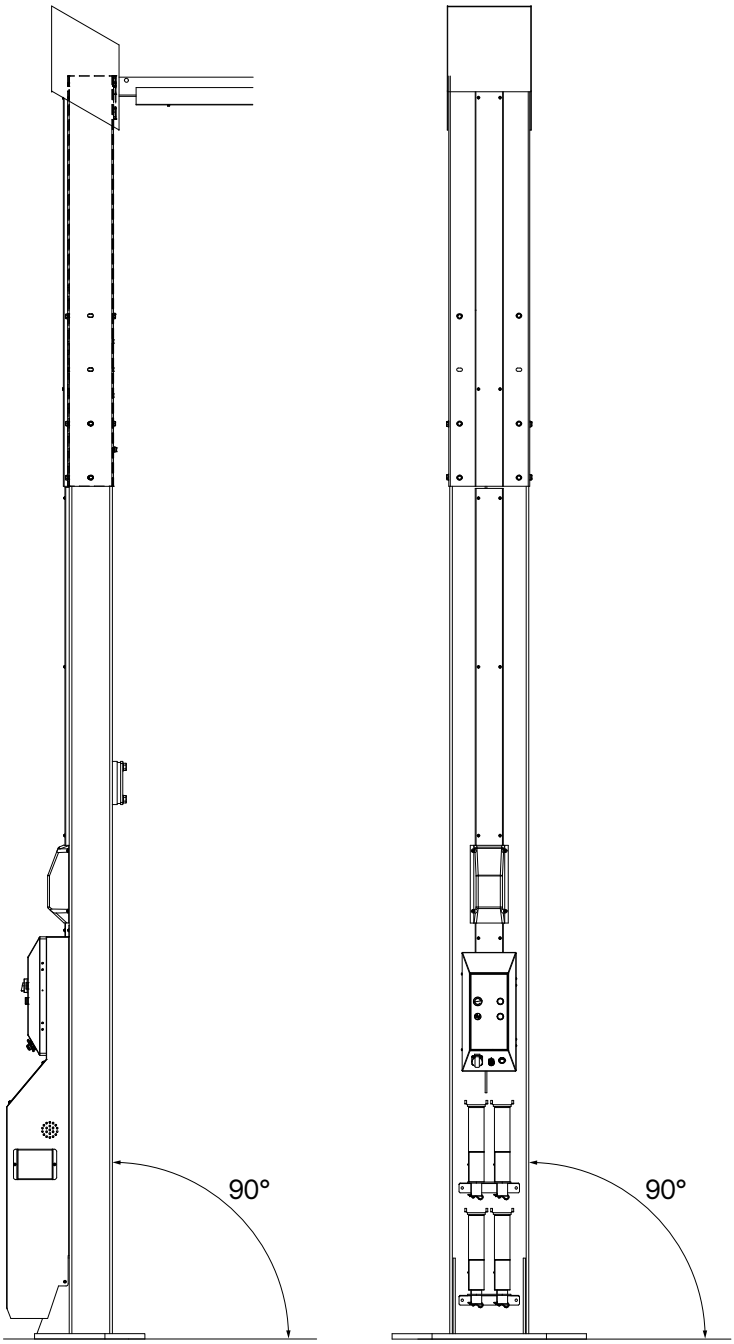

Ángulo de instalación ATH Matrix Lift 2.75XL

® Copyright ATH-Heinl GmbH & Co. KG / Todos los derechos reservados / Errores de imprenta y cambios técnicos reservados
Fecha de publicación: 27.07.2026 / Fabricante de productos ATH-Heinl GmbH & Co. KG

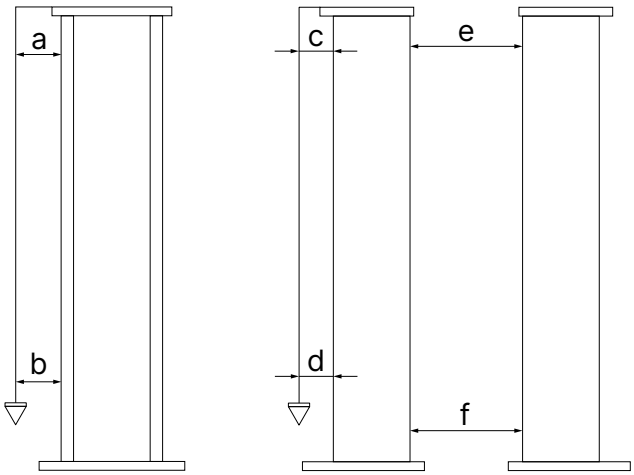

a < 10mm	c < 10mm	e < // 13,6mm
b < 10mm	d < 10mm	f < // 13,6mm

7. Compruebe que la columna esté a plomo.

8. Después de alinear las columnas, asegure cada columna con una 2ª espiga. (B) asegure cada columna.

Atención

Si no se respeta el tiempo de curado del mortero de inyección, las columnas pueden caerse a pesar de estar clavadas.

Observe el tiempo de curado del mortero de inyección antes de realizar otros pasos de trabajo.

9. Después de colocar las columnas, compruebe la distancia entre ellas fijando el travesaño antes de colocar más tacos.

® Copyright ATH-Heinl GmbH & Co. KG / Todos los derechos reservados / Errores de imprenta y cambios técnicos reservados
Fecha de publicación: 27.07.2026 / Fabricante de productos ATH-Heinl GmbH & Co. KG

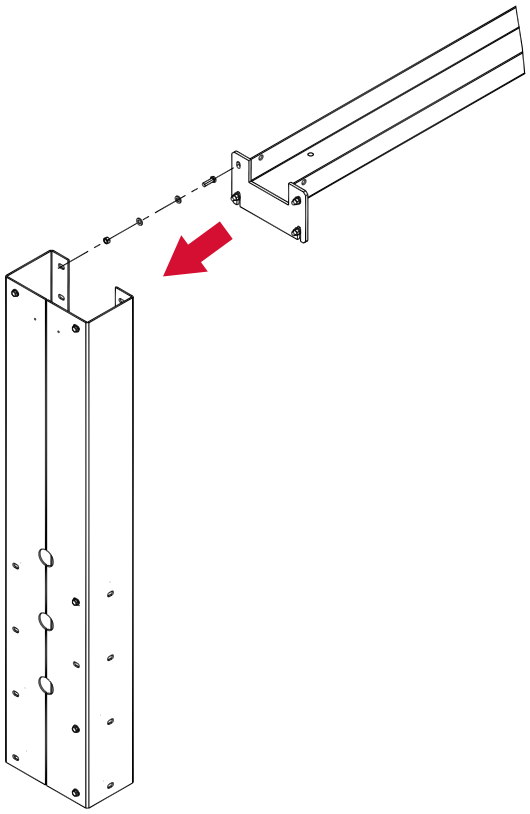

- Atornille una parte del travesaño cada vez a las elevaciones de las columnas utilizando los accesorios suministrados (tuercas M12, arandelas D.12 y tornillos M12x40).

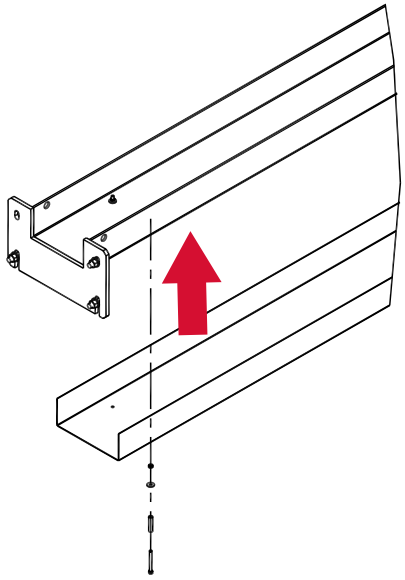

- Inserte las dos partes del travesaño entre sí y atornille las piezas (tuercas M12, arandelas D.12 y tornillos M12x40).

10. Después de montar el travesaño, compruebe de nuevo todos los puntos de alineación, monte los pasadores restantes y apriételos con el par de apriete especificado después del tiempo de endurecimiento necesario.

® Copyright ATH-Heinl GmbH & Co. KG / Todos los derechos reservados / Errores de imprenta y cambios técnicos reservados
Fecha de publicación: 27.07.2026 / Fabricante de productos ATH-Heinl GmbH & Co. KG

11. Retire las cubiertas exteriores de ambas columnas para poder montar a continuación las mangueras y los cables.

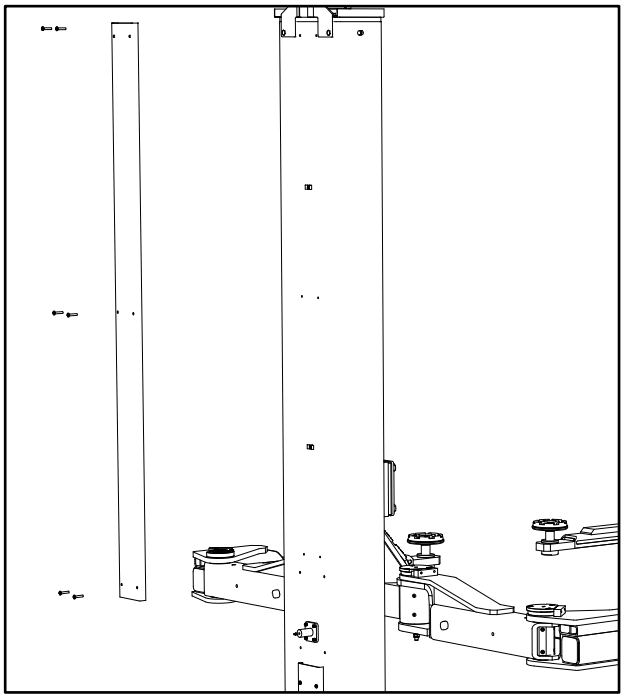

2.9.3 Plan de cimentación

Atención

No instale la plataforma elevadora sobre asfalto o solado blando. No debe haber juntas de dilatación ni grietas que interrumpan la continuidad de la armadura. El operario debe comprobar la capacidad de carga de los falsos techos.

La función de la plataforma elevadora puede verse perjudicada si se coloca inclinada.

Respete la calidad del hormigón y el tiempo de endurecimiento especificados

Calidad del hormigón	C25/30
Tiempo de endurecimiento del hormigón	Mínimo 20 días

El plano de cimentación que figura a continuación muestra la norma. Para casos más específicos, póngase en contacto con nuestro servicio técnico.

® Copyright ATH-Heinl GmbH & Co. KG / Todos los derechos reservados / Errores de imprenta y cambios técnicos reservados
Fecha de publicación: 27.07.2026 / Fabricante de productos ATH-Heinl GmbH & Co. KG

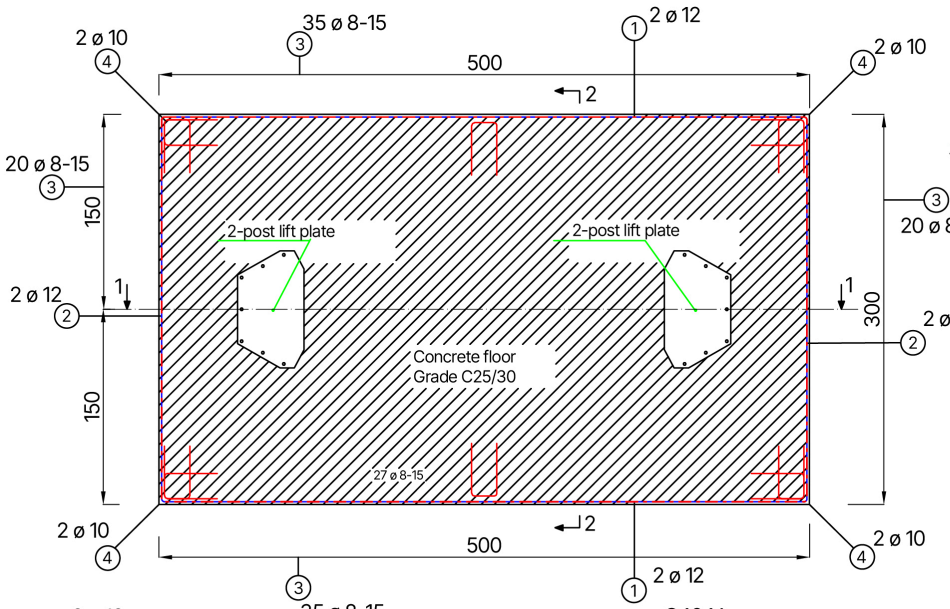

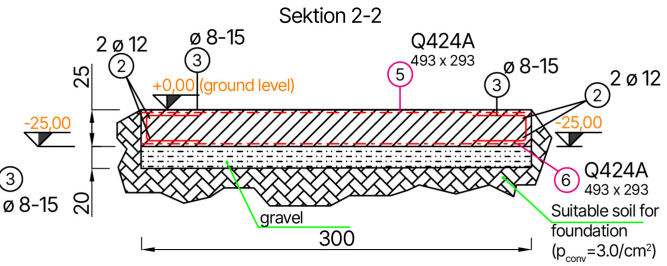

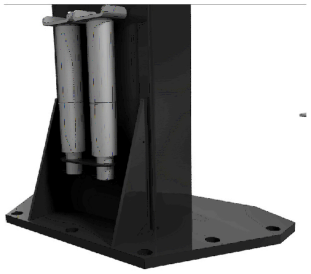

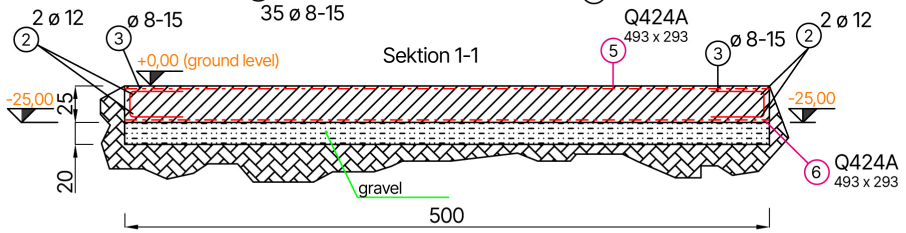

Approved anchor system (according to ETA-12/0258)
Würth injection system
Injection mortar Allrounder WIT-VM 250
Threaded rod, galvanized steel (14 pieces)
DBL-(W-VD-A/S)-(A2K)-105-M16x300

25 cm normal concrete, C25/30, EN 206, **cracked**, dry borehole
d0=1.8 cm (drill hole diameter);
Drilling method - hammer drilling;
Tinst, max=60.0 Nm;
hef=22,5 cm (cracked)
(anchorage depth)

All new construction dimensions are shell dimensions. All measurements are to be taken on site or on your own responsibility. The recesses must be arranged according to the work plans of the specialist planners.
If necessary, cut mats and steel bars to length locally.
All dimensions must be checked before starting work on site.
Any discrepancies must be clarified with the site management.

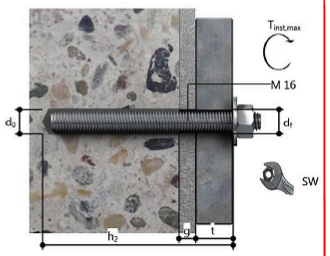

All dimensions in cm

Stabliste

Pos	Stk	ø (mm)	single length (m)	Dimensioned bending shape (not to scale)	total length (m)	mass (kg)
1	4	12	4,96	_____496	19,84	17,62
2	4	12	2,93	_____293	11,72	10,41
3	110	8	1,00	„U“ 40x20x40	110	43,59
4	8	10	1,00	„L“ 50x50	8	4,94
5	1	9		Q424A „▭“ 493x293		88,40
6	1	9		Q424A „▭“ 493x293		88,40

Maßstab:		Datum	Name
	gez.	25.01.2024	ATH-Heinl
	gepr.	FD	

ATH-Heinl

foundation plan
2-post lift
ATH Matrix Lift 2.65 C25/30

Ersatz für:	Blatt:
Ersetzt durch:	von:

® Copyright ATH-Heinl GmbH & Co. KG / Todos los derechos reservados / Errores de imprenta y cambios técnicos reservados
Fecha de publicación: 27.07.2026 / Fabricante de productos ATH-Heinl GmbH & Co. KG

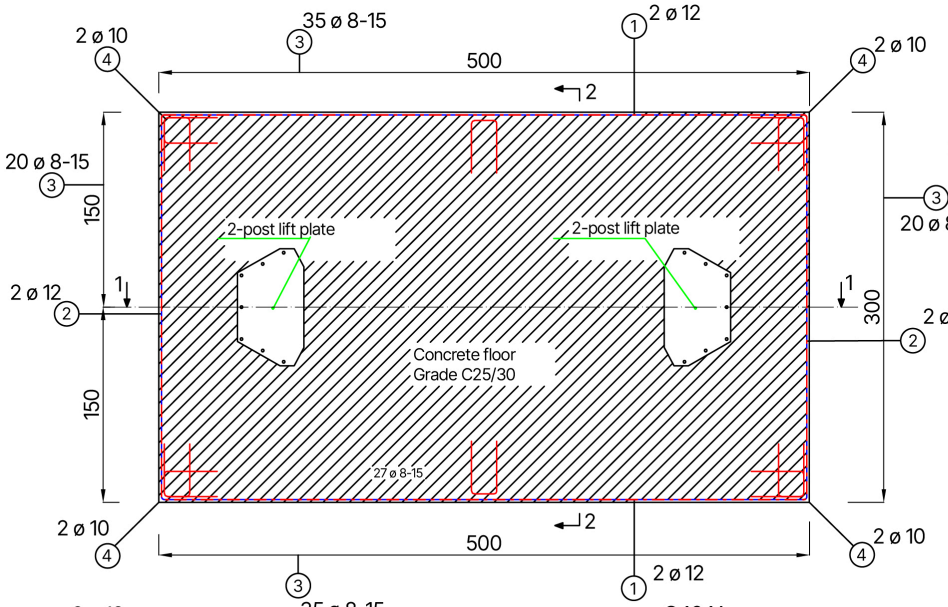

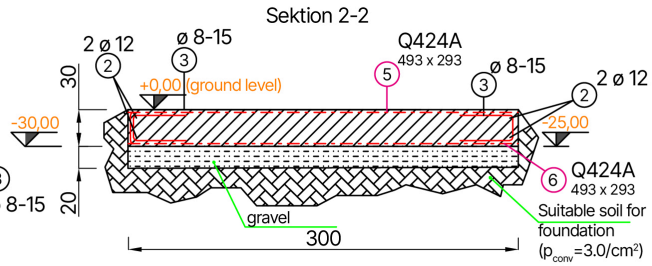

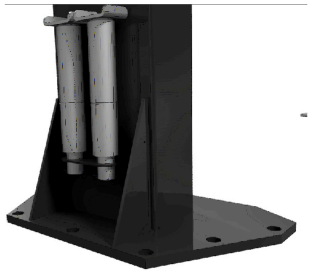

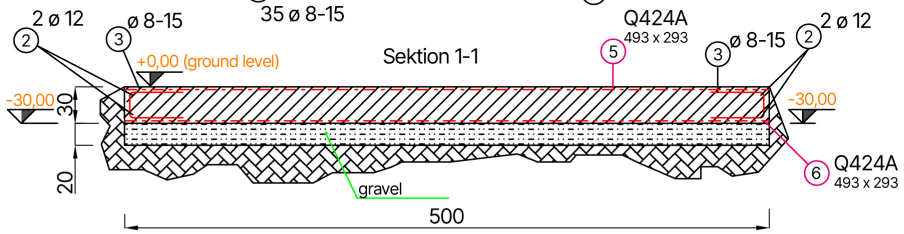

Approved anchor system (according to ETA-12/0258)
Würth injection system
Injection mortar Allrounder WIT-VM 250
Threaded rod, galvanized steel (14 pieces)
DBL-(W-VD-A/S)-(A2K)-105-M16x300

30 cm normal concrete, C25/30, EN 206, **cracked**, dry borehole
d0=1.8 cm (drill hole diameter);
Drilling method - hammer drilling;
Tinst, max=60.0 Nm;
hef=24 cm (cracked)
(anchorage depth)

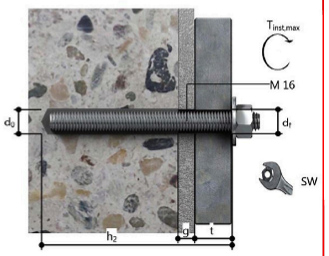

All new construction dimensions are shell dimensions. All measurements are to be taken on site or on your own responsibility. The recesses must be arranged according to the work plans of the specialist planners.
If necessary, cut mats and steel bars to length locally.
All dimensions must be checked before starting work on site.
Any discrepancies must be clarified with the site management.

All dimensions in cm

Stabliste

Pos	Stk	ø (mm)	single length (m)	Dimensioned bending shape (not to scale)	total length (m)	mass (kg)
1	4	12	4,96	_____496	19,84	17,62
2	4	12	2,93	_____293	11,72	10,41
3	110	8	1,00	„U“ 40x20x40	110	43,59
4	8	10	1,00	„L“ 50x50	8	4,94
5	1	9		Q424A „▭“ 493x293		88,40
6	1	9		Q424A „▭“ 493x293		88,40

Maßstab:		Datum	Name
	gez.	25.01.2024	ATH-Heinl
	gepr.	FD	

ATH-Heinl

foundation plan
2-post lift
ATH Matrix Lift 2.75XL C25/30

Ersatz für:	Blatt:
Ersetzt durch:	von:

® Copyright ATH-Heinl GmbH & Co. KG / Todos los derechos reservados / Errores de imprenta y cambios técnicos reservados
Fecha de publicación: 27.07.2026 / Fabricante de productos ATH-Heinl GmbH & Co. KG

2.9.4 Instrucciones para taladrar los agujeros

- Utilice la placa base de la columna como guía para taladrar.
- Para taladrar y atornillar el orificio central de la placa base es necesario retirar la tapa de la unidad hidráulica y el depósito de aceite.

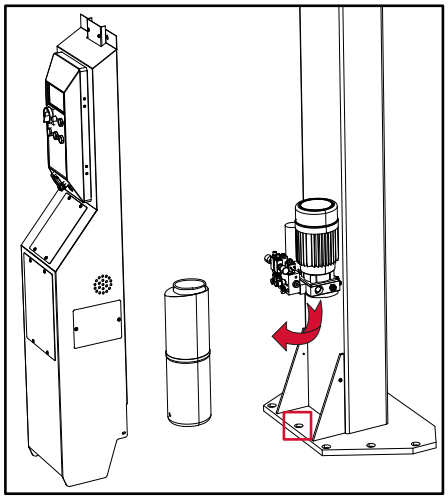

- Taladre los agujeros con una broca de percusión D.18 de 225 mm de profundidad. Tenga cuidado de no escariar el agujero para garantizar la máxima fuerza de sujeción de los anclajes.
- Limpie a fondo cada orificio con aire comprimido o un cepillo de alambre para eliminar el polvo. Procure no mover los pilares durante el proceso.
- Rellena los taladros con adhesivo.
- Coloque las arandelas y las tuercas en las barras de anclaje.
- Introduzca las varillas de anclaje en los orificios rellenados con adhesivo.

Atención

Si no se respeta el tiempo de curado del mortero de inyección, las columnas pueden caerse a pesar de estar clavadas.

Observe el tiempo de curado del mortero de inyección antes de realizar otros pasos de trabajo.

® Copyright ATH-Heinl GmbH & Co. KG / Todos los derechos reservados / Errores de imprenta y cambios técnicos reservados
Fecha de publicación: 27.07.2026 / Fabricante de productos ATH-Heinl GmbH & Co. KG

2.9.5 Fijación mediante anclaje de seguridad

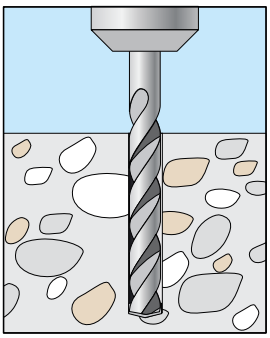

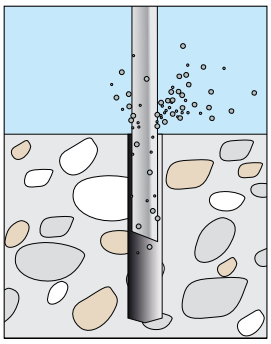

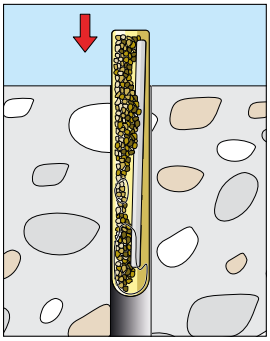

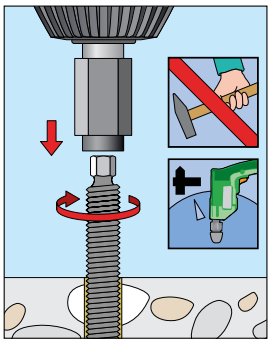

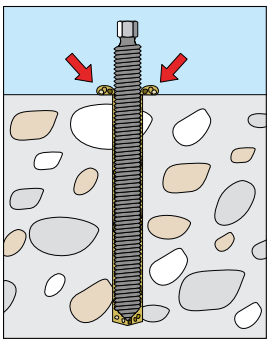

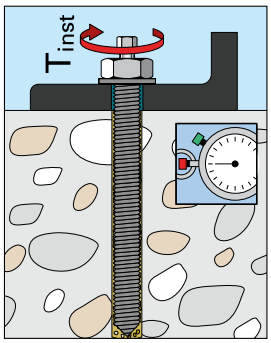

® Copyright ATH-Heinl GmbH & Co. KG / Todos los derechos reservados / Errores de imprenta y cambios técnicos reservados
Fecha de publicación: 27.07.2026 / Fabricante de productos ATH-Heinl GmbH & Co. KG

2.9.6 Instalación y ajuste de los cierres de seguridad

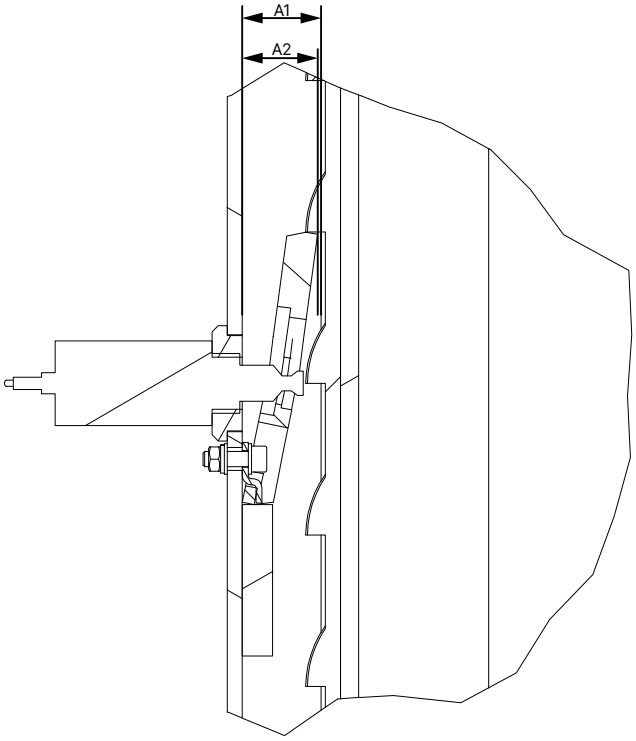

Coloque todos los cierres de seguridad e imanes como se indica a continuación:

- Asegúrese de que la distancia de la columna a la carretilla elevadora A1 y la distancia de la columna al seguro desbloqueado A2 es la misma. En caso necesario, la distancia puede ajustarse con la tuerca del electroimán.

2.9.7 Instalación de mangueras hidráulicas

Atención

Para evitar daños en las mangueras, asegúrese de que no están instaladas cerca de piezas móviles al colocar las mangueras hidráulicas.

Sugerencia

Preste atención a la posible suciedad de los componentes hidráulicos y elimínela si es necesario antes de la instalación.

Atención

Para evitar que salga aceite hidráulico, asegúrese de que las conexiones de las mangueras no estén ni demasiado sueltas ni demasiado apretadas.

® Copyright ATH-Heinl GmbH & Co. KG / Todos los derechos reservados / Errores de imprenta y cambios técnicos reservados
Fecha de publicación: 27.07.2026 / Fabricante de productos ATH-Heinl GmbH & Co. KG

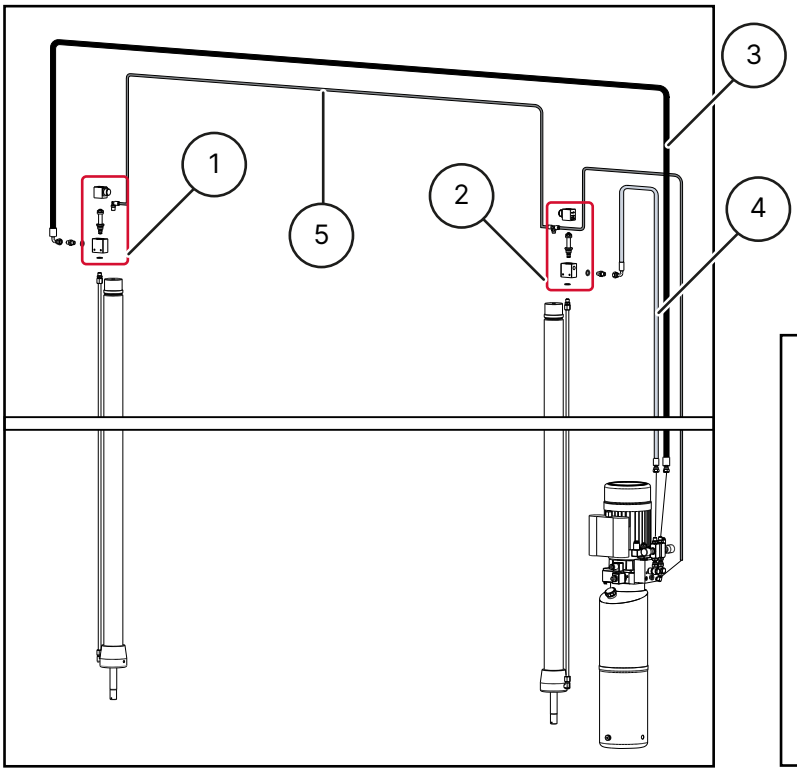

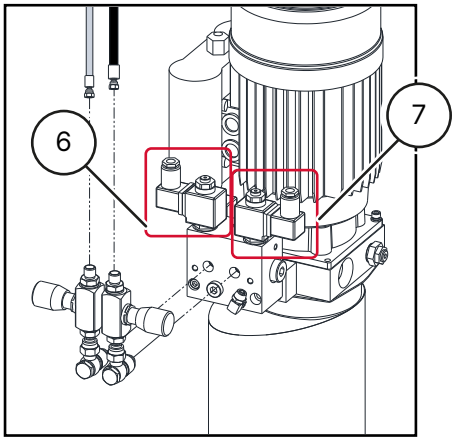

1 Cilindro de la válvula de control columna B

2 Cilindro de la válvula de control columna A

3 Manguera hidráulica columna B 3/8

4 Manguera hidráulica columna A 1/4

5 Línea de retorno

6 Unidad de válvula de control para el pilar A

7 Unidad de válvula de control para el pilar B

1. Limpie todas las mangueras y conexiones sucias.
2. Compruebe que las roscas y las conexiones de las mangueras no estén dañadas.
3. Coloque las mangueras como se muestra en el diagrama.
4. Apriete con cuidado las conexiones de las mangueras.

® Copyright ATH-Heinl GmbH & Co. KG / Todos los derechos reservados / Errores de imprenta y cambios técnicos reservados
Fecha de publicación: 27.07.2026 / Fabricante de productos ATH-Heinl GmbH & Co. KG

Conexión de la manguera hidráulica de la columna principal A

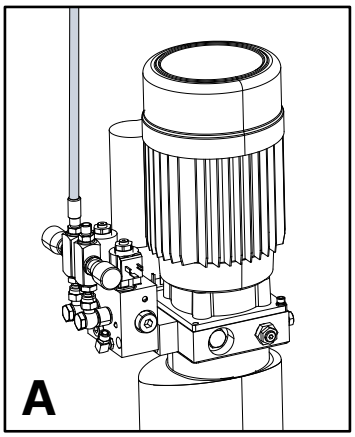

1. Conecte la manguera hidráulica a la parte superior del cilindro de la columna principal.
2. Compruebe que las dos conexiones del cilindro y de la unidad de potencia están bien asentadas para evitar fugas.

Conexión de la manguera hidráulica de la columna secundaria B

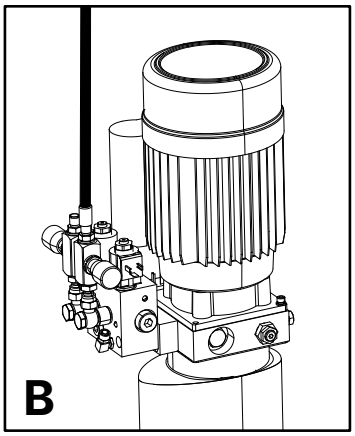

1. Tienda la manguera hidráulica desde la unidad de potencia, en la columna principal hacia arriba, por encima del travesaño hasta el cilindro de la columna secundaria.
2. Conecte la manguera a la parte superior del cilindro de la columna secundaria.
3. Compruebe que las dos conexiones en el cilindro y en la unidad de potencia están bien asentadas para evitar fugas.
4. Compruebe que la manguera está colocada correctamente para evitar daños.

® Copyright ATH-Heinl GmbH & Co. KG / Todos los derechos reservados / Errores de imprenta y cambios técnicos reservados
Fecha de publicación: 27.07.2026 / Fabricante de productos ATH-Heinl GmbH & Co. KG

Conexión del conducto de retorno de aceite

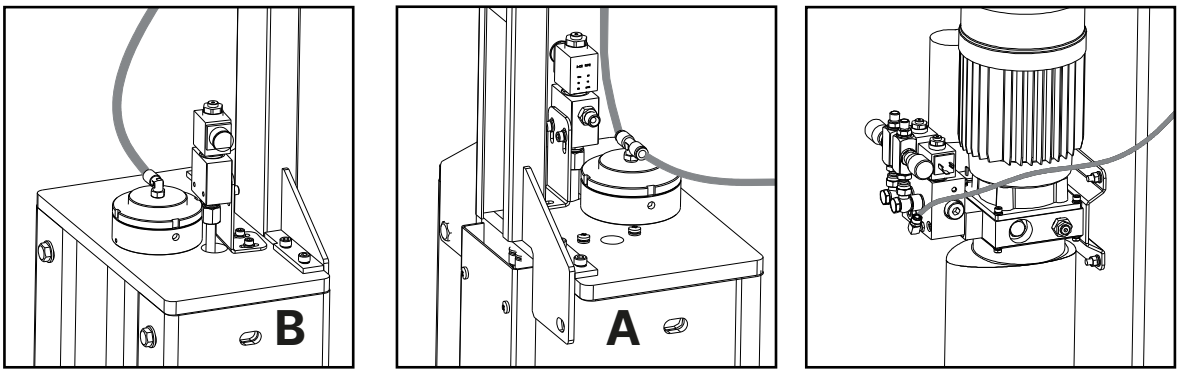

1. Conecte el conducto de retorno a la parte superior del cilindro de la columna secundaria B.
2. Dirija el conducto de retorno de aceite de la columna secundaria hacia arriba, por encima del travesaño, hasta el cilindro de la columna principal A.
3. Conecte el conducto de retorno a la pieza en T situada en la parte superior del cilindro de la columna principal A.
4. Lleve el conducto de retorno desde la pieza en T hasta la conexión de la unidad.
5. Compruebe que las conexiones estén bien asentadas para evitar fugas.
6. Compruebe que la manguera está correctamente colocada para evitar daños.

2.9.8 Instalación de las conexiones eléctricas

Conexión de las válvulas de control

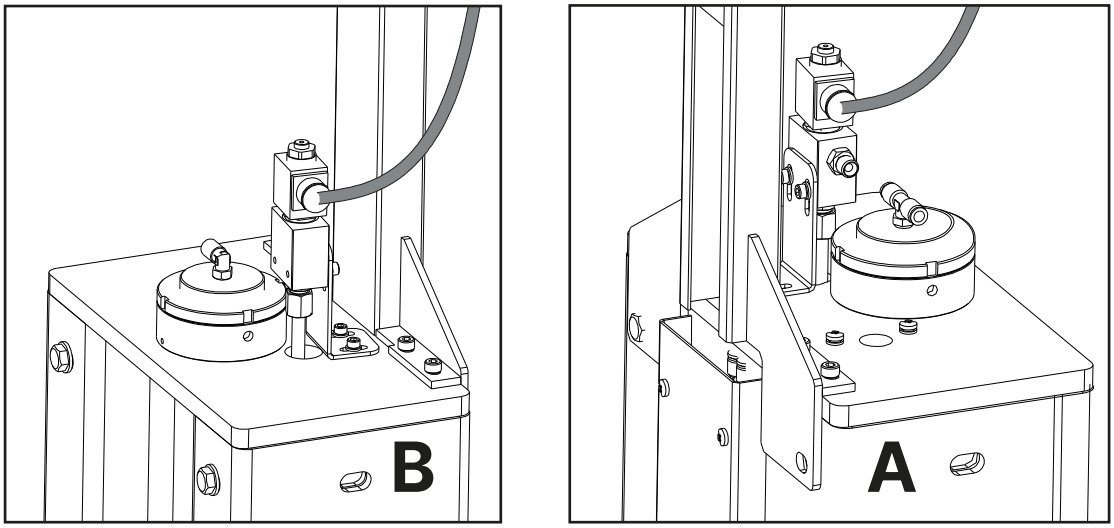

1. Conecte el cable eléctrico de la unidad de alimentación a la electroválvula situada en la parte superior del cilindro de la columna principal A.

® Copyright ATH-Heinl GmbH & Co. KG / Todos los derechos reservados / Errores de imprenta y cambios técnicos reservados
Fecha de publicación: 27.07.2026 / Fabricante de productos ATH-Heinl GmbH & Co. KG

2. Tienda otro cable eléctrico desde la unidad de alimentación por encima del travesaño hasta la electroválvula del cilindro de la columna secundaria B y conéctelo allí.
3. Compruebe el funcionamiento de la conexión.

Conexión del solenoide

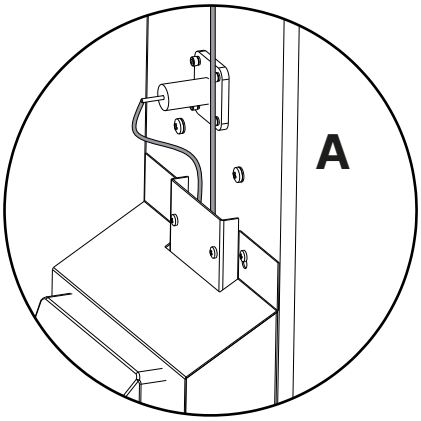

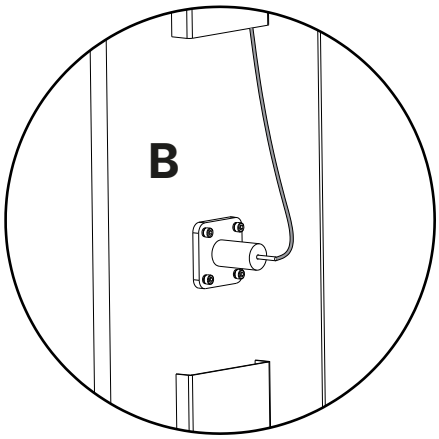

1. Conecte el cable eléctrico al solenoide de la columna principal A.
2. Tienda otro cable eléctrico desde la unidad de potencia a través del travesaño hasta el electroimán de la columna secundaria B y conéctelo allí.
3. Compruebe el funcionamiento de la conexión.

Conexión del final de carrera superior opcional

Atención

Los siguientes pasos 1-3 deben realizarse SIEMPRE para evitar un cortocircuito en el sistema electrónico.

® Copyright ATH-Heinl GmbH & Co. KG / Todos los derechos reservados / Errores de imprenta y cambios técnicos reservados
Fecha de publicación: 27.07.2026 / Fabricante de productos ATH-Heinl GmbH & Co. KG

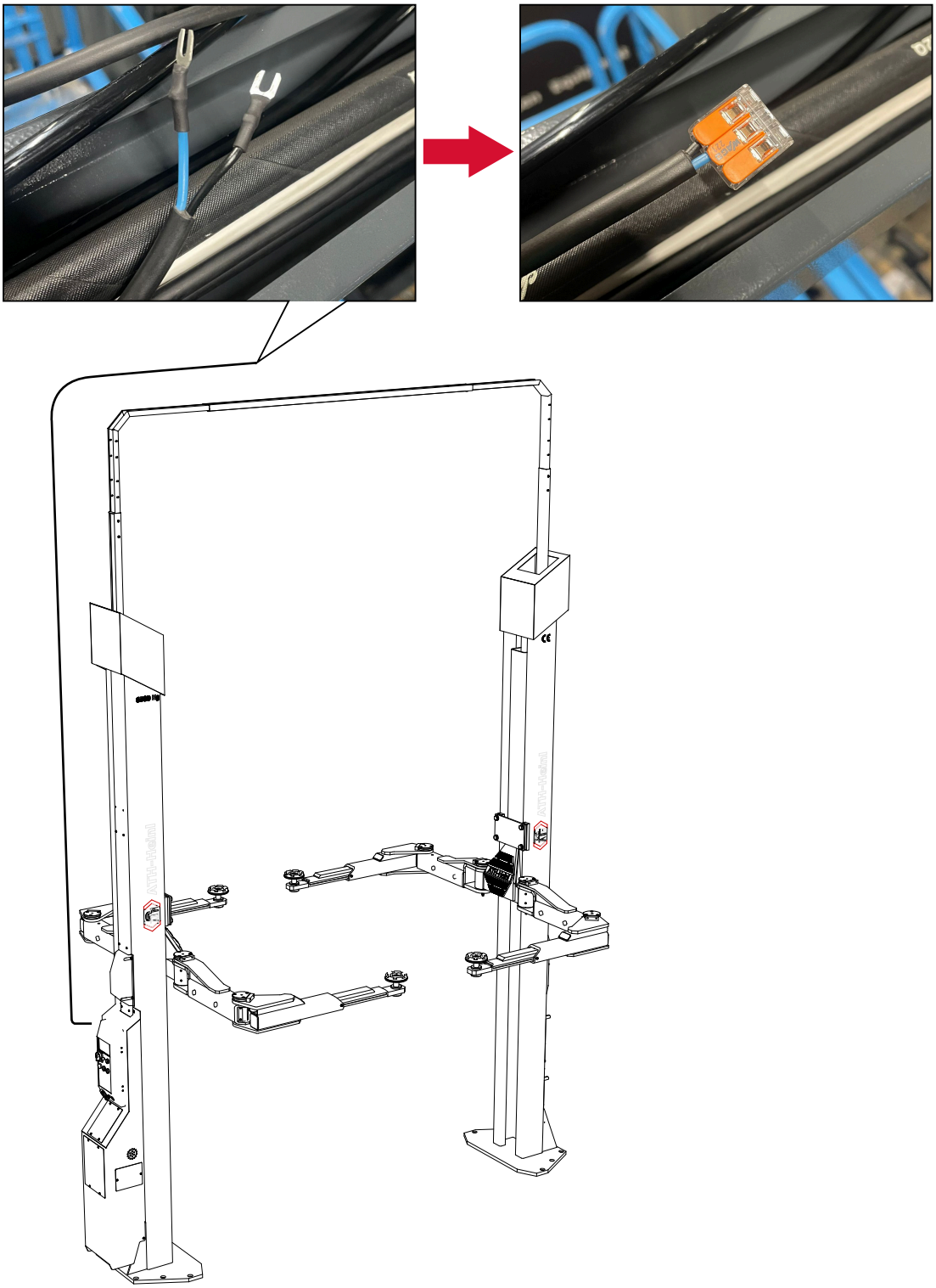

1. En el travesaño ya hay preparado un cable de 2 conductores (conductores 22 y 27) con terminales de cable en horquilla.
2. Retire los terminales de cable en horquilla de los núcleos de cable.
3. Coloque un terminal o conecte el final de carrera opcional.

® Copyright ATH-Heinl GmbH & Co. KG / Todos los derechos reservados / Errores de imprenta y cambios técnicos reservados
Fecha de publicación: 27.07.2026 / Fabricante de productos ATH-Heinl GmbH & Co. KG

2.9.9 Venting the lifting platform

1. Move the lift to the lowest position.
2. Loosen the hydraulic hoses at the positions (1) and (2).

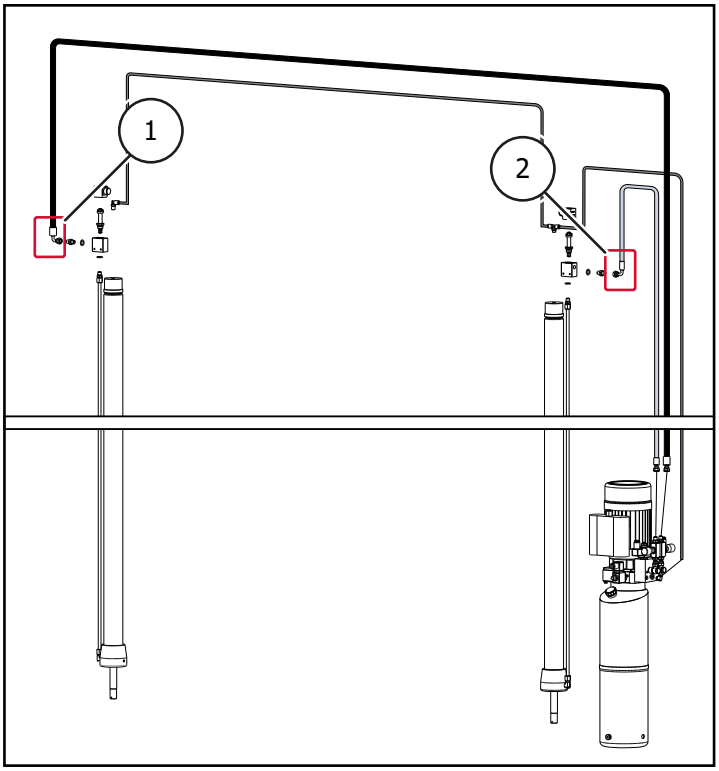

3. Raise the lift on the main control side until oil comes out of the hydraulic hose on the main side. (2) oil escapes from the hydraulic hose on the main side.
4. Close the hydraulic oil connection on this side again.
5. Continue to raise the lift on the secondary control side until oil also leaks on the secondary side. (1) oil leaks out on the secondary side.
6. Close the hydraulic oil connection on the secondary side again.

✓ The lift is now vented.

Fitting the covers

1. Fit the covers of the power unit and the outer covers to the pillars. Take care not to pinch the cables and hoses!

2.9.10 Instalación de los brazos de soporte

1. Eleve el carro elevador a una altura de aproximadamente 1 m pulsando el botón de subida o bajada.
2. Retire el seguro premontado quitando los tornillos prisioneros.

® Copyright ATH-Heinl GmbH & Co. KG / Todos los derechos reservados / Errores de imprenta y cambios técnicos reservados
Fecha de publicación: 27.07.2026 / Fabricante de productos ATH-Heinl GmbH & Co. KG

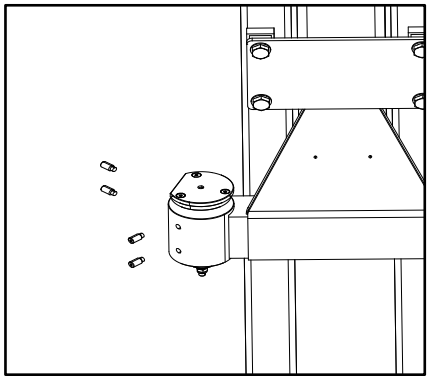

3. Extraiga el seguro de su guía.

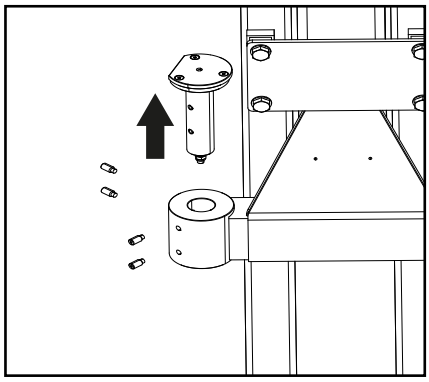

4. Coloque el brazo de soporte en la carretilla elevadora.

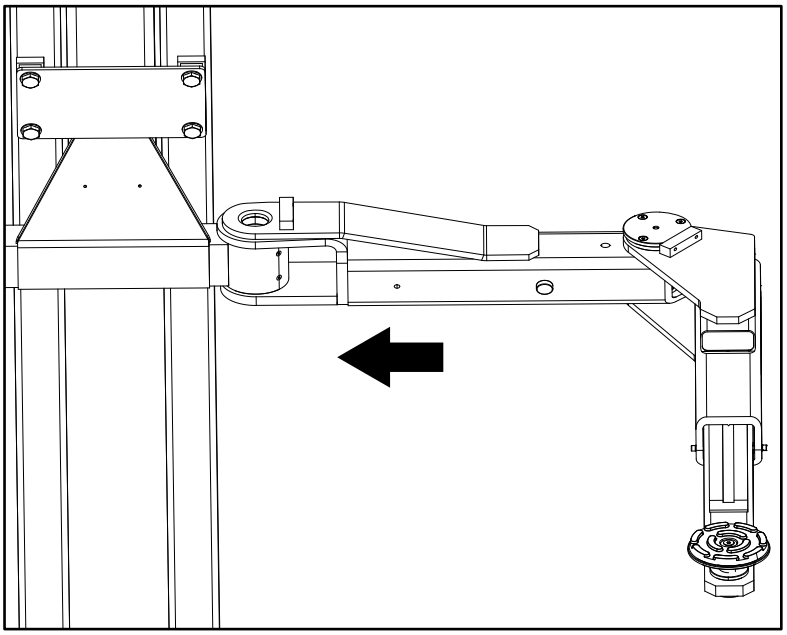

5. Vuelva a introducir el seguro en su guía. Asegúrese de que los orificios para los tornillos prisioneros del seguro están alineados con los orificios de la guía.

® Copyright ATH-Heinl GmbH & Co. KG / Todos los derechos reservados / Errores de imprenta y cambios técnicos reservados
Fecha de publicación: 27.07.2026 / Fabricante de productos ATH-Heinl GmbH & Co. KG

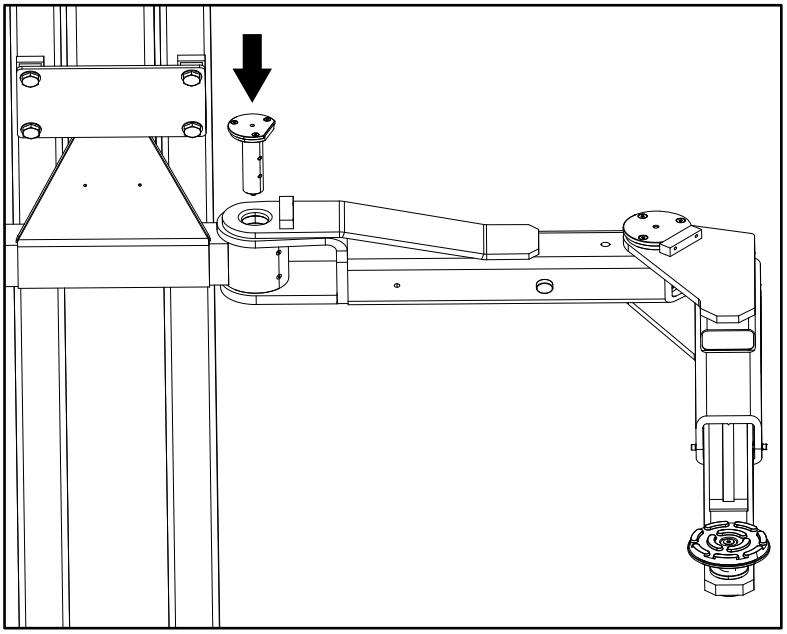

6. Vuelva a enroscar los tornillos prisioneros retirados anteriormente.
7. Tire del cierre de seguridad hacia arriba y compruebe que el brazo de soporte puede moverse libremente.
8. Deje que el cierre de seguridad se deslice completamente hacia atrás en su guía y compruebe que el brazo soporte permanece en la posición de bloqueo.
9. Repita este procedimiento para los otros 3 brazos de soporte.

2.10 Antes de la puesta en servicio

Advertencia

Antes de la puesta en servicio, compruebe todos los tornillos de fijación y los conductos eléctricos, neumáticos e hidráulicos y apriételos si es necesario.

Atención: Algunos de ellos deben comprobarse a intervalos regulares y reapretarse en caso necesario.

® Copyright ATH-Heinl GmbH & Co. KG / Todos los derechos reservados / Errores de imprenta y cambios técnicos reservados
Fecha de publicación: 27.07.2026 / Fabricante de productos ATH-Heinl GmbH & Co. KG

3 OPERACIÓN

3.1 Comprobación antes de la primera elevación

- Compruebe la correcta fijación de todas las conexiones (tornillos, tuercas, pernos, etc.).
- Compruebe el correcto ajuste y funcionamiento de todos los finales de carrera.
- Compruebe la estanqueidad de todos los componentes y conexiones hidráulicas y neumáticas y apriételos si es necesario.
- Compruebe que todos los botones funcionan correctamente. Asegúrese de que todos los componentes necesarios para la función están activados (retenes abiertos, válvula de descenso abierta, contactores del motor activados, etc.).
- Observe el sentido de giro del motor y cámbielo si es necesario.
- Suba y baje el elevador 2 ó 3 veces y compruebe la sincronización.

Consejo

Para comprobar si hay desalineación, puede medir la distancia entre la transpaleta y la placa base. Si se detecta desalineación, purgue el circuito hidráulico tal y como se describe en el capítulo "Venting the lifting platform" .

3.2 Elevación bajo carga

- Eleve una carga a una altura de aprox. 500 mm.
- Compruebe que todos los puntos de elevación están en contacto con el vehículo. Si todos están en contacto, el proceso de elevación puede continuar.

Sugerencia

Una vez instalada la unidad, rellene el "Libro de pruebas" formulario adjunto.

Esta información será necesaria en caso de mantenimiento.

® Copyright ATH-Heinl GmbH & Co. KG / Todos los derechos reservados / Errores de imprenta y cambios técnicos reservados
Fecha de publicación: 27.07.2026 / Fabricante de productos ATH-Heinl GmbH & Co. KG

3.3 Instrucciones de uso

Empresa: Actividad:	**Instrucciones de uso** Para trabajar en plataformas elevadoras de vehículos	Fecha: Firma:

Notruf 112

Peligros para las personas y el medio ambiente

- Peligro por posible deslizamiento del vehículo
- Peligro por superficies calientes en el vehículo
- Peligro de aplastamiento debido a las piezas móviles
- Peligro eléctrico debido al equipo eléctrico
- Peligro debido a la falta de mantenimiento del equipo

Medidas de protección y normas de conducta

Elevación del vehículo

- Coloque el vehículo sobre la plataforma elevadora
- Evite una distribución desigual de la carga, no sobrecargue la plataforma, utilice elementos de recogida adecuados con superficie antideslizante o conformable, recoja únicamente en los puntos especificados del vehículo.
- Compruebe el funcionamiento de los dispositivos de seguridad antivuelco o de los dispositivos de seguridad de brazo giratorio en todas las direcciones.
- Elevar sólo si no hay peligro para las personas.

Trabajos en el vehículo levantado

- En función del trabajo, seleccione y utilice equipos de protección individual (por ejemplo, superficies calientes).
- Cuidado con las piezas calientes
- El desmontaje de componentes puede modificar la distribución de la carga: en caso necesario, asegure el vehículo para que no vuelque
- Utilice únicamente soportes de montaje homologados

Descenso del vehículo

- Retire las herramientas y otros objetos de la zona de peligro
- Baje sólo si no hay personas en peligro
- Los deflectores de pies, los bordes de seguridad o el sonido de advertencia tras la parada intermedia evitan lesiones en los pies

La plataforma elevadora sólo puede ser manejada sin supervisión por trabajadores instruidos y competentes a partir de los 18 años.

Comportamiento en caso de averías y en caso de peligro

- Comunicar los defectos de la máquina al instalador o al fabricante
- Desconecte la máquina y asegúrela contra una nueva puesta en marcha no autorizada.
- Los daños sólo pueden ser reparados por personal cualificado
- En caso de incendio, intente extinguir el fuego

Primeros auxilios

- Avisar al socorrista (ver plan de alarma o emergencia)
- Trate las lesiones inmediatamente
- Haga una anotación en el libro de primeros auxilios
- En caso de lesiones graves, haga una llamada de emergencia

Mantenimiento

- Las reparaciones sólo deben ser realizadas por personal autorizado y formado.
- Desconecte o asegure la máquina de la red eléctrica durante los trabajos de preparación, ajuste, mantenimiento y reparación.
- Limpie la plataforma elevadora al final del trabajo y compruebe el nivel del sistema hidráulico.
- Revisión anual de la plataforma elevadora por una persona autorizada e instruida.

® Copyright ATH-Heinl GmbH & Co. KG / Todos los derechos reservados / Errores de imprenta y cambios técnicos reservados
Fecha de publicación: 27.07.2026 / Fabricante de productos ATH-Heinl GmbH & Co. KG

3.4 Notas básicas

- La máquina sólo puede ser manejada de forma autónoma por personas mayores de 18 años, que hayan sido instruidas en el manejo de la máquina y que hayan acreditado su cualificación ante el empresario.
- Deben estar expresamente autorizados por el empresario para manejar la máquina. La orden de utilizar la máquina debe darse por escrito.
- La máquina sólo debe utilizarse para los fines previstos.
- Utilice siempre el material especificado para el montaje y el funcionamiento.
- Antes del montaje o desmontaje, compruebe todos los componentes; no deben mostrar ningún signo de daño.
- En caso necesario, siga las instrucciones especiales del fabricante para el montaje o desmontaje de trabajos específicos del vehículo.
- Una parte importante de la garantía es el cumplimiento del programa de mantenimiento. En particular, la limpieza, la protección contra la corrosión, el control si es necesario la reparación inmediata de los daños.
- Preste siempre atención a los peligros durante el funcionamiento. En cuanto se produzcan peligros, desconecte inmediatamente el sistema de todas las fuentes de energía (electricidad, etc.). A continuación, póngase en contacto con su distribuidor.
- Todas las señales de advertencia deben ser siempre claramente legibles. Si están dañadas, deben sustituirse inmediatamente.

Peligro

Preste atención a los posibles puntos de cizallamiento de la máquina.

Atención

Durante el funcionamiento, el nivel de ruido puede alcanzar los 85 dB (A), por lo que el operador debe tomar las medidas de protección adecuadas.

Peligro

Las piezas móviles de la máquina pueden atrapar la ropa suelta, el pelo largo o las joyas.

3.5 Manejo de la plataforma elevadora

Preparativos

Atención

Lea atentamente todas las instrucciones de seguridad antes de utilizar la grúa.

® Copyright ATH-Heinl GmbH & Co. KG / Todos los derechos reservados / Errores de imprenta y cambios técnicos reservados
Fecha de publicación: 27.07.2026 / Fabricante de productos ATH-Heinl GmbH & Co. KG

1. Baje completamente la plataforma elevadora hasta que se desactiven los bloqueos de los brazos de soporte.
2. Coloque los brazos de elevación paralelos al sentido de la marcha.
3. Conduce el vehículo entre los postes, prestando atención a la "Distribución de la carga" .

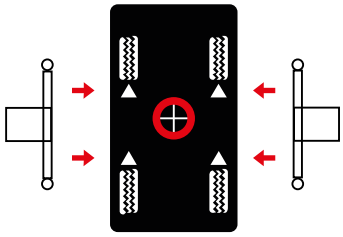

4. Ajuste los brazos de elevación de modo que el vehículo se sitúe con su centro de gravedad en el centro entre los pilares. Ajuste la altura de las placas de apoyo para que alcancen los puntos de elevación especificados por el fabricante; si es necesario, utilice los adaptadores de placas de apoyo necesarios.

Atención

Tenga en cuenta la altura máxima de 250 mm o la altura máxima de un adaptador de placa de apoyo.

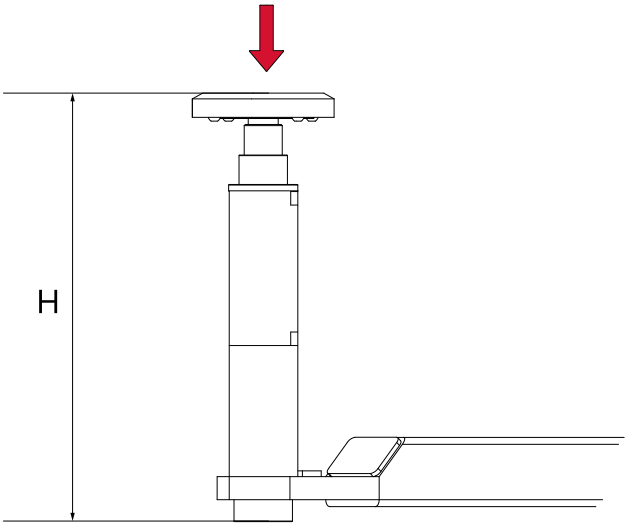

Elevación del vehículo

1. Conecte el interruptor principal del elevador.
2. Eleve el vehículo pulsando el botón “Elevar” hasta que el vehículo se eleve a una altura de 100-150 mm.
3. Compruebe de nuevo que el vehículo está seguro y que todos los pernos de bloqueo están encajados.
4. Asegúrese siempre de que los dispositivos de seguridad están activados antes de intentar trabajar en el vehículo o cerca de él.

® Copyright ATH-Heinl GmbH & Co. KG / Todos los derechos reservados / Errores de imprenta y cambios técnicos reservados
Fecha de publicación: 27.07.2026 / Fabricante de productos ATH-Heinl GmbH & Co. KG

Posición de estacionamiento

1. El pestillo de seguridad se engancha automáticamente a partir de una altura de 500 mm.
2. Pulse el botón “Park” para bajar la grúa a la siguiente muesca. Asegúrese de que la altura sea uniforme.

Descenso del vehículo

1. Antes de bajar el elevador, compruebe que no haya obstáculos debajo del vehículo o de los brazos del elevador.
2. Pulse el botón “Bajar” y baje el vehículo. Si el elevador está en un seguro, pulse el botón “Subir” durante aprox. 2 segundos para desbloquear el seguro. A continuación, puede bajar el elevador.

Bajar el vehículo

1. Baje completamente el elevador.
2. Gire las placas de apoyo hacia abajo y vuelva a girar los brazos de elevación hasta la posición de 90°.
3. Saque el vehículo del elevador.

3.6 Software

Aquí encontrará un resumen de todas las funciones del software de la plataforma elevadora. https://youtu.be/7ybtQky6nRU .

Página de inicio

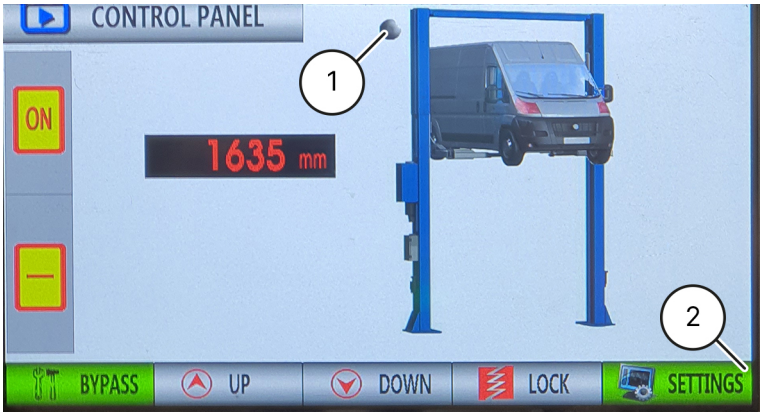

Es posible realizar diversos ajustes en la plataforma elevadora a través de la pantalla.

Si ha instalado el interruptor de límite superior opcional siehe "Conexión del interruptor de límite superior opcional" , puede utilizar el indicador luminoso de la pantalla de inicio ① de la pantalla de inicio para comprobar si la plataforma funciona con normalidad (la luz es gris) o si ha alcanzado su posición más alta (la luz es roja). Si no hay ningún interruptor de límite instalado, esta luz permanece encendida en gris.

Puede acceder a los ajustes desde la página de inicio ②.

® Copyright ATH-Heinl GmbH & Co. KG / Todos los derechos reservados / Errores de imprenta y cambios técnicos reservados
Fecha de publicación: 27.07.2026 / Fabricante de productos ATH-Heinl GmbH & Co. KG

Ajustes

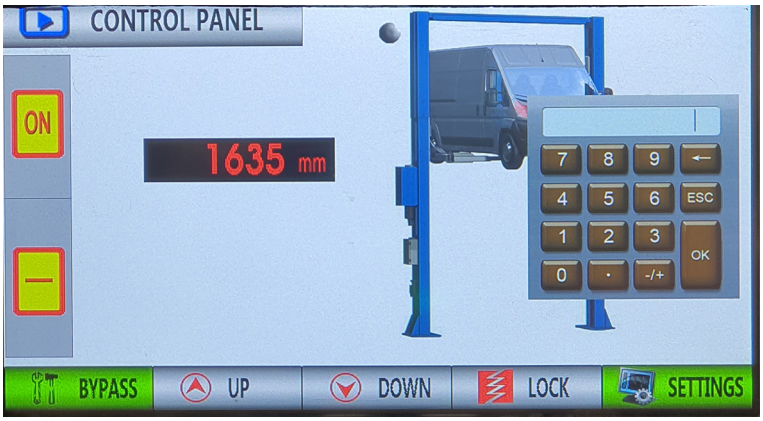

Tras pulsar “Ajustes”, aparece el teclado numérico para introducir la contraseña inicial “77777777”.

Una vez introducida correctamente y confirmada con “OK”, aparece la pantalla de selección.

Aquí puede seleccionar:

- Idioma (1)
- Parámetros (2)
- Autodiagnóstico (3)
- Calibración (4)

® Copyright ATH-Heinl GmbH & Co. KG / Todos los derechos reservados / Errores de imprenta y cambios técnicos reservados
Fecha de publicación: 27.07.2026 / Fabricante de productos ATH-Heinl GmbH & Co. KG

Parámetros de idioma

En esta opción de menú puede ajustar el idioma del sistema de la grúa.

Parámetros

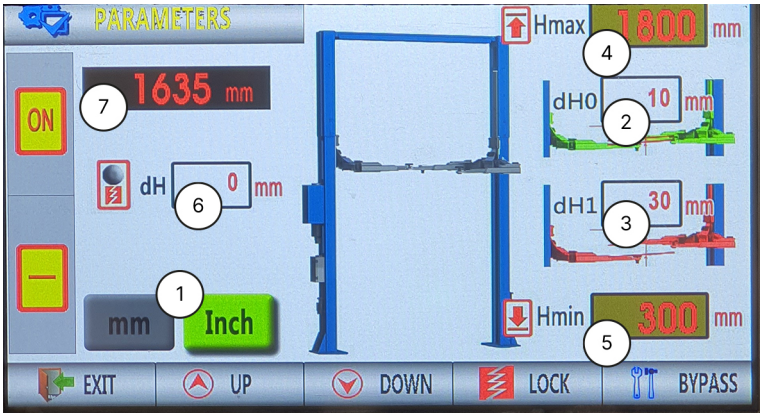

En esta opción de menú puede ajustar los distintos parámetros de la grúa.

1	Cambio de unidades
2	Máx. Diferencia de altura de los brazos de soporte al elevar La diferencia de altura preajustada dH0 es de 30 mm. Si se supera, la electroválvula del brazo de soporte superior se cierra hasta que ambos brazos de soporte vuelven a estar a la misma altura. En cuanto esto ocurre, la electroválvula se abre de nuevo.
3	Máx. Diferencia de altura de los brazos de soporte al bajar La diferencia de altura preajustada dH1 es de 30 mm. Si se supera, la electroválvula del brazo de soporte bajado se cierra hasta que ambos brazos de soporte vuelven a estar a la misma altura. En cuanto esto ocurre, la electroválvula se abre de nuevo.
4	Máx. Altura de elevación Hmax El valor preajustado es de 2000 mm.
5	CE / Altura de seguridad El valor preajustado es de 300 mm.
6	Esta función puede activarse o desactivarse pulsando la luz indicadora redonda. Luz indicadora**gris**: El valor no tiene función Luz indicadora**roja**: Los brazos de soporte se elevan en este valor antes de bajar la grúa.
7	Altura actual de los brazos de soporte

® Copyright ATH-Heinl GmbH & Co. KG / Todos los derechos reservados / Errores de imprenta y cambios técnicos reservados
Fecha de publicación: 27.07.2026 / Fabricante de productos ATH-Heinl GmbH & Co. KG

Autodiagnóstico

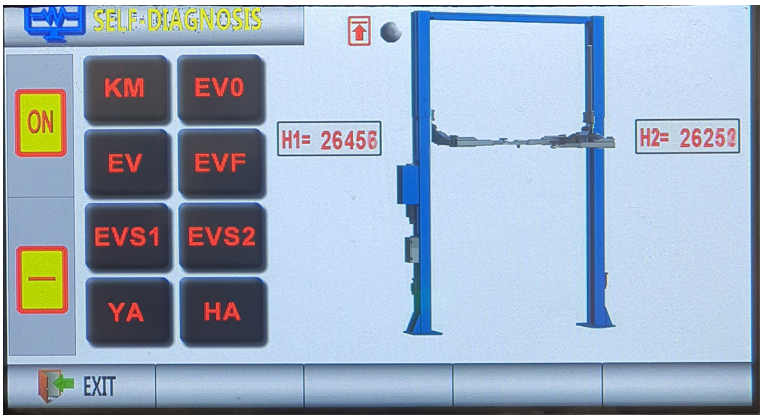

Las siguientes piezas/funciones pueden comprobarse aquí mediante el autodiagnóstico y verificar su funcionamiento.

KM	Contactor del motor
EVO	Válvula de descenso del motor
EV	Electroválvula en el cilindro principal
EVF	Electroválvula en el cilindro esclavo
EVS1	Electroválvula en el motor para el lado principal
EVS2	Electroválvula en el motor para el lado secundario
YA	Solenoide en la columna
HA	Avisador acústico

Calibración

Atención

Estos ajustes deben realizarse sin carga.

De lo contrario, la grúa podría resultar dañada debido a un funcionamiento incorrecto.

Sugerencia

Sólo el fabricante, los distribuidores autorizados o el personal cualificado están autorizados a realizar estos ajustes. Por este motivo, esta área también está protegida con una contraseña especial.

Para cualquier modificación, póngase en contacto con su distribuidor.

® Copyright ATH-Heinl GmbH & Co. KG / Todos los derechos reservados / Errores de imprenta y cambios técnicos reservados
Fecha de publicación: 27.07.2026 / Fabricante de productos ATH-Heinl GmbH & Co. KG

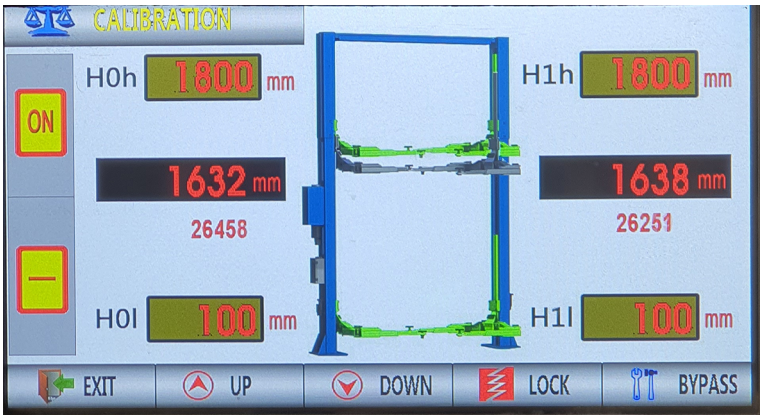

1. Vaya a la pantalla de inicio y seleccione “Ajustes”. Introduzca la contraseña para la calibración.
2. Seleccione “Calibración” y aparecerá la pantalla anterior.
3. Retire cualquier carga de la grúa antes de iniciar la calibración.
4. Seleccione un punto de referencia en la grúa.
5. Baje completamente la grúa y mida la distancia desde el suelo hasta su punto de referencia.
6. Introduzca el valor respectivo de la columna principal o secundaria en H0l o H1l.
7. Suba la grúa hasta la altura máxima de elevación y mida la distancia desde el suelo hasta su punto de referencia.
8. Introduzca el valor respectivo de la columna principal o secundaria en H0h o H1h.
9. Pulse “Salir” para guardar los valores introducidos y finalizar la calibración.

✓ Los valores de altitud mostrados deben corresponder ahora exactamente a los valores que usted midió en el punto de referencia.

® Copyright ATH-Heinl GmbH & Co. KG / Todos los derechos reservados / Errores de imprenta y cambios técnicos reservados
Fecha de publicación: 27.07.2026 / Fabricante de productos ATH-Heinl GmbH & Co. KG

4 MANTENIMIENTO

Para garantizar un funcionamiento seguro de la máquina, el usuario está obligado a realizar un mantenimiento periódico de la misma.

Los trabajos de reparación sólo pueden ser realizados por socios de servicio autorizados o por el cliente previa consulta con el fabricante.

Advertencia

Antes de realizar trabajos de mantenimiento y reparación

- Desconecte la máquina de TODAS las redes de alimentación
- Desconecte el interruptor principal o desenchufe la clavija de red y, si es necesario, libere el aire comprimido del sistema
- Deben tomarse las medidas adecuadas para evitar que se vuelva a poner en marcha

Advertencia

Los trabajos en los elementos eléctricos o en la línea de alimentación sólo deben ser realizados por expertos o electricistas cualificados.

4.1 Consumibles para montaje, mantenimiento y cuidado

Aceite hidráulico

Requisitos mínimos			
ATH PRECIS HLP-D Nº de artículo: 90536 (10 litros)			
Verano	(10° a 45°)	HLP-D 32 ZFR	(p. ej.: ATH PRECIS)
Invierno	(menos de 10°)	HLP-D 22 ZFR	(p. ej.: ATH PRECIS)

Conservante para cuerdas, soldaduras, tornillos, esquinas, bordes y cavidades

Requisito mínimo		
ATH HP spray de cera protectora	400 ml	Nº de artículo: 90534

Lubricante para guías de deslizamiento

Requisitos mínimos	
LAGERMEISTER WHS 2002 Grasa blanca EP de alto rendimiento	Nº de artículo: 90530

® Copyright ATH-Heinl GmbH & Co. KG / Todos los derechos reservados / Errores de imprenta y cambios técnicos reservados
Fecha de publicación: 27.07.2026 / Fabricante de productos ATH-Heinl GmbH & Co. KG

Lubricante para casquillos, cadenas, rodillos y piezas móviles

Requisito mínimo		
ATH HP spray de grasa adhesiva	400 ml	Nº de artículo: 90535
ATH HP WET 40	400 ml	Nº de artículo: 90540
ATH HP aceite universal en spray	400 ml	Nº de artículo: 90539

Anclaje al suelo

Requisitos mínimos		
Varilla de anclaje Würth + Cartucho de mortero de inyección Würth	M16x250 300 ml	Nº de artículo: 090527 Nº de artículo: 090526

Limpieza

Requisito mínimo		
Limpiador de frenos ATH HP	500 ml	Nº de artículo: 90538

Cuidado y protección de metales, superficies pintadas o con recubrimiento de polvo

Requisito mínimo		
Spray de cera protectora ATH HP	400 ml	Nº de artículo: 90534
ATH HP WET 40	400 ml	Nº de artículo: 90540
ATH HP spray de silicona	400 ml	Nº de artículo: 90541
ATH HP Recubrimiento especial	400 ml	Nº de artículo: 90544

Cuidado y protección de metales, superficies pintadas o con recubrimiento de polvo en la zona de rodadura y piezas de plástico

Requisito mínimo		
ATH HP spray de silicona	400 ml	Nº de artículo: 90541
Sellador de plástico Valet Pro Classic Protectant	500 ml	Nº de artículo: 20020034S

Retoque de daños en la pintura

Requisitos mínimos		
ATH HP spray de pintura RAL7016 antracita	400 ml	Nº de artículo: 90542
ATH HP pintura en spray RAL9005 negro brillo	400 ml	Nº de artículo: 90543

® Copyright ATH-Heinl GmbH & Co. KG / Todos los derechos reservados / Errores de imprenta y cambios técnicos reservados
Fecha de publicación: 27.07.2026 / Fabricante de productos ATH-Heinl GmbH & Co. KG

4.2 Normas de seguridad para el aceite

- Respete siempre los requisitos o normativas legales para el tratamiento del aceite usado.
- Elimine siempre el aceite usado a través de una empresa certificada.
- En caso de fuga, el aceite debe recogerse inmediatamente utilizando aglutinantes o bandejas para que no pueda penetrar en el suelo.
- Evite cualquier contacto del aceite con la piel.
- No permita que los vapores del aceite escapen a la atmósfera.
- El aceite es un medio inflamable. Sea consciente de los peligros potenciales.
- Lleve ropa de protección resistente al aceite, como guantes, gafas de seguridad, ropa protectora, etc.

® Copyright ATH-Heinl GmbH & Co. KG / Todos los derechos reservados / Errores de imprenta y cambios técnicos reservados
Fecha de publicación: 27.07.2026 / Fabricante de productos ATH-Heinl GmbH & Co. KG

4.3 Plan de mantenimiento o cuidados

Sugerencia

La máquina debe mantenerse, limpiarse y cuidarse a intervalos regulares, independientemente de lo sucia que esté.

A continuación, la máquina debe tratarse con un producto de cuidado (por ejemplo, aceite o cera en spray). No utilice productos de limpieza nocivos para la piel.

El incumplimiento de los puntos anteriores invalidará la garantía.

Intervalo	Inmediatamente	Semanal	Mensual	1/4 anual	1/2 anual
Inspección de TODAS las piezas relacionadas con la seguridad	X				
Limpieza	X				
Comprobar o restaurar la protección de la superficie	X				
Comprobar la estanqueidad del sistema hidráulico	X				
Comprobar o restablecer la protección superficial o anticorrosión	X				
Comprobar o restaurar daños en pintura y componentes	X				
Comprobación o reparación de daños por óxido	X				
Comprobar o volver a tratar cavidades y zonas sin pintar	X				
Comprobar la estanqueidad del sistema neumático	X				
Comprobar la resistencia de los tornillos	X				
Comprobar, lubricar y ajustar la holgura de los cojinetes	X				
Comprobar piezas de desgaste		X			
Comprobar líquidos (nivel, desgaste, contaminación, calidad)		X			
Comprobar y lubricar las superficies de deslizamiento		X			
Eliminar la suciedad interna			X		
Limpiar y comprobar los componentes eléctricos				X	
Comprobar el funcionamiento y el desgaste del motor y la caja de cambios				X	
Comprobar soldaduras y construcción				X	
Realizar inspección visual (según plan de inspección)					X

® Copyright ATH-Heinl GmbH & Co. KG / Todos los derechos reservados / Errores de imprenta y cambios técnicos reservados
Fecha de publicación: 27.07.2026 / Fabricante de productos ATH-Heinl GmbH & Co. KG

4.4 Localización de averías o errores y solución

Problemas de elevación

Síntomas	Causa	Solución
El elevador no se eleva al pulsar el botón (el motor no funciona)	Daños en el motor	Compruebe el motor y sustitúyalo si es necesario
	Fusibles defectuosos debido, por ejemplo, a fluctuaciones de tensión	Elimine las causas y sustituya los fusibles
	Botón y/o contacto defectuoso	Sustituir el pulsador y/o el contacto
	Interruptor principal y/o contacto defectuosos	Sustituir el interruptor principal y/o el contacto
	Cable de alimentación defectuoso o insuficiente	Sustituir el cable
	Tensión de entrada fluctuante o incorrecta	Comprobar la tensión
	Contactor del motor defectuoso	Sustituir el contactor del motor
	El relé térmico se ha disparado	Comprobar el relé térmico y el motor
	Final de carrera defectuoso o bloqueado	Compruebe el interruptor de fin de carrera, sustitúyalo si es necesario
La plataforma elevadora no se eleva al pulsar el botón (motor en marcha)	Falta aceite hidráulico	Rellenar aceite
	Filtro de aceite obstruido	Limpiar el filtro de aceite
	Pérdida de aceite	Sustituir componentes dañados
	Válvula de descenso abierta	Compruebe y sustituya la válvula de descenso si es necesario
	Sentido de giro incorrecto del motor	Sustituir las fases
	Bomba de engranajes defectuosa	Compruebe la bomba y sustitúyala si es necesario
	Se ha superado la carga admisible	Trabaje dentro de la carga admisible especificada
	Válvula limitadora de presión demasiado baja	Ajustar la válvula limitadora de presión a la carga de trabajo máxima
La plataforma elevadora se eleva con sacudidas	Poco espacio entre las guías	La distancia entre las guías debe ser de 1,5 - 2,5 mm.
	Aire en el sistema hidráulico	Purgar el sistema hidráulico
	Aceite hidráulico sucio	Cambiar el aceite hidráulico
	Las guías no están lubricadas	Lubricar las guías
La plataforma elevadora sigue elevándose después de soltar el botón	Pulsador o contactor defectuoso	Sustituir el pulsador o el contactor defectuoso

® Copyright ATH-Heinl GmbH & Co. KG / Todos los derechos reservados / Errores de imprenta y cambios técnicos reservados
Fecha de publicación: 27.07.2026 / Fabricante de productos ATH-Heinl GmbH & Co. KG

Problemas durante el descenso

Síntomas	Causa	Solución
El elevador no baja	Las muescas de seguridad no reaccionan	Compruebe la conexión del cable Compruebe los electroimanes, sustitúyalos si es necesario Alivie los retenes levantándolos
	Botón y/o contacto defectuoso	Sustituir pulsador y/o contacto
	Relé de control defectuoso	Comprobar el relé de control
	Obstáculo bajo la plataforma	Eliminar obstáculo
	Protección contra rotura de manguera activada	Levantar brevemente la plataforma y volver a pulsar "ABAJO
	Válvula de descenso no activada	Comprobar la conexión eléctrica
	Bobina magnética de la válvula de descenso defectuosa	Sustituir bobina magnética
	Válvula de control defectuosa	Sustituir la válvula de control
Si no se pueden subsanar los fallos, baje el ascensor utilizando la función de bajada de emergencia y póngase en contacto con nuestro equipo de servicio técnico.		
La plataforma baja demasiado despacio o con sacudidas	Válvula de descenso sucia	Limpie la válvula de descenso
El elevador baja solo	Conexiones hidráulicas con fugas	Apriete las conexiones, selle si es necesario
	Tuberías hidráulicas con fugas	Sustituya los conductos hidráulicos
	Cilindro hidráulico con fugas	Sustituir las juntas y limpiar el sistema hidráulico
	Válvula de descenso sucia o defectuosa	Limpiar o sustituir la válvula de descenso
	Válvula de retención defectuosa	Limpiar o sustituir

Otros problemas

Síntomas	Causa	Solución
El elevador no sube y baja de forma sincronizada	Aire en el circuito hidráulico	Purgar el circuito hidráulico
	Tensión insuficiente de los cables síncronos	Ajustar la tensión o la sincronización
El producto presenta daños (graves) por óxido	Daños o protección anticorrosión insuficiente Mantenimiento si es necesario	Eliminar el óxido, limpiar y restaurar la superficie

® Copyright ATH-Heinl GmbH & Co. KG / Todos los derechos reservados / Errores de imprenta y cambios técnicos reservados
Fecha de publicación: 27.07.2026 / Fabricante de productos ATH-Heinl GmbH & Co. KG

Síntomas	Causa	Solución
Sonoridad inusual del motor	Filtro de aceite contaminado	Limpiar el filtro de aceite
	Aire en el circuito hidráulico	Purgar el sistema hidráulico
	Aceite hidráulico sucio	Sustituir el aceite hidráulico
	Tensión de entrada incorrecta / falta de fase	Comprobar la conexión / comprobar la tensión de salida del contactor del motor
Se ha disparado el disyuntor (fusible)	Comprobar los contactos del contactor	Sustituya el contactor
	Comprobar la capacidad de los disyuntores	Sustituya los fusibles
	Compruebe si el cable está dañado	Sustituya el cable
ASEGÚRESE SIEMPRE DE UTILIZAR PIEZAS Y ACCESORIOS ORIGINALES.		

4.5 Instrucciones de mantenimiento y servicio

Sugerencia

Todos los trabajos de mantenimiento y reparación deben realizarse al menos "Plan de mantenimiento o cuidados" realizarse

Comprobación del nivel de aceite

1. Bajar completamente la plataforma elevadora
2. Retire el tapón de llenado
3. Compruebe el nivel de aceite en el tapón de llenado

Cambio de aceite

1. Baje completamente la plataforma elevadora
2. Retire el tapón de llenado de aceite
3. Retire con cuidado el tapón de vaciado de aceite y deje que el aceite se vacíe en un recipiente adecuado

Sugerencia

Limpie el depósito y el filtro de aceite para evitar la contaminación prematura del aceite hidráulico.

4. Una vez vaciado completamente el aceite, cierre el depósito con el tapón de vaciado de aceite
5. Rellene el depósito con aceite nuevo

® Copyright ATH-Heinl GmbH & Co. KG / Todos los derechos reservados / Errores de imprenta y cambios técnicos reservados
Fecha de publicación: 27.07.2026 / Fabricante de productos ATH-Heinl GmbH & Co. KG

6. Suba y baje el elevador y compruebe que la altura máxima de elevación sigue siendo correcta
7. Rellene cuidadosamente el aceite si es necesario

Sugerencia

El aceite usado debe eliminarse cumpliendo todas las normativas legales.

4.6 Eliminación

Desconecte el aire y la alimentación eléctrica.
Retire todos los materiales no metálicos y almacénelos de acuerdo con la normativa local.
Retire el aceite de la máquina y almacénelo de acuerdo con la normativa local.
Recicle todos los materiales metálicos.

Peligro

La máquina contiene algunas sustancias peligrosas.

Éstas pueden contaminar el medio ambiente y causar daños al cuerpo humano.

Tenga cuidado al manipularlas y, en caso necesario, utilice ropa protectora.

® Copyright ATH-Heinl GmbH & Co. KG / Todos los derechos reservados / Errores de imprenta y cambios técnicos reservados
Fecha de publicación: 27.07.2026 / Fabricante de productos ATH-Heinl GmbH & Co. KG

5 DECLARACIÓN DE CONFORMIDAD CE-UE

de conformidad con la Directiva sobre máquinas 2006/42/CE, anexo II 1A, Directiva CEM 2014/30/UE, anexo IV

Número de serie	
Razón social y dirección completa del fabricante	**ATH-Heinl GmbH & Co. KG** Gewerbepark 9 DE - 92278 Illschwang
Nombre y dirección del representante autorizado de la documentación	**ATH-Heinl GmbH & Co. KG** Gewerbepark 9 DE - 92278 Illschwang

Por la presente declaramos que la máquina descrita a continuación, en la versión comercializada por nosotros, cumple los requisitos esenciales de salud y seguridad pertinentes de la Directiva CE 2006/42/CE y la legislación de armonización enumerada a continuación.

Descripción de la máquina	**Plataforma elevadora para vehículos**
Designación de tipo	ATH Matrix Lift 2.65 ATH Matrix Lift 2.75XL
El objeto de la declaración descrita anteriormente cumple la siguiente legislación de armonización de la Unión pertinente	Directiva 2006/42/CE, expediente UE L157/24 de 09.06.2006
Se cumplen las siguientes normas y reglamentos armonizados	DIN EN ISO 12100:2010 (Seguridad de las máquinas) DIN EN 1493:2022 (Directiva sobre máquinas) DIN EN 60204-1: 2018 (Seguridad de las máquinas)
Instituto de ensayo	**CTI-CEM International Ltd** Unit 200 Greenogue Business Park Grants Lane, Rathcoole, Co. Dublin. Ireland
Número de referencia de los datos técnicos	F-44-20-0509-19-01-A-V1
Número del certificado	C-44-20-0509-19-01-A1-V1

ATH-Heinl GmbH & Co. KG
Gewerbepark 9
DE - 92278 Illschwang

Enero de 2024

Hans Heinl
(Director Gerente)

® Copyright ATH-Heinl GmbH & Co. KG / Todos los derechos reservados / Errores de imprenta y cambios técnicos reservados
Fecha de publicación: 27.07.2026 / Fabricante de productos ATH-Heinl GmbH & Co. KG

LAS MODIFICACIONES Y/O ALTERACIONES DE LA MÁQUINA INVALIDAN LA PRUEBA CE Y EXCLUYEN LA RESPONSABILIDAD.

® Copyright ATH-Heinl GmbH & Co. KG / Todos los derechos reservados / Errores de imprenta y cambios técnicos reservados
Fecha de publicación: 27.07.2026 / Fabricante de productos ATH-Heinl GmbH & Co. KG

6 APÉNDICE

6.1 Esquema del circuito eléctrico

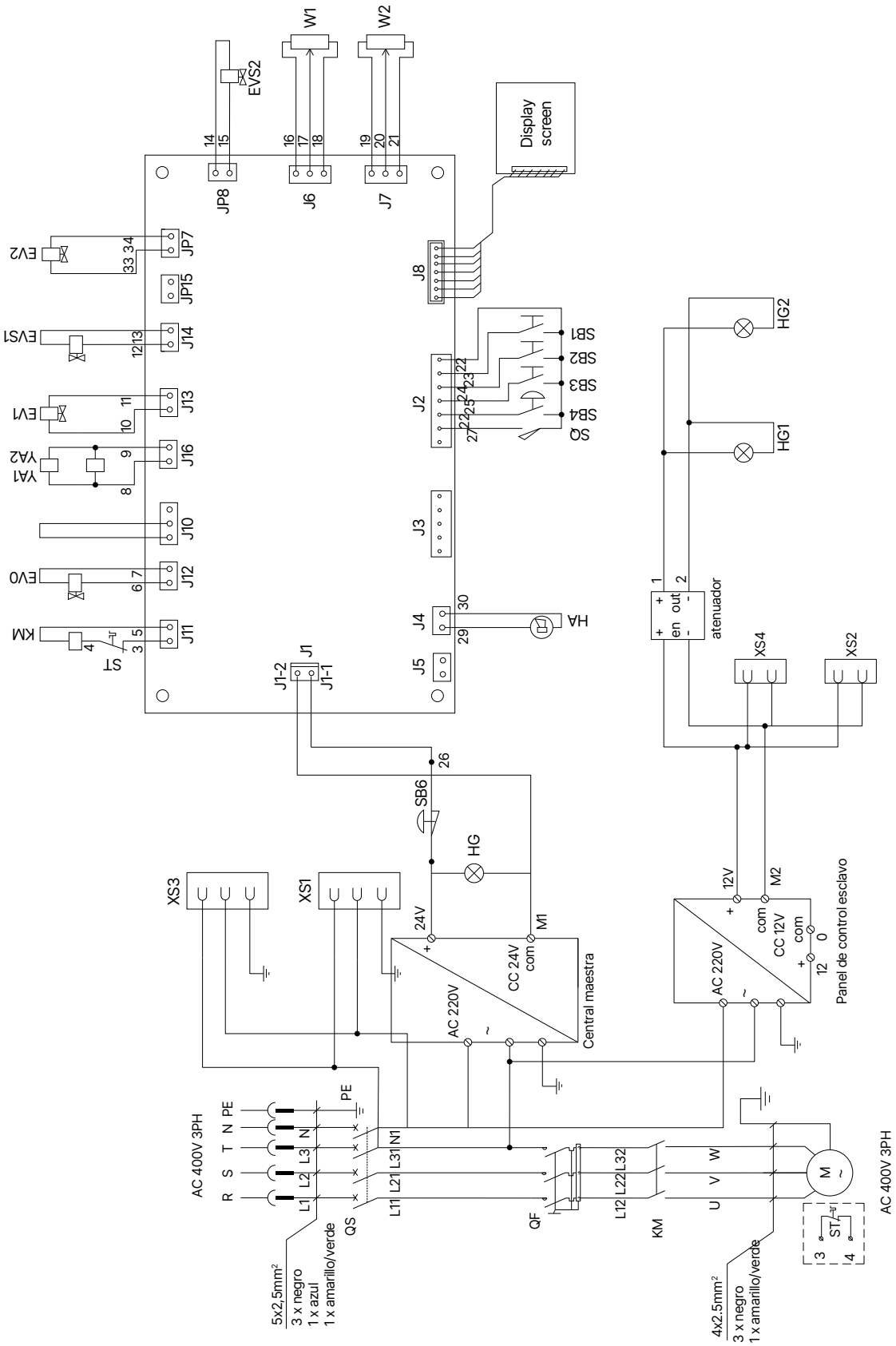

® Copyright ATH-Heinl GmbH & Co. KG / Todos los derechos reservados / Errores de imprenta y cambios técnicos reservados
Fecha de publicación: 27.07.2026 / Fabricante de productos ATH-Heinl GmbH & Co. KG

QS	Interruptor principal
M	Motor 3.5KW 3PH
HA	Avisador acústico
HG1	Iluminación del montante principal
SB1/ SB4	Botón de elevación
SB3	Botón de estacionamiento
YA1	Válvula de control 1
W1	Sensor de desplazamiento 1
EV0	Válvula de descenso
EV2	Válvula de control columna secundaria - cilindro hidráulico
EVS2	Columna esclava de la válvula de control - unidad hidráulica
XS4	Toma 12V 2

QF	Interruptor automático
KM	Contactor de motor AC (24V)
HG	Lámpara de señalización
HG2	Alumbrado de la columna de seguimiento
SB2/ SB5	Botón de bajada
SB6	Botón de parada de emergencia
YA2	Válvula de control 2
W2	Sensor de desplazamiento 2
EV1	Válvula de control columna principal - cilindro hidráulico
EVS1	Válvula de control columna principal - unidad hidráulica
XS2	Toma 12V 1
ST	Contactor térmico

® Copyright ATH-Heinl GmbH & Co. KG / Todos los derechos reservados / Errores de imprenta y cambios técnicos reservados
Fecha de publicación: 27.07.2026 / Fabricante de productos ATH-Heinl GmbH & Co. KG

6.2 Esquema del circuito hidráulico

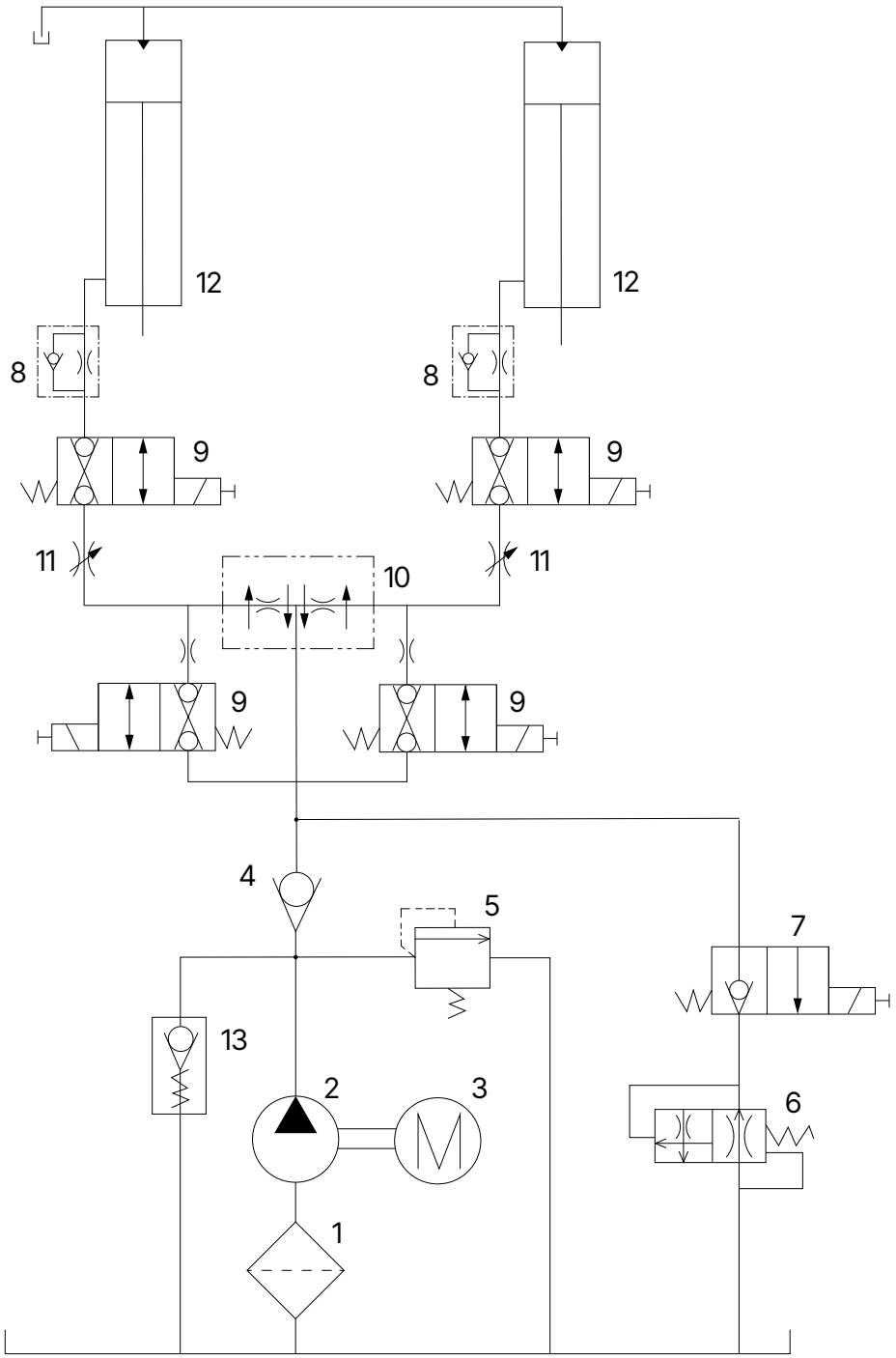

1	Filtro de aceite	**2**	Bomba de engranajes
3	Motor	**4**	Válvula antirretorno
5	Válvula limitadora de presión	**6**	Válvula de reducción de velocidad
7	Válvula de descenso	**8**	Regulador de velocidad de descenso
9	Válvula de control	**10**	Distribuidor hidráulico
11	Válvula de ajuste	**12**	Cilindro hidráulico
13	Válvula de arranque		

® Copyright ATH-Heinl GmbH & Co. KG / Todos los derechos reservados / Errores de imprenta y cambios técnicos reservados
Fecha de publicación: 27.07.2026 / Fabricante de productos ATH-Heinl GmbH & Co. KG

Accesorios
ATH Matrix Lift 2.65
ATH Matrix Lift 2.75XL

N.º de referencia: 622229	Kit de iluminación LED	
N.º de referencia: HDA7210''	Juego de recorte para techo con sensor de luz	
N.º de referencia: ATE2019-S	Extensión de la placa de soporte de 80 mm 4 unidades	
N.º de artículo: ATE2018-S	Extensión de la placa de soporte de 155 mm 4 unidades	
N.º de pieza: HTA2348 (Solo se puede utilizar en combinación con ATE2019-S)	Kit de montaje para furgoneta 1 (Para Renault Master, Opel Movano y Nissan Interstar a partir del año 2010) 4 unidades	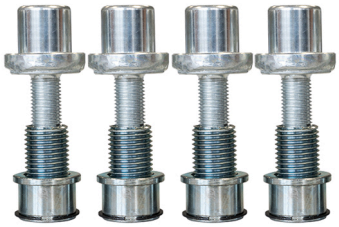
N.º de referencia: HTA2349 (Solo se puede utilizar en combinación con el ATE2019-S)	Kit de montaje para furgoneta 2 (Para Citroën Jumper, Peugeot Boxer y Fiat Ducato) 4 unidades	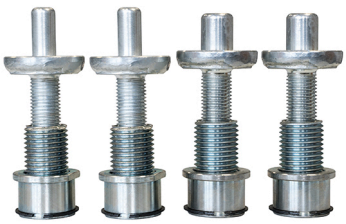

® Copyright ATH-Heinl GmbH & Co. KG / Todos los derechos reservados / Errores de imprenta y cambios técnicos reservados
Fecha de publicación: 27.07.2026 / Fabricante de productos ATH-Heinl GmbH & Co. KG

N.º de referencia: HTA2351 (Solo se puede utilizar en combinación con el ATE2018-S)	Kit de montaje para furgoneta 3 (Para Mercedes Sprinter y VW Crafter a partir del año 2006) 4 unidades	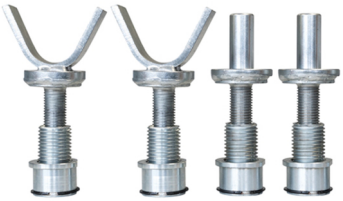
N.º de referencia: HTA2352	Kit de montaje para furgoneta 4 (Para furgonetas con puntos de fijación en el chasis del vehículo) 4 unidades	
N.º de referencia: HHS2010-3	Soporte para extensiones del sistema enchufable 1 pieza	
N.º de referencia: ATE2021	Juego de extensiones para placa de soporte	
N.º de referencia: HGB8168	Horquillas para ruedas, 3,0 t 4 unidades	

® Copyright ATH-Heinl GmbH & Co. KG / Todos los derechos reservados / Errores de imprenta y cambios técnicos reservados
Fecha de publicación: 27.07.2026 / Fabricante de productos ATH-Heinl GmbH & Co. KG

N.º de referencia:
631017.10

Rampa de acceso larga
4 unidades

N.º de referencia:
631018.10

Rampa corta
4 unidades

® Copyright ATH-Heinl GmbH & Co. KG / Todos los derechos reservados / Errores de imprenta y cambios técnicos reservados
Fecha de publicación: 27.07.2026 / Fabricante de productos ATH-Heinl GmbH & Co. KG

8 TARJETA DE GARANTÍA

Dirección del distribuidor:	Dirección del cliente:
Empresa (número de cliente, si procede):	Empresa (número de cliente, si procede):
Persona de contacto:	Persona de contacto:
Calle:	Calle:
Código postal y ciudad	Código postal y ciudad:
Tel. y fax:	Tel. y fax:
Email:	Email:
Fabricante y modelo	Año de fabricación:
Número de serie:	Número de referencia:

Descripción del mensaje:

Descripción de las piezas de recambio necesarias:

Pieza de recambio:	Número de pieza:	Cantidad:

Notas importantes:
Los daños causados por un manejo inadecuado, un mantenimiento descuidado o daños mecánicos no están cubiertos por la garantía. Para los sistemas que no hayan sido instalados por un montador autorizado de ATH-Heinl, la garantía se limita al suministro de las piezas de recambio necesarias.

Daños de transporte:

☐ Defecto evidente (Daños de transporte visibles, anotar en el albarán del transportista, enviar copia del albarán y fotos inmediatamente a ATH-Heinl)

☐ Defecto oculto (Los daños de transporte sólo se detectan al desembalar la mercancía, enviar informe de daños con fotos a ATH-Heinl en un plazo de 24 horas)

Lugar y fecha Firma y sello

® Copyright ATH-Heinl GmbH & Co. KG / Todos los derechos reservados / Errores de imprenta y cambios técnicos reservados
Fecha de publicación: 27.07.2026 / Fabricante de productos ATH-Heinl GmbH & Co. KG

8.1 Alcance de la garantía del producto

Cinco años

- Sobre la estructura del aparato

Un año (en circunstancias normales/uso dentro del ámbito de la garantía)

- Unidades de alimentación
- Cilindros hidráulicos
- Todos los demás componentes de desgaste, como placas giratorias, placas de goma, cables, cadenas, válvulas, interruptores, etc.

Exclusión de garantía de

- Defectos causados por el desgaste normal, uso indebido, daños de transporte, instalación incorrecta, tensión o falta del mantenimiento requerido.
- Daños resultantes de negligencia o incumplimiento de las instrucciones especificadas en este manual y/u otras instrucciones adjuntas.
- Componentes dañados durante el transporte.
- Componentes que no se han enumerado explícitamente pero que se manipulan como piezas de desgaste general.
- Daños causados, por ejemplo, por la lluvia, humedad excesiva, ambientes corrosivos u otros contaminantes.
- Manchas que no afecten al funcionamiento.

LA GARANTÍA NO SE APLICA SI NO SE HA ENVIADO LA TARJETA DE GARANTÍA A ATH-HEINL.

Se advierte que los daños y fallos de funcionamiento causados por el incumplimiento de los trabajos de mantenimiento y ajuste (según instrucciones de uso y/o instrucciones), conexiones eléctricas defectuosas (campo giratorio, tensión nominal, protección por fusible) o uso inadecuado (sobrecarga, instalación al aire libre, modificaciones técnicas) ¡excluyen el derecho de garantía!

® Copyright ATH-Heinl GmbH & Co. KG / Todos los derechos reservados / Errores de imprenta y cambios técnicos reservados
Fecha de publicación: 27.07.2026 / Fabricante de productos ATH-Heinl GmbH & Co. KG

9 LIBRO DE PRUEBAS

Sugerencia

Este registro de pruebas (incluido el protocolo) es una parte importante del manual de instrucciones y del producto.

¡¡¡!!! ¡¡¡CONSÉRVELO EN UN LUGAR SEGURO!!!

Inspección

El producto debe ser inspeccionado por una empresa o institución adecuada y autorizada tras la finalización de la instalación, la entrega, la instrucción si es necesario, y posteriormente a intervalos regulares de acuerdo con la normativa y las disposiciones legales aplicables en el país de operación.

En caso de modificaciones o ampliaciones del tipo de producto, deberá llevarse y aceptarse un cuaderno de pruebas adicional.

Alcance de la inspección

Además del correcto funcionamiento, la limpieza y las especificaciones de mantenimiento, deben comprobarse especialmente los componentes relevantes para la seguridad de todo el sistema.

Datos técnicos

consulte el "Datos técnicos".

Placa de características

Anote todos los datos siguientes

Fabricante y tipo de materiales de montaje utilizados

ATH-Heinl

Typ Type		Serien # Serial #	
Spannung Voltage		Baujahr Year of built	
Leistung Power		Tragkraft Capacity	

CE

Made by ATH-Heinl GmbH & Co.KG
Gewerbepark 9 | 92278 Illschwang
GERMANY | Assembly in China

® Copyright ATH-Heinl GmbH & Co. KG / Todos los derechos reservados / Errores de imprenta y cambios técnicos reservados
Fecha de publicación: 27.07.2026 / Fabricante de productos ATH-Heinl GmbH & Co. KG

9.1 Protocolo de instalación y traspaso

Lugar de instalación:	**Dispositivo/instalación:**
Empresa	Fabricante
Calle	Tipo/Modelo:
Ciudad:	Número de serie:
País:	Año de fabricación:

El producto arriba indicado ha sido montado, se ha comprobado su funcionamiento y seguridad, y se ha puesto en funcionamiento. La instalación ha sido realizada por:

☐ El operador ☐ El experto

El operador confirma la correcta instalación del tipo de producto, haber leído y comprendido toda la información de este manual de instrucciones y protocolo y observarlos en consecuencia, así como mantener estos documentos accesibles para los operadores instruidos en cualquier momento.

El operador confirma que después de la instalación y puesta en marcha por una persona capacitada del fabricante o un distribuidor autorizado (experto), ha sido instruido en la función, manejo, especificaciones relevantes para la seguridad, mantenimiento y cuidado de la máquina, ha recibido los documentos, información y especificaciones de la máquina y que el producto funciona correctamente.

NOTA IMPORTANTE:
SI NO SE CUMPLEN LOS PUNTOS ANTERIORES, ¡EL DERECHO DE GARANTÍA CADUCARÁ!

La garantía sólo es válida en caso de cumplimiento y prueba de una correcta instalación, entrega, si es necesario instrucción de la máquina, así como el mantenimiento anual por un experto autorizado por el fabricante. El intervalo entre 2 intervalos de mantenimiento no debe superar los 12 meses. En caso de uso no estándar o de uso en varios turnos o estacional, deberá acordarse una inspección y mantenimiento ½ anual.

Las reclamaciones de garantía sólo se aceptarán si se han cumplido todos los puntos del protocolo y del manual de instrucciones, si la reclamación se realiza inmediatamente después de su descubrimiento y si este **protocolo** se envía **al fabricante junto con el protocolo de mantenimiento y, si procede, de servicio**.

Además, debe respetarse la información específica sobre la garantía (alcance, reclamaciones y especificaciones) descrita en el manual de instrucciones.

Quedan excluidos de la garantía los daños y reclamaciones derivados de un manejo inadecuado, de la falta de mantenimiento y cuidado, del uso de materiales de montaje, funcionamiento, mantenimiento y cuidado inadecuados o no especificados, de daños mecánicos, de la manipulación del equipo sin consultar o por expertos no autorizados. Para los sistemas que no han sido instalados por un experto autorizado, la garantía se limita por acuerdo del fabricante a un máximo del suministro de las piezas de repuesto necesarias.

Nombre y sello de la empresa del experto si es necesario número y nombre VKH	Fecha y firma del experto
Nombre y sello de la empresa explotadora	Fecha y firma del operador

® Copyright ATH-Heinl GmbH & Co. KG / Todos los derechos reservados / Errores de imprenta y cambios técnicos reservados
Fecha de publicación: 27.07.2026 / Fabricante de productos ATH-Heinl GmbH & Co. KG

9.2 Plan de pruebas

Pruebas	1	2	3	4	5	6
Fecha						
Placa de características						
Instrucciones breves de uso						
Instrucciones de uso						
Etiqueta de seguridad						
Marcado para el funcionamiento						
Otras marcas						
Construcción (deformación, grietas)						
Tapones de fijación y estabilidad (*1)						
Estado del suelo de hormigón (grietas)						
Estado / condición general						
Estado / limpieza						
Estado / cuidado y estanqueidad (*2)						
Estado / Fluidos						
Estado / lubricación (*3)						
Estado / agregado (*4)						
Estado / Accionamiento						
Estado / Motor						
Estado / Caja de cambios						
Estado / cilindro (*5)						
Estado / Válvula						
Estado / Mando eléctrico						
Estado / Interruptores eléctricos						
Estado / Interruptores eléctricos						
Condición / Líneas eléctricas						
Estado / conductos hidráulicos (*6)						
Estado / racor hidráulico (*7)						
Estado / conductos neumáticos (*6)						
Estado / racor neumático (*7)						
Estado / estanqueidad (*7)						
Estado / tornillos y cojinetes (*8)						
Estado / Piezas de desgaste						
Estado / Cubiertas						
Estado / Funciones bajo carga						

® Copyright ATH-Heinl GmbH & Co. KG / Todos los derechos reservados / Errores de imprenta y cambios técnicos reservados
Fecha de publicación: 27.07.2026 / Fabricante de productos ATH-Heinl GmbH & Co. KG

Pruebas	**1**	**2**	**3**	**4**	**5**	**6**
Fecha						
Estado / componentes relevantes para la seguridad (*9)						
Estado / dispositivo de seguridad eléctrico (*9)						
Estado / dispositivo de seguridad hidráulico (*9)						
Estado / Dispositivo de seguridad neumático (*9)						
Estado / Dispositivo de seguridad mecánico (*9)						
Estado / Funciones bajo carga						
Etiqueta de inspección emitida						

*1 Compruebe el par de acuerdo con las especificaciones del fabricante
*2 Repare o sustituya la junta si no está presente
*3 Comprobar todas las guías, ejes y piezas móviles, sellar y reengrasar con los lubricantes especificados
*4 Comprobar si hay fugas
*5 Realice una comprobación visual y de fugas
*6 Inspección visual, sumergir si es necesario
*7 Comprobar todas las conexiones y apretarlas si es necesario
*8 Lubricar con los lubricantes especificados
*9 Realice una prueba de funcionamiento

® Copyright ATH-Heinl GmbH & Co. KG / Todos los derechos reservados / Errores de imprenta y cambios técnicos reservados
Fecha de publicación: 27.07.2026 / Fabricante de productos ATH-Heinl GmbH & Co. KG

9.3 Informe de inspección

Inspección visual (experto autorizado)

Puesta en servicio inicial

El dispositivo se sometió a una prueba de disponibilidad operativa. No se detectaron los siguientes* defectos:

Alcance de la inspección: Inspección funcional y visual conforme a las especificaciones
Inspección parcial pendiente:

No hay *) objeciones a la puesta en servicio, no es necesario *) repetir las pruebas.

(lugar, fecha) **Confirmación de aceptación:**	(Firma del experto) (Nombre del experto) (Cargo) (Dirección) (Empleado por)
Operador (Sello de la empresa, fecha, firma) Defectos observados **) Defectos corregidos **)	

*) Táchese lo que no proceda

**) Confirmación del operador o de un representante autorizado con fecha y firma

® Copyright ATH-Heinl GmbH & Co. KG / Todos los derechos reservados / Errores de imprenta y cambios técnicos reservados
Fecha de publicación: 27.07.2026 / Fabricante de productos ATH-Heinl GmbH & Co. KG

Inspección visual (experto autorizado)

Informe de inspección

En una inspección/reinspección periódica/extraordinaria*.

El aparato ha sido sometido a una inspección de disponibilidad operativa. No se han encontrado los siguientes* defectos:

Alcance de la inspección: Inspección funcional y visual conforme a las especificaciones
Inspección parcial pendiente:

No hay *) objeciones a la puesta en servicio, no es *) necesario realizar pruebas posteriores.

(lugar, fecha) **Confirmación de aceptación:**	(Firma del experto) (Nombre del experto) (Cargo) (Dirección) (Empleado por)
Operador (Sello de la empresa, fecha, firma) Defectos observados **) Defectos corregidos **)	

*) Táchese lo que no proceda

**) Confirmación del operador o de un representante autorizado con fecha y firma

® Copyright ATH-Heinl GmbH & Co. KG / Todos los derechos reservados / Errores de imprenta y cambios técnicos reservados
Fecha de publicación: 27.07.2026 / Fabricante de productos ATH-Heinl GmbH & Co. KG

Inspección visual (experto autorizado)

Informe de inspección

En una inspección/reinspección periódica/extraordinaria*.

El aparato ha sido sometido a una inspección de disponibilidad operativa. No se han encontrado los siguientes* defectos:

Alcance de la inspección: Inspección funcional y visual conforme a las especificaciones
Inspección parcial pendiente:

No hay *) objeciones a la puesta en servicio, no es *) necesario realizar pruebas posteriores.

(lugar, fecha) **Confirmación de aceptación:**	(Firma del experto) (Nombre del experto) (Cargo) (Dirección) (Empleado por)
Operador (Sello de la empresa, fecha, firma) Defectos observados **) Defectos corregidos **)	

*) Táchese lo que no proceda

**) Confirmación del operador o de un representante autorizado con fecha y firma

® Copyright ATH-Heinl GmbH & Co. KG / Todos los derechos reservados / Errores de imprenta y cambios técnicos reservados
Fecha de publicación: 27.07.2026 / Fabricante de productos ATH-Heinl GmbH & Co. KG

Inspección visual (experto autorizado)

Informe de inspección

En una inspección/reinspección periódica/extraordinaria*.

El aparato ha sido sometido a una inspección de disponibilidad operativa. No se han encontrado los siguientes* defectos:

Alcance de la inspección: Inspección funcional y visual conforme a las especificaciones
Inspección parcial pendiente:

No hay *) objeciones a la puesta en servicio, no es *) necesario realizar pruebas posteriores.

(lugar, fecha) **Confirmación de aceptación:**	(Firma del experto) (Nombre del experto) (Cargo) (Dirección) (Empleado por)
Operador (Sello de la empresa, fecha, firma) Defectos observados **) Defectos corregidos **)	

*) Táchese lo que no proceda

**) Confirmación del operador o de un representante autorizado con fecha y firma

® Copyright ATH-Heinl GmbH & Co. KG / Todos los derechos reservados / Errores de imprenta y cambios técnicos reservados
Fecha de publicación: 27.07.2026 / Fabricante de productos ATH-Heinl GmbH & Co. KG

Inspección visual (experto autorizado)

Informe de inspección

En una inspección/reinspección periódica/extraordinaria*.

El aparato ha sido sometido a una inspección de disponibilidad operativa. No se han encontrado los siguientes* defectos:

Alcance de la inspección: Inspección funcional y visual conforme a las especificaciones
Inspección parcial pendiente:

No hay *) objeciones a la puesta en servicio, no es *) necesario realizar pruebas posteriores.

(lugar, fecha) **Confirmación de aceptación:**	(Firma del experto) (Nombre del experto) (Cargo) (Dirección) (Empleado por)
Operador (Sello de la empresa, fecha, firma) Defectos observados **) Defectos corregidos **)	

*) Táchese lo que no proceda

**) Confirmación del operador o de un representante autorizado con fecha y firma

® Copyright ATH-Heinl GmbH & Co. KG / Todos los derechos reservados / Errores de imprenta y cambios técnicos reservados
Fecha de publicación: 27.07.2026 / Fabricante de productos ATH-Heinl GmbH & Co. KG

Inspección visual (experto autorizado)

Informe de inspección

En una inspección/reinspección periódica/extraordinaria*.

El aparato ha sido sometido a una inspección de disponibilidad operativa. No se han encontrado los siguientes* defectos:

Alcance de la inspección: Inspección funcional y visual conforme a las especificaciones
Inspección parcial pendiente:

No hay *) objeciones a la puesta en servicio, no es *) necesario realizar pruebas posteriores.

(lugar, fecha)	(Firma del experto)
Confirmación de aceptación:	(Nombre del experto)
	(Cargo)
	(Dirección)
	(Empleado por)
Operador (Sello de la empresa, fecha, firma)	
Defectos observados **)	
Defectos corregidos **)	

*) Táchese lo que no proceda

**) Confirmación del operador o de un representante autorizado con fecha y firma

® Copyright ATH-Heinl GmbH & Co. KG / Todos los derechos reservados / Errores de imprenta y cambios técnicos reservados
Fecha de publicación: 27.07.2026 / Fabricante de productos ATH-Heinl GmbH & Co. KG

10 NOTAS

® Copyright ATH-Heinl GmbH & Co. KG / Todos los derechos reservados / Errores de imprenta y cambios técnicos reservados
Fecha de publicación: 27.07.2026 / Fabricante de productos ATH-Heinl GmbH & Co. KG

ATH-Heinl

Oryginalna instrukcja obsługi

Podnośnik dwukolumnowy

ATH Matrix Lift 2.65
ATH Matrix Lift 2.75XL

Numer seryjny: G273340503729

ATH-Heinl GmbH & Co. KG | Gewerbepark 9
D-92278 Illschwang | Germany | www.ath-heinl.pl

Data wydania: 27.07.2026 | Wyjątek stanowią błędy i pominięcia. Sprzedaż tylko przez partnerów handlowych ATH

TREŚĆ

1 Wstęp ... 360

1.1 Informacje ogólne ... 360

1.2 Opis ... 362

1.3 Panel sterowania ... 365

1.4 Wskazówki bezpieczeństwa ... 367

1.5 Dane techniczne ... 369

1.6 Rozkład obciążenia ... 371

1.7 Rysunek z wymiarami ... 374

2 Instalacja ... 378

2.1 Warunki transportu i przechowywania ... 378

2.2 Rozpakowanie urządzenia ... 379

2.3 Zakres dostawy ... 379

2.4 Lokalizacja ... 380

2.5 Mocowanie ... 381

2.6 Podłączenie elektryczne ... 382

2.7 Przyłącze pneumatyczne ... 382

2.8 Przyłącza hydrauliczne ... 382

2.9 Montaż ... 383

2.9.1 Montaż urządzenia ATH Matrix Lift 2.65 ... 384

2.9.2 Montaż urządzenia ATH Matrix Lift 2.75XL ... 388

2.9.3 Plan Fundamentu ... 394

2.9.4 Instrukcje dotyczące wiercenia otworów ... 397

2.9.5 Mocowanie za pomocą kotwy bezpieczeństwa ... 398

2.9.6 Montaż i regulacja zaczepów bezpieczeństwa ... 399

2.9.7 Montaż przewodów hydraulicznych ... 399

2.9.8 Instalacja połączeń elektrycznych ... 402

2.9.9 Venting the lifting platform ... 405

2.9.10 Montaż ramion podporowych ... 405

2.10 Przed oddaniem do użytku ... 407

3 Praca ... 408

3.1 Sprawdź przed pierwszym podniesieniem ... 408

3.2 Podnoszenie pod obciążeniem ... 408

3.3 Instrukcja obsługi ... 409

3.4 Podstawowe informacje ... 410

® Copyright ATH-Heinl GmbH & Co. KG / Wszelkie prawa zastrzeżone / Błędy w druku i zmiany techniczne zastrzeżone
Data wydania: 27.07.2026 / Producent produktu ATH-Heinl GmbH & Co. KG

3.5 Obsługa Podnośnika ... 410
3.6 Oprogramowanie ... 412
4 Konserwacja ... 417
4.1 Materiały eksploatacyjne do montażu, konserwacji i pielęgnacji ... 417
4.2 Przepisy bezpieczeństwa dotyczące oleju ... 419
4.3 Plan konserwacji lub pielęgnacji ... 420
4.4 Rozwiązywanie problemów lub wyświetlanie błędów i ich usuwanie ... 421
4.5 Instrukcja konserwacji i serwisu ... 423
4.6 Utylizacja ... 424
5 Deklaracja zgodności WE-UE ... 425
6 Załącznik ... 426
6.1 Schemat obwodu elektrycznego ... 426
6.2 Schemat układu hydraulicznego ... 428
7 Akcesoria ... 429
8 Karta gwarancyjna ... 432
8.1 Zakres gwarancji na produkt ... 433
9 Książka badań ... 434
9.1 Protokół instalacji i przekazania ... 435
9.2 Plan badań ... 436
10 Uwagi ... 438

® Copyright ATH-Heinl GmbH & Co. KG / Wszelkie prawa zastrzeżone / Błędy w druku i zmiany techniczne zastrzeżone
Data wydania: 27.07.2026 / Producent produktu ATH-Heinl GmbH & Co. KG

1 WSTĘP

1.1 Informacje ogólne

Niniejsza instrukcja stanowi integralną część Podnośnika. Musi być ona przeczytana i zrozumiana przez użytkownika. Za szkody spowodowane nieprzestrzeganiem niniejszej instrukcji lub obowiązujących przepisów bezpieczeństwa nie ponosi się odpowiedzialności.

Podczas wszystkich prac przy opisanym systemie należy nosić odpowiednią odzież ochronną.

Nasze maszyny i platformy podnoszące nie są przeznaczone do pracy ciągłej. Zostały one zaprojektowane do pracy przerywanej. Ciągłe użytkowanie może prowadzić do przeciążenia i znacznie skrócić żywotność sprzętu. Należy przestrzegać instrukcji producenta i robić regularne przerwy, aby zapewnić optymalne działanie i długą żywotność.

Przed rozpoczęciem pracy na podniesionym pojeździe, pod nim lub w jego pobliżu należy zawsze upewnić się, że mechaniczne lub hydrauliczne urządzenia zabezpieczające podnośnika są prawidłowo włączone.

® Copyright ATH-Heinl GmbH & Co. KG / Wszelkie prawa zastrzeżone / Błędy w druku i zmiany techniczne zastrzeżone
Data wydania: 27.07.2026 / Producent produktu ATH-Heinl GmbH & Co. KG

Opis ostrzeżeń

Niebezpieczeństwo

Nieprzestrzeganie może spowodować śmierć lub poważne obrażenia.

Uwaga

Nieprzestrzeganie może prowadzić do śmierci lub poważnych obrażeń.

Ostrzeżenie

Nieprzestrzeganie może prowadzić do obrażeń

Uwaga

Nieprzestrzeganie może prowadzić do szkód materialnych i pogorszenia działania produktu.

Wskazówka

Dodatkowe informacje dotyczące obsługi produktu

Wskazówka

Ogólne przydatne informacje

® Copyright ATH-Heinl GmbH & Co. KG / Wszelkie prawa zastrzeżone / Błędy w druku i zmiany techniczne zastrzeżone
Data wydania: 27.07.2026 / Producent produktu ATH-Heinl GmbH & Co. KG

1.2 Opis

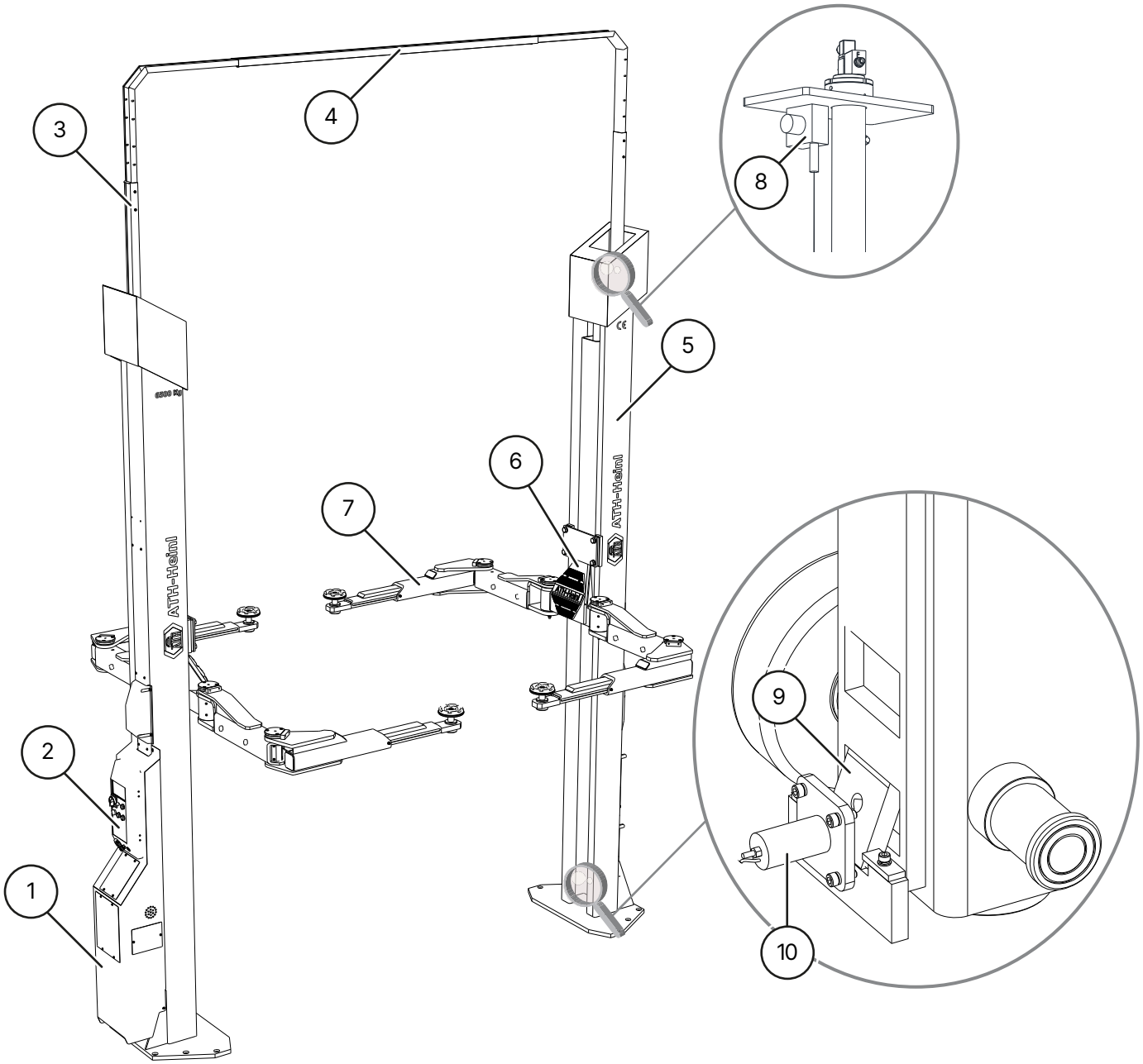

ATH Matrix 2.65

1 **Jednostka hydrauliczna**

Olej hydrauliczny w zbiorniku jest podawany do cylindra przez pompę zębatą napędzaną silnikiem. Olej jest zawracany do zbiornika przez zawór spustowy.

2 **Skrzynka sterownicza z zamykanym wyłącznikiem głównym**

Zawiera kompletny elektryczny układ sterowania. Wszystkie przyciski są chronione przednim pierścieniem, aby zapobiec niezamierzonemu uruchomieniu. Ponadto wszystkie ruchy są przerywane natychmiast po zwolnieniu przycisków (system dead man's).

3 **Profil prowadzący o regulowanej wysokości**

4 **Belka poprzeczna**

Profile prowadzące dla węży

® Copyright ATH-Heinl GmbH & Co. KG / Wszelkie prawa zastrzeżone / Błędy w druku i zmiany techniczne zastrzeżone
Data wydania: 27.07.2026 / Producent produktu ATH-Heinl GmbH & Co. KG

5 **Kolumny podnoszące**

Wewnętrzny wózek podnoszący jest przesuwany do góry za pomocą siłownika hydraulicznego.

6 **Wózek podnoszący**

7 **Ramiona podporowe**

Mogą być używane do podnoszenia pojazdu.

8 **Czujnik przemieszczenia**

Mierzy synchronizację dwóch wózków podnośnikowych

9 **Zapadki blokujące**

Umożliwia mechaniczne opuszczanie ładunku i zapobiega niezamierzonemu obniżeniu platformy o więcej niż 100 mm.

10 **Elektromagnes zapadek**

Elektromagnesy odblokowują zapadki za każdym razem, gdy podnośnik jest podnoszony i opuszczany.

® Copyright ATH-Heinl GmbH & Co. KG / Wszelkie prawa zastrzeżone / Błędy w druku i zmiany techniczne zastrzeżone
Data wydania: 27.07.2026 / Producent produktu ATH-Heinl GmbH & Co. KG

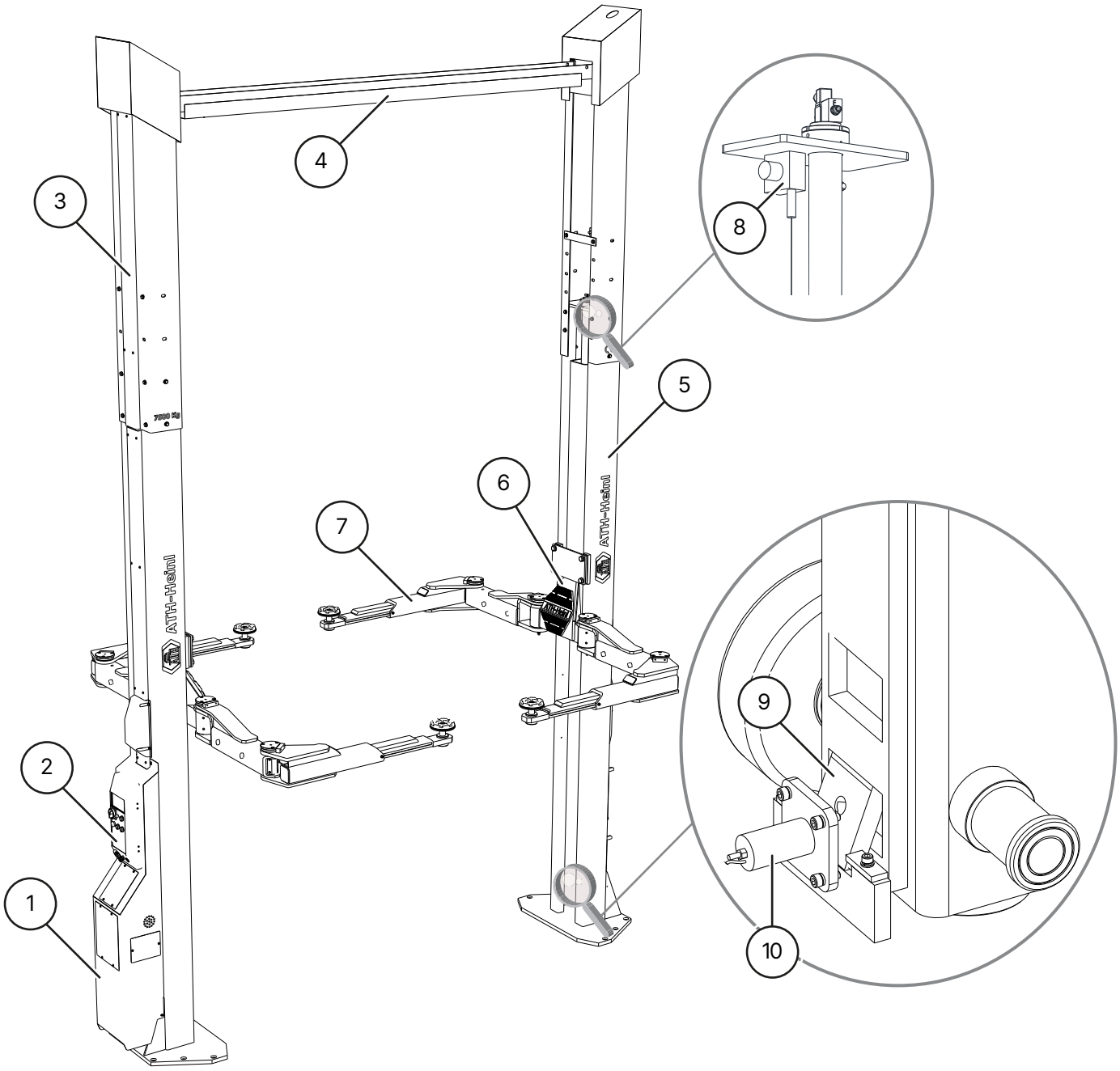

ATH Matrix 2.75XL

1 **Jednostka hydrauliczna**

Olej hydrauliczny w zbiorniku jest podawany do cylindra przez pompę zębatą napędzaną przez silnik. Olej jest zawracany do zbiornika przez zawór spustowy.

2 **Skrzynka sterownicza z zamykanym wyłącznikiem głównym**

Zawiera kompletny elektryczny układ sterowania. Wszystkie przyciski są zabezpieczone przed przypadkowym uruchomieniem za pomocą przedniego pierścienia. Ponadto wszystkie ruchy są przerywane natychmiast po zwolnieniu przycisków (system dead man's).

3 **Kolumny o regulowanej wysokości**

4 **Belka poprzeczna**

Profile prowadzące i wzmacniające dla węży

® Copyright ATH-Heinl GmbH & Co. KG / Wszelkie prawa zastrzeżone / Błędy w druku i zmiany techniczne zastrzeżone
Data wydania: 27.07.2026 / Producent produktu ATH-Heinl GmbH & Co. KG

5 **Kolumny podnoszące**
Wewnętrzny wózek podnoszący jest przesuwany do góry za pomocą siłownika hydraulicznego.

6 **Wózek podnoszący**

7 **Ramiona podporowe**
Mogą być używane do podnoszenia pojazdu.

8 **Czujnik przemieszczenia**
Mierzy synchronizację dwóch wózków podnośnikowych

9 **Zapadki blokujące**
Umożliwia mechaniczne opuszczanie ładunku i zapobiega niezamierzonemu opuszczeniu platformy o więcej niż 100 mm.

10 **Elektromagnes zapadek**
Elektromagnesy odblokowują zapadki za każdym razem, gdy podnośnik jest podnoszony i opuszczany.

1.3 Panel sterowania

Panel sterowania kolumny głównej

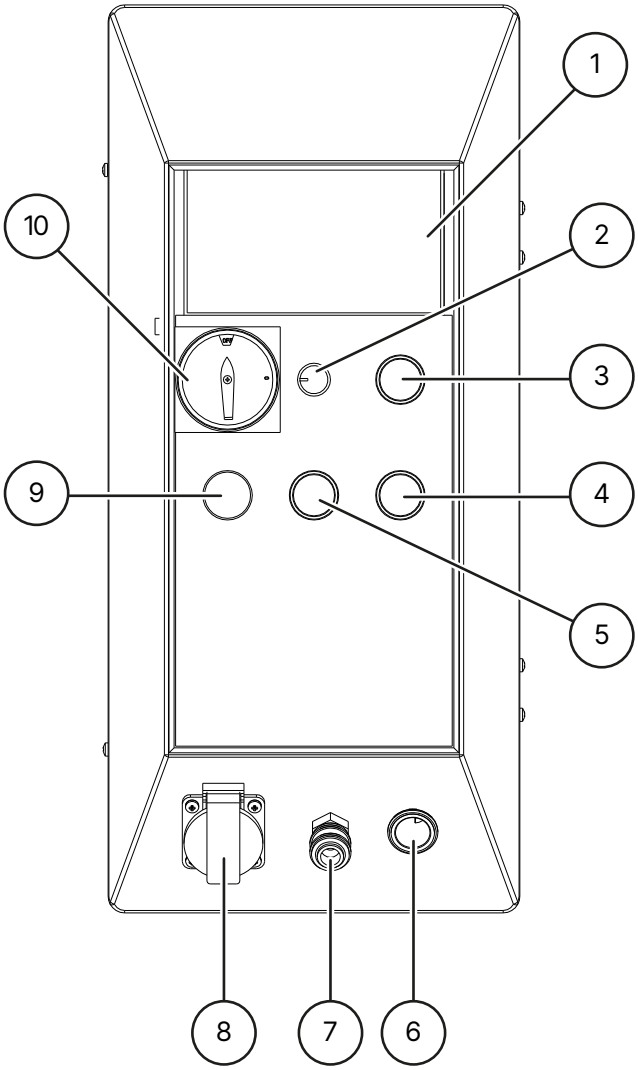

1 **Wyświetlacz**

2 **Ściemniacz**
do sterowania jasnością opcjonalnego zestawu LED

® Copyright ATH-Heinl GmbH & Co. KG / Wszelkie prawa zastrzeżone / Błędy w druku i zmiany techniczne zastrzeżone
Data wydania: 27.07.2026 / Producent produktu ATH-Heinl GmbH & Co. KG

3 **Przycisk podnoszenia**

do podnoszenia windy

4 **Przycisk opuszczania**

aby całkowicie opuścić windę (zapadki i zawór opuszczania są otwarte)

5 **Przycisk parkowania (LOCK)**

do opuszczania podnośnika do blokady (otwarty jest tylko zawór opuszczania)

6 **Gniazdo pojazdu 12V**

7 **Gniazdo zaworu ESSK**

8 **Wbudowane gniazdo 1 x 230 V**

9 **Kontrolka pracy**

Wskazuje, czy winda znajduje się w trybie gotowości

10 **Zamykany wyłącznik główny**

z funkcją zatrzymania awaryjnego do włączania i wyłączania windy oraz do zabezpieczenia windy przed nieautoryzowanym użyciem

Panel sterowania dla kolumny dodatkowej

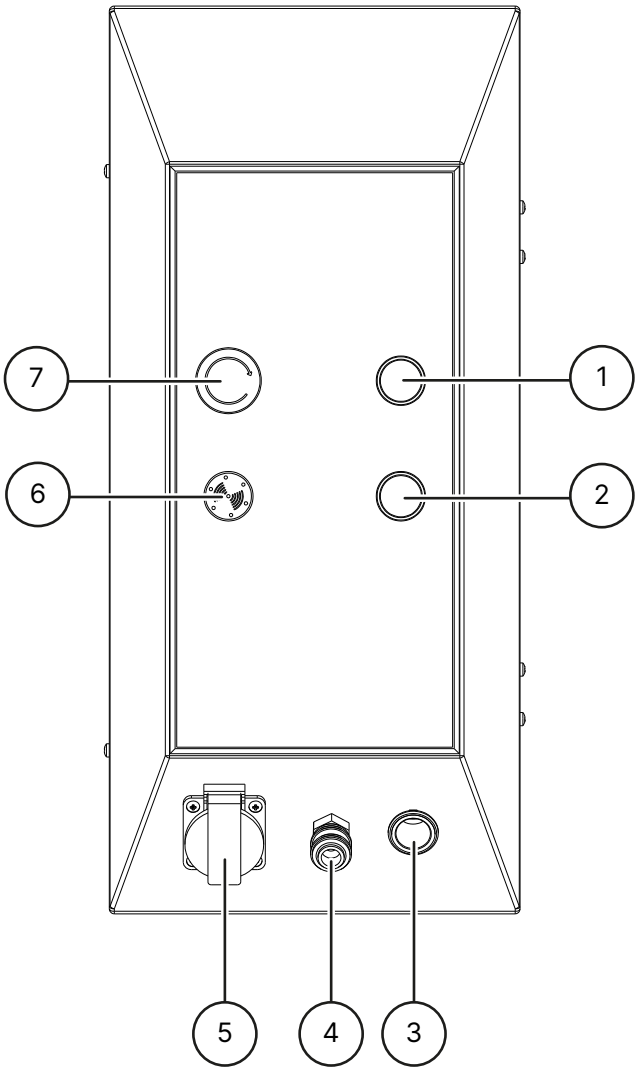

1 **Przycisk podnoszenia**

do podnoszenia windy

2 **Przycisk opuszczania**

do całkowitego opuszczenia windy (zatrzaski i zawór opuszczania są otwarte)

3 **Gniazdo pojazdu 12V**

4 **Gniazdo zaworu ESSK**

® Copyright ATH-Heinl GmbH & Co. KG / Wszelkie prawa zastrzeżone / Błędy w druku i zmiany techniczne zastrzeżone
Data wydania: 27.07.2026 / Producent produktu ATH-Heinl GmbH & Co. KG

(5) **Wbudowane gniazdo 1 x 230 V**

(6) **Sygnał dźwiękowy**

Sygnał dźwiękowy i wizualny po osiągnięciu przystanku CE

(7) **Przycisk zatrzymania awaryjnego**

Do wyłączania windy w przypadku wystąpienia problemów

1.4 Wskazówki bezpieczeństwa

Ogólne instrukcje bezpieczeństwa

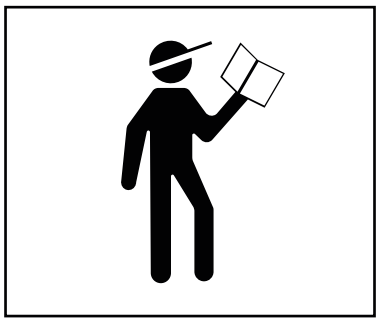

Przed przystąpieniem do obsługi podnośnika należy przeczytać i zrozumieć instrukcję obsługi.

Prace przy komponentach elektrycznych mogą wykonywać tylko lokalni, uprawnieni elektrycy.

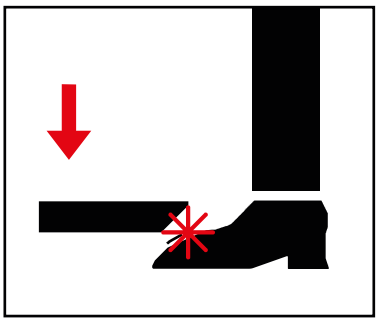

Podczas opuszczania platformy podnoszącej należy opuścić strefę zagrożenia.

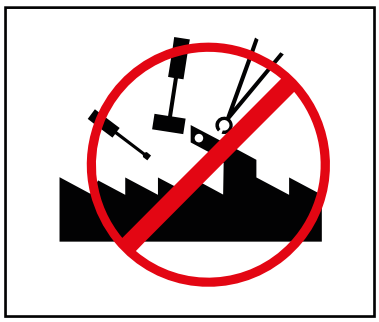

Zabrania się dokonywania jakichkolwiek modyfikacji platformy podnoszącej.

Platformy podnoszącej nie wolno czyścić pod bieżącą wodą.

Nie stosować żadnych środków rozpuszczających farbę lub wysoce agresywnych środków czyszczących.

Instrukcje bezpieczeństwa specyficzne dla produktu

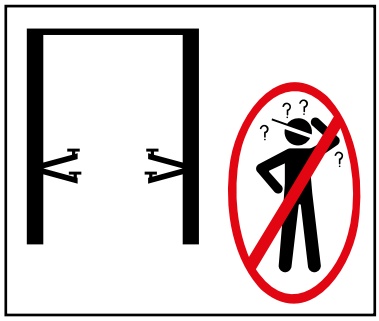

Platforma podnosząca może być obsługiwana tylko przez przeszkolony personel

Tylko osoby upoważnione mogą wejść do strefy zagrożenia

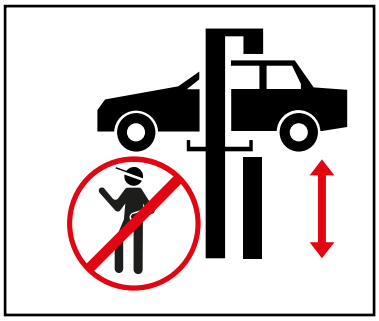

Podczas podnoszenia i opuszczania należy zachować wolną przestrzeń w strefie zagrożenia.

® Copyright ATH-Heinl GmbH & Co. KG / Wszelkie prawa zastrzeżone / Błędy w druku i zmiany techniczne zastrzeżone
Data wydania: 27.07.2026 / Producent produktu ATH-Heinl GmbH & Co. KG

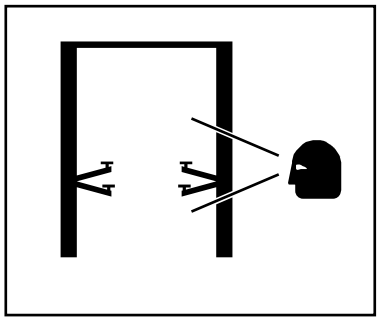

Do bezpiecznej pracy wymagana jest odpowiednia konserwacja i kontrole.

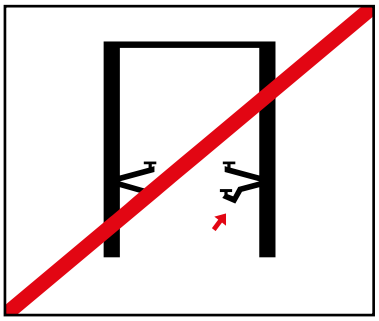

Nie wolno pracować na uszkodzonych podnośnikach

Zapewnić prawidłowe rozłożenie ciężaru pojazdu

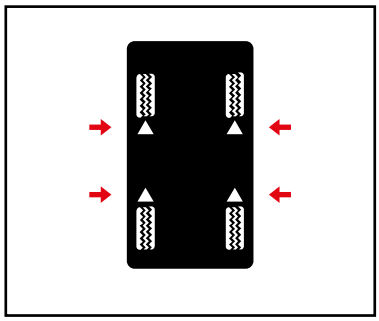

Podczas podnoszenia pojazdu należy korzystać z punktów podnoszenia określonych przez producenta pojazdu i zamknąć wszystkie drzwi.

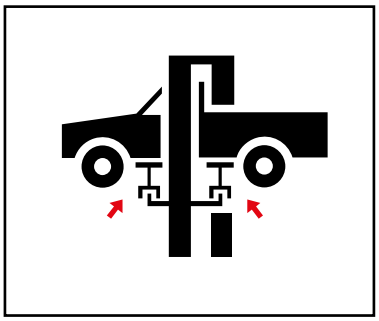

W razie potrzeby użyj odpowiednich adapterów.

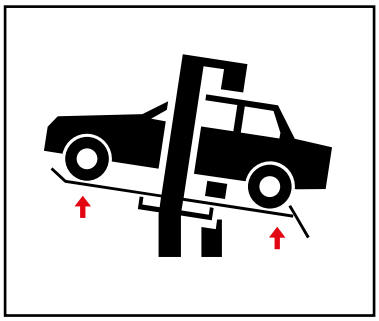

Adaptery zmniejszają podaną ładowność

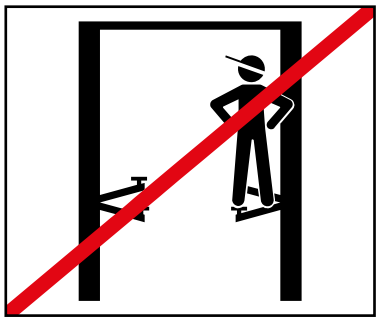

Na platformie podnoszącej, ramionach podporowych ani na podnoszonym pojeździe nie wolno przewozić żadnych przedmiotów ani osób.

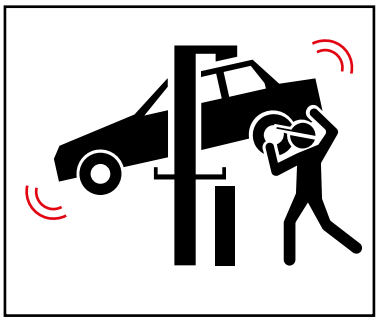

Unikać silnych ruchów wahadłowych podnoszonego pojazdu.

Jeśli istnieje ryzyko upadku pojazdu, należy natychmiast opuścić strefę zagrożenia

® Copyright ATH-Heinl GmbH & Co. KG / Wszelkie prawa zastrzeżone / Błędy w druku i zmiany techniczne zastrzeżone
Data wydania: 27.07.2026 / Producent produktu ATH-Heinl GmbH & Co. KG

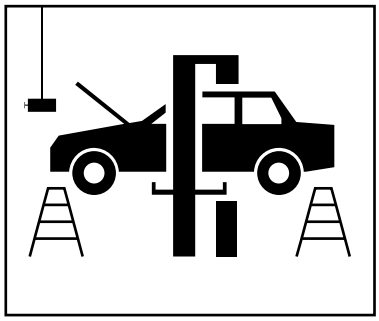

Podczas montażu lub demontażu ciężkich przedmiotów należy zawsze stosować zabezpieczenie przed ich przewróceniem.

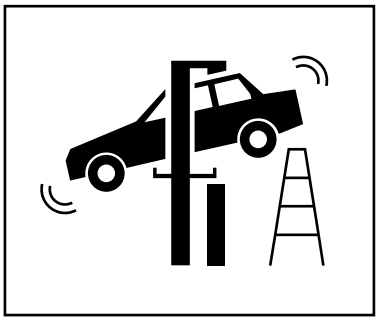

Podczas opuszczania uważać na przeszkody.

1.5 Dane techniczne

Typ	ATH Matrix Lift 2.65
Udźwig	6500 kg
Czas podnoszenia (1200 kg)	65 s
Czas opuszczania (1200 kg)	65 s
Układ elektryczny	3/400V/50Hz
Silnik	3,5 KW
Bezpiecznik zasilani	3 C 16 A
Kabel połączeniowy	Min. 5 x 1.5mm^2
Stopień ochrony	IP 54
Ciśnienie robocze maks. [2]	250 bar
Zalecany olej hydrauliczny	Lato (10° do 45°): HLP-D 32 ZFR Zima (poniżej 10°): HLP-D 22 ZFR
Ilość oleju	Około 22 l
Kotwienie do podłoża	Pręt kotwiący M16x300 (nr art. 090529) Wkład z zaprawą iniekcyjną 300 ml (nr art. 090526)
Ilość kotew	14 sztuk
Dopuszczalna wartość dźwięku	≤ 75 dB
Masa	1822 kg

Typ	ATH Matrix Lift 2.75XL
Udźwig	7500 kg
Czas podnoszenia (1200 kg)	65 s
Czas opuszczania (1200 kg)	65 s
Układ elektryczny	3/400V/50Hz
Silnik	3,5 KW

® Copyright ATH-Heinl GmbH & Co. KG / Wszelkie prawa zastrzeżone / Błędy w druku i zmiany techniczne zastrzeżone
Data wydania: 27.07.2026 / Producent produktu ATH-Heinl GmbH & Co. KG

Typ	ATH Matrix Lift 2.75XL
Bezpiecznik zasilania	3 C 16 A
Kabel połączeniowy	Min. 5 x 1.5mm²
Stopień ochrony	IP 54
Ciśnienie robocze maks. [2]	250 bar
Zalecany olej hydrauliczny	Lato (10° do 45°): HLP-D 32 ZFR Zima (poniżej 10°): HLP-D 22 ZFR
Ilość oleju	Około 22 l
Kotwienie do podłoża	Pręt kotwiący M16x300 (nr art. 090529) Wkład z zaprawą iniekcyjną 300 ml (nr art. 090526)
Ilość kotew	14 sztuk
Dopuszczalna wartość dźwięku	≤ 75 dB
Masa	2122 kg

Ostrzeżenie

[2] Ustawione fabrycznie ciśnienie robocze jest dostosowane do maksymalnego obciążenia nominalnego. Nie wolno ingerować w zawór bezpieczeństwa.

Zmiana ustawienia może prowadzić do poważnych uszkodzeń.

Wskazówka

Jeśli nie można zwiększyć określonego obciążenia nominalnego, należy skontaktować się z naszym serwisem.

® Copyright ATH-Heinl GmbH & Co. KG / Wszelkie prawa zastrzeżone / Błędy w druku i zmiany techniczne zastrzeżone
Data wydania: 27.07.2026 / Producent produktu ATH-Heinl GmbH & Co. KG

1.6 Rozkład obciążenia

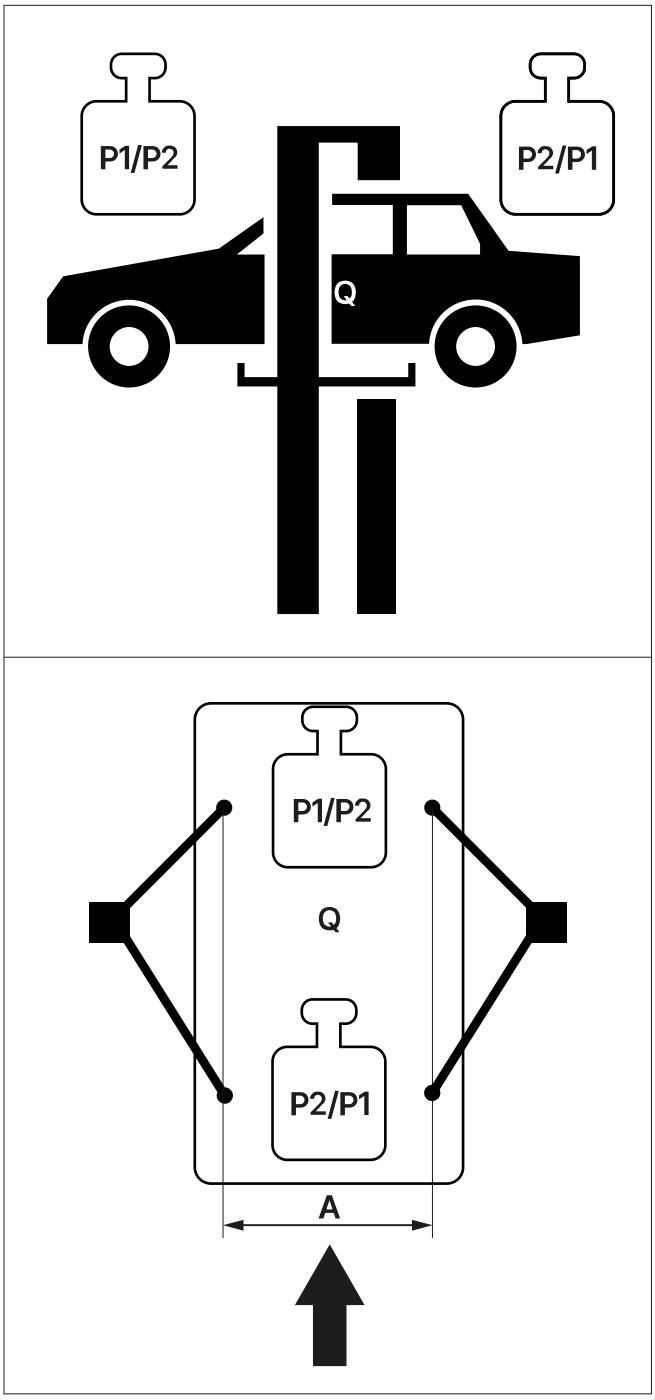

Rozkład obciążenia > 3,5 t

Q	Całkowita masa pojazdu
P1/P2	Maks. 1:3 x Q
P2/P1	Maks. 1:3 × Q
3/1	Rozkład obciążenia
A²	Min. 1000 mm

® Copyright ATH-Heinl GmbH & Co. KG / Wszelkie prawa zastrzeżone / Błędy w druku i zmiany techniczne zastrzeżone
Data wydania: 27.07.2026 / Producent produktu ATH-Heinl GmbH & Co. KG

Uwaga

[2] Jeśli odległość A jest mniejsza, udźwig platformy podnoszącej jest zmniejszony. W takich przypadkach i innych nieprzewidzianych w niniejszej instrukcji należy skonsultować się z producentem.

Rozkład obciążenia ATH Matrix Lift 2.65 ATH Matrix Lift 2.75XL

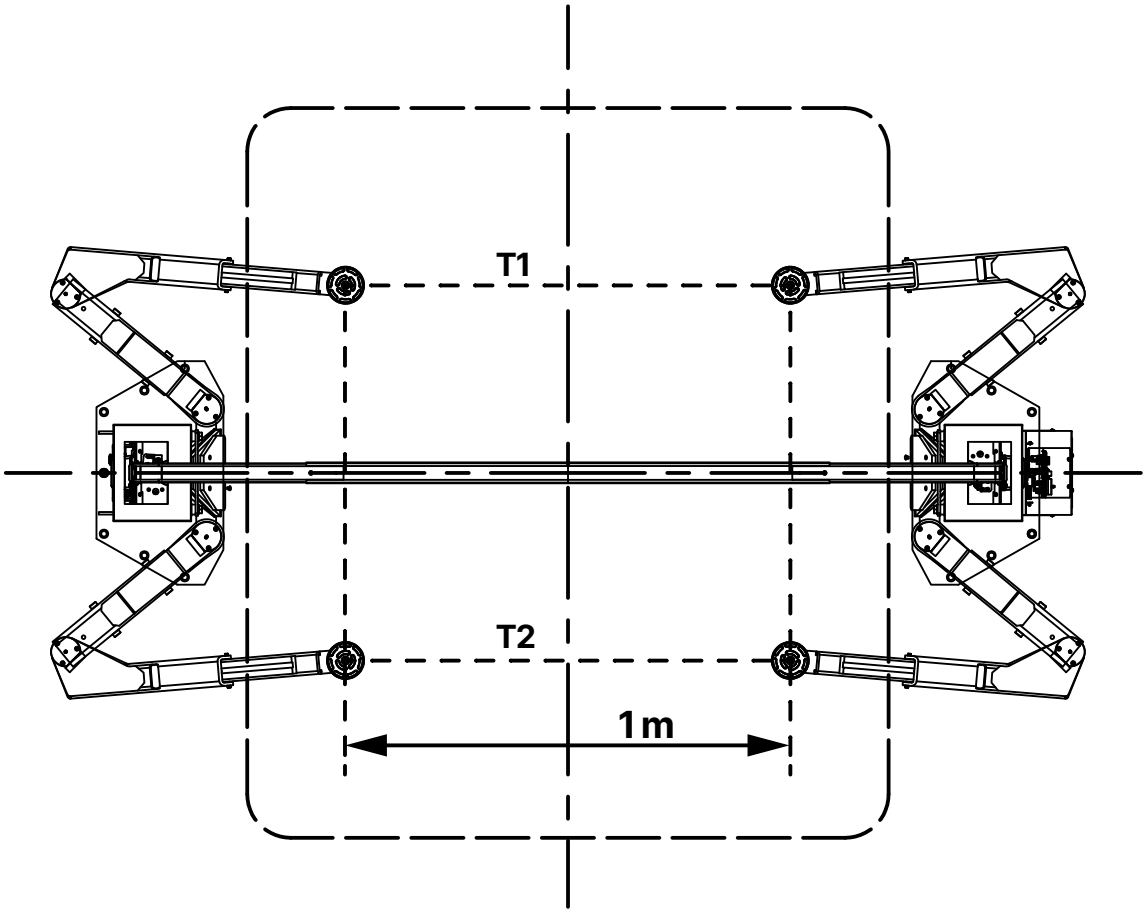

Maksymalne obciążenie musi być równomiernie rozłożone na cztery punkty podnoszenia.

$T1 = 3/4\ T_{max}$

$T2 = 1/4\ T_{max}$

$T_{max} = T1 + T2$

® Copyright ATH-Heinl GmbH & Co. KG / Wszelkie prawa zastrzeżone / Błędy w druku i zmiany techniczne zastrzeżone
Data wydania: 27.07.2026 / Producent produktu ATH-Heinl GmbH & Co. KG

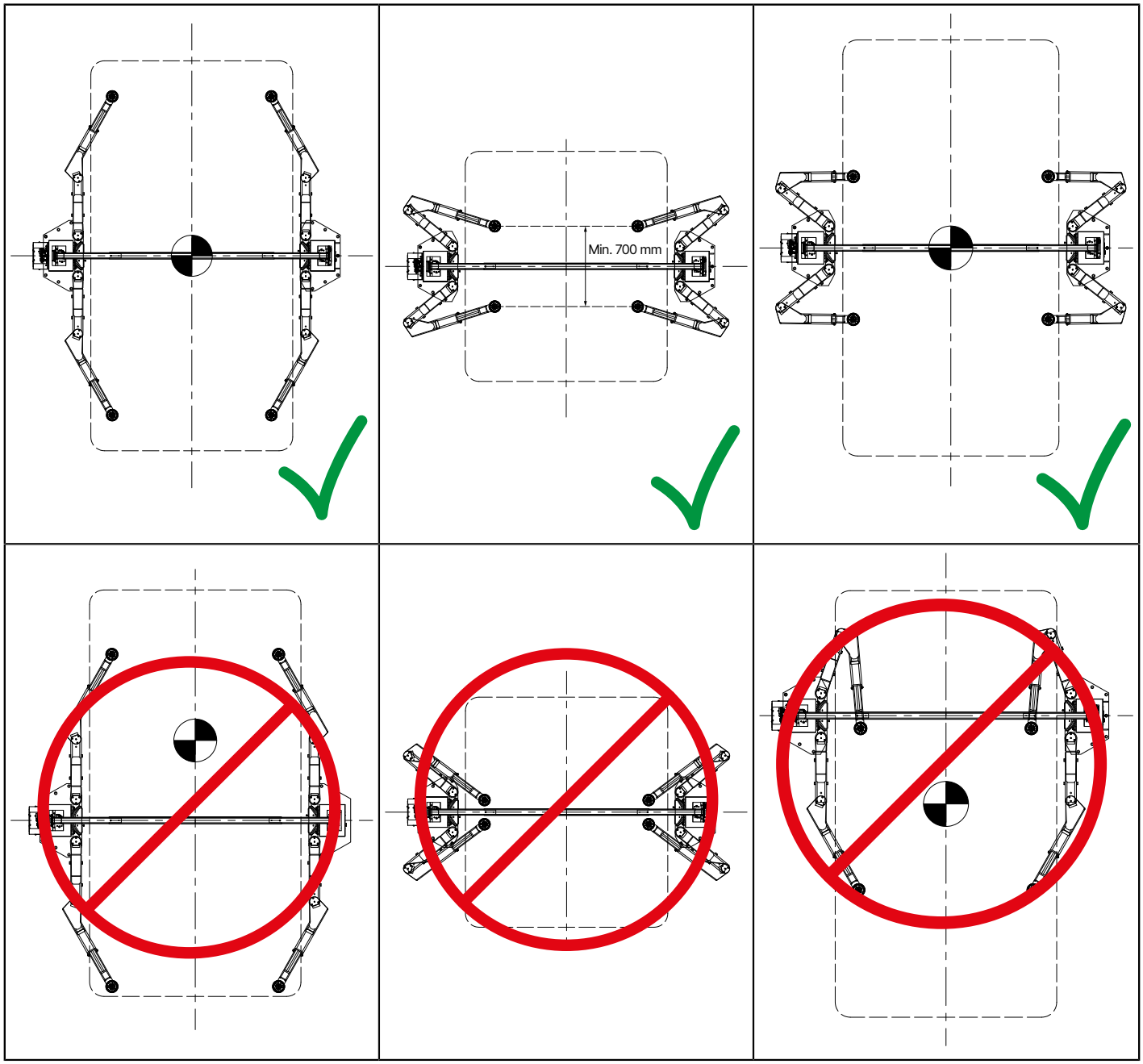

® Copyright ATH-Heinl GmbH & Co. KG / Wszelkie prawa zastrzeżone / Błędy w druku i zmiany techniczne zastrzeżone
Data wydania: 27.07.2026 / Producent produktu ATH-Heinl GmbH & Co. KG

1.7 Rysunek z wymiarami

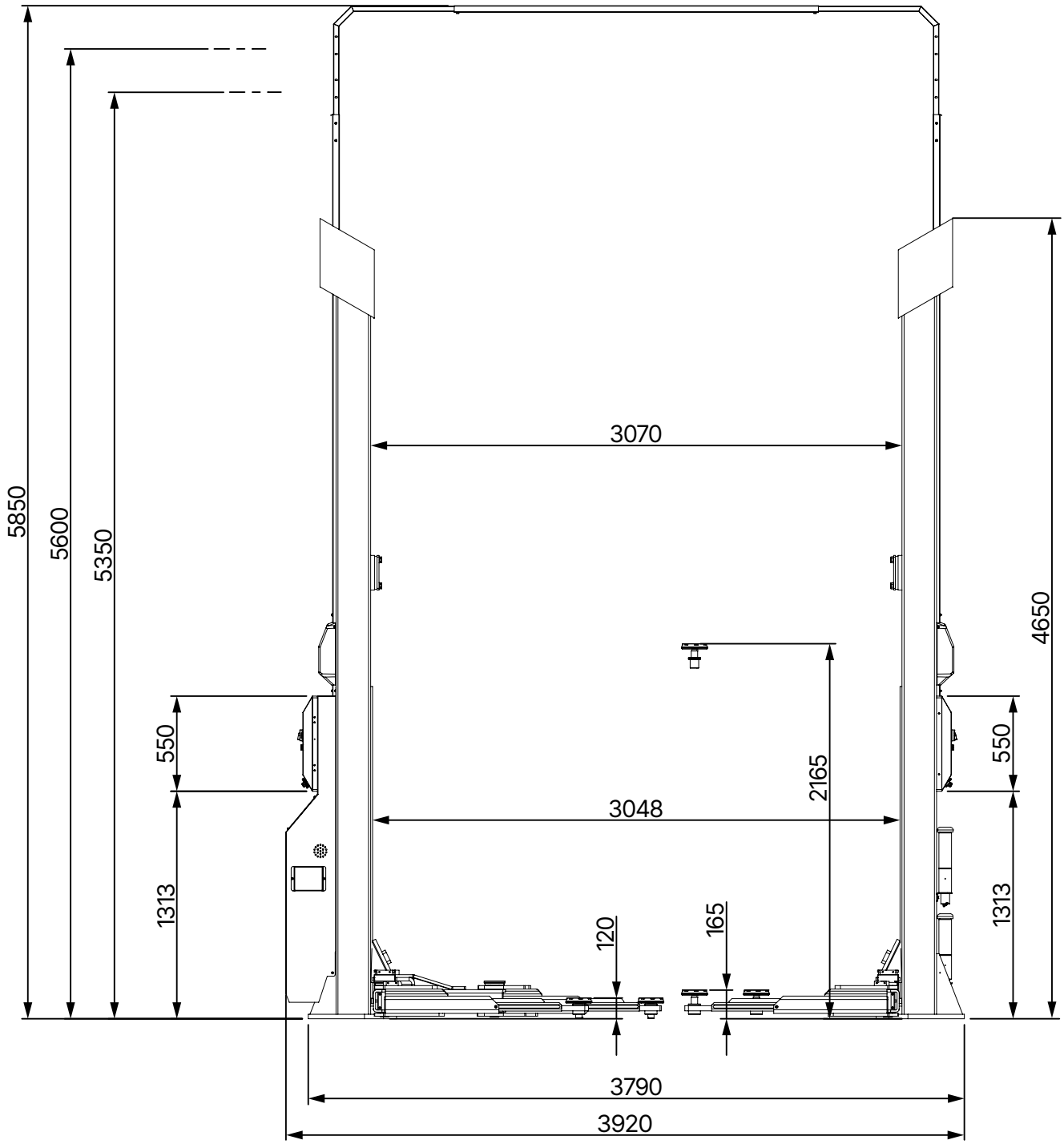

ATH Matrix Lift 2.65 na boki

® Copyright ATH-Heinl GmbH & Co. KG / Wszelkie prawa zastrzeżone / Błędy w druku i zmiany techniczne zastrzeżone
Data wydania: 27.07.2026 / Producent produktu ATH-Heinl GmbH & Co. KG

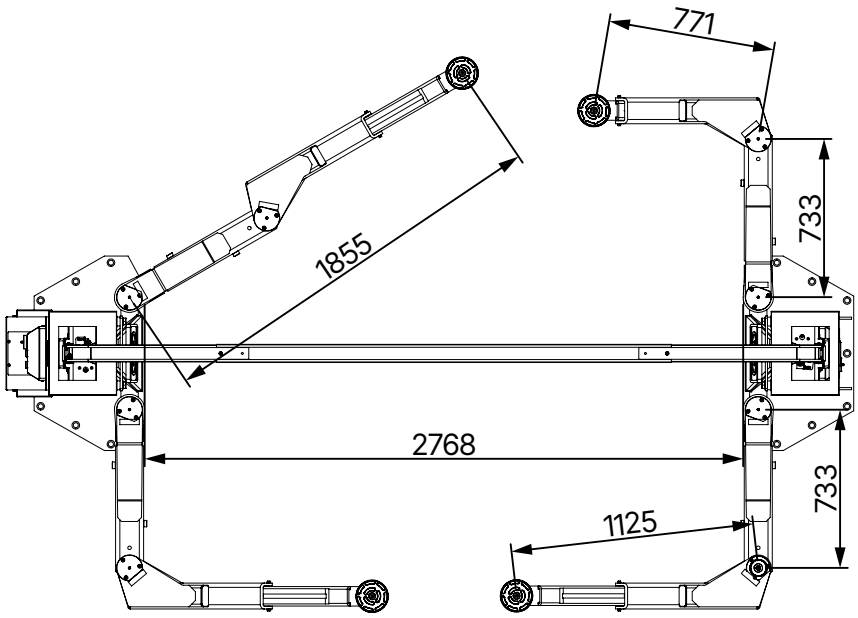

ATH Matrix Lift 2.65 top

® Copyright ATH-Heinl GmbH & Co. KG / Wszelkie prawa zastrzeżone / Błędy w druku i zmiany techniczne zastrzeżone
Data wydania: 27.07.2026 / Producent produktu ATH-Heinl GmbH & Co. KG

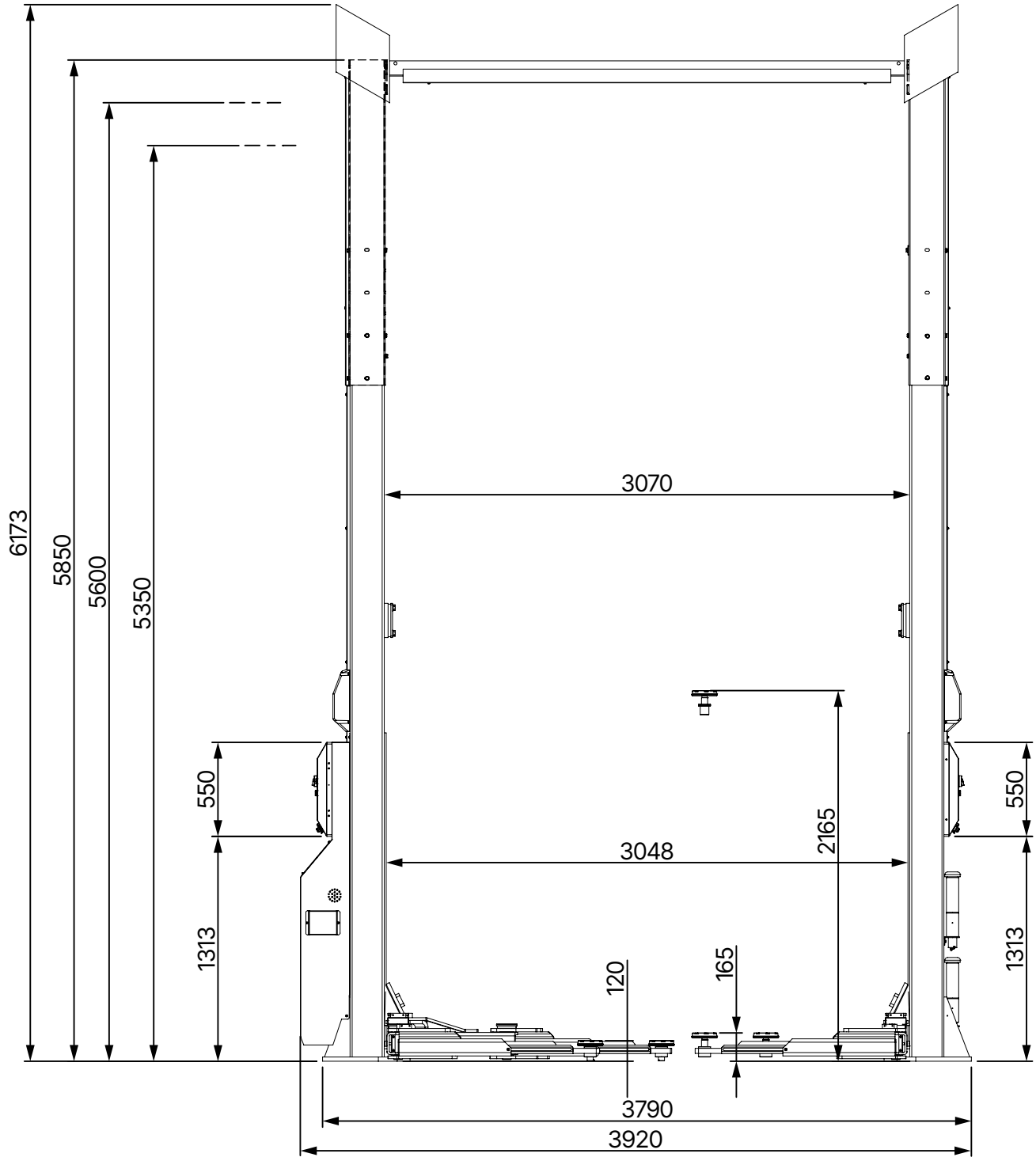

ATH Matrix Lift 2.75XL na boki

® Copyright ATH-Heinl GmbH & Co. KG / Wszelkie prawa zastrzeżone / Błędy w druku i zmiany techniczne zastrzeżone
Data wydania: 27.07.2026 / Producent produktu ATH-Heinl GmbH & Co. KG

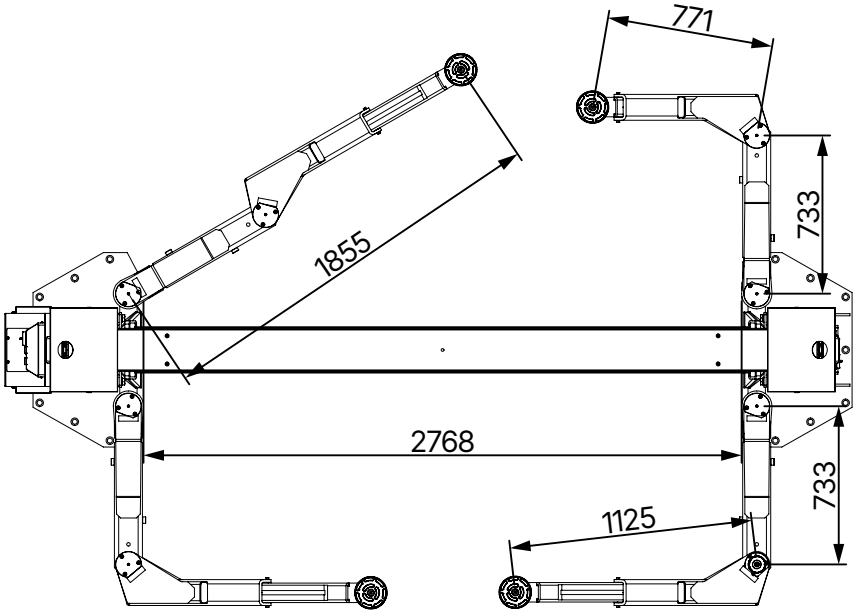

ATH Matrix Lift 2.75XL top

® Copyright ATH-Heinl GmbH & Co. KG / Wszelkie prawa zastrzeżone / Błędy w druku i zmiany techniczne zastrzeżone
Data wydania: 27.07.2026 / Producent produktu ATH-Heinl GmbH & Co. KG

2 INSTALACJA

Podnośnik musi być zainstalowana przez uprawniony personel zgodnie z instrukcją.

Wskazówka

Instrukcja obsługi (w tym protokół) stanowi ważną część urządzenia lub produktu.

Należy przechowywać ją w bezpiecznym miejscu!

Produkt musi być skontrolowany przez odpowiednią i upoważnioną firmę lub instytucję po zakończeniu montażu, przekazaniu, instruktażu w razie potrzeby, a następnie w regularnych odstępach czasu zgodnie z przepisami i regulacjami prawnymi obowiązującymi w kraju eksploatacji.

2.1 Warunki transportu i przechowywania

Do transportu i ustawiania Podnośnika należy zawsze używać odpowiednich zawiesi, podnośników lub urządzeń do transportu podłogowego i zwracać uwagę na środek ciężkości Podnośnika.

Podnośnika powinna być transportowana wyłącznie w oryginalnym opakowaniu.

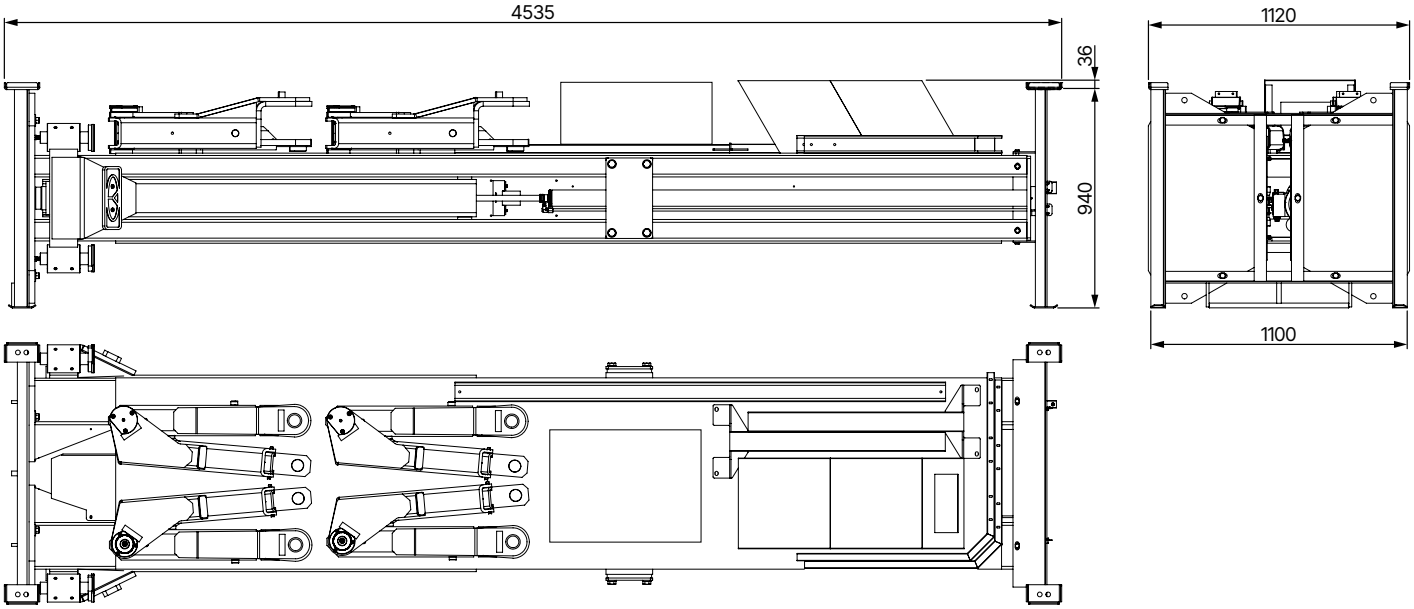

Dane	ATH Matrix Lift 2.65
Masa	1872 kg
Szerokość	1120 mm
Długość	4535 mm
Wysokość	976 mm
Temperatura przechowywania	-10 do +50°C

® Copyright ATH-Heinl GmbH & Co. KG / Wszelkie prawa zastrzeżone / Błędy w druku i zmiany techniczne zastrzeżone
Data wydania: 27.07.2026 / Producent produktu ATH-Heinl GmbH & Co. KG

Dane	ATH Matrix Lift 2.75XL
Masa	2272 kg
Szerokość	1120 mm
Długość	4535 mm
Wysokość	976 mm
Temperatura przechowywania	-10 do +50°C

Instrukcje dotyczące transportu i przechowywania

Uwaga

Ładunek należy podnosić ostrożnie i przenosić wyłącznie za pomocą odpowiednich narzędzi, które są w idealnym stanie.

Uwaga

Unikać nieoczekiwanych wzniesień i gwałtownych ruchów. Zachować ostrożność na nierównych powierzchniach, w poprzek drogi itp.

2.2 Rozpakowanie urządzenia

- Zdejmij górną pokrywę opakowania i upewnij się, że podczas transportu nie powstały żadne uszkodzenia. W przypadku uszkodzeń niezwłocznie poinformuj dystrybutora.
- Odkręcić śrubę zabezpieczającą, aby zdjąć Podnośnik z palety/ramy. Aby podnieść Podnośnik w dół z palety/ramy, należy użyć odpowiedniego urządzenia podnoszącego (ewentualnie z liną zawiesia).

Niebezpieczeństwo

Usunięte części opakowania mogą stanowić zagrożenie dla dzieci i zwierząt.

Może to skutkować poważnymi obrażeniami, a nawet śmiercią.

Usunięte części opakowania należy przechowywać w miejscu niedostępnym dla dzieci i zwierząt do czasu ich utylizacji.

2.3 Zakres dostawy

- Rama ze słupkiem głównym i słupkiem pomocniczym

  Wstępnie zmontowana:

  – Jednostka hydrauliczna
  – Panele sterowania na obu kolumnach
  – 2x wspornik do elewacji
- 2x przedłużenia kolumn
- Belka poprzeczna

® Copyright ATH-Heinl GmbH & Co. KG / Wszelkie prawa zastrzeżone / Błędy w druku i zmiany techniczne zastrzeżone
Data wydania: 27.07.2026 / Producent produktu ATH-Heinl GmbH & Co. KG

- 4x przegubowe ramię podporowe
- 2x osłony kolumn
- Skrzynka akcesoriów z drobnymi częściami
- Podpory płyty nośnej 140 mm (zestaw x 4 szt.) (nr art.: HSE0109)
- Przedłużenia płyty nośnej 210 mm (zestaw x 4 szt.) (nr art.: HSE0110)
- Adapter "U" (zestaw x 4 szt.) (nr art.: HSE0111)

Akcesoria opcjonalne

- Zestaw oświetlenia LED (1 zestaw = 4 szt.)

2.4 Lokalizacja

Podnośnik powinna być trzymana z dala od materiałów łatwopalnych i wybuchowych, a także od światła słonecznego i intensywnego. Podnośnik powinna być również umieszczona w dobrze wentylowanym miejscu.

Podnośnik powinna być zainstalowana na wystarczająco solidnym podłożu, w razie potrzeby zgodnie z minimalnymi wymaganiami specyfikacji w planie fundamentów.

Przy wyborze miejsca montażu oprócz warunków gruntowych należy przestrzegać wytycznych i wskazówek zawartych w przepisach o zapobieganiu wypadkom oraz przepisach dotyczących miejsca pracy.

Jeśli urządzenie ma być zamontowane na płycie podłogowej, należy sprawdzić jej wystarczającą nośność. Ogólnie zaleca się, aby przy montażu urządzenia na stropach podłogowych zasięgnąć opinii rzeczoznawcy budowlanego w celu dokonania oceny.

Podnośnik może być instalowana i używana tylko w zamkniętych pomieszczeniach. Nie posiada ona odpowiedniego wyposażenia zabezpieczającego (np. ochrona IP, ocynkowana konstrukcja) do stosowania na zewnątrz.

Temperatura	5 - 50°C
Poziom morza	< 1500m
Wilgotność	50% przy 40°C - 90% przy 20°C

® Copyright ATH-Heinl GmbH & Co. KG / Wszelkie prawa zastrzeżone / Błędy w druku i zmiany techniczne zastrzeżone
Data wydania: 27.07.2026 / Producent produktu ATH-Heinl GmbH & Co. KG

Lokalizacja Minimalne odległości

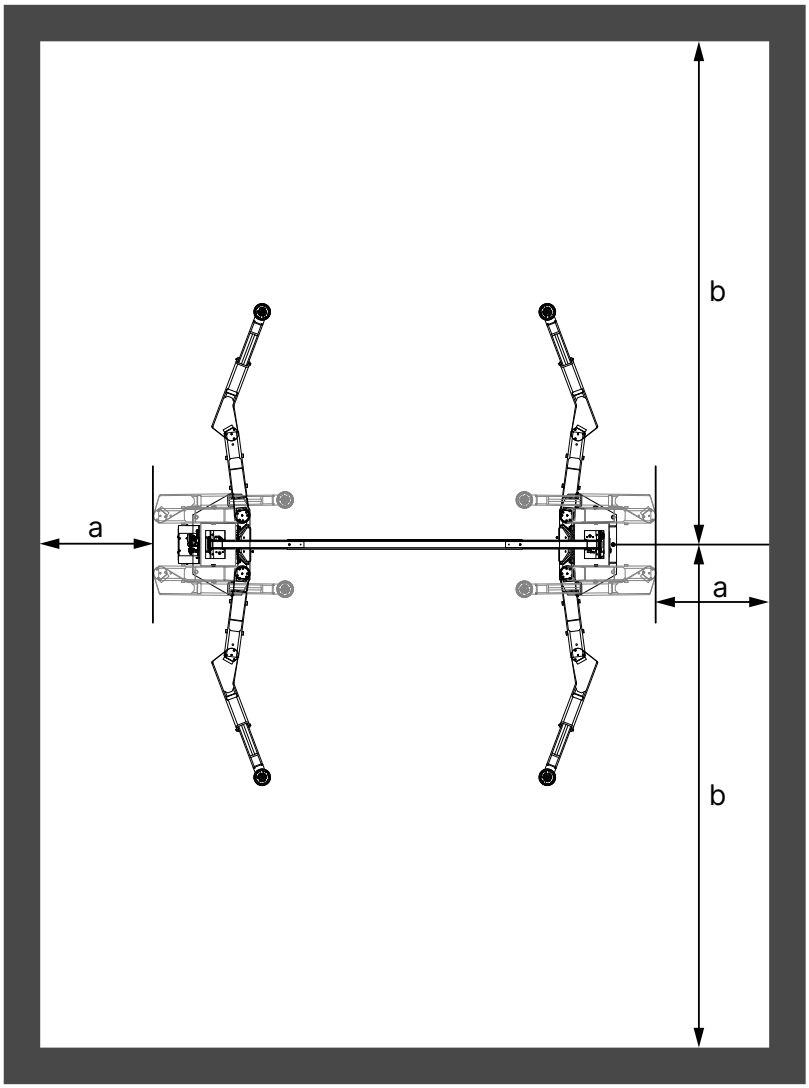

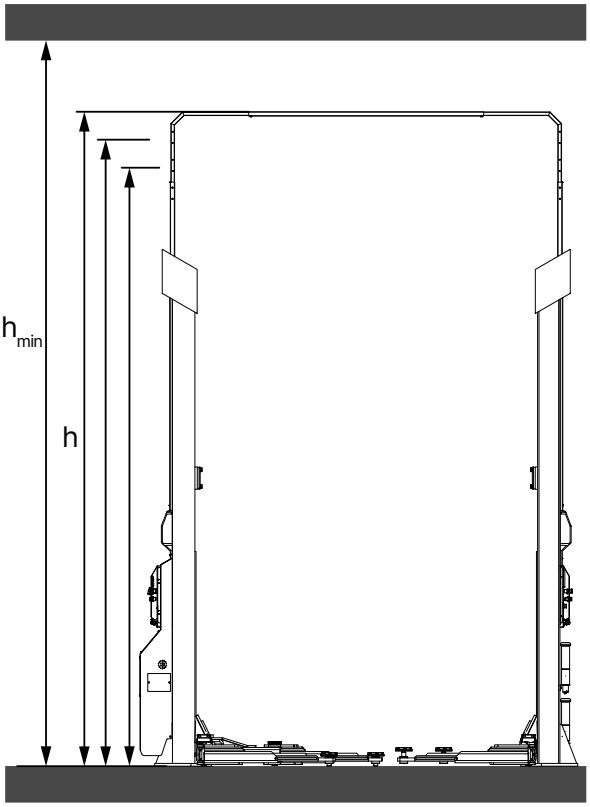

a	1000 mm
b	4500 mm
h_{min}	h + 300 mm

2.5 Mocowanie

Ostrzeżenie

Podczas instalacji urządzenia należy przestrzegać ogólnych i lokalnych przepisów.

Dlatego czynności te powinny być wykonywane wyłącznie przez przeszkolonego specjalistę.

Maszynę należy ustawić i zamocować na wystarczająco twardej powierzchni, w razie potrzeby zgodnie z minimalnymi wymaganiami określonymi w "Plan Fundamentu" i zamocowana.

Podnośnik należy zamocować w przewidzianych miejscach za pomocą odpowiednich materiałów mocujących, jeśli takowe zostały podane.

® Copyright ATH-Heinl GmbH & Co. KG / Wszelkie prawa zastrzeżone / Błędy w druku i zmiany techniczne zastrzeżone
Data wydania: 27.07.2026 / Producent produktu ATH-Heinl GmbH & Co. KG

Wybierając miejsce instalacji, należy przestrzegać wytycznych i instrukcji zawartych w przepisach dotyczących zapobiegania wypadkom i przepisach dotyczących miejsca pracy, a także warunków panujących na podłodze.

W przypadku montażu na stropach kondygnacji należy sprawdzić ich wystarczającą nośność. W przypadku montażu na stropach kondygnacyjnych zaleca się zasięgnięcie opinii eksperta budowlanego.

2.6 Podłączenie elektryczne

Uwaga

Należy przestrzegać ogólnych i lokalnych przepisów. Dlatego ten krok może być wykonywany wyłącznie przez przeszkolonego specjalistę.

Zwróć uwagę na niezbędny przewód zasilający.

Podłączenie powinno być wykonane zgodnie z produktem z wtyczką CEE, 5-stykową, 400V/16A.

Odchylenia napięcia nie powinny przekraczać 0,9 - 1,1-krotności zakresu napięcia nominalnego, a odchylenia częstotliwości nie powinny przekraczać 0,99 - 1,01-krotności zakresu częstotliwości. Aby móc to zagwarantować, należy zastosować niezbędne środki ochronne.

Po zakończeniu pracy należy sprawdzić kierunek obrotów silnika.

2.7 Przyłącze pneumatyczne

Uwaga

W przypadku wszystkich systemów pneumatycznych między przewodem zasilającym a systemem należy zainstalować jednostkę konserwacyjną sprężonego powietrza (czasami wchodzącą w zakres dostawy).

Ciśnienie powietrza w przewodzie zasilającym musi co najmniej "Dane techniczne" odpowiadać.

Należy sprawdzić prawidłowe ustawienie urządzenia do konserwacji sprężonego powietrza.

Urządzenie do konserwacji sprężonego powietrza musi być serwisowane w regularnych odstępach czasu.

Maksymalne lub minimalne ciśnienie zapewnia prawidłowe działanie bez ewentualnych uszkodzeń.

2.8 Przyłącza hydrauliczne

Przed pierwszym uruchomieniem lub uruchomieniem systemu z olejem należy przestrzegać następujących zasad w celu zapewnienia optymalnej, bezawaryjnej i praktycznie bezpowietrznej pracy:

- Wszystkie przewody hydrauliczne muszą być podłączone i dokręcone zgodnie ze schematem hydraulicznym i, w stosownych przypadkach, oznaczeniem węża.
- Wszystkie przewody hydrauliczne i siłowniki muszą być odpowietrzone zgodnie z planem hydraulicznym lub oznaczeniem węży.

® Copyright ATH-Heinl GmbH & Co. KG / Wszelkie prawa zastrzeżone / Błędy w druku i zmiany techniczne zastrzeżone
Data wydania: 27.07.2026 / Producent produktu ATH-Heinl GmbH & Co. KG

- W celu zapewnienia prawidłowego i bezpiecznego funkcjonowania systemu i stosowanych przewodów elastycznych, należy upewnić się, że stosowane płyny hydrauliczne są zgodne z określonymi specyfikacjami i zaleceniami producenta.
- Użycie mediów, które nie spełniają określonych wymagań lub są zanieczyszczone, spowoduje uszkodzenie całego układu hydraulicznego, skróci żywotność używanych układów hydraulicznych i doprowadzi do wyłączenia odpowiedzialności i gwarancji.

Wskazówka

Możliwe jest również zanieczyszczenie układu poprzez ponowne napełnienie go olejem

Należy sprawdzić lub wyprodukować minimalne wymagania i minimalną ilość oleju.

2.9 Montaż

Wskazówka

Niniejszych instrukcji nie należy traktować jako instrukcji montażu; zawierają one jedynie informacje i pomoc dla kompetentnych i wykwalifikowanych monterów.

Ostrzeżenie

Podczas wykonywania poniższych czynności należy nosić odpowiednią odzież i indywidualne wyposażenie ochronne.

Uwaga

Nieprawidłowy montaż i ustawienia spowodują wyłączenie odpowiedzialności i gwarancji.

Częściowo wstępnie zmontowane maszyny muszą być przed uruchomieniem sprawdzone, poinstruowane i zaakceptowane przez kompetentną osobę.

Montaż maszyn musi być przeprowadzony przez osobę wykwalifikowaną.

Zestawy montażowe

Aby optymalnie przygotować się do montażu i konserwacji naszych produktów, polecamy nasze zestawy montażowe:

Zestaw montażowy do ATH Matrix Lift

Nr art.: 090598

Nie.	Nr art.	Opis	Ilość
1	090527	Pręt kotwiący M16 x 250 (10 sztuk)	2
2	090526	Wkład z zaprawą iniekcyjną 300 ml	4
3	90536	Olej hydrauliczny HLPD 32 10 litrów ZFR	2

® Copyright ATH-Heinl GmbH & Co. KG / Wszelkie prawa zastrzeżone / Błędy w druku i zmiany techniczne zastrzeżone
Data wydania: 27.07.2026 / Producent produktu ATH-Heinl GmbH & Co. KG

Nie.	Nr art.	Opis	Ilość
4	90534	Wosk ochronny ATH HP	2
5	90530	Smar we wkładzie 400g	1
6	90538	ATH HP Środek do czyszczenia hamulców 500 ml	1
7	90535	Smar adhezyjny ATH HP	1
8	90539	ATH HP Uniwersalny olej w sprayu 400 ml	1
9	90541	ATH HP Silikon w sprayu 400 ml	1
10	90542	ATH HP farba w sprayu RAL7016	1
11	90543	ATH HP farba w sprayu czarny połysk	1

2.9.1 Montaż urządzenia ATH Matrix Lift 2.65

Określanie lokalizacji i ustawianie windy

- Określ miejsce instalacji i kierunek dostępu. Przestrzegać wymaganych odstępów i wysokości pomieszczenia patrz "Lokalizacja Minimalne odległości".
- Sprawdź warunki gruntowe i nachylenie terenu patrz "Plan Fundamentu".
- Zapewnić prawidłowy wybór strony zasilania (sprężone powietrze, elektryczność itp.).
- Zaznaczyć położenie kolumn na podłodze i uzyskać zgodę klienta.

Ustawianie i wyrównywanie kolumn podnoszących

1. Przed ustawieniem kolumn należy zamocować podnośniki kolumnowe.

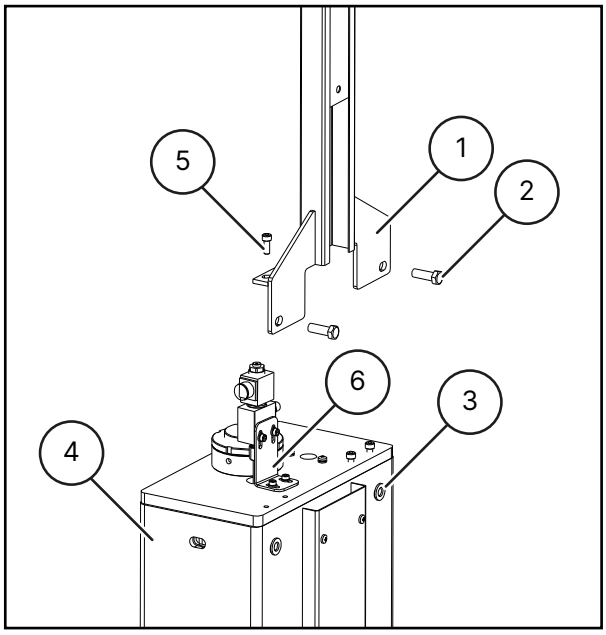

1 Przedłużenie kolumny
2 Śruba M12x35
3 Podkładka M12
4 Kolumna
5 Śruba M8x20
6 Wspornik montażowy zaworu sterującego

® Copyright ATH-Heinl GmbH & Co. KG / Wszelkie prawa zastrzeżone / Błędy w druku i zmiany techniczne zastrzeżone
Data wydania: 27.07.2026 / Producent produktu ATH-Heinl GmbH & Co. KG

- Wyjmij przedłużenie kolumny z opakowania, uważając, aby nie uszkodzić lakieru.
- Wybierz żądaną wysokość spośród 3 ustawień wysokości (wysokość końcowa 5850 mm, 5600 mm, 5350 mm).
- Umieść przedłużenie kolumny na kolumnie i zamocuj je w żądanej pozycji za pomocą podkładek M12 i śrub M12x35.
- Ostrożnie dokręć śruby.

2. Zamontuj wsporniki montażowe do podstawy kolumn, aby łatwiej i bezpieczniej ustawić kolumny za pomocą prostej krawędzi przechyłu.

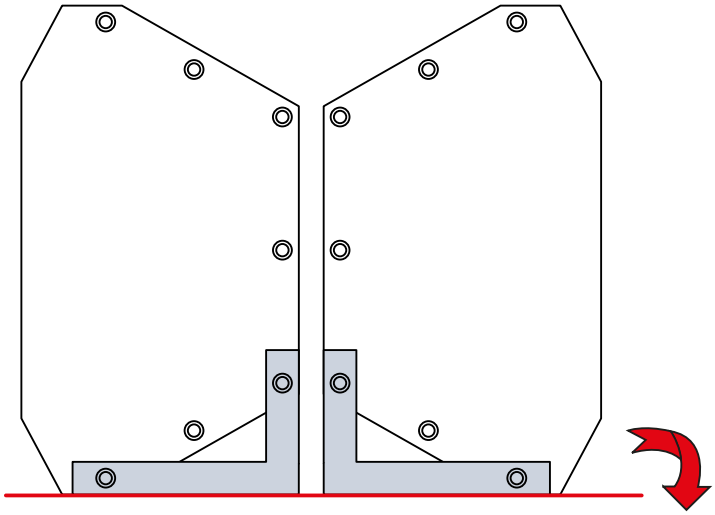

3. Zdejmij wsporniki montażowe zaraz po ustawieniu kolumn.

4. Ustaw pierwszą kolumnę zgodnie z oznaczeniami, wyrównaj ją i zamocuj za pomocą kotwy ściennej (A). Należy bezwzględnie przestrzegać "Instrukcje dotyczące wiercenia otworów"

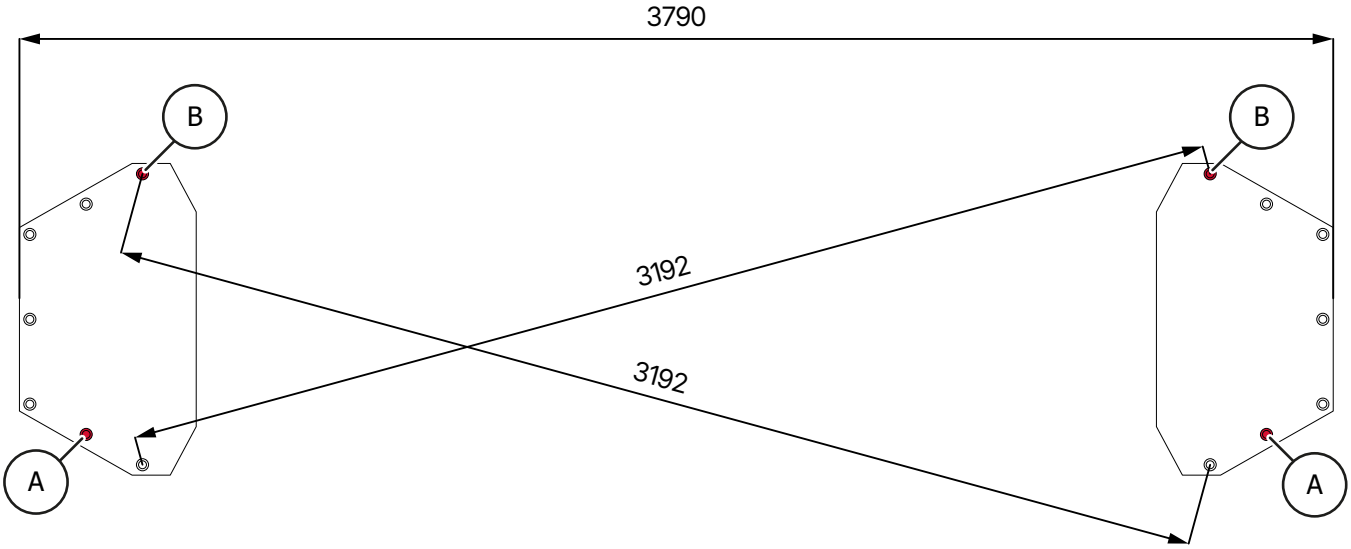

5. Ustaw drugą kolumnę z odpowiednim odstępem i wyrównaniem oraz zabezpiecz ją kołkiem. (A).

6. Następnie wyrównaj kolumny podnoszące w obu kierunkach, jak wskazano poniżej, używając w razie potrzeby podkładek lub podkładek regulacyjnych.

® Copyright ATH-Heinl GmbH & Co. KG / Wszelkie prawa zastrzeżone / Błędy w druku i zmiany techniczne zastrzeżone
Data wydania: 27.07.2026 / Producent produktu ATH-Heinl GmbH & Co. KG

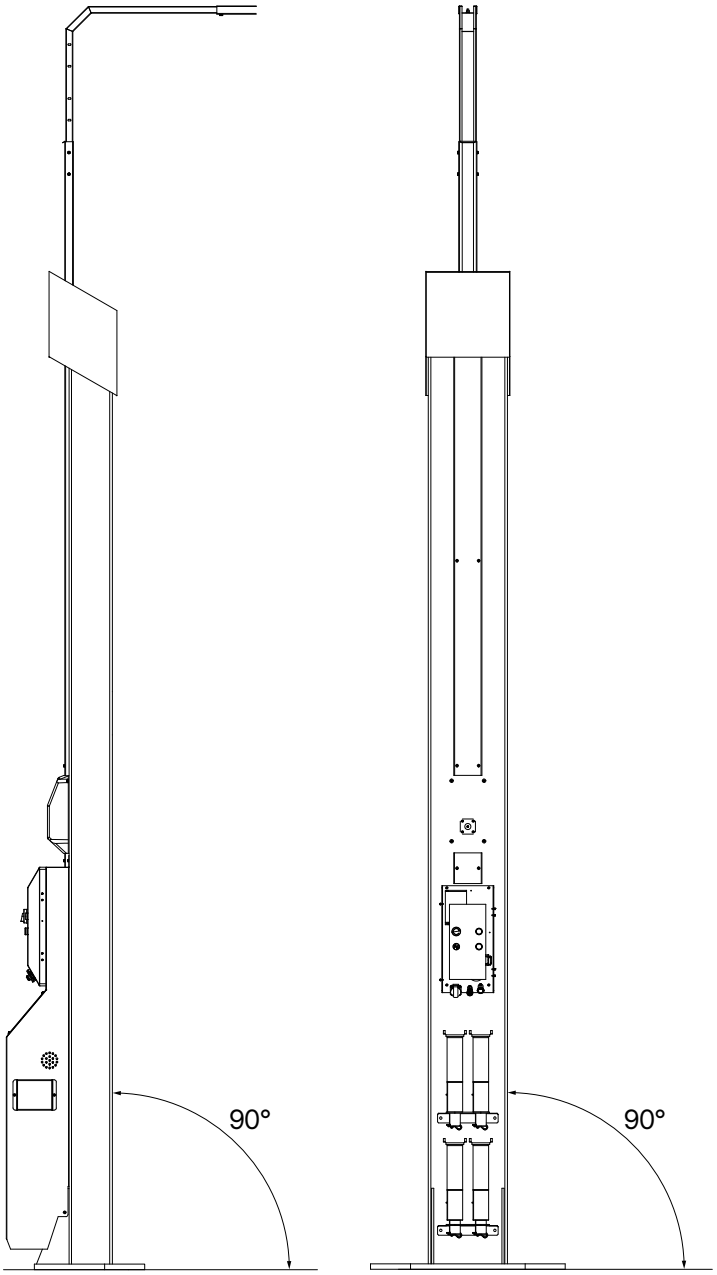

Kąt montażu ATH Matrix Lift 2.65

® Copyright ATH-Heinl GmbH & Co. KG / Wszelkie prawa zastrzeżone / Błędy w druku i zmiany techniczne zastrzeżone
Data wydania: 27.07.2026 / Producent produktu ATH-Heinl GmbH & Co. KG

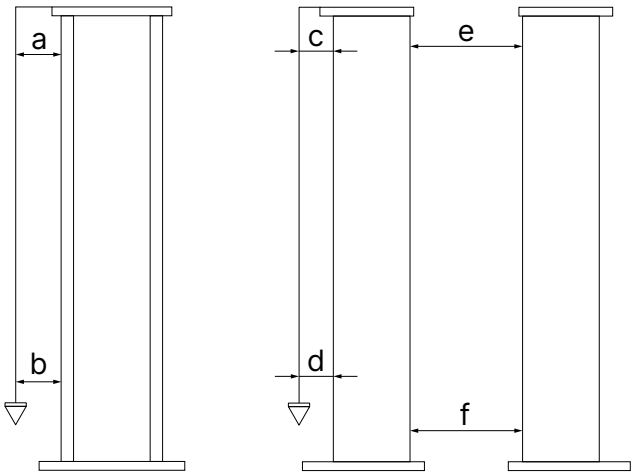

a < 110 mm	c < 110 mm	e < // 1 3,6mm
b < 110 mm	d < 110 mm	f < // 1 3,6mm

7. Sprawdź, czy kolumna jest ustawiona pionowo.
8. Po ustawieniu kolumn zabezpiecz każdą z nich drugim kołkiem. (B) zabezpieczyć każdą kolumnę.
9. Po ustawieniu słupów sprawdź odległość między nimi, mocując poprzeczkę przed dalszym kołkowaniem.

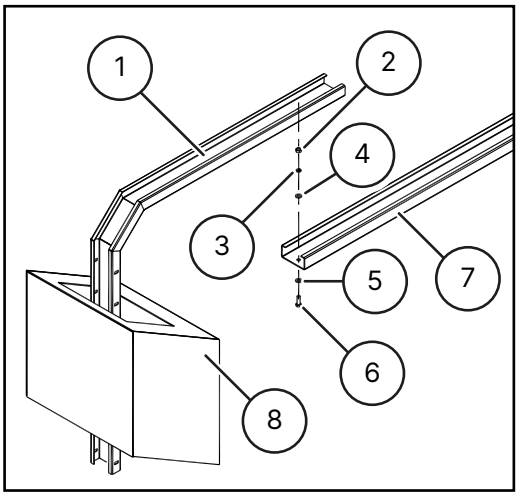

(1)	Podnoszenie słupków	(2)	Nakrętka M8
(3)	Pierścień osadczy D.8	(4)	Podkładka D.8
(5)	Podkładka D.8	(6)	Śruba M8x25
(7)	Poprzeczka	(8)	Osłona kolumny

- Wsuń środkową część poprzeczki w już zamontowane elewacje kolumny.
- Połącz wszystko za pomocą dostarczonych akcesoriów. Nie dokręcaj jeszcze śrub!
- Wyreguluj szerokość poprzeczki, biorąc pod uwagę kąt montażu kolumny i dokręć śruby poprzeczki.

® Copyright ATH-Heinl GmbH & Co. KG / Wszelkie prawa zastrzeżone / Błędy w druku i zmiany techniczne zastrzeżone
Data wydania: 27.07.2026 / Producent produktu ATH-Heinl GmbH & Co. KG

10. Po zamontowaniu poprzeczki należy ponownie sprawdzić wszystkie punkty wyrównania, zamontować pozostałe kołki i dokręcić je z określonym momentem obrotowym po upływie wymaganego czasu utwardzania.

11. Zdejmij zewnętrzne osłony z obu kolumn, aby móc zamontować przewody i kable.

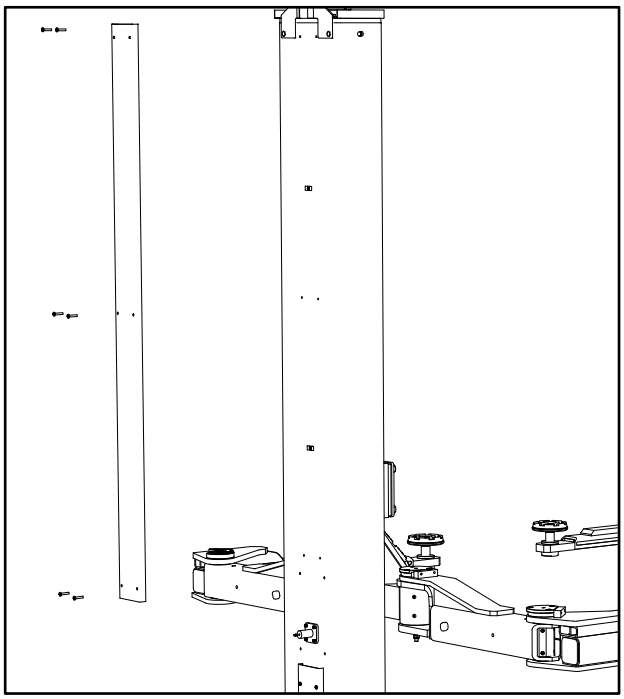

2.9.2 Montaż urządzenia ATH Matrix Lift 2.75XL

Określanie lokalizacji i ustawianie windy

- Określ miejsce instalacji i kierunek dostępu. Przestrzegać wymaganych odstępów i wysokości pomieszczenia patrz "Lokalizacja Minimalne odległości".
- Sprawdź warunki gruntowe i nachylenie terenu patrz "Plan Fundamentu".
- Zapewnić prawidłowy wybór strony zasilania (sprężone powietrze, elektryczność itp.).
- Zaznaczyć położenie kolumn na podłodze i uzyskać zgodę klienta.

Ustawianie i wyrównywanie kolumn podnoszących

1. Przed ustawieniem kolumn należy zamocować podnośniki kolumnowe.

® Copyright ATH-Heinl GmbH & Co. KG / Wszelkie prawa zastrzeżone / Błędy w druku i zmiany techniczne zastrzeżone
Data wydania: 27.07.2026 / Producent produktu ATH-Heinl GmbH & Co. KG

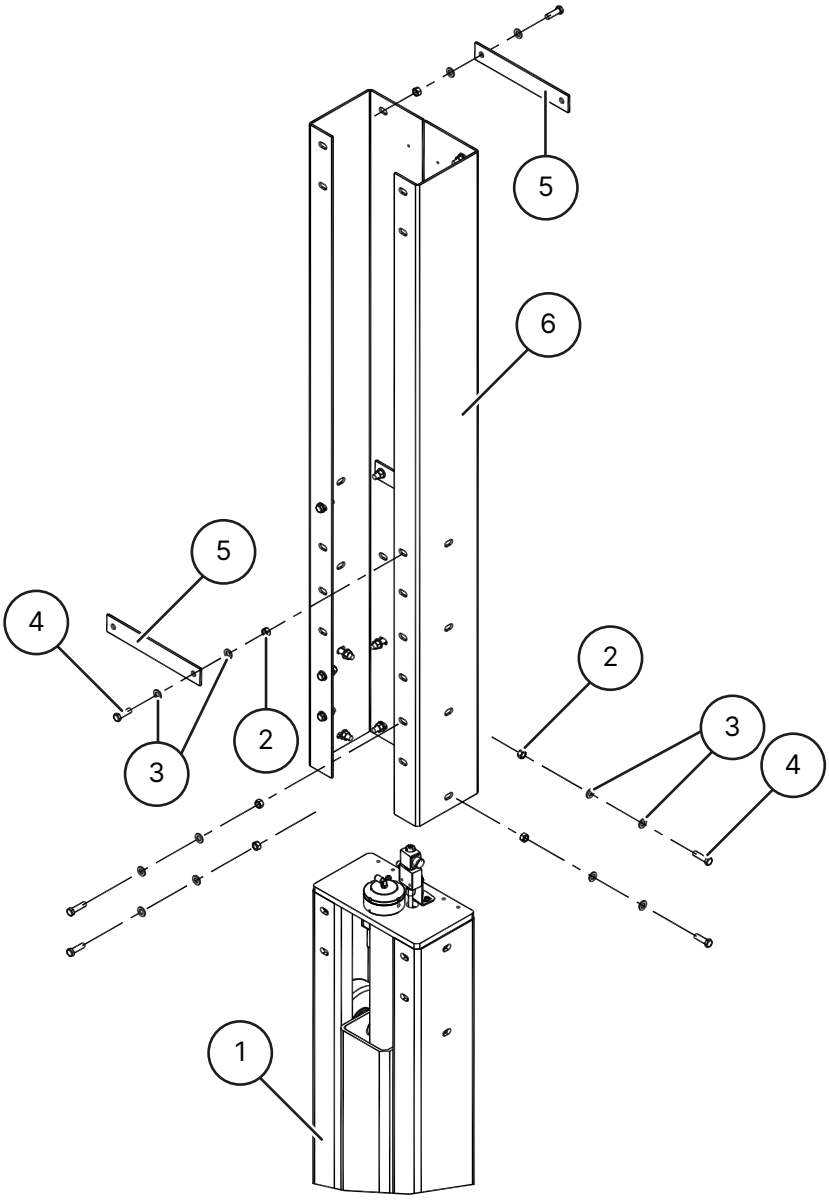

1	Kolumna	2	Nakrętka M12
3	Podkładka D 12	4	Śruba M12x45
5	Płyta	6	Przedłużenie kolumny

- Wyjmij przedłużenie kolumny z opakowania, uważając, aby nie uszkodzić lakieru.
- Wybierz żądane ustawienie wysokości spośród 3 ustawień wysokości (wysokość końcowa poprzeczki 5850 mm, 5600 mm, 5350 mm).
- Umieść przedłużenie słupka na słupku i zamocuj je w żądanej pozycji za pomocą podkładek D12, nakrętek M12 i śrub M12x45.
- Ostrożnie dokręć śruby.

2. Zamontuj wsporniki montażowe do podstawy kolumn, aby łatwiej i bezpieczniej ustawić kolumny za pomocą prostej krawędzi przechyłu.

® Copyright ATH-Heinl GmbH & Co. KG / Wszelkie prawa zastrzeżone / Błędy w druku i zmiany techniczne zastrzeżone
Data wydania: 27.07.2026 / Producent produktu ATH-Heinl GmbH & Co. KG

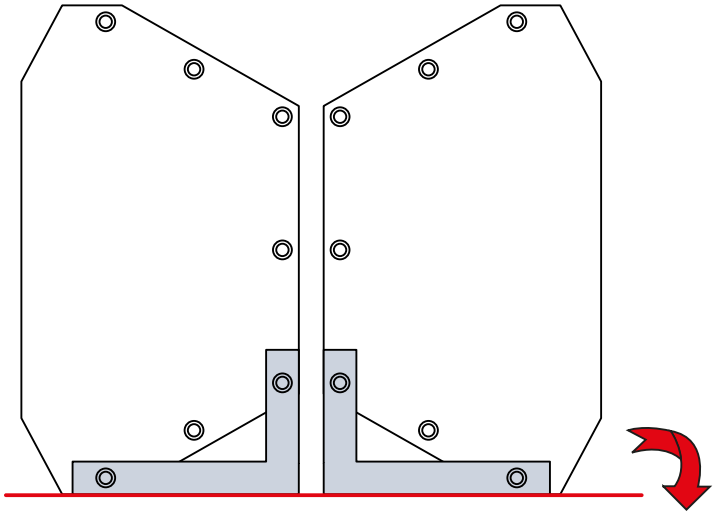

3. Zdejmij wsporniki montażowe zaraz po ustawieniu kolumn.

4. Ustaw pierwszą kolumnę zgodnie z oznaczeniami, wyrównaj ją i zamocuj za pomocą kotwy ściennej (A). Należy bezwzględnie przestrzegać "Instrukcje dotyczące wiercenia otworów"

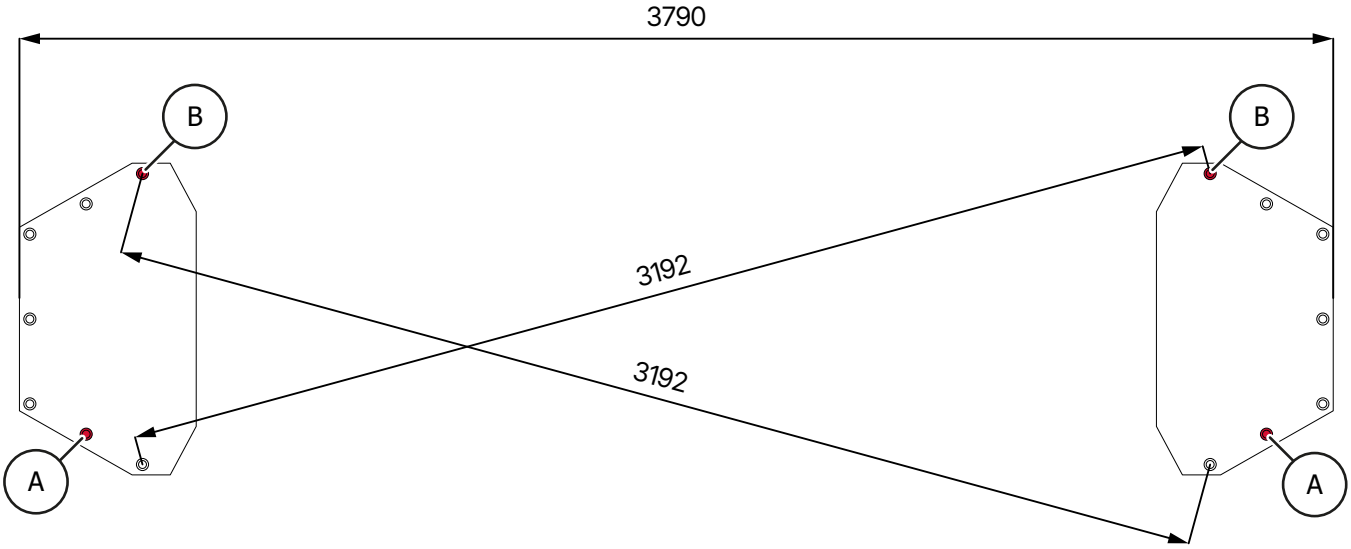

5. Ustaw drugą kolumnę z odpowiednim odstępem i wyrównaniem oraz zabezpiecz ją kołkiem. (A).

6. Następnie wyrównaj kolumny podnoszące w obu kierunkach, jak wskazano poniżej, używając w razie potrzeby podkładek lub podkładek regulacyjnych.

® Copyright ATH-Heinl GmbH & Co. KG / Wszelkie prawa zastrzeżone / Błędy w druku i zmiany techniczne zastrzeżone
Data wydania: 27.07.2026 / Producent produktu ATH-Heinl GmbH & Co. KG

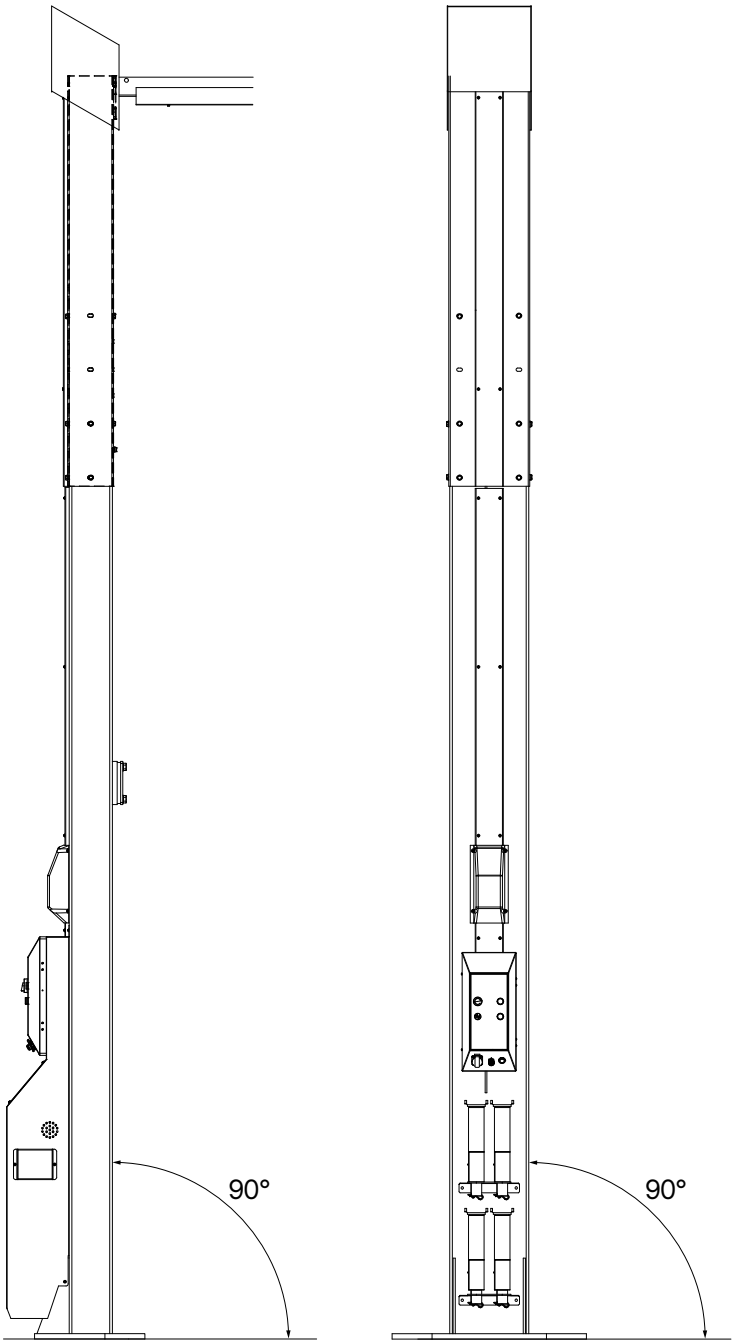

Kąt montażu ATH Matrix Lift 2.75XL

® Copyright ATH-Heinl GmbH & Co. KG / Wszelkie prawa zastrzeżone / Błędy w druku i zmiany techniczne zastrzeżone
Data wydania: 27.07.2026 / Producent produktu ATH-Heinl GmbH & Co. KG

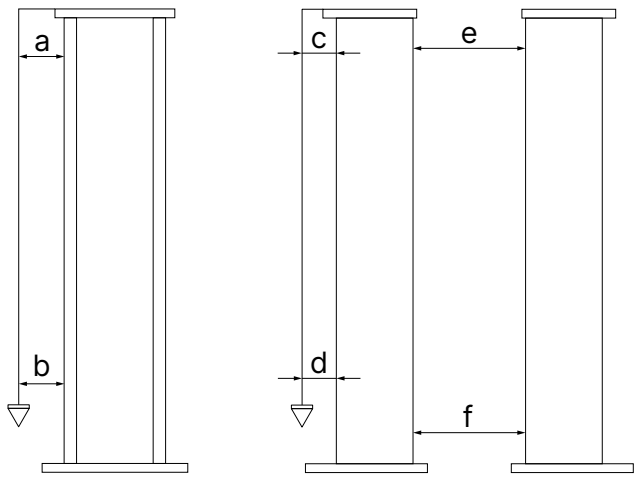

a < 10 mm	c < 10 mm	e < // 13,6mm
b < 10 mm	d < 10 mm	f < // 13,6mm

7. Sprawdź, czy kolumna jest ustawiona pionowo.

8. Po ustawieniu kolumn zabezpiecz każdą z nich drugim kołkiem. (B) zabezpieczyć każdą kolumnę.

Uwaga

Nieprzestrzeganie czasu utwardzania zaprawy iniekcyjnej może spowodować przewrócenie się kolumn pomimo ich zakotwienia.

Należy przestrzegać czasu utwardzania zaprawy iniekcyjnej przed przystąpieniem do dalszych czynności.

9. Po ustawieniu słupów sprawdź odległość między nimi, mocując poprzeczkę przed dalszym kołkowaniem.

® Copyright ATH-Heinl GmbH & Co. KG / Wszelkie prawa zastrzeżone / Błędy w druku i zmiany techniczne zastrzeżone
Data wydania: 27.07.2026 / Producent produktu ATH-Heinl GmbH & Co. KG

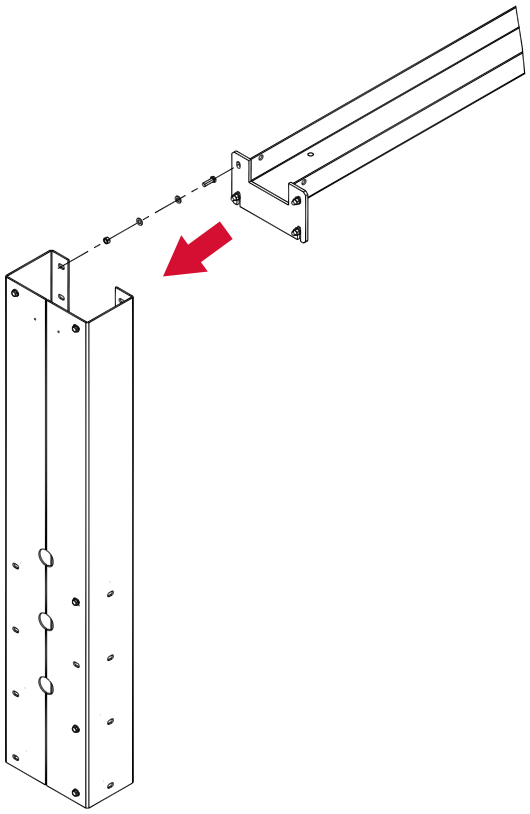

- Przykręć jedną część poprzeczki na raz do elewacji kolumn za pomocą dostarczonych akcesoriów (nakrętki M12, podkładki D.12 i śruby M12x40).

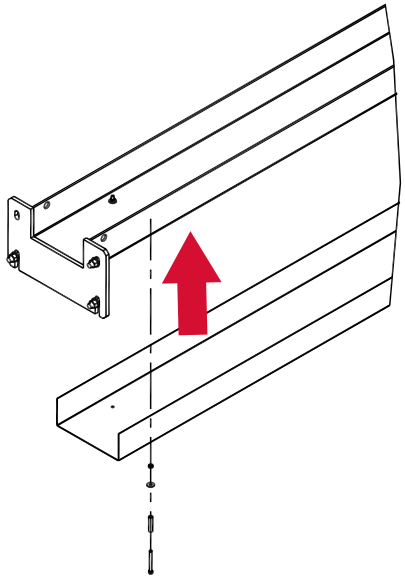

- Włóż dwie części poprzeczki do siebie i skręć je ze sobą (nakrętki M12, podkładki D.12 i śruby M12x40).

10. Po zamontowaniu poprzeczki należy ponownie sprawdzić wszystkie punkty wyrównania, zamontować pozostałe kołki i dokręcić je z określonym momentem obrotowym po upływie wymaganego czasu utwardzania.

® Copyright ATH-Heinl GmbH & Co. KG / Wszelkie prawa zastrzeżone / Błędy w druku i zmiany techniczne zastrzeżone
Data wydania: 27.07.2026 / Producent produktu ATH-Heinl GmbH & Co. KG

11. Zdejmij zewnętrzne osłony z obu kolumn, aby móc zamontować przewody i kable.

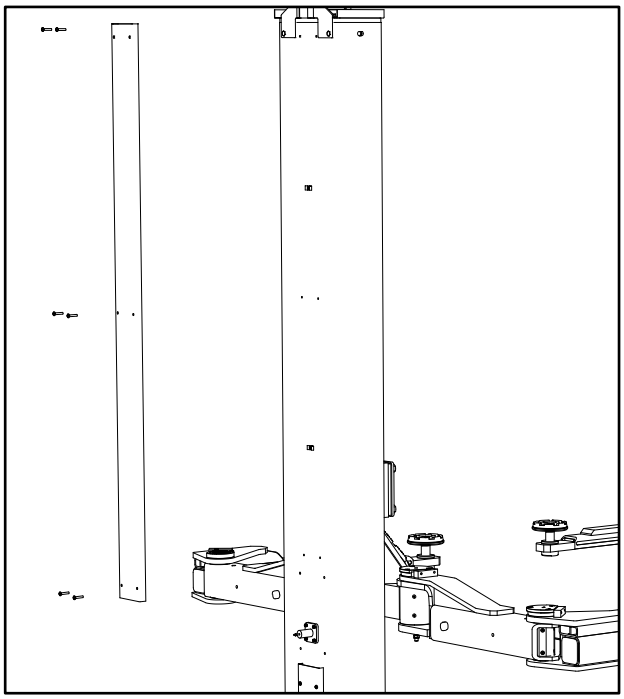

2.9.3 Plan Fundamentu

Uwaga

Nie instalować platformy podnoszącej na asfalcie lub miękkim jastrychu. Nie może być żadnych szczelin dylatacyjnych ani pęknięć, które mogłyby przerwać ciągłość zbrojenia. Operator musi sprawdzić nośność sufitów podwieszanych.

Funkcjonalność platformy podnoszącej może zostać zakłócona, jeśli jest ona ustawiona pod kątem.

Należy przestrzegać określonej jakości betonu i czasu utwardzania

Jakość betonu	C25/30
Czas twardnienia betonu	Min. 20 dni

Poniższy plan fundamentów przedstawia standard. W przypadku bardziej specyficznych przypadków prosimy o kontakt z naszym działem technicznym.

® Copyright ATH-Heinl GmbH & Co. KG / Wszelkie prawa zastrzeżone / Błędy w druku i zmiany techniczne zastrzeżone
Data wydania: 27.07.2026 / Producent produktu ATH-Heinl GmbH & Co. KG

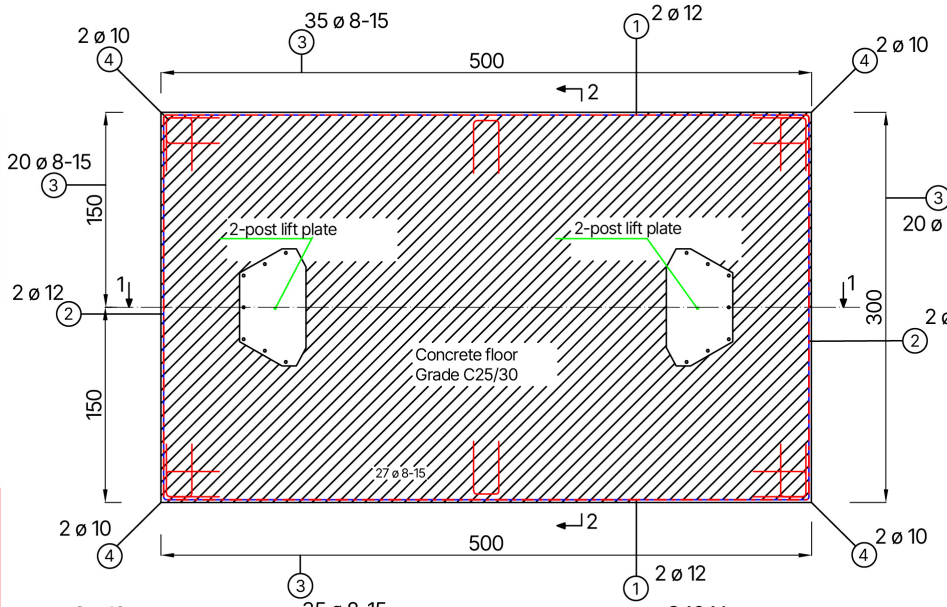

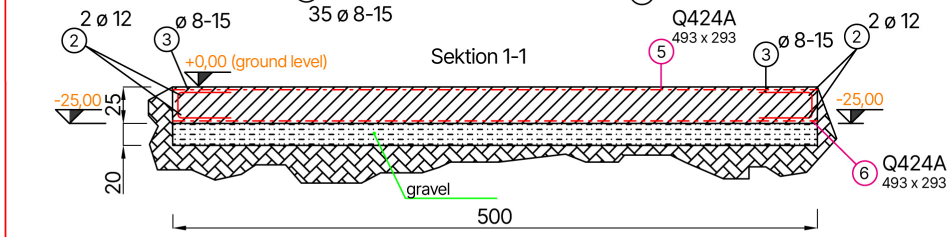

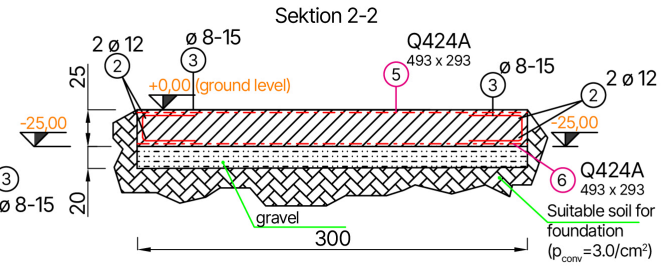

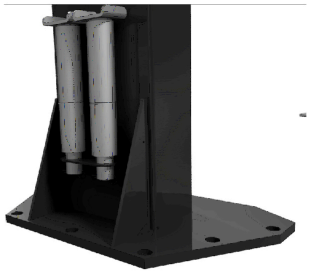

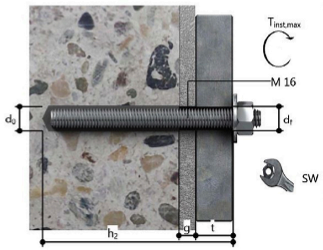

Approved anchor system (according to ETA-12/0258)
Würth injection system
Injection mortar Allrounder WIT-VM 250
Threaded rod, galvanized steel (14 pieces)
DBL-(W-VD-A/S)-(A2K)-105-M16x300

25 cm normal concrete, C25/30, EN 206, **cracked**, dry borehole
d0=1.8 cm (drill hole diameter);
Drilling method - hammer drilling;
Tinst, max=60.0 Nm;
hef=22,5 cm (cracked)
(anchorage depth)

All new construction dimensions are shell dimensions. All measurements are to be taken on site or on your own responsibility. The recesses must be arranged according to the work plans of the specialist planners.
If necessary, cut mats and steel bars to length locally.
All dimensions must be checked before starting work on site.
Any discrepancies must be clarified with the site management.

All dimensions in cm

Stabliste

Pos	Stk	ø (mm)	single length (m)	Dimensioned bending shape (not to scale)	total length (m)	mass (kg)
1	4	12	4,96	_____496	19,84	17,62
2	4	12	2,93	_____293	11,72	10,41
3	110	8	1,00	„U“ 40x20x40	110	43,59
4	8	10	1,00	„L“ 50x50	8	4,94
5	1	9		Q424A „▭“ 493x293		88,40
6	1	9		Q424A „▭“ 493x293		88,40

Maßstab:		Datum	Name
	gez.	25.01.2024	ATH-Heinl
	gepr.	FD	

ATH-Heinl

foundation plan
2-post lift
ATH Matrix Lift 2.65 C25/30

Ersatz für:	Blatt:
Ersetzt durch:	von:

® Copyright ATH-Heinl GmbH & Co. KG / Wszelkie prawa zastrzeżone / Błędy w druku i zmiany techniczne zastrzeżone
Data wydania: 27.07.2026 / Producent produktu ATH-Heinl GmbH & Co. KG

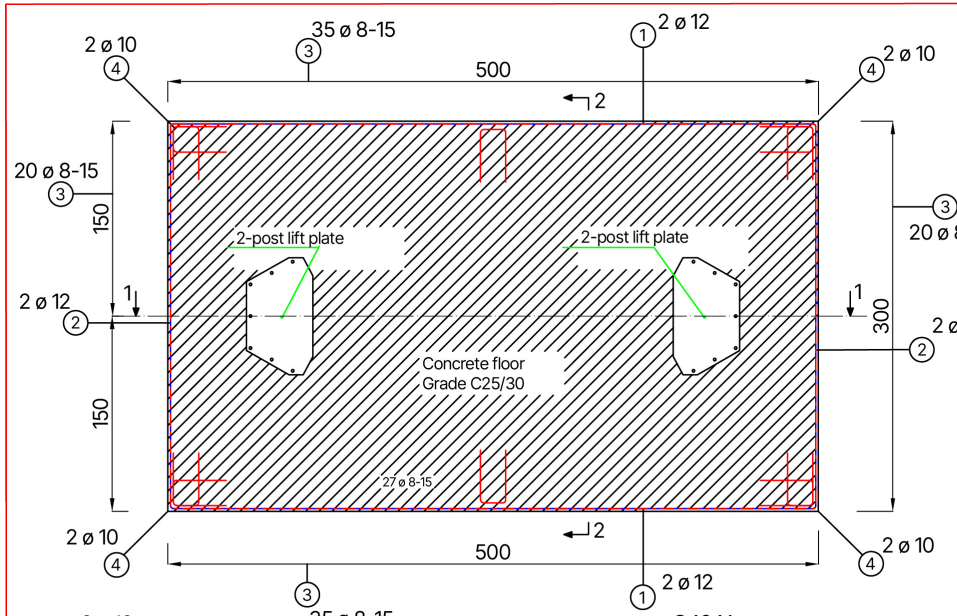

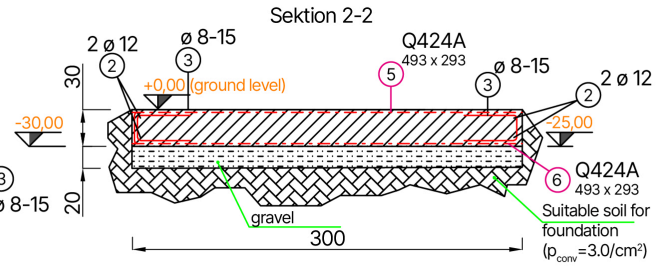

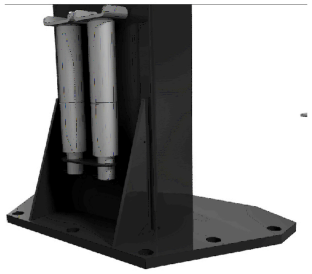

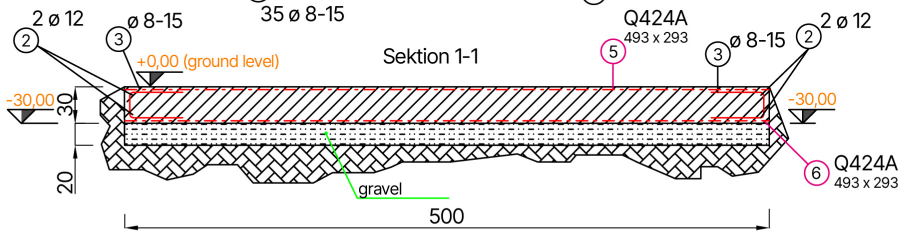

Approved anchor system (according to ETA-12/0258)
Würth injection system
Injection mortar Allrounder WIT-VM 250
Threaded rod, galvanized steel (14 pieces)
DBL-(W-VD-A/S)-(A2K)-105-M16x300

30 cm normal concrete, C25/30, EN 206, **cracked**, dry borehole
d0=1.8 cm (drill hole diameter);
Drilling method - hammer drilling;
Tinst, max=60.0 Nm;
hef=24 cm (cracked)
(anchorage depth)

All new construction dimensions are shell dimensions. All measurements are to be taken on site or on your own responsibility. The recesses must be arranged according to the work plans of the specialist planners.
If necessary, cut mats and steel bars to length locally.
All dimensions must be checked before starting work on site.
Any discrepancies must be clarified with the site management.

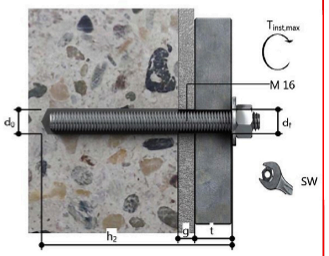

All dimensions in cm

Stabliste

Pos	Stk	ø (mm)	single length (m)	Dimensioned bending shape (not to scale)	total length (m)	mass (kg)
1	4	12	4,96	_____496	19,84	17,62
2	4	12	2,93	_____293	11,72	10,41
3	110	8	1,00	„U“ 40x20x40	110	43,59
4	8	10	1,00	„L“ 50x50	8	4,94
5	1	9		Q424A „▭“ 493x293		88,40
6	1	9		Q424A „▭“ 493x293		88,40

Maßstab:		Datum	Name
	gez.	25.01.2024	ATH-Heinl
	gepr.	FD	

ATH-Heinl

foundation plan
2-post lift
ATH Matrix Lift 2.75XL C25/30

Ersatz für:	Blatt:
Ersetzt durch:	von:

® Copyright ATH-Heinl GmbH & Co. KG / Wszelkie prawa zastrzeżone / Błędy w druku i zmiany techniczne zastrzeżone
Data wydania: 27.07.2026 / Producent produktu ATH-Heinl GmbH & Co. KG

2.9.4 Instrukcje dotyczące wiercenia otworów

- Użyj płyty podstawy kolumny jako prowadnicy do wiercenia.
- Aby wywiercić i przykręcić środkowy otwór w płycie podstawy, należy zdjąć pokrywę jednostki hydraulicznej i zbiornika oleju.

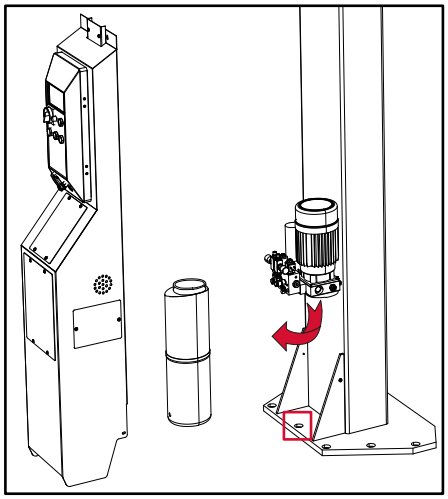

- Wywierć otwory wiertłem udarowym D.18 na głębokość 225 mm. Należy uważać, aby nie rozwiercić otworu w celu zapewnienia maksymalnej siły mocowania kotew.
- Dokładnie oczyścić każdy otwór sprężonym powietrzem lub szczotką drucianą w celu usunięcia pyłu. Należy przy tym uważać, aby nie poruszyć słupków.
- Wypełnij wywiercone otwory klejem.
- Załóż podkładki i nakrętki na pręty kotwiące.
- Włóż pręty kotwiące do otworów wypełnionych klejem.

Uwaga

Nieprzestrzeganie czasu utwardzania zaprawy iniekcyjnej może spowodować przewrócenie się kolumn pomimo ich zakotwienia.

Należy przestrzegać czasu utwardzania zaprawy iniekcyjnej przed przystąpieniem do dalszych czynności.

® Copyright ATH-Heinl GmbH & Co. KG / Wszelkie prawa zastrzeżone / Błędy w druku i zmiany techniczne zastrzeżone
Data wydania: 27.07.2026 / Producent produktu ATH-Heinl GmbH & Co. KG

2.9.5 Mocowanie za pomocą kotwy bezpieczeństwa

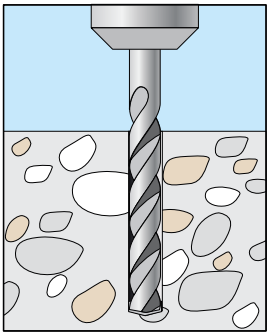

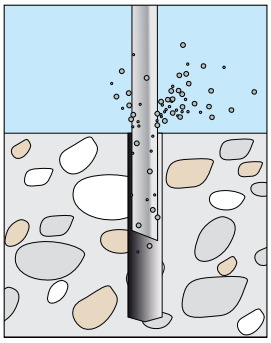

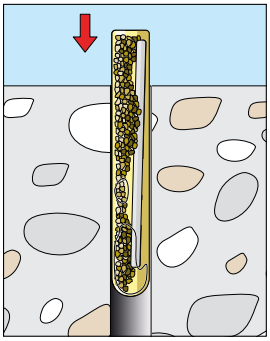

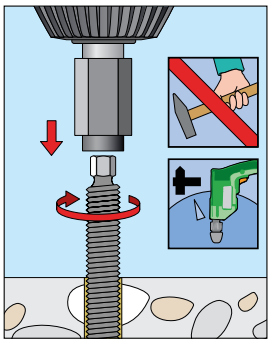

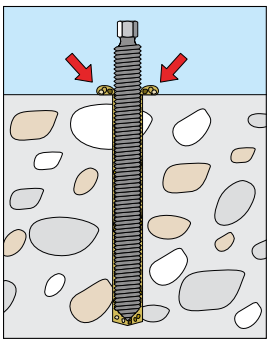

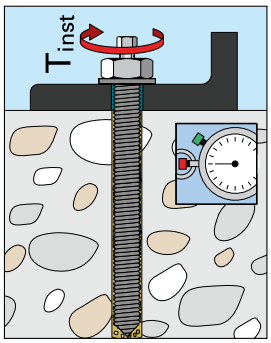

® Copyright ATH-Heinl GmbH & Co. KG / Wszelkie prawa zastrzeżone / Błędy w druku i zmiany techniczne zastrzeżone
Data wydania: 27.07.2026 / Producent produktu ATH-Heinl GmbH & Co. KG

2.9.6 Montaż i regulacja zaczepów bezpieczeństwa

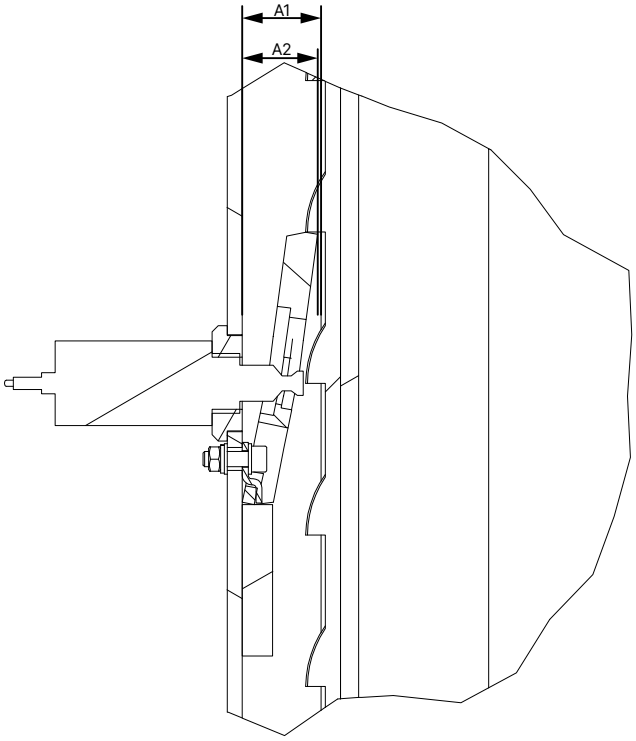

Zamocuj wszystkie zaczepy bezpieczeństwa i magnesy w następujący sposób:

- Upewnij się, że odległość od kolumny do wózka podnośnikowego A1 i odległość od kolumny do odblokowanego zaczepu bezpieczeństwa A2 jest taka sama. W razie potrzeby odległość można wyregulować za pomocą nakrętki na elektromagnesie.

2.9.7 Montaż przewodów hydraulicznych

Uwaga

Aby zapobiec uszkodzeniu węży, podczas układania węży hydraulicznych należy upewnić się, że nie są one zainstalowane w pobliżu ruchomych części.

Wskazówka

Należy zwrócić uwagę na ewentualne zabrudzenia elementów hydraulicznych i w razie potrzeby usunąć je przed montażem.

Uwaga

Aby zapobiec wyciekowi oleju hydraulicznego, upewnij się, że połączenia węży nie są ani zbyt luźne, ani zbyt ciasne.

® Copyright ATH-Heinl GmbH & Co. KG / Wszelkie prawa zastrzeżone / Błędy w druku i zmiany techniczne zastrzeżone
Data wydania: 27.07.2026 / Producent produktu ATH-Heinl GmbH & Co. KG

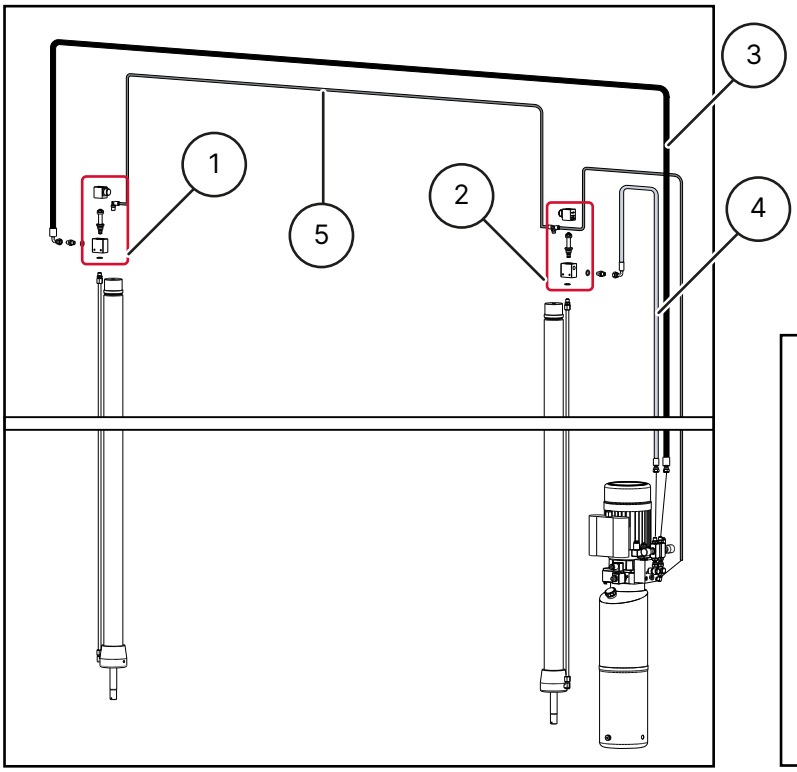

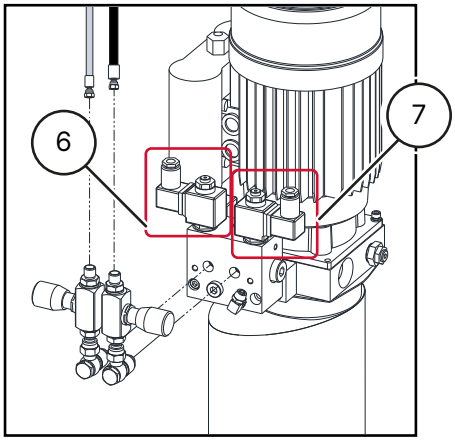

1 Siłownik zaworu sterującego kolumna B

2 Siłownik zaworu sterującego kolumna A

3 Wąż hydrauliczny do kolumny B 3/8"

4 Przewód hydrauliczny do kolumny A 1/4"

5 Przewód powrotny

6 Zespół zaworu sterującego dla kolumny A

7 Zespół zaworu sterującego dla kolumny B

1. Oczyść zabrudzone węże i połączenia.
2. Sprawdź wszystkie gwinty i połączenia węży pod kątem uszkodzeń.
3. Ułóż węże zgodnie ze schematem.
4. Dokładnie dokręć połączenia węży.

® Copyright ATH-Heinl GmbH & Co. KG / Wszelkie prawa zastrzeżone / Błędy w druku i zmiany techniczne zastrzeżone
Data wydania: 27.07.2026 / Producent produktu ATH-Heinl GmbH & Co. KG

Podłączanie węża hydraulicznego kolumny głównej A

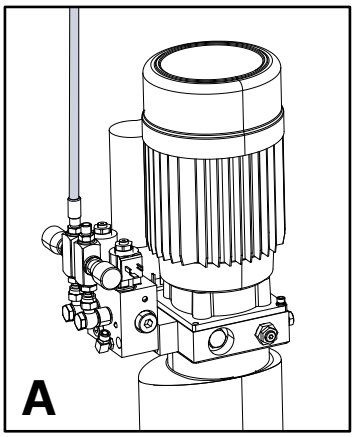

1. Podłącz wąż hydrauliczny do górnej części siłownika kolumny głównej.
2. Sprawdź, czy dwa złącza na siłowniku i na jednostce napędowej są prawidłowo osadzone, aby zapobiec wyciekom.

Podłączanie węża hydraulicznego kolumny dodatkowej B

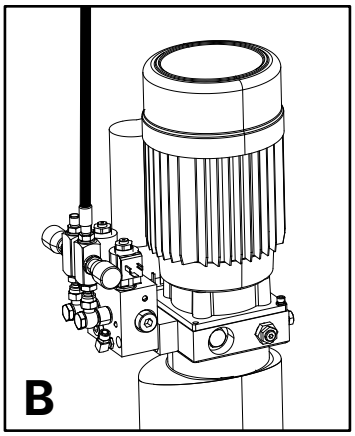

1. Poprowadź wąż hydrauliczny od jednostki zasilającej na kolumnie głównej w górę, przez poprzeczkę do siłownika kolumny dodatkowej.
2. Podłącz wąż do górnej części siłownika kolumny dodatkowej.
3. Sprawdź, czy dwa złącza na siłowniku i na jednostce zasilającej są prawidłowo osadzone, aby zapobiec wyciekom.
4. Sprawdź, czy wąż jest prawidłowo ułożony, aby uniknąć uszkodzeń.

® Copyright ATH-Heinl GmbH & Co. KG / Wszelkie prawa zastrzeżone / Błędy w druku i zmiany techniczne zastrzeżone
Data wydania: 27.07.2026 / Producent produktu ATH-Heinl GmbH & Co. KG

Podłączanie przewodu powrotnego oleju

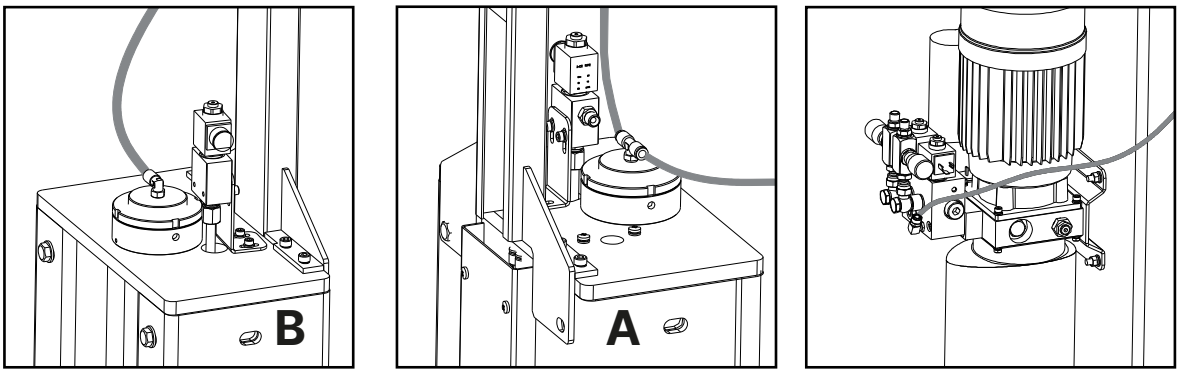

1. Podłącz przewód powrotny do górnej części cylindra kolumny wtórnej B.
2. Poprowadź przewód powrotny oleju na kolumnie dodatkowej w górę, przez poprzeczkę do cylindra kolumny głównej A.
3. Podłącz przewód powrotny do trójnika w górnej części siłownika kolumny głównej A.
4. Poprowadź przewód powrotny od trójnika do złącza na urządzeniu.
5. Sprawdź, czy połączenia są prawidłowo osadzone, aby uniknąć wycieków.
6. Sprawdź, czy wąż jest prawidłowo ułożony, aby uniknąć uszkodzeń.

2.9.8 Instalacja połączeń elektrycznych

Podłączanie zaworów sterujących

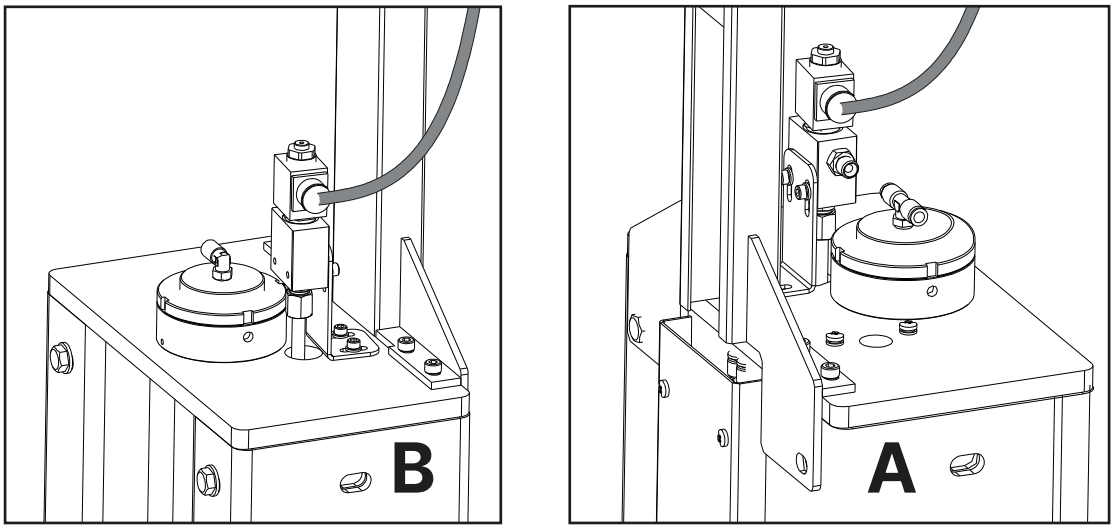

1. Podłącz kabel elektryczny zasilacza do zaworu elektromagnetycznego na górze cylindra głównej kolumny A.
2. Ułóż kolejny przewód elektryczny z zasilacza nad poprzeczką do zaworu elektromagnetycznego siłownika kolumny dodatkowej B i podłącz go tam.
3. Sprawdź działanie połączenia.

® Copyright ATH-Heinl GmbH & Co. KG / Wszelkie prawa zastrzeżone / Błędy w druku i zmiany techniczne zastrzeżone
Data wydania: 27.07.2026 / Producent produktu ATH-Heinl GmbH & Co. KG

Podłączanie elektrozaworu

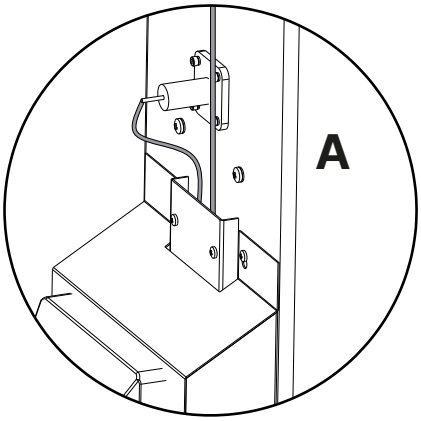

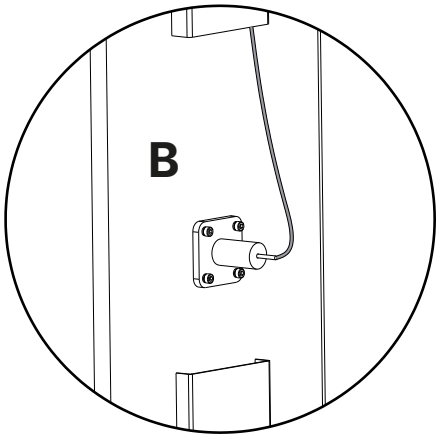

1. Podłącz kabel elektryczny do elektrozaworu głównej kolumny A.
2. Ułóż kolejny przewód elektryczny z jednostki zasilającej przez poprzeczkę do elektromagnesu kolumny dodatkowej B i podłącz go tam.
3. Sprawdź działanie połączenia.

Podłączanie opcjonalnego górnego wyłącznika krańcowego

Uwaga

Poniższe kroki 1-3 muszą być ZAWSZE wykonywane, aby zapobiec zwarciu w elektronice!

® Copyright ATH-Heinl GmbH & Co. KG / Wszelkie prawa zastrzeżone / Błędy w druku i zmiany techniczne zastrzeżone
Data wydania: 27.07.2026 / Producent produktu ATH-Heinl GmbH & Co. KG

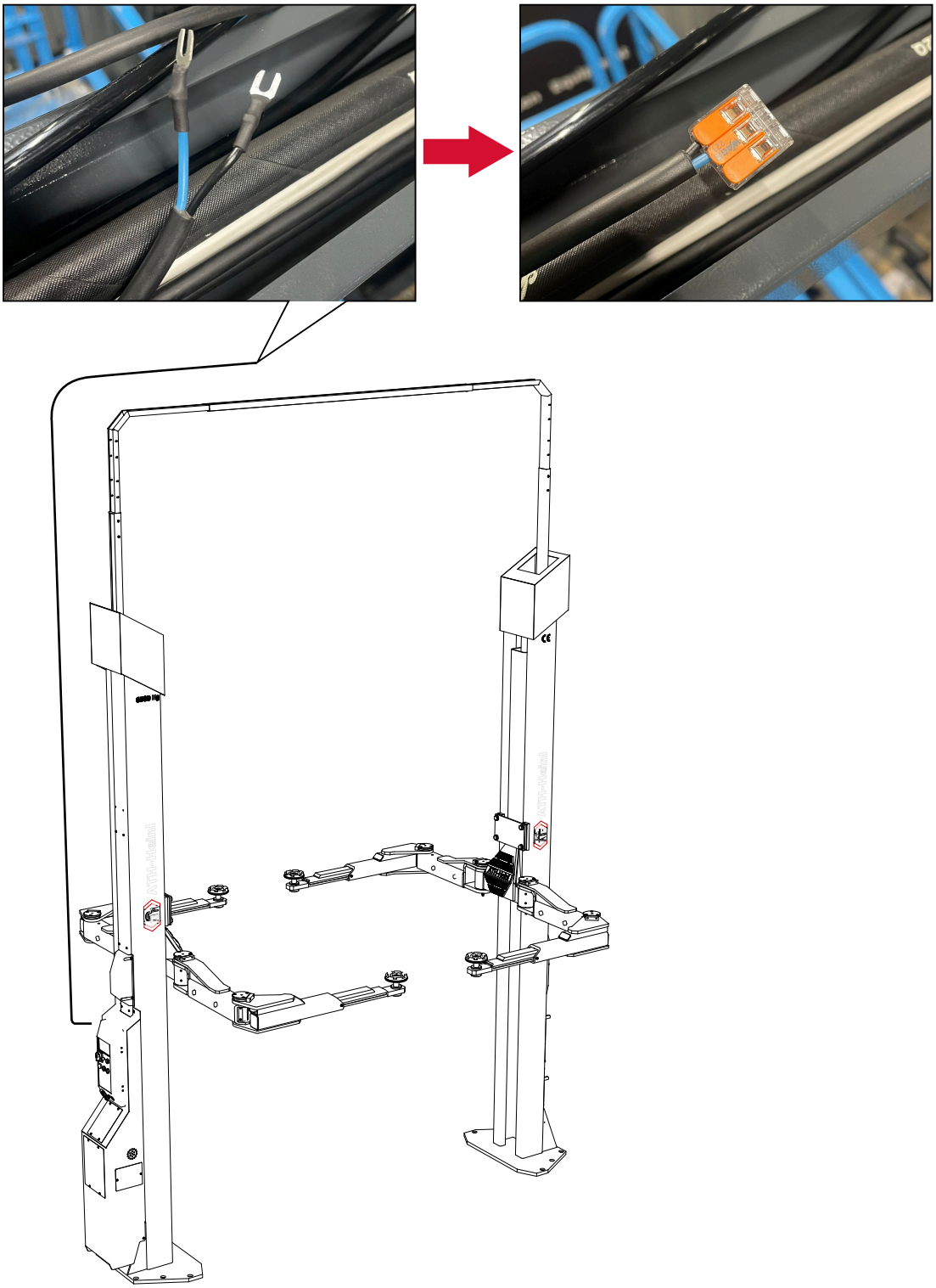

1. Przewód 2-żyłowy (żyły 22 i 27) z rozwidlonymi końcówkami kablowymi jest już przygotowany w poprzeczce.
2. Usuń widełkowe końcówki kablowe z żył kablowych.
3. Podłącz zacisk lub opcjonalny wyłącznik krańcowy.

® Copyright ATH-Heinl GmbH & Co. KG / Wszelkie prawa zastrzeżone / Błędy w druku i zmiany techniczne zastrzeżone
Data wydania: 27.07.2026 / Producent produktu ATH-Heinl GmbH & Co. KG

2.9.9 Venting the lifting platform

1. Move the lift to the lowest position.
2. Loosen the hydraulic hoses at the positions ① and ②.

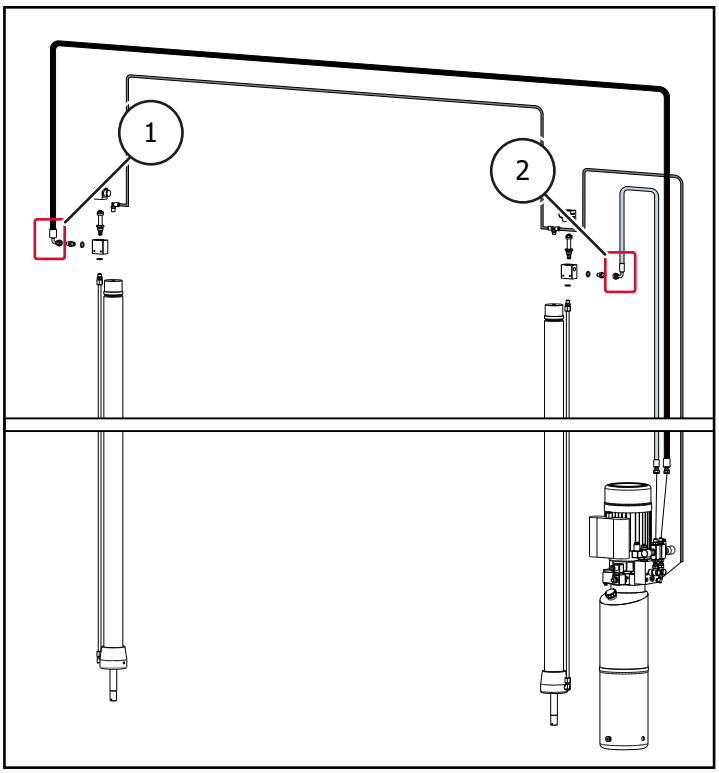

3. Raise the lift on the main control side until oil comes out of the hydraulic hose on the main side. ② oil escapes from the hydraulic hose on the main side.
4. Close the hydraulic oil connection on this side again.
5. Continue to raise the lift on the secondary control side until oil also leaks on the secondary side. ① oil leaks out on the secondary side.
6. Close the hydraulic oil connection on the secondary side again.

✓ The lift is now vented.

Fitting the covers

1. Fit the covers of the power unit and the outer covers to the pillars. Take care not to pinch the cables and hoses!

2.9.10 Montaż ramion podporowych

1. Podnieść wózek podnośnikowy na wysokość ok. 1 m, naciskając przycisk podnoszenia lub opuszczania.
2. Zdejmij wstępnie zamontowany zatrzask zabezpieczający, wykręcając wkręty dociskowe.

® Copyright ATH-Heinl GmbH & Co. KG / Wszelkie prawa zastrzeżone / Błędy w druku i zmiany techniczne zastrzeżone
Data wydania: 27.07.2026 / Producent produktu ATH-Heinl GmbH & Co. KG

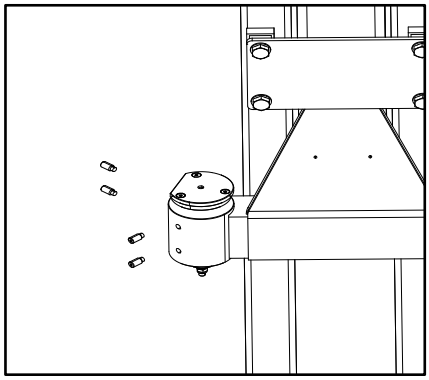

3. Wyciągnij zatrzask zabezpieczający z prowadnicy.

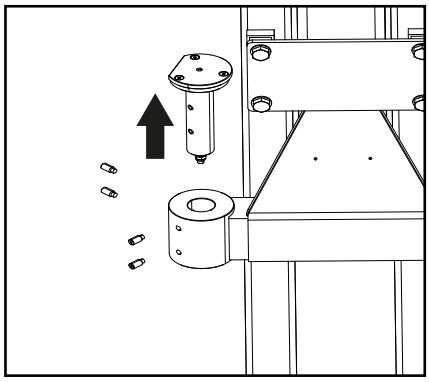

4. Umieść ramię podporowe na wózku podnośnikowym.

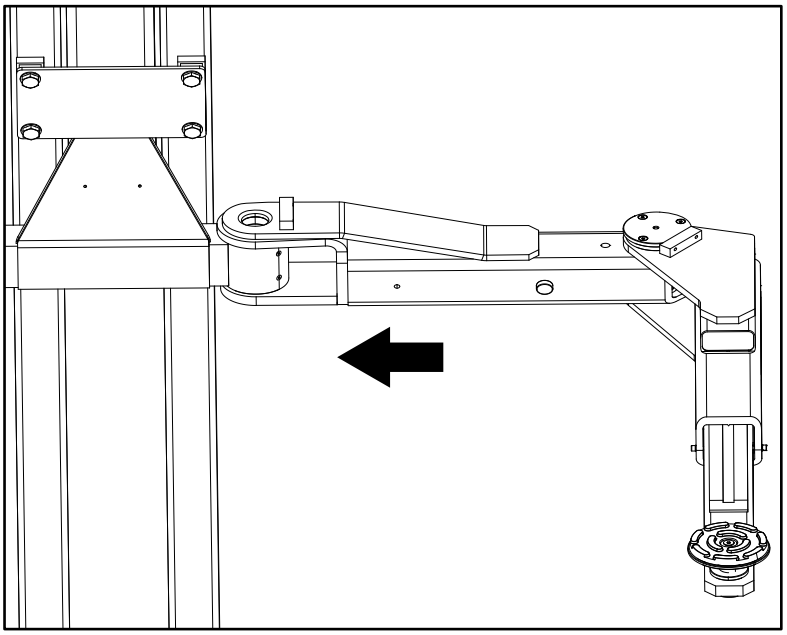

5. Wciśnij zatrzask bezpieczeństwa z powrotem do prowadnicy. Upewnij się, że otwory na wkręty dociskowe na zatrzasku bezpieczeństwa są wyrównane z otworami w prowadnicy.

® Copyright ATH-Heinl GmbH & Co. KG / Wszelkie prawa zastrzeżone / Błędy w druku i zmiany techniczne zastrzeżone
Data wydania: 27.07.2026 / Producent produktu ATH-Heinl GmbH & Co. KG

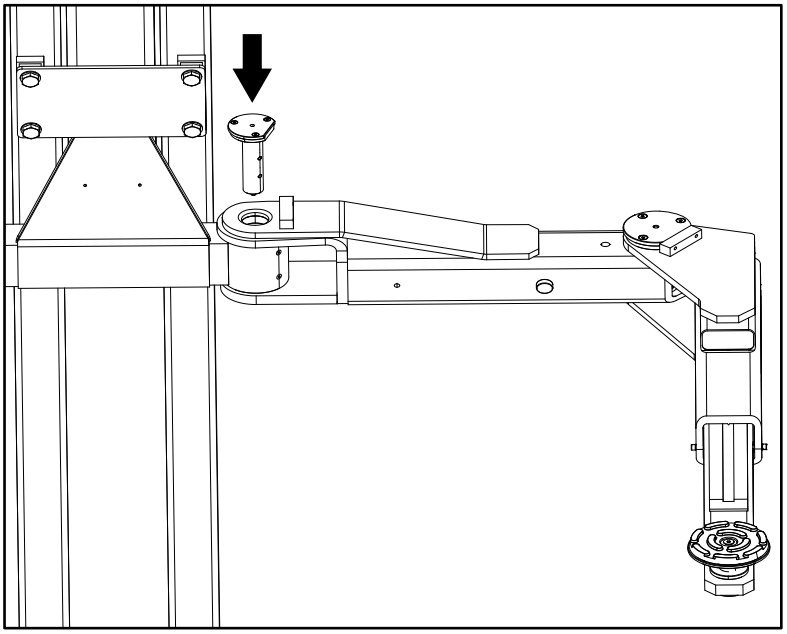

6. Wkręć z powrotem wykręcone wcześniej wkręty dociskowe.
7. Pociągnij zapadkę zabezpieczającą do góry i sprawdź, czy ramię podporowe może się swobodnie poruszać.
8. Poczekaj, aż zatrzask bezpieczeństwa całkowicie wsunie się z powrotem do prowadnicy i sprawdź, czy ramię podporowe pozostaje w pozycji zablokowanej.
9. Powtórz tę procedurę dla pozostałych 3 ramion podporowych.

2.10 Przed oddaniem do użytku

Ostrzeżenie

Przed uruchomieniem należy sprawdzić wszystkie śruby mocujące, przewody elektryczne, pneumatyczne i hydrauliczne i w razie potrzeby dokręcić je.

Uwaga: Niektóre z nich muszą być sprawdzane w regularnych odstępach czasu i w razie potrzeby dokręcane.

® Copyright ATH-Heinl GmbH & Co. KG / Wszelkie prawa zastrzeżone / Błędy w druku i zmiany techniczne zastrzeżone
Data wydania: 27.07.2026 / Producent produktu ATH-Heinl GmbH & Co. KG

3 PRACA

3.1 Sprawdź przed pierwszym podniesieniem

- Sprawdzić wszystkie połączenia (śruby, nakrętki, sworznie itp.) pod kątem prawidłowego zamocowania.
- Sprawdzić wszystkie wyłączniki krańcowe pod kątem prawidłowego ustawienia i działania.
- Sprawdź szczelność wszystkich elementów hydraulicznych i pneumatycznych oraz połączeń, a w razie potrzeby dokręć je.
- Sprawdź, czy wszystkie przyciski działają prawidłowo. Upewnić się, że wszystkie elementy wymagane dla danej funkcji są włączone (otwarte zapadki, otwarty zawór opuszczania, włączone styczniki silnika itp.)
- Obserwować kierunek obrotów silnika i w razie potrzeby zmienić go.
- Podnieś i opuść podnośnik 2-3 razy i sprawdź synchronizację.

Wskazówka

Aby sprawdzić, czy nie występuje niewspółosiowość, można zmierzyć odległość między wózkiem paletowym a płytą podstawy. W przypadku wykrycia niewspółosiowości należy odpowietrzyć obwód hydrauliczny zgodnie z opisem w rozdziale "Venting the lifting platform" .

3.2 Podnoszenie pod obciążeniem

- Podnieść ładunek na wysokość ok. 500 mm
- Sprawdź, czy wszystkie punkty podnoszenia stykają się z pojazdem. Jeśli wszystkie się stykają, można kontynuować proces podnoszenia.

Wskazówka

Po skonfigurowaniu urządzenia należy wypełnić załączony "Książka badań" formularz.

Informacje te będą wymagane w przypadku serwisowania.

® Copyright ATH-Heinl GmbH & Co. KG / Wszelkie prawa zastrzeżone / Błędy w druku i zmiany techniczne zastrzeżone
Data wydania: 27.07.2026 / Producent produktu ATH-Heinl GmbH & Co. KG

3.3 Instrukcja obsługi

Firma: Działalność:	**Instrukcja obsługi** Do pracy na podnośnikach samochodowych	Data: Podpis:

Zagrożenia dla ludzi i środowiska

- Zagrożenie związane z możliwym poślizgiem pojazdu
- Niebezpieczeństwo związane z gorącymi powierzchniami na pojeździe
- Niebezpieczeństwo zgniecenia przez ruchome części
- Zagrożenia elektryczne ze względu na wyposażenie elektryczne
- Niebezpieczeństwo wynikające z braku konserwacji urządzeń

Środki ochronne i zasady postępowania

Podnoszenie pojazdu

- Ustawić pojazd na platformie podnoszącej.
- Unikać nierównomiernego rozłożenia ładunku, nie przeciążać platformy, stosować odpowiednie elementy chwytające o powierzchni antypoślizgowej lub dopasowanej do kształtu pojazdu, chwytać tylko w określonych miejscach pojazdu.
- Sprawdzić działanie urządzeń zabezpieczających przed staczaniem się lub urządzeń zabezpieczających ramię obrotowe we wszystkich kierunkach.
- Podnosić tylko wtedy, gdy nie ma zagrożenia dla osób.

Praca na podniesionym pojeździe

- W zależności od wykonywanej pracy wybrać i stosować środki ochrony indywidualnej (np. gorące powierzchnie).
- Uważać na gorące części
- Demontaż elementów może zmienić rozkład obciążenia: w razie potrzeby zabezpieczyć pojazd przed przewróceniem.
- Stosować wyłącznie zatwierdzone podpory montażowe.

Opuszczanie pojazdu

- Usunąć narzędzia i inne przedmioty z obszaru zagrożenia.
- Opuszczać tylko wtedy, gdy nie ma zagrożenia dla osób.
- Odbojniki na stopy, krawędzie bezpieczeństwa lub dźwięk ostrzegawczy po zatrzymaniu pośrednim zapobiegają urazom stóp.

Platforma podnosząca może być obsługiwana bez nadzoru wyłącznie przez poinstruowanych i kompetentnych pracowników w wieku od 18 lat.

Zachowanie się w przypadku usterek i w razie niebezpieczeństwa

- Zgłosić usterki maszyny instalatorowi lub producentowi.
- Wyłączyć maszynę i zabezpieczyć ją przed ponownym uruchomieniem przez osoby nieupoważnione.
- Uszkodzenia mogą być naprawiane tylko przez wykwalifikowany personel
- W przypadku pożaru należy podjąć próbę jego ugaszenia

Pierwsza pomoc

- Powiadomić osobę udzielającą pierwszej pomocy (patrz plan alarmowy lub plan awaryjny)
- Natychmiast opatrzyć obrażenia
- Dokonać wpisu do książki pierwszej pomocy
- W przypadku poważnych obrażeń wezwać pogotowie ratunkowe

Konserwacja

- Naprawy mogą być wykonywane tylko przez upoważniony i przeszkolony personel.
- Podczas ustawiania, regulacji, konserwacji i prac serwisowych należy odłączyć lub zabezpieczyć maszynę od zasilania.
- Po zakończeniu pracy oczyścić platformę podnoszącą i sprawdzić poziom układu hydraulicznego.
- Coroczna kontrola platformy podnoszącej przez upoważnioną i poinstruowaną osobę.

® Copyright ATH-Heinl GmbH & Co. KG / Wszelkie prawa zastrzeżone / Błędy w druku i zmiany techniczne zastrzeżone
Data wydania: 27.07.2026 / Producent produktu ATH-Heinl GmbH & Co. KG

3.4 Podstawowe informacje

- Podnośnik może być obsługiwany wyłącznie przez osoby, które ukończyły 18 lat, zostały przeszkolone w zakresie obsługi podnośnika i udowodniły swoje kwalifikacje pracodawcy.
- Osoba ta musi być wyraźnie upoważniona przez pracodawcę do obsługi podnośnika. Polecenie obsługi podnośnika musi być wydane w formie pisemnej.
- Podnośnik może być używana wyłącznie zgodnie z jej przeznaczeniem.
- Do montażu i obsługi należy zawsze używać określonych materiałów.
- Przed montażem lub demontażem należy sprawdzić wszystkie elementy; nie mogą one wykazywać żadnych oznak uszkodzenia.
- W razie potrzeby należy przestrzegać specjalnych instrukcji producenta dotyczących montażu lub demontażu prac specyficznych dla danego pojazdu.
- Ważną częścią gwarancji jest przestrzeganie harmonogramu konserwacji. W szczególności czystość, ochrona antykorozyjna, kontrola, w razie potrzeby natychmiastowa naprawa uszkodzeń.
- Podczas pracy należy zawsze zwracać uwagę na zagrożenia. Gdy tylko wystąpią zagrożenia, należy natychmiast odłączyć system od wszystkich źródeł energii (elektryczności itp.). Następnie należy skontaktować się z dealerem.
- Wszystkie znaki ostrzegawcze muszą być zawsze czytelne. Jeśli są uszkodzone, należy je natychmiast wymienić.

Niebezpieczeństwo

Należy zwrócić uwagę na możliwe punkty ścinania na maszynie.

Uwaga

Podczas pracy poziom hałasu może osiągnąć 85 dB (A), dlatego operator powinien podjąć odpowiednie środki ochronne.

Niebezpieczeństwo

Ruchome części maszyny mogą pochwycić luźną odzież, długie włosy lub biżuterię.

3.5 Obsługa Podnośnika

Przygotowania

Uwaga

Przed przystąpieniem do obsługi podnośnika należy uważnie przeczytać wszystkie instrukcje dotyczące bezpieczeństwa.

® Copyright ATH-Heinl GmbH & Co. KG / Wszelkie prawa zastrzeżone / Błędy w druku i zmiany techniczne zastrzeżone
Data wydania: 27.07.2026 / Producent produktu ATH-Heinl GmbH & Co. KG

1. Opuścić całkowicie podnośnik, aż do wyłączenia blokad ramion nośnych.
2. Ustaw ramiona podnoszące równolegle do kierunku jazdy.
3. Przejedź pojazdem między słupkami, zwracając uwagę na "Rozkład obciążenia" .

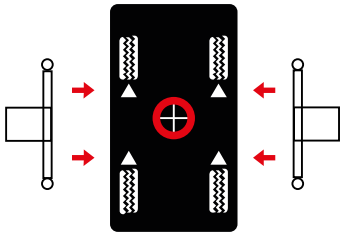

4. Wyregulować ramiona podnoszące tak, aby środek ciężkości pojazdu znajdował się pośrodku między słupkami. Wyreguluj wysokość płyt podpierających tak, aby sięgały do punktów podnoszenia określonych przez producenta; w razie potrzeby użyj wymaganych adapterów płyt podpierających.

Uwaga

Należy przestrzegać maksymalnej wysokości 250 mm lub maksymalnej wysokości adaptera płyty nośnej.

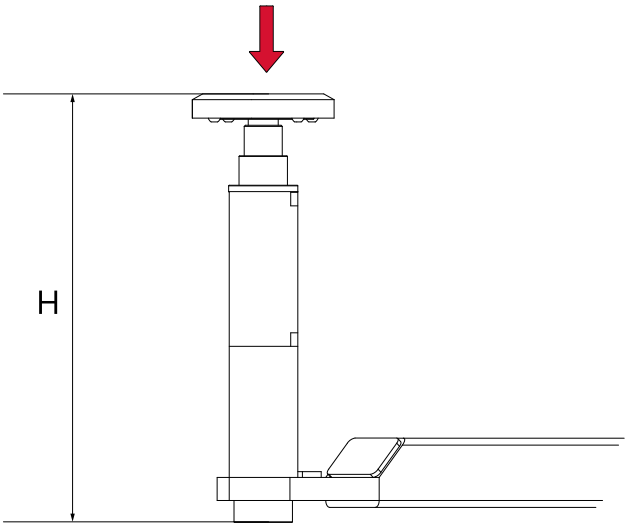

Podnoszenie pojazdu

1. Włącz główny wyłącznik podnośnika.
2. Podnieś pojazd, naciskając przycisk “Lift”, aż pojazd podniesie się na wysokość 100-150 mm.
3. Ponownie sprawdzić, czy pojazd jest zabezpieczony i czy wszystkie śruby blokujące są zabezpieczone.
4. Przed przystąpieniem do pracy na pojeździe lub w jego pobliżu zawsze upewnij się, że urządzenia zabezpieczające są włączone.

® Copyright ATH-Heinl GmbH & Co. KG / Wszelkie prawa zastrzeżone / Błędy w druku i zmiany techniczne zastrzeżone
Data wydania: 27.07.2026 / Producent produktu ATH-Heinl GmbH & Co. KG

Pozycja parkingowa

1. Od wysokości 500 mm automatycznie zatrzaskuje się zabezpieczenie.
2. Naciśnij przycisk “Park”, aby opuścić podnośnik do następnego wycięcia. Upewnij się, że wysokość jest równa.

Opuszczanie pojazdu

1. Przed opuszczeniem podnośnika sprawdzić, czy pod pojazdem lub ramionami podnoszącymi nie ma żadnych przeszkód.
2. Naciśnij przycisk “Opuść” i opuść pojazd. Jeśli podnośnik znajduje się w zaczepie zabezpieczającym, naciśnij wcześniej przycisk „Lift“ na ok. 2 sekundy, aby odblokować zaczepy zabezpieczające. Następnie można opuścić platformę podnoszącą.

Wyjechać

1. Opuścić całkowicie podnośnik.
2. Obróć płyty podporowe w dół i obróć ramiona podnośnika z powrotem do pozycji 90°.
3. Wyjechać pojazdem z podnośnika.

3.6 Oprogramowanie

Kompaktowy przegląd wszystkich funkcji oprogramowania platformy podnoszącej można znaleźć tutaj https://youtu.be/7ybtQky6nRU .

Strona główna

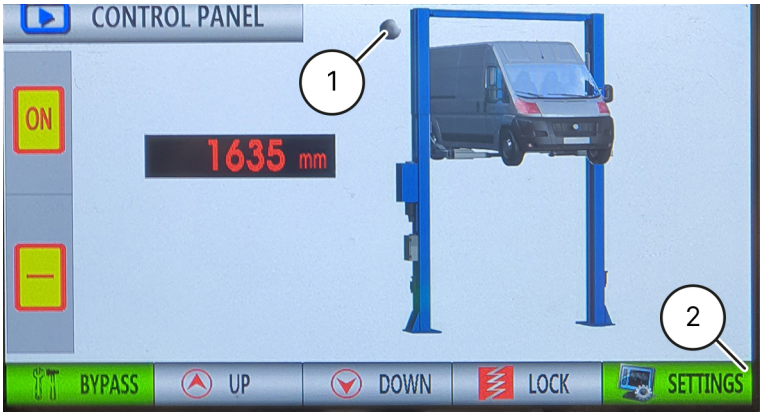

Za pomocą wyświetlacza można dokonywać różnych ustawień podnośnika.

Jeśli zainstalowano opcjonalny górny wyłącznik krańcowy siehe "Podłączanie opcjonalnego wyłącznika górnego" , możesz skorzystać z lampki kontrolnej na ekranie startowym (1) na ekranie głównym, aby sprawdzić, czy platforma działa normalnie (lampka świeci się na szaro), czy też osiągnęła najwyższą pozycję (lampka świeci się na czerwono). Jeśli nie zainstalowano żadnego wyłącznika krańcowego, lampka ta pozostaje włączona i świeci się na szaro.

Dostęp do ustawień można uzyskać ze strony startowej (2).

® Copyright ATH-Heinl GmbH & Co. KG / Wszelkie prawa zastrzeżone / Błędy w druku i zmiany techniczne zastrzeżone
Data wydania: 27.07.2026 / Producent produktu ATH-Heinl GmbH & Co. KG

Ustawienia

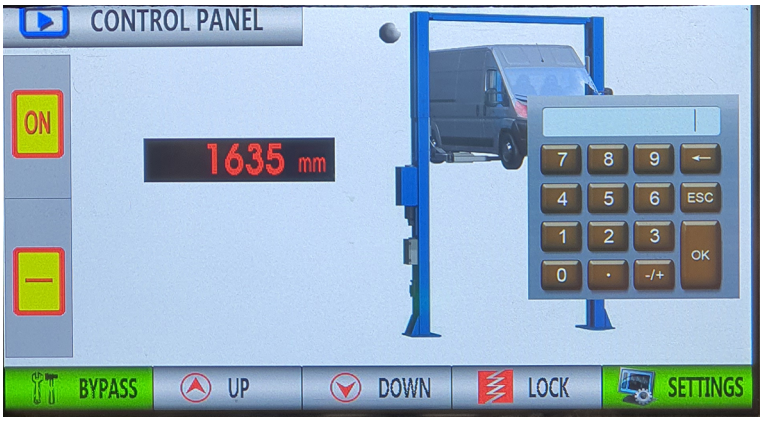

Po naciśnięciu przycisku “Settings” (Ustawienia) pojawi się klawiatura numeryczna umożliwiająca wprowadzenie hasła początkowego “77777777”.

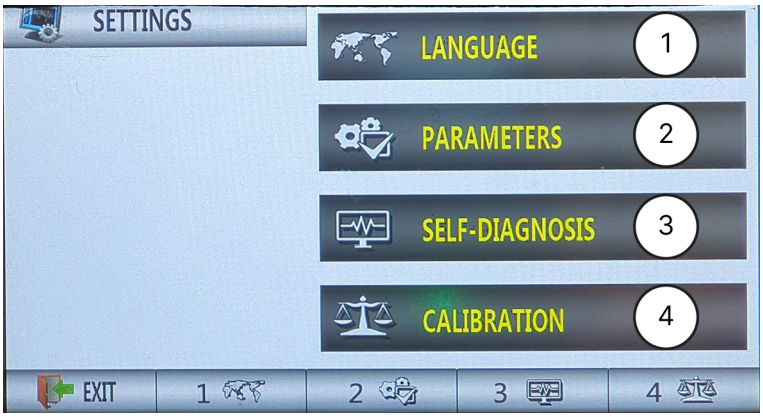

Po pomyślnym wprowadzeniu i potwierdzeniu przyciskiem “OK” pojawi się ekran wyboru.

Tutaj można wybrać:

- Język (1)
- Parametry (2)
- Autodiagnostyka (3)
- Kalibracja (4)

® Copyright ATH-Heinl GmbH & Co. KG / Wszelkie prawa zastrzeżone / Błędy w druku i zmiany techniczne zastrzeżone
Data wydania: 27.07.2026 / Producent produktu ATH-Heinl GmbH & Co. KG

Ustawienia języka

W tej pozycji menu można ustawić język systemowy windy.

Parametry

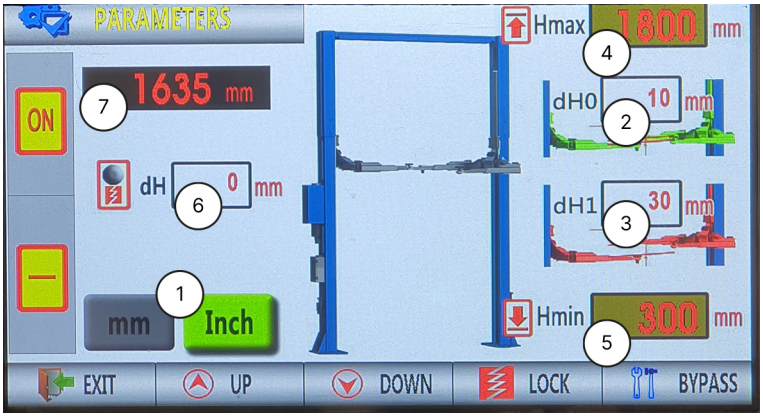

W tej pozycji menu można ustawić różne parametry podnośnika.

1	Zmiana jednostek
2	Max. Różnica wysokości ramion podporowych podczas podnoszenia Wstępnie ustawiona różnica wysokości dH0 wynosi 30 mm. Jeśli zostanie ona przekroczona, zawór elektromagnetyczny wyższego ramienia podporowego zamknie się, aż oba ramiona podporowe znajdą się ponownie na tej samej wysokości. Gdy tylko to nastąpi, zawór elektromagnetyczny ponownie się otworzy.
3	Maks. Różnica wysokości ramion podporowych podczas opuszczania Wstępnie ustawiona różnica wysokości dH1 wynosi 30 mm. Jeśli zostanie ona przekroczona, zawór elektromagnetyczny opuszczonego ramienia podporowego zamknie się, aż oba ramiona podporowe ponownie znajdą się na tej samej wysokości. Gdy tylko to nastąpi, zawór elektromagnetyczny ponownie się otworzy.
4	Maks. Wysokość podnoszenia Hmax Wstępnie ustawiona wartość to 2000 mm.
5	CE / Wysokość bezpieczeństwa Wstępnie ustawiona wartość to 300 mm.

® Copyright ATH-Heinl GmbH & Co. KG / Wszelkie prawa zastrzeżone / Błędy w druku i zmiany techniczne zastrzeżone
Data wydania: 27.07.2026 / Producent produktu ATH-Heinl GmbH & Co. KG

6	Funkcję tę można włączyć lub wyłączyć, naciskając okrągły wskaźnik. **Szara** lampka kontrolna: Wartość nie działa **Czerwony** wskaźnik świetlny: Ramiona podporowe są podnoszone o tę wartość przed opuszczeniem podnośnika.
7	Aktualna wysokość ramion podporowych

Autodiagnostyka

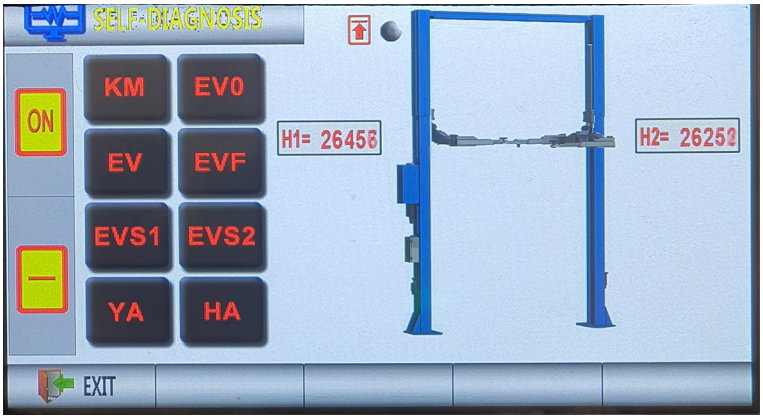

Następujące części/funkcje można przetestować za pomocą autodiagnostyki i sprawdzić ich działanie.

KM	Stycznik silnika
EVO	Zawór opuszczania na silniku
EV	Zawór elektromagnetyczny na pompie hamulcowej
EVF	Zawór elektromagnetyczny na siłowniku podrzędnym
EVS1	Zawór elektromagnetyczny na silniku po stronie głównej
EVS2	Zawór elektromagnetyczny na silniku dla strony dodatkowej
YA	Zawór elektromagnetyczny na kolumnie
HA	Sygnał dźwiękowy

Kalibracja

Uwaga

Ustawienia te muszą być wykonywane bez obciążenia.

Nieprzestrzeganie tego zalecenia może spowodować uszkodzenie podnośnika w wyniku nieprawidłowego działania.

® Copyright ATH-Heinl GmbH & Co. KG / Wszelkie prawa zastrzeżone / Błędy w druku i zmiany techniczne zastrzeżone
Data wydania: 27.07.2026 / Producent produktu ATH-Heinl GmbH & Co. KG

Wskazówka

Tylko producent, autoryzowani sprzedawcy lub przeszkolony personel mogą dokonywać tych regulacji. Z tego powodu obszar ten jest chroniony specjalnym hasłem.

W przypadku jakichkolwiek zmian należy skontaktować się z partnerem handlowym/ serwisowym!

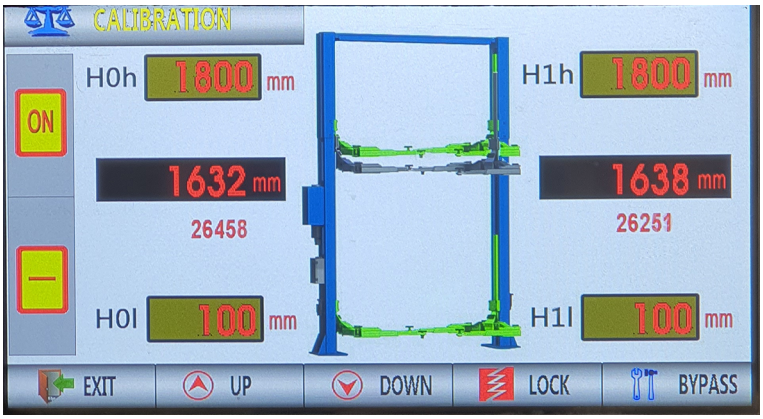

1. Przejdź do ekranu startowego i wybierz “Ustawienia”. Wprowadź hasło do kalibracji.
2. Wybierz “Kalibracja” i pojawi się powyższy ekran.
3. Przed rozpoczęciem kalibracji usuń ładunek z podnośnika.
4. Wybierz punkt odniesienia na wózku podnośnikowym.
5. Opuść całkowicie podnośnik i zmierz odległość od podłogi do punktu odniesienia.
6. Wprowadź odpowiednią wartość głównej lub dodatkowej kolumny w H0l lub H1l.
7. Podnieś podnośnik do maksymalnej wysokości podnoszenia i zmierz odległość od podłoża do punktu odniesienia.
8. Wprowadź odpowiednią wartość głównej lub dodatkowej kolumny w H0h lub H1h.
9. Naciśnij “Exit”, aby zapisać wprowadzone wartości i zakończyć kalibrację.

✓ Wyświetlane wartości wysokości powinny teraz dokładnie odpowiadać wartościom zmierzonym w punkcie odniesienia.

® Copyright ATH-Heinl GmbH & Co. KG / Wszelkie prawa zastrzeżone / Błędy w druku i zmiany techniczne zastrzeżone
Data wydania: 27.07.2026 / Producent produktu ATH-Heinl GmbH & Co. KG

4 KONSERWACJA

Aby zapewnić bezpieczną eksploatację podnośnika, użytkownik jest zobowiązany do jej regularnej konserwacji.

Prace naprawcze mogą być wykonywane wyłącznie przez autoryzowanych partnerów serwisowych lub przez klienta po konsultacji z producentem.

Ostrzeżenie

Przed przystąpieniem do prac konserwacyjnych i naprawczych:

- Odłączyć urządzenie od WSZYSTKICH sieci zasilających
- Wyłączyć główny wyłącznik lub wyciągnąć wtyczkę sieciową i, jeśli to konieczne, wypuścić sprężone powietrze z układu.
- Należy podjąć odpowiednie środki zapobiegające ponownemu uruchomieniu.

Ostrzeżenie

Prace przy elementach elektrycznych lub linii zasilającej mogą być wykonywane wyłącznie przez ekspertów lub wykwalifikowanych elektryków.

4.1 Materiały eksploatacyjne do montażu, konserwacji i pielęgnacji

Olej hydrauliczny

Minimalne wymagania			
ATH PRECIS HLP-D Nr artykułu: 90536 (10 litrów)			
Lato	(10° do 45°)	HLP-D 32 ZFR	(np.: ATH PRECIS)
Zima	(poniżej 10°)	HLP-D 22 ZFR	(np.: ATH PRECIS)

Środek konserwujący do lin, spawów, śrub, narożników, krawędzi i pustych przestrzeni

Wymóg minimalny		
ATH HP wosk ochronny w sprayu	400 ml	Nr artykułu: 90534

Środek smarny do prowadnic

Minimalne wymagania	
LAGERMEISTER WHS 2002 Biały smar EP o wysokiej wydajności	Nr artykułu: 90530

® Copyright ATH-Heinl GmbH & Co. KG / Wszelkie prawa zastrzeżone / Błędy w druku i zmiany techniczne zastrzeżone
Data wydania: 27.07.2026 / Producent produktu ATH-Heinl GmbH & Co. KG

Smar do tulei, łańcuchów, rolek i części ruchomych

Wymóg minimalny		
ATH HP smar adhezyjny w sprayu	400 ml	Nr artykułu: 90535
ATH HP WET 40	400 ml	Nr artykułu: 90540
ATH HP uniwersalny olej w sprayu	400 ml	Nr artykułu: 90539

Mocowanie do podłogi

Wymagania minimalne		
Pręt kotwiący Würth + Wkład z zaprawą iniekcyjną Würth	M16x250 300 ml	Nr artykułu: 090527 Nr artykułu: 090526

Czyszczenie

Wymagania minimalne		
Środek do czyszczenia hamulców ATH HP	500 ml	Nr artykułu: 90538

Pielęgnacja i ochrona metali, powierzchni lakierowanych lub malowanych proszkowo

Wymóg minimalny		
Wosk ochronny ATH HP w sprayu	400 ml	Nr artykułu: 90534
ATH HP WET 40	400 ml	Nr artykułu: 90540
ATH HP silikon w sprayu	400 ml	Nr artykułu: 90541
Powłoka specjalna ATH HP	400 ml	Nr artykułu: 90544

Pielęgnacja i ochrona metali, powierzchni lakierowanych lub malowanych proszkowo w obszarze bieżni oraz części z tworzyw sztucznych

Wymagania minimalne		
Silikon ATH HP w sprayu	400 ml	Nr artykułu: 90541
Valet Pro Classic Protectant uszczelniacz z tworzywa sztucznego	500 ml	Nr artykułu: 20020034S

Uzupełnianie uszkodzeń lakieru

Minimalne wymagania		
Lakier ATH HP w sprayu RAL7016 antracyt	400 ml	Nr artykułu: 90542
Farba ATH HP w sprayu RAL9005 czarny połysk	400 ml	Nr artykułu: 90543

® Copyright ATH-Heinl GmbH & Co. KG / Wszelkie prawa zastrzeżone / Błędy w druku i zmiany techniczne zastrzeżone
Data wydania: 27.07.2026 / Producent produktu ATH-Heinl GmbH & Co. KG

4.2 Przepisy bezpieczeństwa dotyczące oleju

- Należy zawsze przestrzegać ustawowych wymagań lub przepisów dotyczących postępowania ze zużytym olejem.
- Zużyty olej należy zawsze utylizować przez certyfikowaną firmę.
- W przypadku wycieku olej należy natychmiast zebrać za pomocą środków wiążących lub wanien, aby nie mógł przedostać się do gleby.
- Unikać kontaktu skóry z olejem.
- Nie dopuszczać do wydostawania się oparów oleju do atmosfery.
- Olej jest medium łatwopalnym. Bądź świadomy potencjalnych zagrożeń.
- Nosić odzież ochronną odporną na działanie oleju, taką jak rękawice, okulary ochronne, odzież ochronną itp.

® Copyright ATH-Heinl GmbH & Co. KG / Wszelkie prawa zastrzeżone / Błędy w druku i zmiany techniczne zastrzeżone
Data wydania: 27.07.2026 / Producent produktu ATH-Heinl GmbH & Co. KG

4.3 Plan konserwacji lub pielęgnacji

Wskazówka

Maszyna musi być konserwowana, czyszczona i pielęgnowana w regularnych odstępach czasu, niezależnie od stopnia zabrudzenia.

Następnie urządzenie należy poddać działaniu środka pielęgnacyjnego (np. oleju lub wosku w sprayu). Nie należy używać żadnych środków czyszczących, które są szkodliwe dla skóry.

Nieprzestrzeganie powyższych punktów spowoduje unieważnienie gwarancji!

Odstęp czasu	Natychmiast	Co tydzień	Co miesiąc	1/4 roku	Co pół roku
Kontrola WSZYSTKICH części związanych z bezpieczeństwem	X				
Czyszczenie	X				
Sprawdzenie lub przywrócenie ochrony powierzchni	X				
Sprawdzenie szczelności układu hydraulicznego	X				
Sprawdzenie lub przywrócenie ochrony powierzchniowej lub antykorozyjnej	X				
Sprawdzenie lub odtworzenie uszkodzeń lakieru i komponentów	X				
Sprawdzenie lub naprawa uszkodzeń spowodowanych rdzą	X				
Sprawdzenie lub ponowna obróbka ubytków i miejsc nielakierowanych.	X				
Sprawdzenie szczelności układu pneumatycznego	X				
Sprawdzić wytrzymałość śrub	X				
Kontrola, smarowanie i regulacja luzu łożysk	X				
Kontrola części zużywających się		X			
Kontrola płynów (poziom, zużycie, zanieczyszczenie, jakość)		X			
Kontrola i smarowanie powierzchni ślizgowych		X			
Usuwanie zanieczyszczeń wewnętrznych			X		
Czyszczenie i kontrola elementów elektrycznych				X	
Sprawdzić silnik i skrzynię biegów pod kątem funkcjonowania i zużycia				X	
Kontrola spawów i konstrukcji				X	
Przeprowadzić kontrolę wzrokową (zgodnie z planem kontroli)					X

® Copyright ATH-Heinl GmbH & Co. KG / Wszelkie prawa zastrzeżone / Błędy w druku i zmiany techniczne zastrzeżone
Data wydania: 27.07.2026 / Producent produktu ATH-Heinl GmbH & Co. KG

4.4 Rozwiązywanie problemów lub wyświetlanie błędów i ich usuwanie

Problemy z podnoszeniem

Symptomy	Przyczyna	Rozwiązanie
Podnośnik nie podnosi się po naciśnięciu przycisku (silnik nie pracuje)	Uszkodzenie silnika	Sprawdzić silnik i w razie potrzeby wymienić
	Uszkodzone bezpieczniki spowodowane np. wahaniami napięcia	Usunąć przyczyny i wymienić bezpieczniki
	Uszkodzony przycisk i/lub styk	Wymienić przycisk i/lub styk
	Uszkodzony wyłącznik główny i/lub styk	Wymienić wyłącznik główny i/lub styk
	Uszkodzony lub niewystarczający przewód zasilający	Wymienić kabel
	Wahające się lub nieprawidłowe napięcie wejściowe	Sprawdzić napięcie
	Uszkodzony stycznik silnika	Wymienić stycznik silnika
	Zadziałał przekaźnik termiczny	Sprawdzić przekaźnik termiczny i silnik
	Uszkodzony lub zablokowany wyłącznik krańcowy	Sprawdzić wyłącznik krańcowy, w razie potrzeby wymienić
Podnośnik nie podnosi się po naciśnięciu przycisku (silnik pracuje)	Brak oleju hydraulicznego	Uzupełnić olej
	Filtr oleju zatkany	Wyczyścić filtr oleju
	Ubytek oleju	Wymienić uszkodzone elementy
	Otwarty zawór obniżający	Sprawdzić i w razie potrzeby wymienić zawór obniżający
	Niewłaściwy kierunek obrotów silnika	Wymienić fazy
	Uszkodzona pompa zębata	Sprawdzić i w razie potrzeby wymienić pompę
	Przekroczono dopuszczalne obciążenie	Pracować w ramach podanego obciążenia użytkowego
	Za nisko ustawiony zawór bezpieczeństwa	Ustawić zawór bezpieczeństwa na maksymalne obciążenie robocze
Podnośnik podnosi się niespokojnie	Zbyt mała przestrzeń między prowadnicami	Odległość między prowadnicami a prowadnicą musi wynosić 1,5 - 2,5 mm
	Powietrze w układzie hydraulicznym	Odpowietrzyć układ hydrauliczny
	Zanieczyszczony olej hydrauliczny	Wymienić olej hydrauliczny
	Prowadnice nie są nasmarowane	Nasmarować prowadnice

® Copyright ATH-Heinl GmbH & Co. KG / Wszelkie prawa zastrzeżone / Błędy w druku i zmiany techniczne zastrzeżone
Data wydania: 27.07.2026 / Producent produktu ATH-Heinl GmbH & Co. KG

Symptomy	Przyczyna	Rozwiązanie
Podnośnik nadal się podnosi po zwolnieniu przycisku	Uszkodzony przycisk lub stycznik	Wymienić uszkodzony przycisk lub stycznik

Problemy podczas opuszczania

Objawy	Przyczyna	Rozwiązanie
Podnośnik nie opuszcza się	Zaczepy bezpieczeństwa nie reagują	Sprawdzić połączenie kablowe Sprawdzić elektromagnesy, w razie potrzeby wymienić Odciążyć detale poprzez ich podniesienie
	Uszkodzony przycisk i/lub styk	Wymienić przycisk i/lub styk
	Uszkodzony przekaźnik sterujący	Sprawdzić przekaźnik sterujący
	Przeszkoda pod platformą	Usunąć przeszkodę
	Zadziałało zabezpieczenie przed pęknięciem węża	Unieś na chwilę platformę i ponownie naciśnij “DOWN”.
	Zawór obniżający nie jest aktywowany	Sprawdź połączenie elektryczne
	Uszkodzona cewka elektromagnetyczna zaworu obniżającego	Wymienić cewkę elektromagnetyczną
	Uszkodzony zawór sterujący	Wymienić zawór sterujący
Jeśli usterki nie można usunąć, opuść windę za pomocą funkcji awaryjnego opuszczania i skontaktuj się z naszym serwisem.		
Podnośnik opuszcza się zbyt wolno lub szarpnięta	Zawór opuszczania zabrudzony	Oczyścić zawór opuszczania.
Podnośnik opuszcza się samoczynnie	Nieszczelne połączenia hydrauliczne	Dokręcić połączenia, w razie potrzeby uszczelnić
	Nieszczelne przewody hydrauliczne	Wymienić przewody hydrauliczne
	Nieszczelny siłownik hydrauliczny	Wymienić uszczelki i oczyścić układ hydrauliczny
	Zabrudzony lub uszkodzony zawór obniżający	Oczyścić lub wymienić zawór obniżający
	Nieszczelny zawór zwrotny	Wyczyścić lub wymienić

® Copyright ATH-Heinl GmbH & Co. KG / Wszelkie prawa zastrzeżone / Błędy w druku i zmiany techniczne zastrzeżone
Data wydania: 27.07.2026 / Producent produktu ATH-Heinl GmbH & Co. KG

Inne problemy

Symptomy	Przyczyna	Rozwiązanie
Podnośnik nie podnosi się i nie opuszcza synchronicznie	Powietrze w obiegu hydraulicznym	Odpowietrzyć obieg hydrauliczny
	Niewystarczające napięcie lin synchronicznych	Wyregulować napięcie lub synchronizację
Produkt wykazuje (poważne) uszkodzenia spowodowane rdzą	Uszkodzenie lub niewystarczająca ochrona antykorozyjna Konserwacja w razie potrzeby	Usunąć rdzę, oczyścić i odnowić powierzchnię.
Nietypowa głośność silnika	Filtr oleju zanieczyszczony	Wyczyścić filtr oleju
	Powietrze w obiegu hydraulicznym	Odpowietrzyć układ hydrauliczny
	Zabrudzony olej hydrauliczny	Wymienić olej hydrauliczny
	Napięcie wejściowe nieprawidłowe / brak fazy	Sprawdzić podłączenie / sprawdzić napięcie wyjściowe stycznika silnika
Zadziałał wyłącznik (bezpiecznik)	Sprawdzić styki na styczniku	Wymienić stycznik
	Sprawdzić pojemność wyłączników	Wymienić bezpieczniki
	Sprawdzić, czy kabel nie jest uszkodzony	Wymienić kabel
ZAWSZE UPEWNIJ SIĘ, ŻE UŻYWASZ ORYGINALNYCH CZĘŚCI I AKCESORIÓW.		

4.5 Instrukcja konserwacji i serwisu

Wskazówka

Wszelkie prace konserwacyjne i serwisowe powinny być wykonywane co najmniej "Plan konserwacji lub pielęgnacji" wykonywane

Kontrola poziomu oleju

1. Całkowicie opuścić platformę podnoszącą
2. Zdejmij korek wlewu
3. Sprawdź poziom oleju na korku wlewu

Wymiana oleju

1. Całkowicie opuść platformę podnoszącą.
2. Zdejmij korek wlewu oleju
3. Ostrożnie zdejmij korek spustowy oleju i pozwól, aby olej spłynął do odpowiedniego pojemnika.

® Copyright ATH-Heinl GmbH & Co. KG / Wszelkie prawa zastrzeżone / Błędy w druku i zmiany techniczne zastrzeżone
Data wydania: 27.07.2026 / Producent produktu ATH-Heinl GmbH & Co. KG

Wskazówka

Wyczyść zbiornik i filtr oleju, aby zapobiec przedwczesnemu zanieczyszczeniu oleju hydraulicznego.

4. Po całkowitym spuszczeniu oleju zamknij zbiornik korkiem spustowym oleju.
5. Wlej nowy olej do zbiornika oleju
6. Podnieś i opuść podnośnik i sprawdź, czy maksymalna wysokość podnoszenia jest nadal prawidłowa.
7. W razie potrzeby ostrożnie uzupełnić olej

Wskazówka

Zużyty olej należy utylizować zgodnie z przepisami prawa.

4.6 Utylizacja

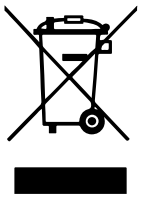

Odłączyć powietrze i zasilanie.
Usuń wszystkie materiały niemetalowe i przechowuj je zgodnie z lokalnymi przepisami.
Usunąć olej z urządzenia i przechowywać go zgodnie z lokalnymi przepisami.
Poddać recyklingowi wszystkie materiały metalowe.

Niebezpieczeństwo

Urządzenie zawiera pewne niebezpieczne substancje.

Mogą one zanieczyszczać środowisko i powodować uszkodzenia ciała ludzkiego.

Podczas obsługi należy zachować odpowiednią ostrożność i w razie potrzeby nosić odzież ochronną.

® Copyright ATH-Heinl GmbH & Co. KG / Wszelkie prawa zastrzeżone / Błędy w druku i zmiany techniczne zastrzeżone
Data wydania: 27.07.2026 / Producent produktu ATH-Heinl GmbH & Co. KG

5 DEKLARACJA ZGODNOŚCI WE-UE

zgodnie z dyrektywą maszynową 2006/42/WE, załącznik II 1A, dyrektywą EMC 2014/30/UE, załącznik IV

Numer seryjny	
Nazwa firmy i pełny adres producenta	**ATH-Heinl GmbH & Co. KG** Gewerbepark 9 DE - 92278 Illschwang
Nazwa i adres autoryzowanego przedstawiciela ds. dokumentacji	**ATH-Heinl GmbH & Co. KG** Gewerbepark 9 DE - 92278 Illschwang

Niniejszym oświadczamy, że opisana poniżej maszyna, w wersji wprowadzonej przez nas do obrotu, jest zgodna z odpowiednimi zasadniczymi wymaganiami w zakresie zdrowia i bezpieczeństwa określonymi w dyrektywie WE 2006/42/WE oraz prawodawstwie harmonizacyjnym wymienionym poniżej.

Opis maszyny	**Platforma podnosząca dla pojazdów**
Oznaczenie typu	ATH Matrix Lift 2.65 ATH Matrix Lift 2.75XL
Opisany powyżej przedmiot deklaracji jest zgodny z następującymi odpowiednimi unijnymi przepisami harmonizacyjnymi	Dyrektywa 2006/42/WE, dokument UE L157/24 z dnia 09.06.2006 r.
Następujące zharmonizowane normy i przepisy zostały spełnione	DIN EN ISO 12100:2010 (Bezpieczeństwo maszyn) DIN EN 1493:2022 (dyrektywa maszynowa) DIN EN 60204-1: 2018 (Bezpieczeństwo maszyn)
Instytut testujący	**CTI-CEM International Ltd** Unit 200 Greenogue Business Park Grants Lane, Rathcoole, Co. Dublin. Ireland
Numer referencyjny danych technicznych	F-44-20-0509-19-01-A-V1
Numer certyfikatu	C-44-20-0509-19-01-A1-V1

ATH-Heinl GmbH & Co. KG
Gewerbepark 9
DE - 92278 Illschwang

styczeń 2024 r.

Hans Heinl
(dyrektor zarządzający)

MODYFIKACJE I/LUB ZMIANY W MASZYNIE UNIEWAŻNIAJĄ TEST CE I WYKLUCZAJĄ ODPOWIEDZIALNOŚĆ.

® Copyright ATH-Heinl GmbH & Co. KG / Wszelkie prawa zastrzeżone / Błędy w druku i zmiany techniczne zastrzeżone
Data wydania: 27.07.2026 / Producent produktu ATH-Heinl GmbH & Co. KG

6 ZAŁĄCZNIK

6.1 Schemat obwodu elektrycznego

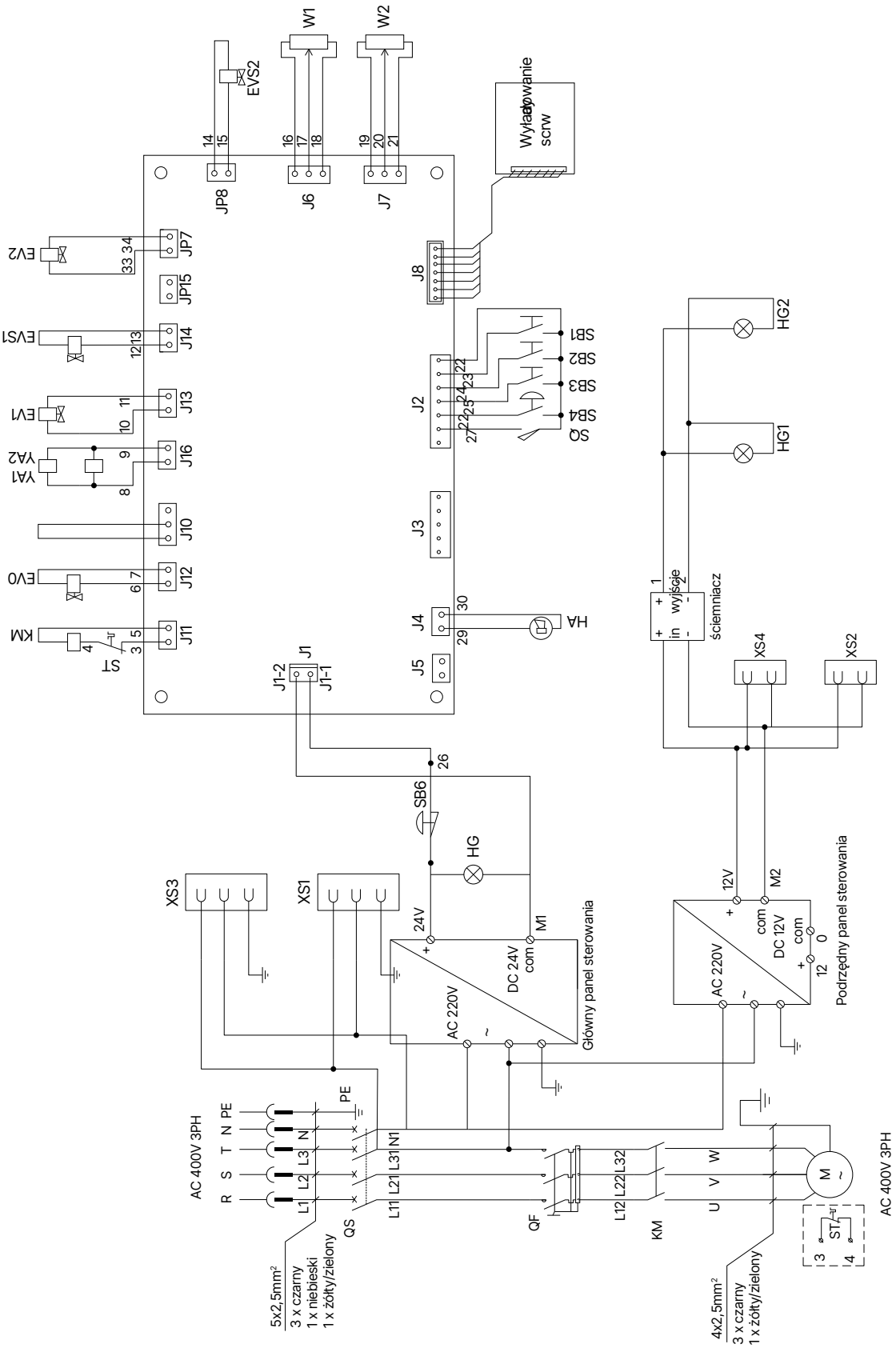

® Copyright ATH-Heinl GmbH & Co. KG / Wszelkie prawa zastrzeżone / Błędy w druku i zmiany techniczne zastrzeżone
Data wydania: 27.07.2026 / Producent produktu ATH-Heinl GmbH & Co. KG

QS	Przełącznik główny
M	Silnik 3.5KW 3PH
HA	Sygnał dźwiękowy
HG1	Oświetlenie słupka głównego
SB1/ SB4	Przycisk podnoszenia
SB3	Przycisk parkowania
YA1	Zawór sterujący 1
W1	Czujnik przemieszczenia 1
EV0	Zawór opuszczania
EV2	Zawór sterujący kolumny podrzędnej - siłownik hydrauliczny
EVS2	Kolumna podrzędna zaworu sterującego - jednostka hydrauliczna
XS4	Gniazdo 12V 2

QF	Wyłącznik automatyczny
KM	Stycznik silnika AC (24V)
HG	Lampka sygnalizacyjna
HG2	Oświetlenie kolumny dodatkowej
SB2/ SB5	Przycisk opuszczania
SB6	Przycisk zatrzymania awaryjnego
YA2	Zawór sterujący 2
W2	Czujnik przemieszczenia 2
EV1	Zawór sterujący kolumny głównej - siłownik hydrauliczny
EVS1	Kolumna główna zaworu sterującego - jednostka hydrauliczna
XS2	Gniazdo 12V 1
ST	Stycznik termiczny

® Copyright ATH-Heinl GmbH & Co. KG / Wszelkie prawa zastrzeżone / Błędy w druku i zmiany techniczne zastrzeżone
Data wydania: 27.07.2026 / Producent produktu ATH-Heinl GmbH & Co. KG

6.2 Schemat układu hydraulicznego

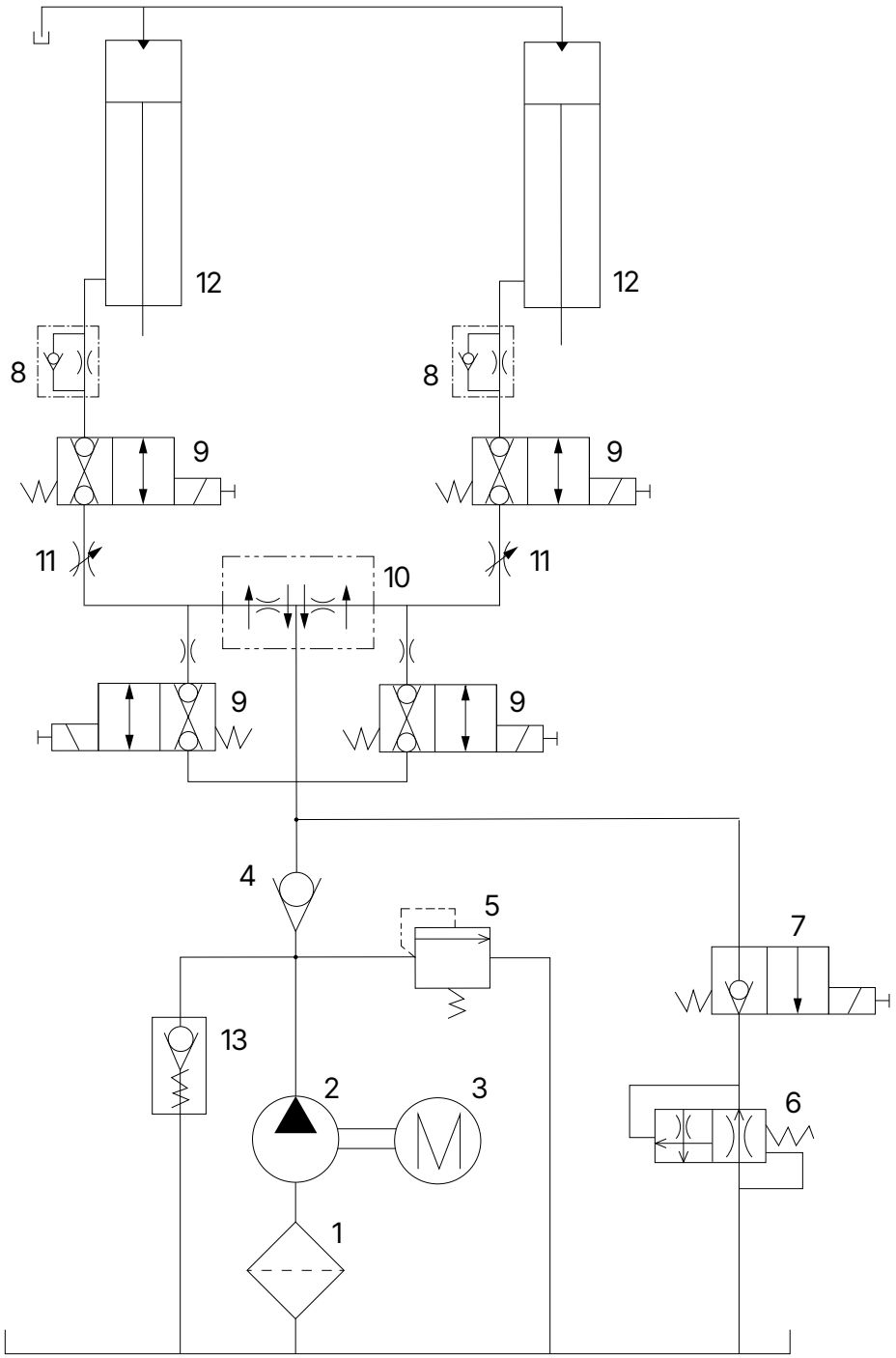

1	Filtr oleju	**2**	Pompa zębata
3	Silnik	**4**	Zawór zwrotny
5	Zawór bezpieczeństwa	**6**	Zawór obniżający prędkość
7	Zawór obniżający	**8**	Regulator obniżania prędkości
9	Zawór sterujący	**10**	Rozdzielacz hydrauliczny
11	Zawór regulacyjny	**12**	Siłownik hydrauliczny
13	Zawór rozruchowy		

® Copyright ATH-Heinl GmbH & Co. KG / Wszelkie prawa zastrzeżone / Błędy w druku i zmiany techniczne zastrzeżone
Data wydania: 27.07.2026 / Producent produktu ATH-Heinl GmbH & Co. KG

7 AKCESORIA

Akcesoria
ATH Matrix Lift 2.65
ATH Matrix Lift 2.75XL

Nr kat.: 622229	Zestaw oświetlenia LED	
Nr kat.: HDA7210''	Zestaw do montażu sufitowego z czujnikiem światła	
Nr kat.: ATE2019-S	Przedłużka płyty nośnej 80 mm 4 sztuki	
Nr kat.: ATE2018-S	Przedłużka płyty nośnej 155 mm 4 sztuki	
Nr kat.: HTA2348 (Można stosować wyłącznie w połączeniu z ATE2019-S)	Zestaw montażowy do furgonów 1 (Do modeli Renault Master, Opel Movano, Nissan Interstar z roku modelowego 2010 i nowszych) 4 sztuki	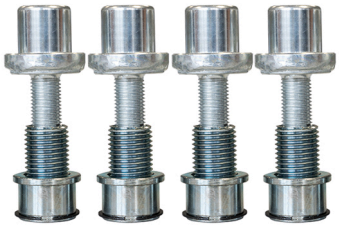
Nr kat.: HTA2349 (Można stosować wyłącznie w połączeniu z ATE2019-S)	Zestaw montażowy do samochodów dostawczych 2 (Do modeli Citroën Jumper, Peugeot Boxer, Fiat Ducato) 4 sztuki	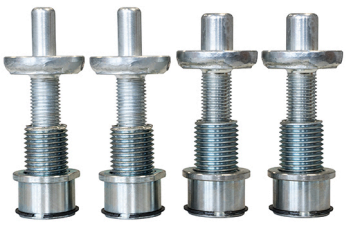

® Copyright ATH-Heinl GmbH & Co. KG / Wszelkie prawa zastrzeżone / Błędy w druku i zmiany techniczne zastrzeżone
Data wydania: 27.07.2026 / Producent produktu ATH-Heinl GmbH & Co. KG

Nr kat.: HTA2351 (Można stosować wyłącznie w połączeniu z ATE2018-S)	Zestaw montażowy do samochodów dostawczych 3 (Do modeli Mercedes Sprinter, VW Crafter z roku modelowego 2006 i późniejszych) 4 sztuki	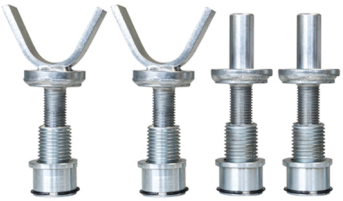
Nr kat.: HTA2352	Zestaw montażowy do samochodów dostawczych 4 (Do samochodów dostawczych z punktami mocowania na ramie pojazdu) 4 sztuki	
Nr kat.: HHS2010-3	Wspornik do przedłużeń systemu wtykowego 1 sztuka	
Nr kat.: ATE2021	Zestaw przedłużek płyty nośnej	
Nr kat.: HGB8168	Widelce do kół, 3,0 t 4 sztuki	

® Copyright ATH-Heinl GmbH & Co. KG / Wszelkie prawa zastrzeżone / Błędy w druku i zmiany techniczne zastrzeżone
Data wydania: 27.07.2026 / Producent produktu ATH-Heinl GmbH & Co. KG

Nr kat.: 631017.10 Długa rampa dojazdowa
4 sztuki

Nr kat.: 631018.10 Krótka rampa
4 sztuki

® Copyright ATH-Heinl GmbH & Co. KG / Wszelkie prawa zastrzeżone / Błędy w druku i zmiany techniczne zastrzeżone
Data wydania: 27.07.2026 / Producent produktu ATH-Heinl GmbH & Co. KG

8 KARTA GWARANCYJNA

Adres dealera:	Adres klienta:
Firma (numer klienta, jeśli dotyczy):	Firma (numer klienta, jeśli dotyczy):
Osoba kontaktowa:	Osoba kontaktowa:
Ulica:	Ulica:
Zip & City:	Zip & City:
Tel. & Fax:	Tel. & Fax:
Email:	Email:
Producent i model:	Rok produkcji:
Numer seryjny:	Numer referencyjny:

Opis wiadomości:

Opis potrzebnych części zamiennych:

Część zamienna:	Numer części:	Ilość:

WAŻNA INFORMACJA:
Uszkodzenia wynikające z niewłaściwej obsługi, zaniechania czynności konserwacyjnych lub uszkodzeń mechanicznych nie są objęte gwarancją. W przypadku urządzeń, które nie zostały zamontowane przez autoryzowanego montera firmy ATH, gwarancja jest ograniczona do zapewnienia niezbędnych części zamiennych.

Uszkodzenia transportowe:

☐ Oczywista wada (Widoczne uszkodzenia transportowe, odnotować na liście przewozowym przewoźnika, kopię listu przewozowego i zdjęcia przesłać niezwłocznie do ATH-Heinl)

☐ Ukryta wada (Uszkodzenie transportowe stwierdzone dopiero przy rozpakowywaniu towaru, przesłać do ATH-Heinl w ciągu 24 godzin protokół szkody ze zdjęciami)

Miejsce i data | Podpis i pieczęć

® Copyright ATH-Heinl GmbH & Co. KG / Wszelkie prawa zastrzeżone / Błędy w druku i zmiany techniczne zastrzeżone
Data wydania: 27.07.2026 / Producent produktu ATH-Heinl GmbH & Co. KG

8.1 Zakres gwarancji na produkt

5 lat

- Na konstrukcję urządzenia

Jeden rok (w normalnych warunkach/użytkowanie w zakresie gwarancji)

- Zespoły zasilające
- Cylindry hydrauliczne
- Wszystkie inne elementy zużywające się, takie jak obrotnice, płyty gumowe, kable, łańcuchy, zawory, przełączniki itp.

Gwarancja nie obejmuje

- Wad spowodowanych normalnym zużyciem, niewłaściwym użytkowaniem, uszkodzeniem podczas transportu, nieprawidłową instalacją, napięciem lub brakiem wymaganej konserwacji.
- Usterek lub uszkodzeń powstałych na skutek niewłaściwej eksploatacji Urządzenia, tj. w szczególności użytkowaniem niezgodnie z przeznaczeniem, niezgodnie ze specyfikacją techniczną danego urządzenia lub nieprawidłowej obsługi, w tym z powodu braku przeprowadzania konserwacji i regulacji urządzenia zgodnie z zaleceniami Producenta.
- Komponenty uszkodzone podczas transportu.
- Normalnego zużycia części wymagających serwisowania w celu zapewnienia bezpieczeństwa eksploatacji produktu.
- Każdego elementu, który został uszkodzony podczas transportu.
- Innych komponentów, które nie zostały wyraźnie wymienione, ale stosuje się jako ogólne materiały eksploatacyjne.

GWARANCJA NIE JEST WAŻNA, JEŚLI KARTY GWARANCYJNEJ NIE PRZESŁANO DO ATH-HEINL

Należy zwrócić uwagę na to, że gwarancję wykluczają uszkodzenia i awarie spowodowane nieprzestrzeganiem prac konserwacyjnych i regulacyjnych (zgodnie z instrukcją obsługi i/lub instruktażem), wadliwymi połączeniami elektrycznymi (polem wirującym, napięciem znamionowym, ochroną) lub nieprawidłowym użytkowaniem (przeciążenie, instalacja na zewnątrz, zmiany techniczne) ! Montaż oraz regulacje może wykonywać tylko osoba z odpowiednim przeszkoleniem oraz uprawnieniami.

® Copyright ATH-Heinl GmbH & Co. KG / Wszelkie prawa zastrzeżone / Błędy w druku i zmiany techniczne zastrzeżone
Data wydania: 27.07.2026 / Producent produktu ATH-Heinl GmbH & Co. KG

9 KSIĄŻKA BADAŃ

Wskazówka

Niniejszy dziennik testów (wraz z protokołem) stanowi ważną część instrukcji obsługi i produktu.

!!! NALEŻY PRZECHOWYWAĆ GO W BEZPIECZNYM MIEJSCU!!!

Kontrola

Produkt musi zostać poddany kontroli przez odpowiednią i zatwierdzoną firmę lub instytucję po zakończeniu montażu, przekazaniu, w razie potrzeby instruktażu, a następnie w regularnych odstępach czasu zgodnie z przepisami i postanowieniami prawnymi obowiązującymi w kraju eksploatacji.

W przypadku modyfikacji lub rozszerzenia typu produktu należy prowadzić i akceptować dodatkowy dziennik badań.

Zakres kontroli

Poza specyfikacjami dotyczącymi prawidłowego funkcjonowania, czystości i konserwacji należy w szczególności sprawdzić istotne dla bezpieczeństwa elementy całego systemu.

Dane techniczne

prosimy o zapoznanie się z "Dane techniczne".

Tabliczka znamionowa

Proszę zanotować wszystkie poniższe dane

Producent i rodzaj zastosowanych materiałów montażowych

ATH-Heinl

Typ Type		Serien # Serial #	
Spannung Voltage		Baujahr Year of built	
Leistung Power		Tragkraft Capacity	

CE

Made by ATH-Heinl GmbH & Co.KG
Gewerbepark 9 | 92278 Illschwang
GERMANY | Assembly in China

® Copyright ATH-Heinl GmbH & Co. KG / Wszelkie prawa zastrzeżone / Błędy w druku i zmiany techniczne zastrzeżone
Data wydania: 27.07.2026 / Producent produktu ATH-Heinl GmbH & Co. KG

9.1 Protokół instalacji i przekazania

Miejsce instalacji:	**Urządzenie/instalacja:**
Firma:	Producent:
Ulica:	Typ/Model:
Miejscowość:	Numer seryjny:
Kraj:	Rok produkcji:

Wymieniony powyżej produkt został zmontowany, sprawdzony pod względem funkcjonalności i bezpieczeństwa oraz uruchomiony. Instalacja została przeprowadzona przez:

☐ Użytkownika. ☐ Ekspert

Użytkownik potwierdza prawidłową instalację typu produktu, przeczytanie i zrozumienie wszystkich informacji zawartych w niniejszej instrukcji obsługi i protokole oraz ich przestrzeganie, jak również zachowanie tych dokumentów w każdej chwili do dyspozycji poinstruowanych użytkowników.

Użytkownik potwierdza, że po zainstalowaniu i uruchomieniu przez przeszkoloną osobę producenta lub autoryzowanego sprzedawcy (rzeczoznawcę) został poinstruowany w zakresie funkcji, obsługi, specyfikacji istotnych dla bezpieczeństwa, konserwacji i pielęgnacji podnośnika, otrzymał dokumenty, informacje i specyfikacje podnośnika oraz że produkt działa prawidłowo.

WAŻNA UWAGA:
W PRZYPADKU NIESPEŁNIENIA POWYŻSZYCH PUNKTÓW, ROSZCZENIE GWARANCYJNE WYGASA!

Gwarancja jest ważna tylko w przypadku przestrzegania i udowodnienia prawidłowej instalacji, przekazania, w razie potrzeby instrukcji obsługi podnośnika, jak również corocznej konserwacji przeprowadzonej przez specjalistę upoważnionego przez producenta. Odstęp pomiędzy 2 przeglądami nie może przekraczać 12 miesięcy. W przypadku nietypowego użytkowania, wielozmianowego lub sezonowego należy uzgodnić przegląd i konserwację na ½ roku.

Roszczenia gwarancyjne będą uznawane tylko wtedy, gdy spełnione zostaną wszystkie punkty protokołu i instrukcji obsługi, roszczenie zostanie zgłoszone natychmiast po wykryciu i niniejszy **protokół** zostanie przesłany **do producenta w połączeniu z protokołem konserwacji i ewentualnie protokołem serwisowym**.

Ponadto należy przestrzegać szczegółowych informacji dotyczących gwarancji (zakres, roszczenia i specyfikacje) opisanych w instrukcji obsługi.

Uszkodzenia i roszczenia wynikające z niewłaściwego obchodzenia się z urządzeniem, zaniechania konserwacji i pielęgnacji, stosowania nieodpowiednich lub nieokreślonych materiałów montażowych, eksploatacyjnych, konserwacyjnych i pielęgnacyjnych, uszkodzeń mechanicznych, ingerencji w urządzenie bez konsultacji lub przez nieupoważnionych ekspertów są wykluczone z gwarancji. W przypadku systemów, które nie zostały zainstalowane przez autoryzowanego eksperta, gwarancja jest ograniczona za zgodą producenta maksymalnie do zapewnienia niezbędnych części zamiennych.

Nazwisko i pieczęć firmowa rzeczoznawcy, jeśli to konieczne numer i nazwa VKH — Data i podpis rzeczoznawcy

Nazwisko i pieczęć firmowa użytkownika — Data i podpis użytkownika

® Copyright ATH-Heinl GmbH & Co. KG / Wszelkie prawa zastrzeżone / Błędy w druku i zmiany techniczne zastrzeżone
Data wydania: 27.07.2026 / Producent produktu ATH-Heinl GmbH & Co. KG

9.2 Plan badań

Testowanie	1	2	3	4	5	6
Data						
Tabliczka znamionowa						
Skrócona instrukcja obsługi						
Instrukcja obsługi						
Etykieta bezpieczeństwa						
Oznakowanie dotyczące eksploatacji						
Dalsze oznaczenia						
Budowa (odkształcenia, pęknięcia)						
Zatyczki mocujące i stabilność (*1)						
Stan posadzki betonowej (pęknięcia)						
Stan / stan ogólny						
Stan / czystość						
Stan / pielęgnacja i uszczelnienie (*2)						
Stan / płyny						
Stan / smarowanie (*3)						
Stan / agregat (*4)						
Stan / napęd						
Stan / Silnik						
Stan / Skrzynia biegów						
Stan / cylinder (*5)						
Stan / Zawór						
Stan / Sterowanie elektryczne						
Stan / Elektryczne przełączniki						
Stan / Włączniki elektryczne						
Stan / Przewody elektryczne						
Stan / przewody hydrauliczne (*6)						
Stan / hydrauliczne połączenie śrubowe (*7)						
Stan / przewody pneumatyczne (*6)						
Stan / pneumatyczne połączenie śrubowe (*7)						
Stan / szczelność (*7)						
Stan / śruby i łożyska (*8)						
Stan / Części zużywające się						
Stan / Pokrycia						

® Copyright ATH-Heinl GmbH & Co. KG / Wszelkie prawa zastrzeżone / Błędy w druku i zmiany techniczne zastrzeżone
Data wydania: 27.07.2026 / Producent produktu ATH-Heinl GmbH & Co. KG

Testowanie	1	2	3	4	5	6
Data						
Stan / Funkcje pod obciążeniem						
Stan / elementy istotne dla bezpieczeństwa (*9)						
Stan / elektryczne urządzenie zabezpieczające (*9)						
Stan / hydrauliczne urządzenie zabezpieczające (*9)						
Stan / Pneumatyczne urządzenie zabezpieczające (*9)						
Stan / Mechaniczne urządzenie zabezpieczające (*9)						
Stan / Funkcje pod obciążeniem						
Wydana naklejka kontrolna						

*1 Sprawdź moment obrotowy zgodnie ze specyfikacją producenta
*2 Napraw lub wymień uszczelkę, jeśli nie jest obecna
*3 Sprawdzić wszystkie prowadnice ślizgowe, osie i części ruchome, uszczelnić i ponownie nasmarować określonymi środkami smarnymi
*4 Sprawdzić szczelność
*5 Przeprowadzić kontrolę szczelności i kontrolę wzrokową
*6 Kontrola wzrokowa, w razie potrzeby zanurzenie
*7 Sprawdzić wszystkie połączenia i w razie potrzeby dokręcić
*8 Nasmarować określonymi środkami smarnymi
*9 Przeprowadzić test funkcjonalny

® Copyright ATH-Heinl GmbH & Co. KG / Wszelkie prawa zastrzeżone / Błędy w druku i zmiany techniczne zastrzeżone
Data wydania: 27.07.2026 / Producent produktu ATH-Heinl GmbH & Co. KG

10 UWAGI

® Copyright ATH-Heinl GmbH & Co. KG / Wszelkie prawa zastrzeżone / Błędy w druku i zmiany techniczne zastrzeżone
Data wydania: 27.07.2026 / Producent produktu ATH-Heinl GmbH & Co. KG

Uživatelská příručka

2-sloupový výtah

ATH Matrix Lift 2.65
ATH Matrix Lift 2.75XL

Ze sériového čísla: G273340503729

ATH-Heinl GmbH & Co. KG | Gewerbepark 9
D-92278 Illschwang | Germany | www.ath-heinl.com

Datum vydání: 27.07.2026 | S výjimkou chyb a opomenutí.
Prodej pouze prostřednictvím distributorů ATH

OBSAH

1 Úvod ... 442

1.1 Obecné informace ... 442

1.2 Popis ... 444

1.3 Ovládací panel ... 447

1.4 Bezpečnostní pokyny ... 449

1.5 Technické údaje ... 451

1.6 Rozložení zátěže ... 453

1.7 Rozměrový výkres ... 456

2 Instalace ... 460

2.1 Podmínky přepravy a skladování ... 460

2.2 Vybalení stroje ... 461

2.3 Rozsah dodávky ... 461

2.4 Umístění ... 462

2.5 Upevnění ... 463

2.6 Elektrické připojení ... 464

2.7 Pneumatické připojení ... 464

2.8 Hydraulické připojení ... 464

2.9 Montáž ... 465

2.9.1 Instalace zařízení ATH Matrix Lift 2.65 ... 466

2.9.2 Instalace zařízení ATH Matrix Lift 2.75XL ... 470

2.9.3 Plán založení ... 476

2.9.4 Pokyny pro vrtání otvorů ... 479

2.9.5 Upevnění pomocí bezpečnostní kotvy ... 480

2.9.6 Instalace a seřízení bezpečnostních pojistek ... 481

2.9.7 Instalace hydraulických hadic ... 481

2.9.8 Instalace elektrických přípojek ... 484

2.9.9 Venting the lifting platform ... 487

2.9.10 Instalace opěrných ramen ... 487

2.10 Před uvedením do provozu ... 489

3 Operace ... 490

3.1 Kontrola před prvním zvednutím ... 490

3.2 Zvedání pod zatížením ... 490

3.3 Návod k obsluze ... 491

3.4 Základní poznámky ... 492

® Copyright ATH-Heinl GmbH & Co. KG / Všechna práva vyhrazena / Překlepy a technické změny vyhrazeny
Datum vydání: 27.07.2026 / Výrobce produktu ATH-Heinl GmbH & Co. KG

3.5 Obsluha zvedací plošiny ... 492
3.6 Software ... 494
4 Údržba ... 499
4.1 Spotřební materiál pro montáž, údržbu a péči ... 499
4.2 Bezpečnostní předpisy pro ropu ... 501
4.3 Plán údržby nebo péče ... 502
4.4 Řešení problémů nebo zobrazení chyby a její odstranění ... 503
4.5 Pokyny pro údržbu a servis ... 505
4.6 Likvidace ... 506
5 ES- EU prohlášení o shodě ... 507
6 Dodatek ... 509
6.1 Schéma elektrického obvodu ... 509
6.2 Schéma hydraulického obvodu ... 511
7 Příslušenství ... 512
8 Záruční list ... 515
8.1 Rozsah záruky na výrobek ... 516
9 Testovací kniha ... 517
9.1 Protokol o instalaci a předání ... 518
9.2 Plán testování ... 518
9.3 Inspekční zpráva ... 521
10 Poznámky ... 527

® Copyright ATH-Heinl GmbH & Co. KG / Všechna práva vyhrazena / Překlepy a technické změny vyhrazeny
Datum vydání: 27.07.2026 / Výrobce produktu ATH-Heinl GmbH & Co. KG

1 ÚVOD

1.1 Obecné informace

Tento návod je nedílnou součástí stroje. Uživatel si je musí přečíst a porozumět jim. Za škody způsobené nedodržením tohoto návodu nebo platných bezpečnostních předpisů nepřebíráme žádnou odpovědnost.

Při všech pracích na popsaném systému je nutné nosit vhodný ochranný oděv.

Naše stroje a zdvihací plošiny nejsou určeny pro nepřetržitý provoz. Byly navrženy pro přerušované použití. Nepřetržité používání může vést k přetížení a výrazně zkrátit životnost zařízení. Dodržujte pokyny výrobce a dělejte pravidelné přestávky, abyste zajistili optimální funkci a dlouhou životnost.

Před prací na zvednutém vozidle, pod ním nebo v jeho blízkosti se vždy ujistěte, že jsou mechanická nebo hydraulická bezpečnostní zařízení zvedáku správně zapojena.

® Copyright ATH-Heinl GmbH & Co. KG / Všechna práva vyhrazena / Překlepy a technické změny vyhrazeny
Datum vydání: 27.07.2026 / Výrobce produktu ATH-Heinl GmbH & Co. KG

Popis výstrah

Nebezpečí

Nedodržení těchto pokynů může mít za následek smrt nebo vážné zranění.

Varování

Nedodržení pokynů může mít za následek smrt nebo vážné zranění

Výstraha

Nedodržení může vést ke zranění

Upozornění

Nedodržení může vést k materiálním škodám a zhoršení funkce výrobku.

Nápověda

Doplňující informace k obsluze výrobku

Tip

Obecné užitečné informace

® Copyright ATH-Heinl GmbH & Co. KG / Všechna práva vyhrazena / Překlepy a technické změny vyhrazeny
Datum vydání: 27.07.2026 / Výrobce produktu ATH-Heinl GmbH & Co. KG

1.2 Popis

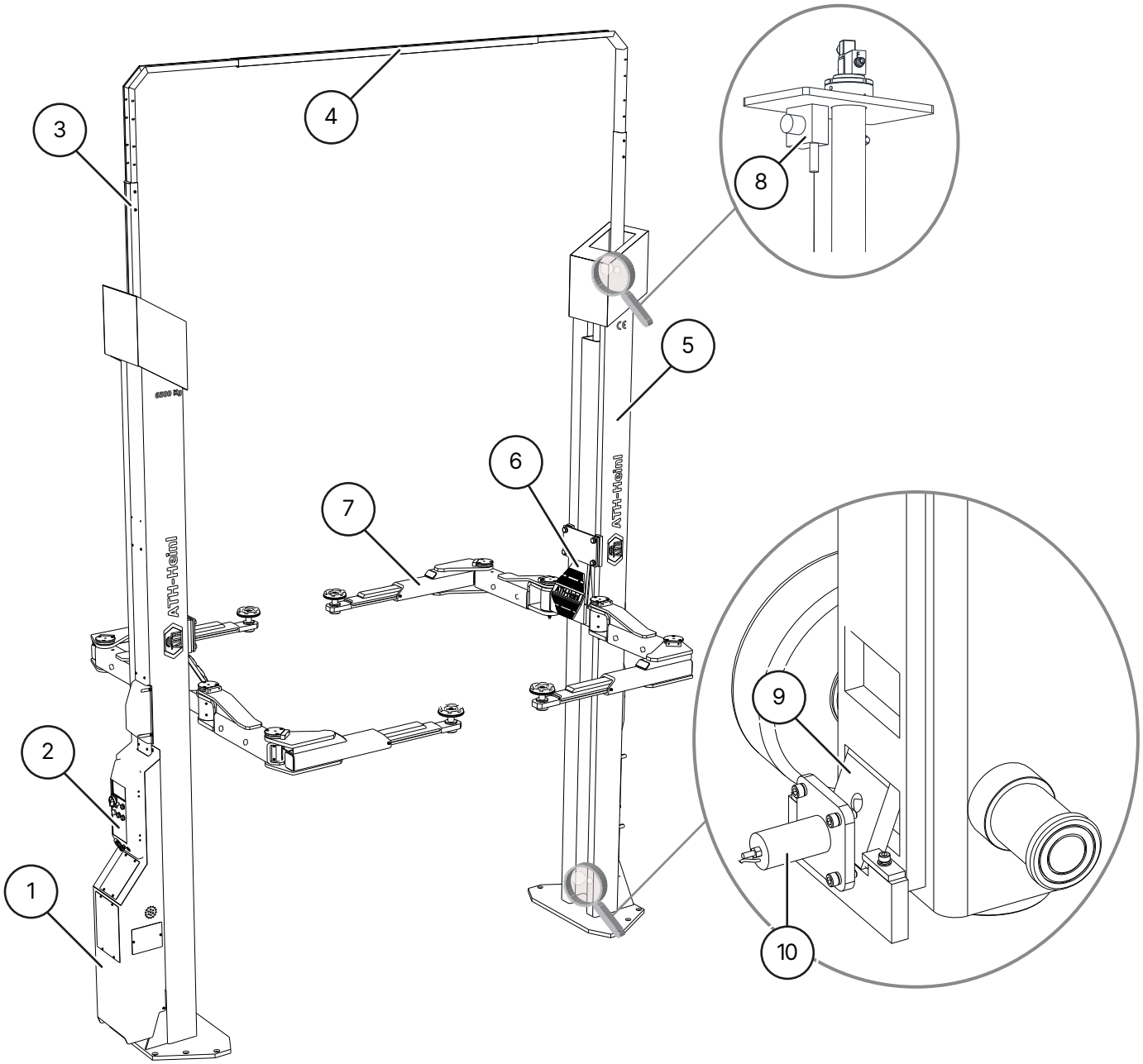

Matice ATH 2.65

1 **Hydraulická jednotka**

Hydraulický olej v nádrži je přiváděn do válce prostřednictvím zubového čerpadla, které je poháněno motorem. Olej se vrací do nádrže přes spouštěcí ventil.

2 **Ovládací skříňka s uzamykatelným hlavním vypínačem**

Obsahuje kompletní elektrický řídicí systém. Všechna tlačítka jsou chráněna předním kroužkem, aby se zabránilo neúmyslnému ovládání. Kromě toho jsou všechny pohyby po uvolnění tlačítek okamžitě přerušeny (systém mrtvého muže).

3 **Výškově nastavitelný vodicí profil**

4 **Příčný nosník**

Vodicí profily pro hadice

® Copyright ATH-Heinl GmbH & Co. KG / Všechna práva vyhrazena / Překlepy a technické změny vyhrazeny
Datum vydání: 27.07.2026 / Výrobce produktu ATH-Heinl GmbH & Co. KG

5 **Zvedací sloupky**

Vnitřní zvedací vozík se pohybuje nahoru pomocí hydraulického válce.

6 **Zvedací vozík**

7 **Podpěrná ramena**

Pomocí nich lze zvedat vozidlo.

8 **Snímač posunutí**

Měří synchronizaci dvou zdvihacích vozíků.

9 **Blokovací západky**

Umožňuje mechanické usazení nákladu a zabraňuje neúmyslnému spuštění plošiny o více než 100 mm.

10 **Elektromagnet pro západky**

Elektromagnety odblokovávají západky při každém zvedání a spouštění výtahu.

® Copyright ATH-Heinl GmbH & Co. KG / Všechna práva vyhrazena / Překlepy a technické změny vyhrazeny
Datum vydání: 27.07.2026 / Výrobce produktu ATH-Heinl GmbH & Co. KG

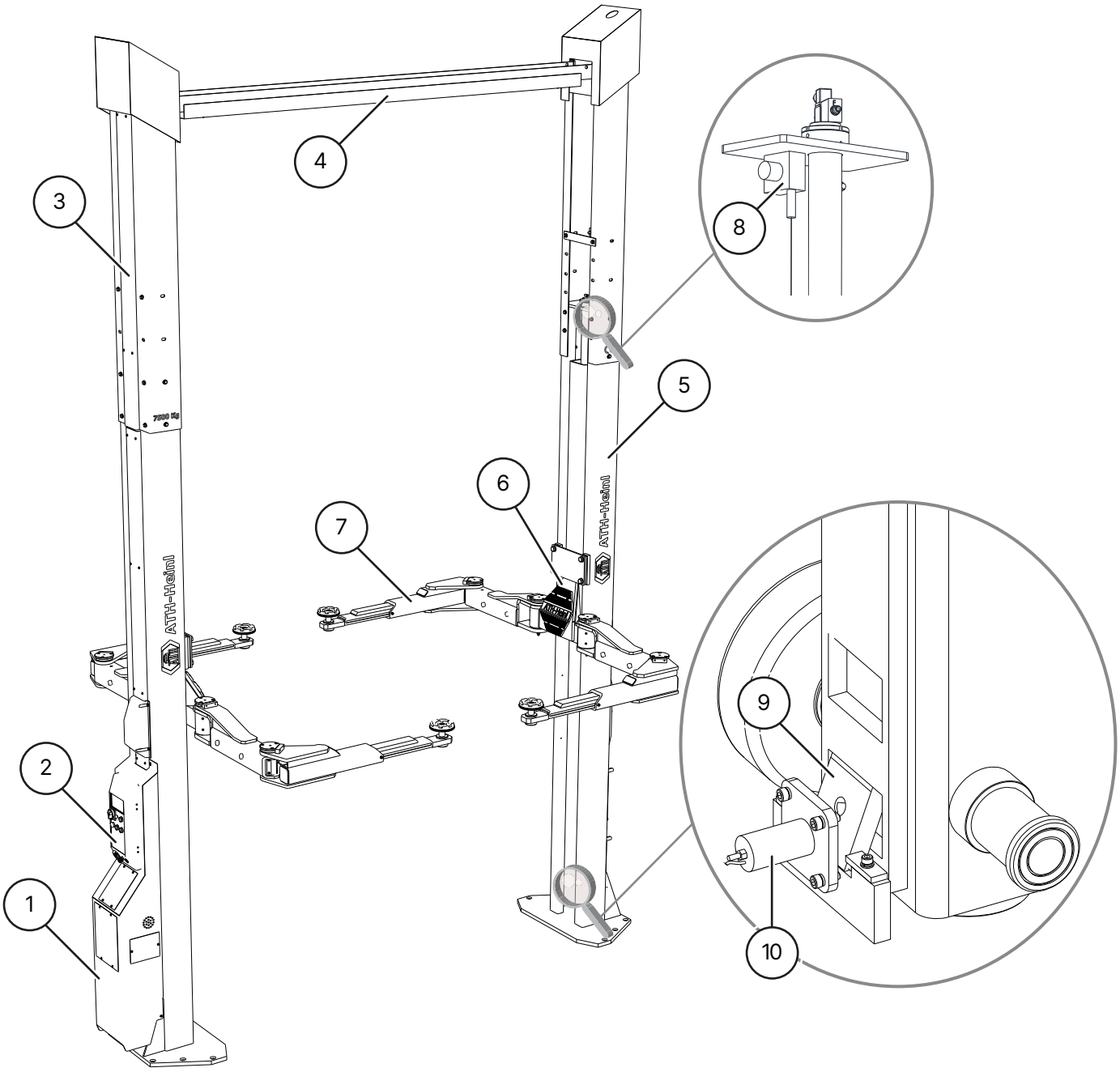

ATH Matrix 2.75XL

1 **Hydraulická jednotka**

Hydraulický olej v nádrži je přiváděn do válce prostřednictvím zubového čerpadla poháněného motorem. Olej se vrací do nádrže přes spouštěcí ventil.

2 **Ovládací skříňka s uzamykatelným hlavním vypínačem**

Obsahuje kompletní elektrický řídicí systém. Všechna tlačítka jsou chráněna předním kroužkem, aby se zabránilo neúmyslnému ovládání. Kromě toho jsou všechny pohyby po uvolnění tlačítek okamžitě přerušeny (systém mrtvého muže).

3 **Výškově nastavitelné sloupky**

4 **Příčný nosník**

Vodicí a výztužné profily pro hadice

5 **Zvedací sloupy**

Vnitřní zvedací vozík se pohybuje nahoru pomocí hydraulického válce.

® Copyright ATH-Heinl GmbH & Co. KG / Všechna práva vyhrazena / Překlepy a technické změny vyhrazeny
Datum vydání: 27.07.2026 / Výrobce produktu ATH-Heinl GmbH & Co. KG

6 **Zvedací vozík**

7 **Podpěrná ramena**

Pomocí nich lze zvedat vozidlo.

8 **Snímač posunutí**

Měří synchronizaci obou zdvihacích vozíků.

9 **Blokovací západky**

Umožňuje mechanické spouštění nákladu a zabraňuje neúmyslnému spuštění plošiny o více než 100 mm.

10 **Elektromagnet pro západky**

Elektromagnety odblokovávají západky při každém zvedání a spouštění výtahu.

1.3 Ovládací panel

Ovládací panel hlavního sloupce

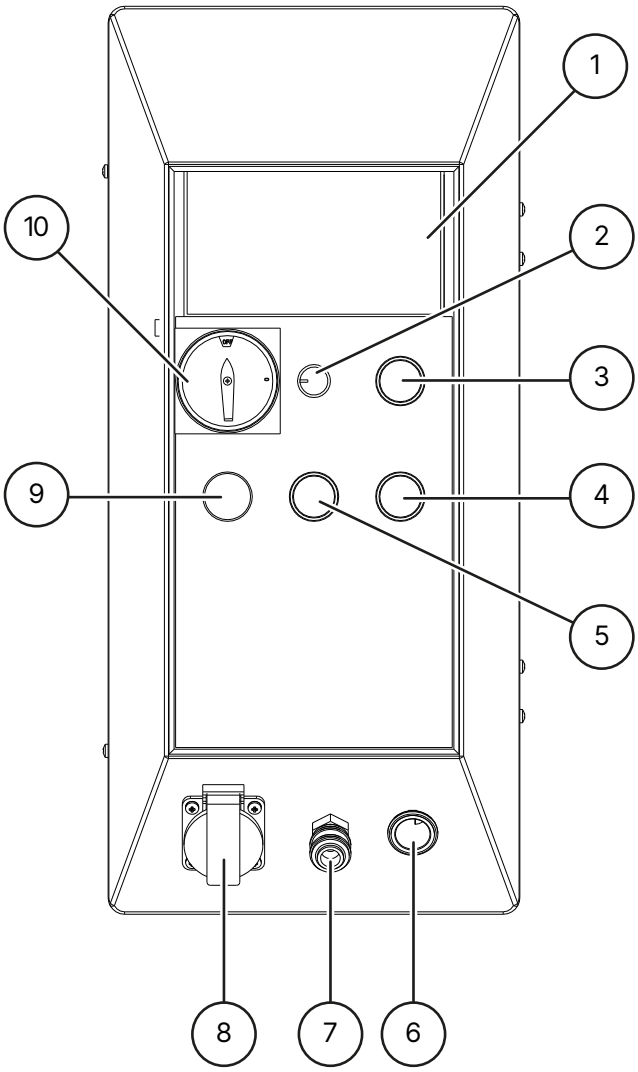

1 **Displej**

2 **Stmívač**

k ovládání jasu volitelné sady LED diod

3 **Tlačítko zvedání**

pro zvednutí výtahu

4 **Tlačítko spouštění**

pro úplné spuštění výtahu (detenty a spouštěcí ventil jsou otevřeny)

® Copyright ATH-Heinl GmbH & Co. KG / Všechna práva vyhrazena / Překlepy a technické změny vyhrazeny
Datum vydání: 27.07.2026 / Výrobce produktu ATH-Heinl GmbH & Co. KG

5 **Parkovací tlačítko (LOCK)**

pro spuštění výtahu do zámku (otevře se pouze spouštěcí ventil).

6 **Zásuvka vozidla 12V**

7 **Zásuvka ventilu ESSK**

8 **Vestavěná zásuvka 1 x 230 V**

9 **Provozní světlo**

Indikuje, zda je výtah v pohotovostním režimu.

10 **Uzamykatelný hlavní vypínač**

s funkcí nouzového zastavení pro zapnutí a vypnutí výtahu a pro zabezpečení výtahu proti neoprávněnému použití

Ovládací panel pro vedlejší sloup

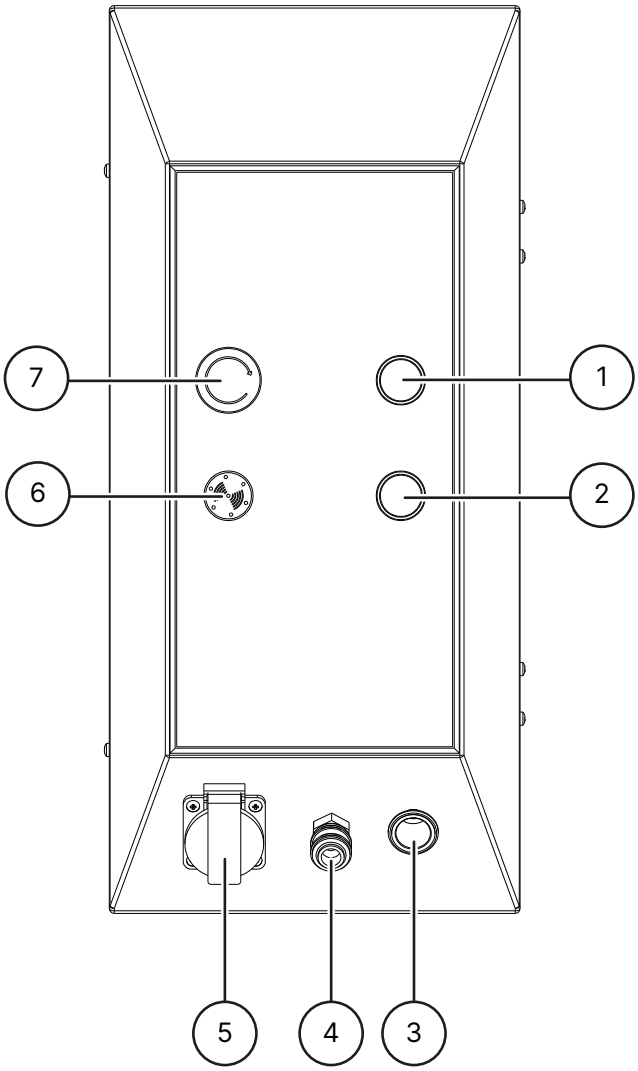

1 **Tlačítko výtahu**

pro zvednutí výtahu

2 **Tlačítko pro spouštění**

k úplnému spuštění výtahu (západky a spouštěcí ventil jsou otevřeny)

3 **Zásuvka vozidla 12V**

4 **Zásuvka ventilu ESSK**

5 **Vestavěná zásuvka 1 x 230 V**

6 **Zvukový signál**

Vydává akustický a vizuální signál při dosažení zastávky CE.

® Copyright ATH-Heinl GmbH & Co. KG / Všechna práva vyhrazena / Překlepy a technické změny vyhrazeny
Datum vydání: 27.07.2026 / Výrobce produktu ATH-Heinl GmbH & Co. KG

(7) **Tlačítko nouzového zastavení**
Pro vypnutí výtahu v případě problémů

1.4 Bezpečnostní pokyny

Obecné bezpečnostní pokyny

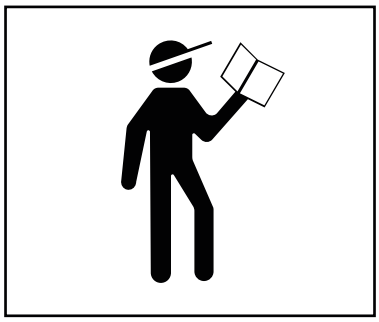

Před použitím výtahu si přečtěte návod k obsluze a porozumějte mu.

Práce na elektrických součástech smí provádět pouze místně oprávnění elektrikáři.

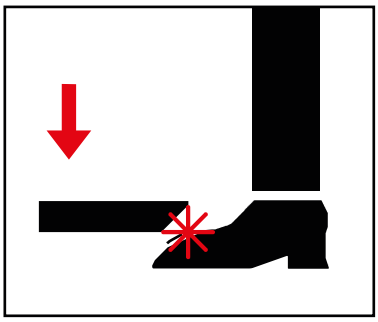

Při spouštění zvedací plošiny opusťte nebezpečnou zónu.

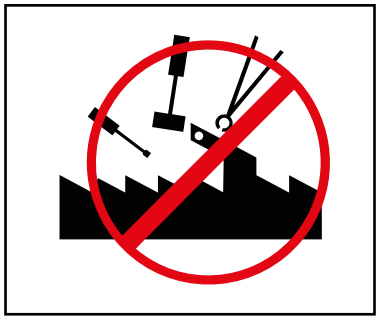

Jakékoli úpravy zvedací plošiny nejsou povoleny.

Zvedací plošina se nesmí čistit pod tekoucí vodou

Nepoužívejte žádné čisticí prostředky rozpouštějící barvu nebo vysoce agresivní čisticí prostředky.

Bezpečnostní pokyny specifické pro daný výrobek

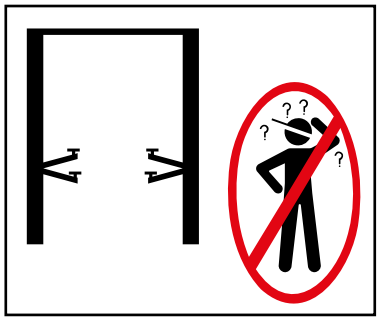

Zvedací plošinu smí obsluhovat pouze vyškolený personál

Do nebezpečné zóny smí vstupovat pouze oprávněné osoby

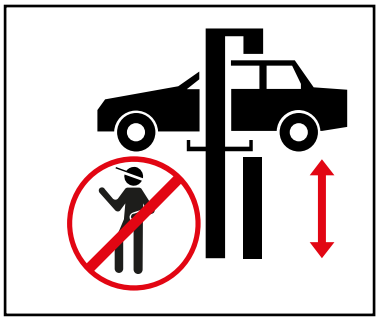

Při zvedání a spouštění musí být nebezpečný prostor volný.

® Copyright ATH-Heinl GmbH & Co. KG / Všechna práva vyhrazena / Překlepy a technické změny vyhrazeny
Datum vydání: 27.07.2026 / Výrobce produktu ATH-Heinl GmbH & Co. KG

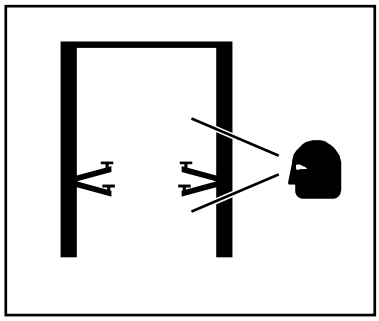

Pro bezpečnou práci je nutná řádná údržba a kontroly

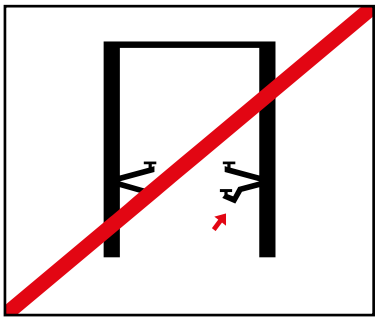

Nepracujte na poškozených výtazích

Zajistěte správné rozložení hmotnosti vozidla

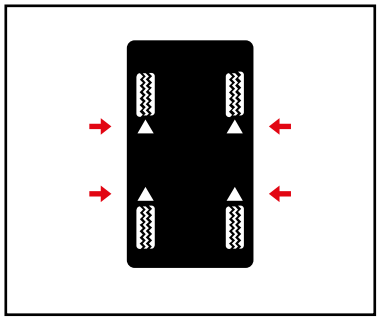

Při zvedání vozidla používejte zvedací body určené výrobcem vozidla a zavřete všechny dveře.

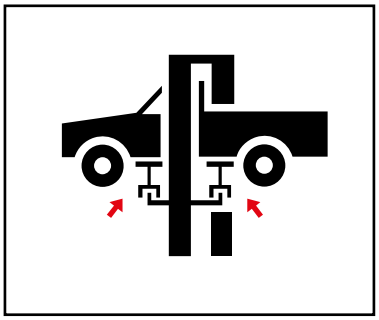

V případě potřeby používejte vhodné adaptéry

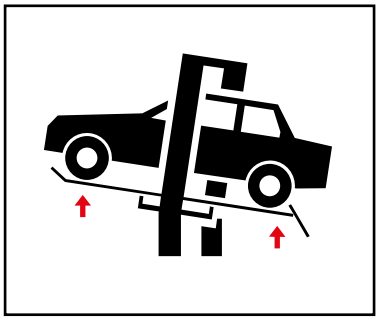

Adaptéry snižují stanovené užitečné zatížení

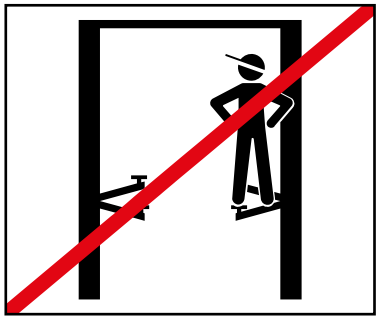

Na zvedací plošině, podpěrných ramenech ani na zvedaném vozidle se nesmí přepravovat žádné předměty ani osoby.

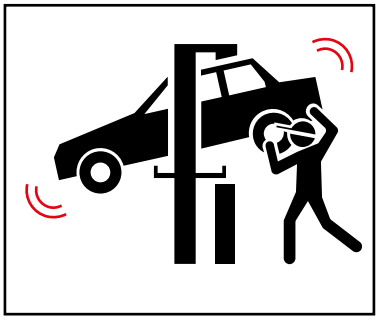

Vyhněte se silným kývavým pohybům na zvedaném vozidle.

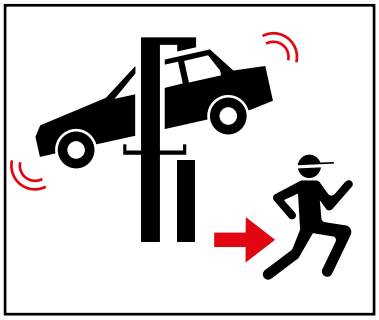

Pokud hrozí nebezpečí pádu vozidla, okamžitě opusťte nebezpečný prostor.

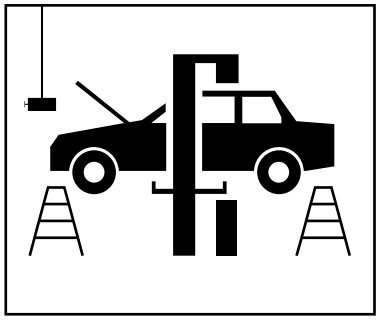

Při montáži nebo demontáži těžkých předmětů vždy používejte bezpečnostní zařízení, abyste zabránili jejich převrácení.

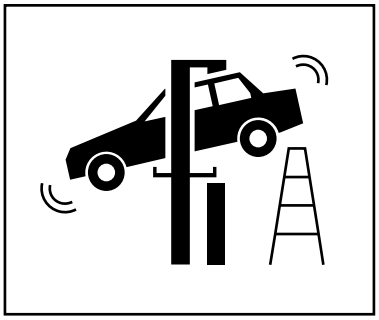

Při spouštění dávejte pozor na překážky

® Copyright ATH-Heinl GmbH & Co. KG / Všechna práva vyhrazena / Překlepy a technické změny vyhrazeny
Datum vydání: 27.07.2026 / Výrobce produktu ATH-Heinl GmbH & Co. KG

1.5 Technické údaje

Typ	ATH Matrix Lift 2.65
Max. Zatížitelnost	6500 kg
Doba zvedání (1200 kg)	65 s
Doba spouštění (1200 kg)	65 s
Elektrický systém	3/400 V/50 Hz
Motor	3,5 KW
Pojistka proti proudu	3 C 16 A
Připojovací kabel	Min. 5 x 1.5mm^2
Třída ochrany	IP 54
Pracovní tlak max. [2]	250 bar
Doporučený hydraulický olej	Léto (10° až 45°): HLP-D 32 ZFR Zimní (pod 10°): HLP-D 22 ZFR
Množství oleje	Přibližně 22 l
Kotvení do podlahy	Kotvicí tyč M16x300 (č. zboží 090529) Injekční kartuše s maltou 300 ml (č. zboží 090526)
Množství kotev	14 kusů
Přípustná hodnota hluku	≤ 75 dB
Hmotnost	1822 kg

Typ	ATH Matrix Lift 2.75XL
Max. Nosnost	7500 kg
Doba zvedání (1200 kg)	65 s
Doba spouštění (1200 kg)	65 s
Elektrický systém	3/400 V/50 Hz
Motor	3,5 KW
Pojistka proti proudu	3 C 16 A
Připojovací kabel	Min. 5 x 1.5mm^2
Třída ochrany	IP 54
Pracovní tlak max. [2]	250 bar
Doporučený hydraulický olej	Léto (10° až 45°): HLP-D 32 ZFR Zimní (pod 10°): HLP-D 22 ZFR
Množství oleje	Přibližně 22 l
Ukotvení v zemi	Kotvicí tyč M16x300 (č. zboží 090529) Injekční kartuše s maltou 300 ml (č. zboží 090526)
Množství kotev	14 kusů
Přípustná hodnota hluku	≤ 75 dB
Hmotnost	2122 kg

® Copyright ATH-Heinl GmbH & Co. KG / Všechna práva vyhrazena / Překlepy a technické změny vyhrazeny
Datum vydání: 27.07.2026 / Výrobce produktu ATH-Heinl GmbH & Co. KG

Výstraha

[2] Z výroby nastavený pracovní tlak je nastaven na maximální jmenovité zatížení. S přetlakovým ventilem se nesmí manipulovat.

Změna nastavení může vést k vážnému poškození.

Nápověda

Pokud nelze zvýšit zadané jmenovité zatížení, obraťte se na náš servisní tým.

® Copyright ATH-Heinl GmbH & Co. KG / Všechna práva vyhrazena / Překlepy a technické změny vyhrazeny
Datum vydání: 27.07.2026 / Výrobce produktu ATH-Heinl GmbH & Co. KG

1.6 Rozložení zátěže

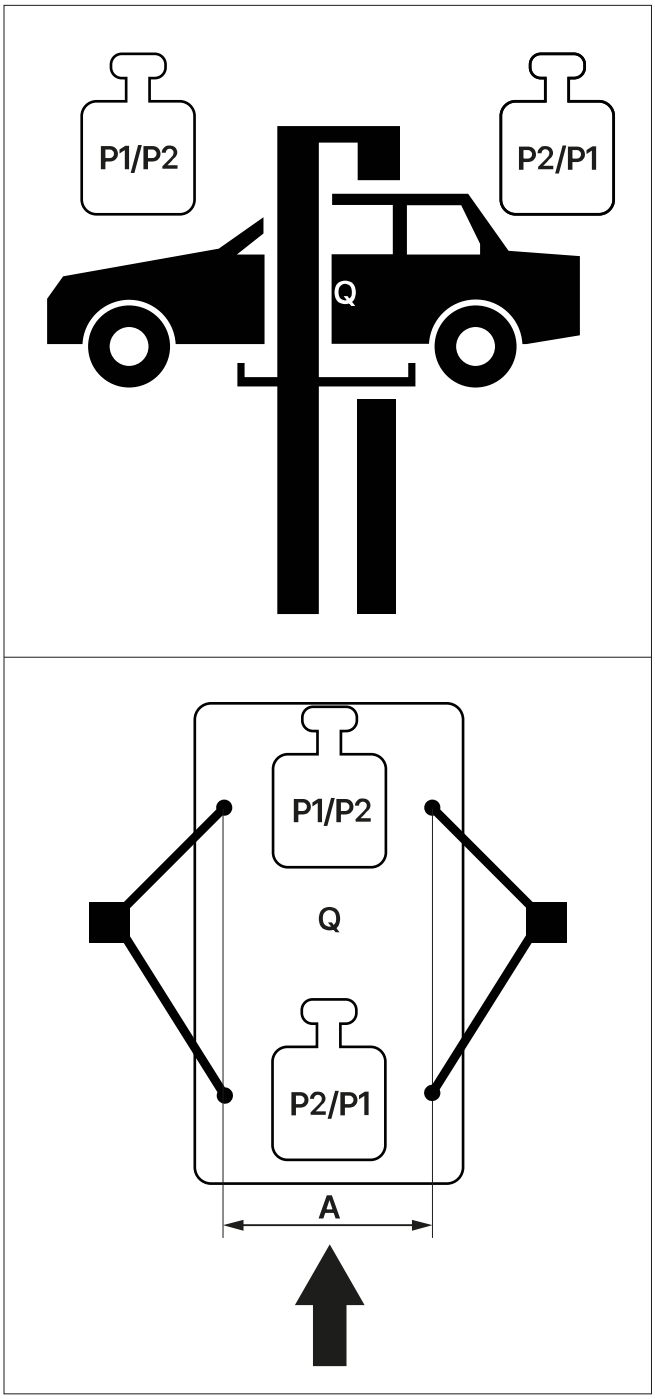

Rozložení zatížení > 3,5 t

Q	Celková hmotnost vozidla
P1/P2	Max. 1:3 × Q
P2/P1	Max. 1:3 × Q
3/1	Rozložení zatížení
A²	Min. 1000 mm

® Copyright ATH-Heinl GmbH & Co. KG / Všechna práva vyhrazena / Překlepy a technické změny vyhrazeny
Datum vydání: 27.07.2026 / Výrobce produktu ATH-Heinl GmbH & Co. KG

Upozornění

[2] Pokud je vzdálenost A menší, snižuje se nosnost zvedací plošiny. V těchto a dalších případech, které nejsou uvedeny v tomto návodu, se poraďte s výrobcem.

Rozložení zatížení ATH Matrix Lift 2.65 ATH Matrix Lift 2.75XL

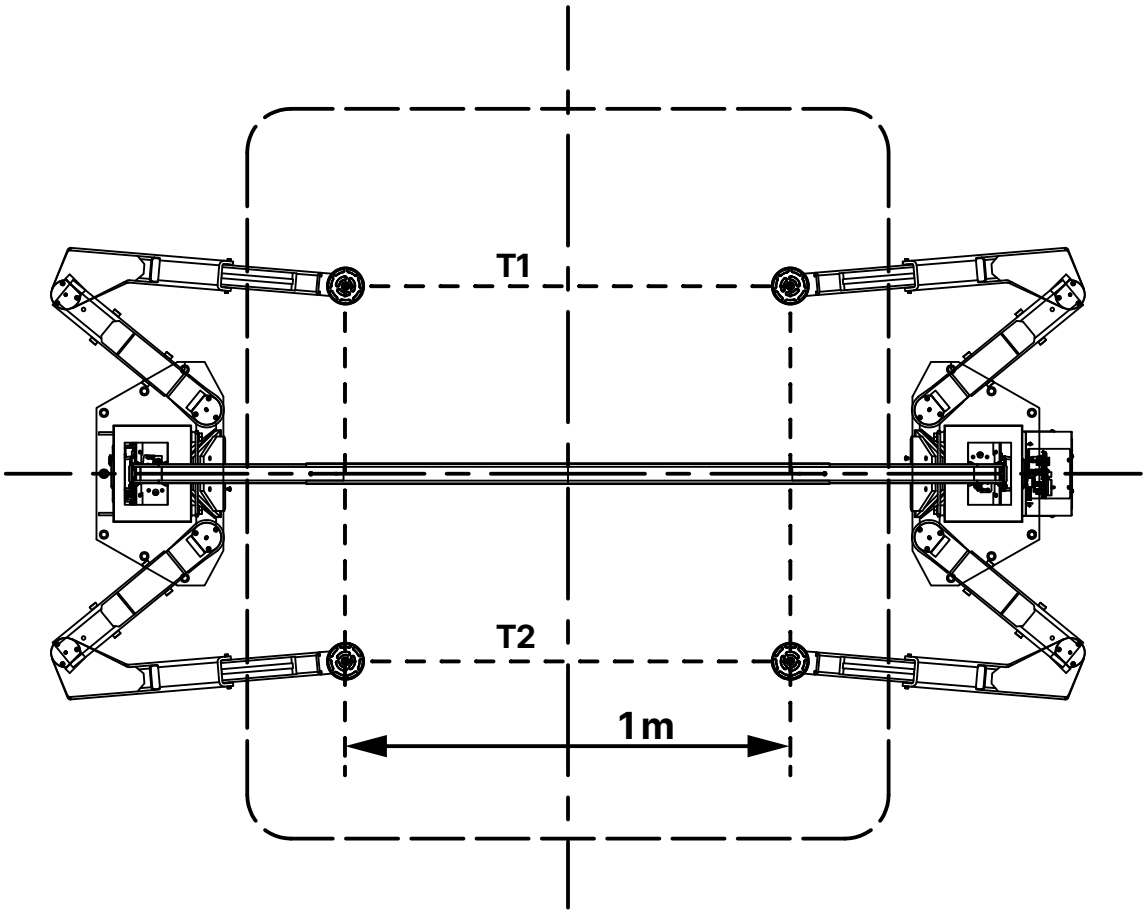

Maximální zatížení musí být rovnoměrně rozloženo na čtyři zvedací body.

T1 = 3/4 T_{max}

T2 = 1/4 T_{max}

T_{max} = T1 + T2

® Copyright ATH-Heinl GmbH & Co. KG / Všechna práva vyhrazena / Překlepy a technické změny vyhrazeny
Datum vydání: 27.07.2026 / Výrobce produktu ATH-Heinl GmbH & Co. KG

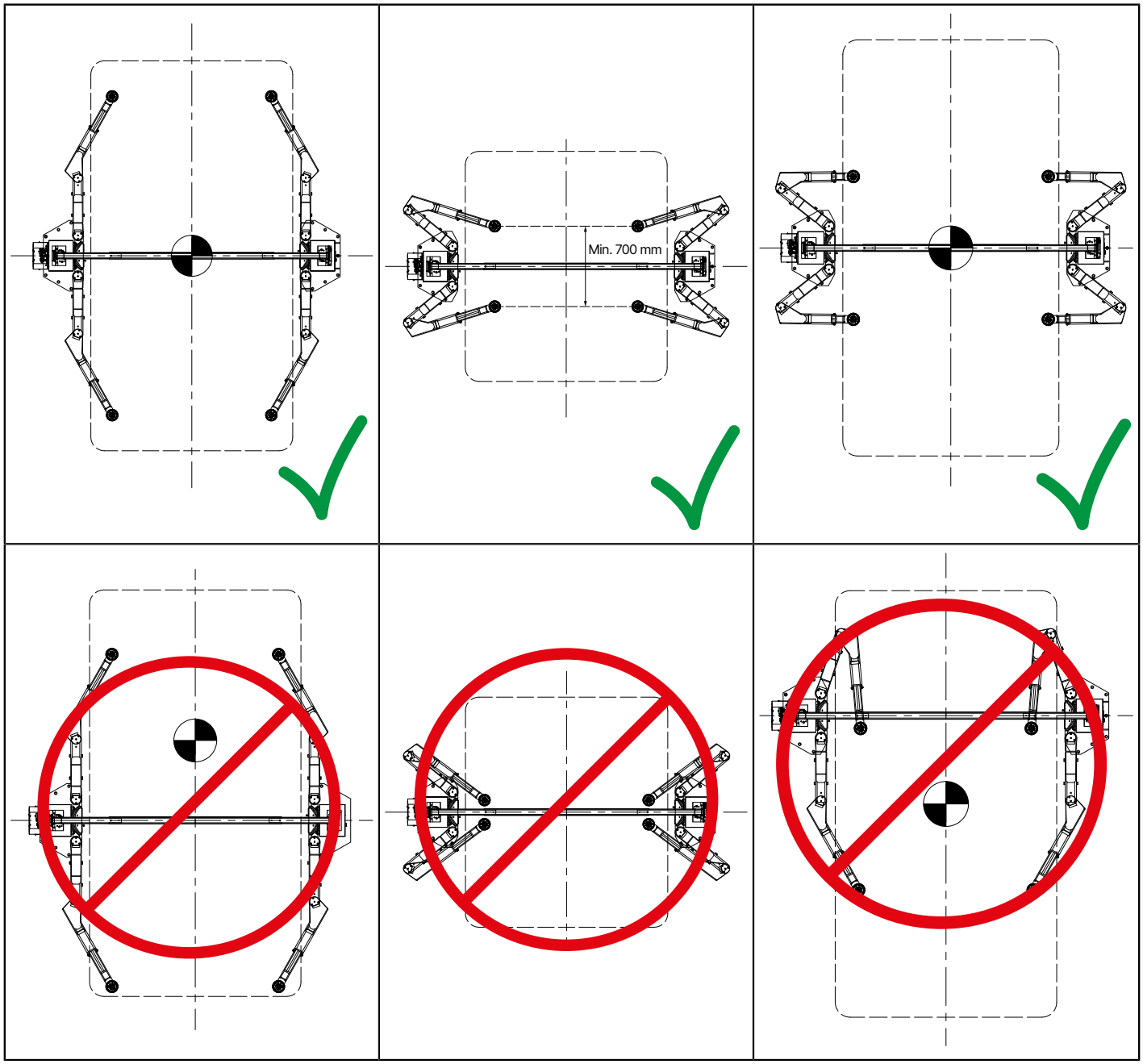

® Copyright ATH-Heinl GmbH & Co. KG / Všechna práva vyhrazena / Překlepy a technické změny vyhrazeny
Datum vydání: 27.07.2026 / Výrobce produktu ATH-Heinl GmbH & Co. KG

1.7 Rozměrový výkres

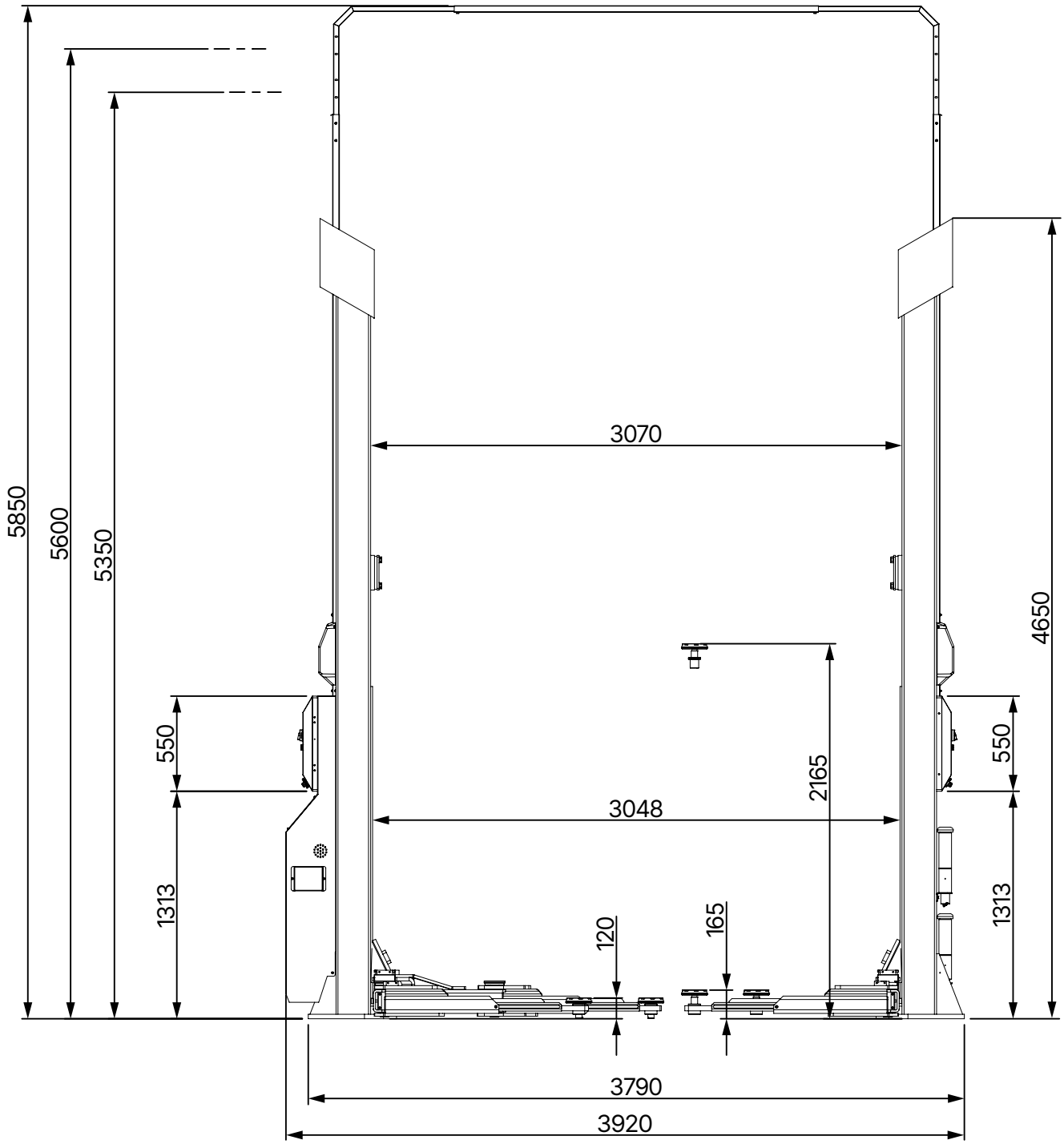

ATH Matrix Lift 2.65 do stran

® Copyright ATH-Heinl GmbH & Co. KG / Všechna práva vyhrazena / Překlepy a technické změny vyhrazeny
Datum vydání: 27.07.2026 / Výrobce produktu ATH-Heinl GmbH & Co. KG

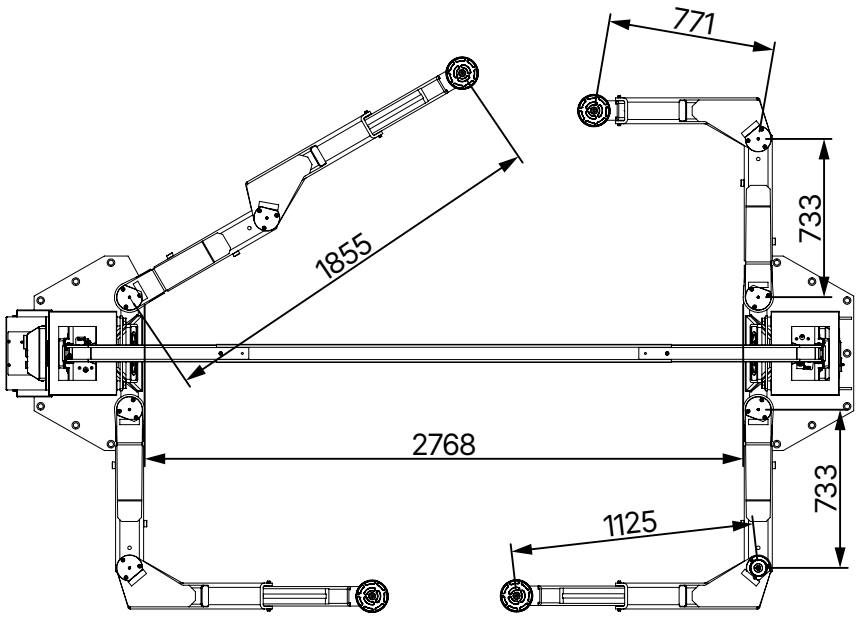

ATH Matrix Lift 2.65 nahoře

® Copyright ATH-Heinl GmbH & Co. KG / Všechna práva vyhrazena / Překlepy a technické změny vyhrazeny
Datum vydání: 27.07.2026 / Výrobce produktu ATH-Heinl GmbH & Co. KG

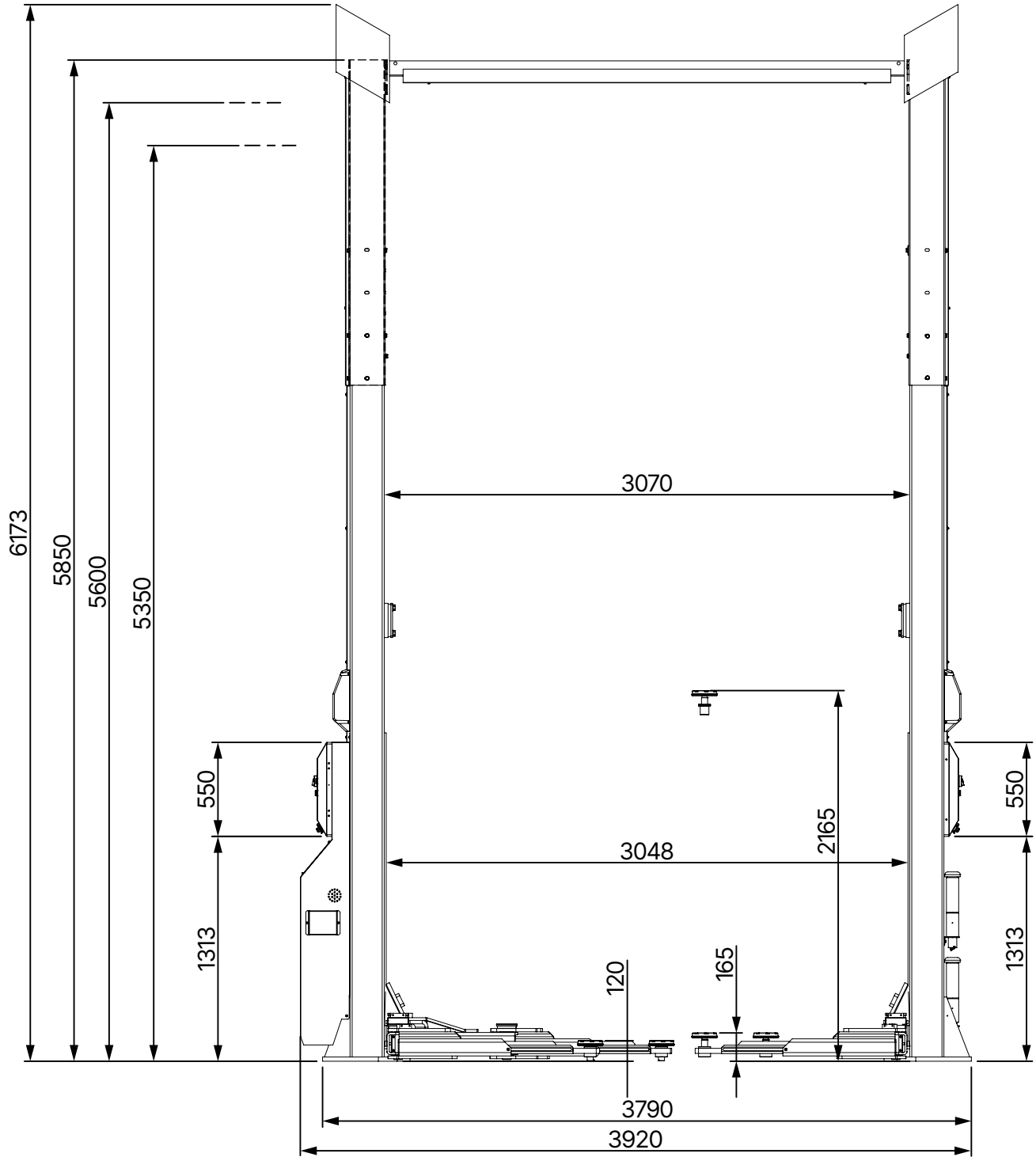

ATH Matrix Lift 2.75XL sideways

® Copyright ATH-Heinl GmbH & Co. KG / Všechna práva vyhrazena / Překlepy a technické změny vyhrazeny
Datum vydání: 27.07.2026 / Výrobce produktu ATH-Heinl GmbH & Co. KG

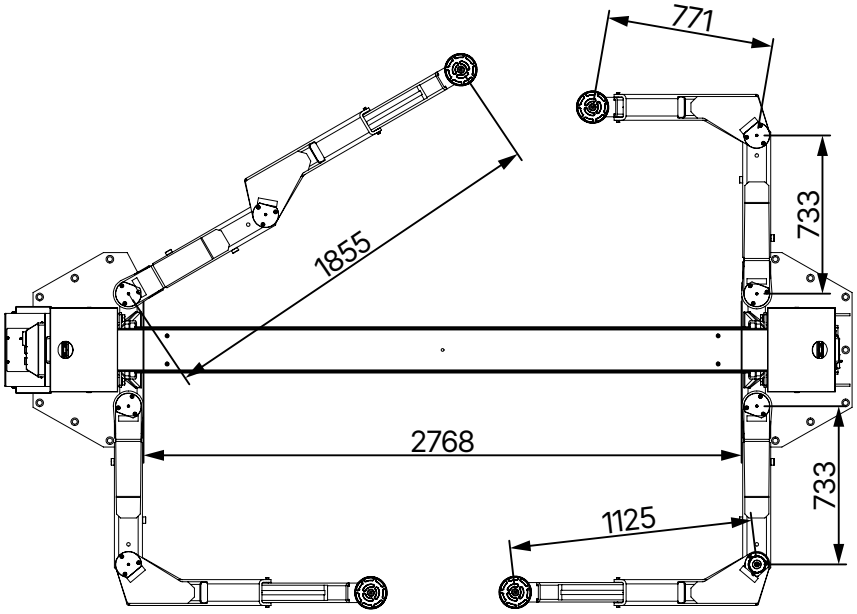

ATH Matrix Lift 2.75XL top

® Copyright ATH-Heinl GmbH & Co. KG / Všechna práva vyhrazena / Překlepy a technické změny vyhrazeny
Datum vydání: 27.07.2026 / Výrobce produktu ATH-Heinl GmbH & Co. KG

2 INSTALACE

Stroj musí být instalován autorizovaným personálem v souladu s návodem.

Nápověda

Návod k obsluze (včetně protokolu) je důležitou součástí stroje nebo výrobku.

Uchovávejte jej na bezpečném místě!

Výrobek musí být po dokončení montáže, předání, případném poučení a následně v pravidelných intervalech kontrolován vhodnou a oprávněnou firmou nebo institucí v souladu s předpisy a zákonnými ustanoveními platnými v zemi provozu.

2.1 Podmínky přepravy a skladování

K přepravě a umístění stroje vždy používejte vhodné závěsy, zvedáky nebo pozemní dopravníky a dbejte na těžiště stroje.

Stroj přepravujte pouze v původním obalu.

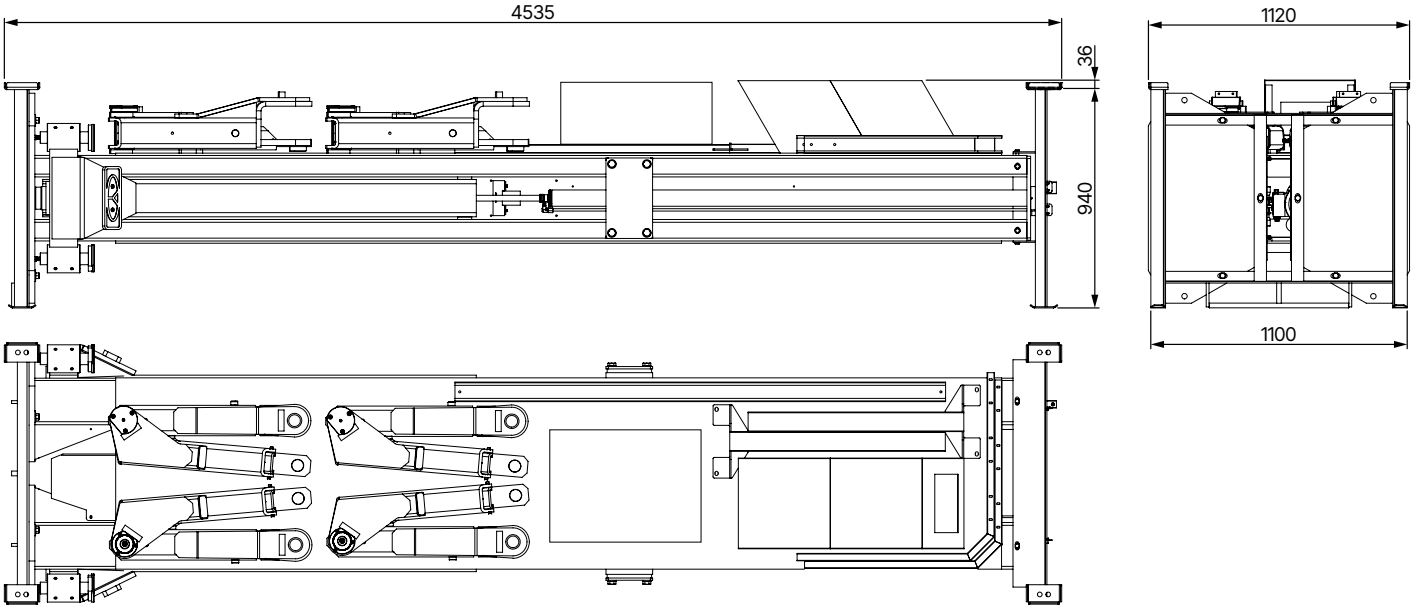

Údaje o stroji	ATH Matrix Lift 2.65
hmotnost	1872 kg
šířka	1120 mm
délka	4535 mm
výška	976 mm
Skladovací teplota	-10 až +50 °C

® Copyright ATH-Heinl GmbH & Co. KG / Všechna práva vyhrazena / Překlepy a technické změny vyhrazeny
Datum vydání: 27.07.2026 / Výrobce produktu ATH-Heinl GmbH & Co. KG

Údaje o skladování	ATH Matrix Lift 2.75XL
hmotnost	2272 kg
šířka	1120 mm
délka	4535 mm
výška	976 mm
Skladovací teplota	-10 až +50 °C

Pokyny pro přepravu a skladování

Upozornění

Břemeno zvedejte opatrně a přemisťujte ho pouze vhodným nářadím, které je v bezvadném stavu.

Upozornění

Vyvarujte se neočekávaných zdvihů a otřesových pohybů. Dbejte opatrnosti na nerovném povrchu, v příčném směru apod.

2.2 Vybalení stroje

- Odstraňte horní kryt obalu a zkontrolujte, zda nedošlo k poškození během přepravy. V případě poškození ihned informujte prodejce.
- Odstraňte zajišťovací šroub a sejměte stroj z palety/rámu. Ke zvednutí stroje z palety/rámu použijte vhodné zvedací zařízení (případně se závěsným lanem).

Nebezpečí

Vyjmuté části obalu mohou představovat nebezpečí pro děti a zvířata.

To může mít za následek vážné zranění nebo dokonce smrt.

Vyjmuté obalové díly uchovávejte na sběrném místě, které je nepřístupné dětem a zvířatům, dokud nebudou zlikvidovány.

2.3 Rozsah dodávky

- Rám s hlavním a vedlejším pilířem

  Již smontovaný:

  – Hydraulická jednotka
  – Ovládací panely na obou sloupech
  – 2x držák pro výškové úrovně
- 2x nástavce sloupů
- Příčný nosník

® Copyright ATH-Heinl GmbH & Co. KG / Všechna práva vyhrazena / Překlepy a technické změny vyhrazeny
Datum vydání: 27.07.2026 / Výrobce produktu ATH-Heinl GmbH & Co. KG

- 4x kloubové opěrné rameno
- 2x kryty sloupů
- Krabice na příslušenství s drobnými díly
- Podpěrné desky 140 mm (sada x 4 ks) (č. zboží: HSE0109)
- Nástavce opěrné desky 210 mm (sada x 4 ks) (č. výr.: HSE0110)
- "U" adaptér (sada x 4 ks) (č. výr.: HSE0111)

Volitelné příslušenství

- Sada LED osvětlení (1 sada = 4 ks)

2.4 Umístění

Stroj by měl být umístěn mimo dosah hořlavých a výbušných materiálů, slunečního záření a intenzivního světla. Stroj by měl být také umístěn na dobře větraném místě.

Stroj by měl být instalován na dostatečně pevném podkladu, v případě potřeby podle minimálních požadavků specifikací v základovém plánu.

Při volbě místa instalace je třeba kromě půdních podmínek dodržovat také pokyny a instrukce předpisů pro prevenci úrazů a předpisů pro pracoviště.

Pokud má být přístroj instalován na podlahovou desku, je třeba zkontrolovat její dostatečnou nosnost. Obecně se při instalaci stroje na podlahové stropy doporučuje konzultovat posouzení se stavebním odborníkem.

Stroj se smí instalovat a používat pouze uvnitř uzavřených místností. Nemá odpovídající bezpečnostní vybavení (např. krytí IP, pozinkované provedení) pro venkovní použití.

Teplota	5 - 50°C
Hladina moře	< 1500m
Vlhkost	50% při 40°C - 90% při 20°C

® Copyright ATH-Heinl GmbH & Co. KG / Všechna práva vyhrazena / Překlepy a technické změny vyhrazeny
Datum vydání: 27.07.2026 / Výrobce produktu ATH-Heinl GmbH & Co. KG

Umístění Minimální vzdálenosti

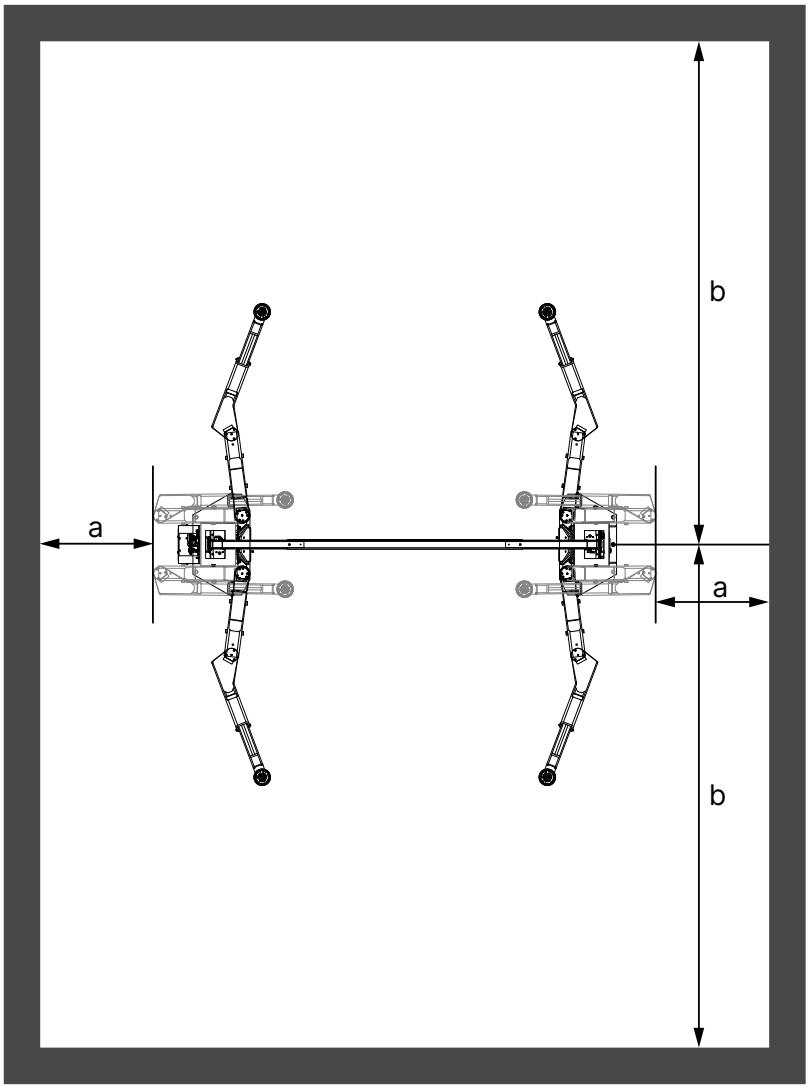

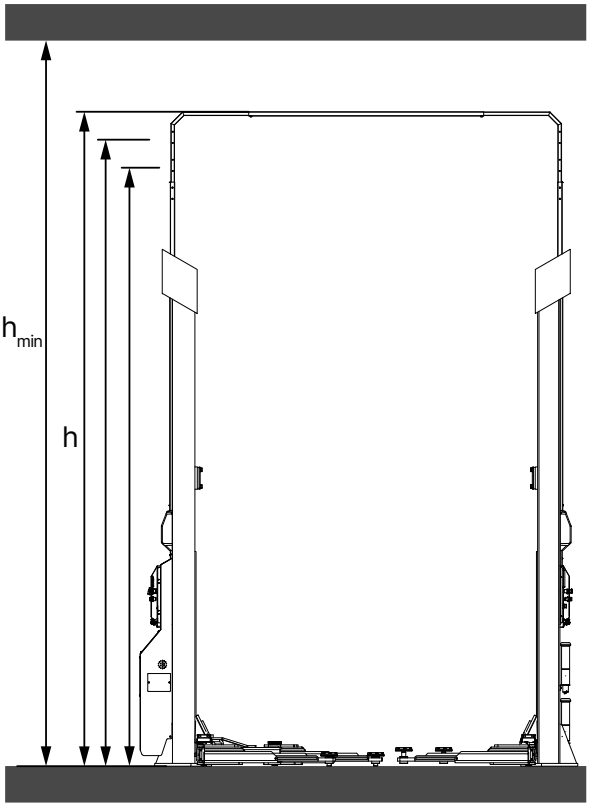

a	1000 mm
b	4500 mm
h_{min}	h + 300 mm

2.5 Upevnění

Výstraha

Při instalaci zařízení je nutné dodržovat obecné a místní předpisy.

Tyto kroky by proto měl provádět pouze vyškolený odborník.

Stroj musí být postaven a upevněn na dostatečně pevném podkladu, v případě potřeby v souladu s minimálními požadavky uvedenými v "Plán založení" a zajištěn.

Stroj musí být upevněn na určených místech vhodným upevňovacím materiálem, pokud je uveden.

® Copyright ATH-Heinl GmbH & Co. KG / Všechna práva vyhrazena / Překlepy a technické změny vyhrazeny
Datum vydání: 27.07.2026 / Výrobce produktu ATH-Heinl GmbH & Co. KG

Při volbě místa instalace je třeba kromě podmínek na podlaze dodržovat také pokyny a instrukce předpisů pro prevenci úrazů a předpisů pro pracoviště.

Při instalaci na stropy v patrech je třeba zkontrolovat jejich dostatečnou nosnost. Při instalaci na stropy v patrech se obecně doporučuje konzultovat odborný posudek se stavebním expertem.

2.6 Elektrické připojení

Upozornění

Je třeba dodržovat obecné a místní předpisy. Proto smí tento krok provádět pouze vyškolený odborník.

Věnujte pozornost potřebnému přívodnímu vedení.

Připojení by mělo být provedeno podle výrobku pomocí zástrčky CEE, 5kolíkové, 400V/16A.

Odchylky napětí by neměly překročit 0,9 - 1,1násobek rozsahu jmenovitého napětí a odchylky frekvence by neměly překročit 0,99 - 1,01násobek rozsahu frekvence. Aby bylo možné toto zaručit, musí být přijata nezbytná ochranná opatření.

Na konci práce je třeba zkontrolovat směr otáčení motoru.

2.7 Pneumatické připojení

Upozornění

U všech pneumatických systémů musí být mezi přívodním vedením a systémem instalována jednotka pro údržbu stlačeného vzduchu (někdy je součástí dodávky).

Tlak vzduchu v přívodním potrubí musí být minimálně "Technické údaje" odpovídat.

Je třeba zkontrolovat správné nastavení jednotky pro údržbu stlačeného vzduchu.

Jednotka údržby stlačeného vzduchu musí být pravidelně servisována.

Maximální nebo minimální tlak zajišťuje správnou funkci bez možného poškození.

2.8 Hydraulické připojení

Před prvním uvedením systému do provozu nebo před prvním provozem s olejem je třeba dodržet následující pokyny, aby byl provoz optimální, bezporuchový a prakticky bez přístupu vzduchu:

- Všechna hydraulická vedení musí být připojena a dotažena v souladu s hydraulickým schématem a případně označením hadic.
- Všechna hydraulická vedení a válce musí být odvzdušněny podle hydraulického plánu nebo označení hadic.
- Pro zajištění správné a bezpečné funkce systému a použitých hadicových vedení je nezbytné zajistit, aby použité hydraulické kapaliny odpovídaly specifickým specifikacím a doporučením výrobce.
- Použitá média, která nesplňují specifické požadavky nebo jsou znečištěná, poškozují celý hydraulický systém, zkracují životnost použitých hydraulických systémů a vedou k vyloučení odpovědnosti a záruky.

® Copyright ATH-Heinl GmbH & Co. KG / Všechna práva vyhrazena / Překlepy a technické změny vyhrazeny
Datum vydání: 27.07.2026 / Výrobce produktu ATH-Heinl GmbH & Co. KG

Nápověda

Při doplňování oleje do systému může dojít k jeho znečištění.

Je třeba kontrolovat minimální požadavky a minimální množství oleje, popř. jej vyrábět.

2.9 Montáž

Nápověda

Tyto pokyny nelze považovat za montážní návod; poskytují pouze informace a pomoc pro kompetentní a zručné montéry.

Výstraha

Pro následující práce je nutné používat vhodný oděv a individuální ochranné pomůcky.

Varování

Nesprávná montáž a nastavení budou mít za následek vyloučení odpovědnosti a záruky.

Částečně smontované stroje musí být před uvedením do provozu zkontrolovány, poučeny a schváleny kompetentní osobou.

Montáž strojů musí provádět kvalifikovaná osoba.

Montážní sady

Abyste byli optimálně připraveni na montáž a údržbu našich výrobků, doporučujeme naše montážní sady:

Montážní sada pro ATH Matrix Lift

Číslo položky: 090598

Č.	Položka č.	Položky:	Množství
1	090527	Kotevní tyč M16 x 250 (10 kusů)	2
2	090526	Injekční kartuše s maltou 300 ml	4
3	90536	Hydraulický olej HLPD 32 10 litrů ZFR	2
4	90534	ATH HP ochranný vosk	2
5	90530	Mazivo v kazetě 400 g	1
6	90538	ATH HP čistič brzd 500 ml	1
7	90535	ATH HP adhezivní mazivo	1
8	90539	ATH HP univerzální olej ve spreji 400 ml	1

® Copyright ATH-Heinl GmbH & Co. KG / Všechna práva vyhrazena / Překlepy a technické změny vyhrazeny
Datum vydání: 27.07.2026 / Výrobce produktu ATH-Heinl GmbH & Co. KG

Č.	Položka č.	Položky:	Množství
9	90541	ATH HP Silikonový sprej 400 ml	1
10	90542	ATH HP barva ve spreji RAL7016	1
11	90543	ATH HP barva ve spreji černá lesklá	1

2.9.1 Instalace zařízení ATH Matrix Lift 2.65

Určení místa a umístění zvedáku

- Určete místo instalace a směr přístupu. Dodržujte požadované vzdálenosti a výšku místnosti. viz "Umístění Minimální vzdálenosti".
- Zkontrolujte půdní podmínky a sklon terénu viz "Plán založení".
- Zajistěte správnou volbu strany pro napájení (stlačený vzduch, elektřina atd.).
- Označte polohu sloupů na podlaze a vyžádejte si souhlas zákazníka.

Nastavení a vyrovnání zvedacích sloupů

1. Před nastavením sloupů připevněte zvedáky sloupů.

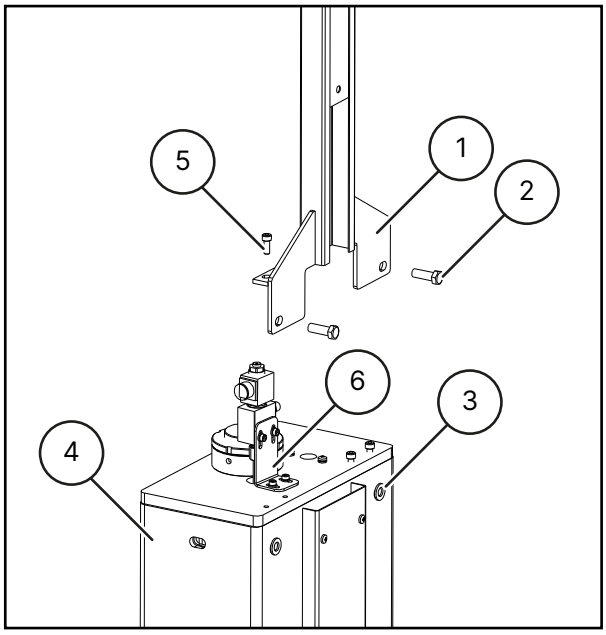

1	Nástavec sloupu	2	Šroub M12x35
3	Podložka M12	4	Sloupek
5	Šroub M8x20	6	Montážní konzola pro regulační ventil

- Vyjměte nástavec sloupku z obalu a dávejte pozor, abyste nepoškodili lak.
- Vyberte požadovanou výšku ze 3 výškových nastavení (konečná výška 5850 mm, 5600 mm, 5350 mm).
- Umístěte nástavec sloupu na sloup a zajistěte jej v požadované poloze pomocí podložek M12 a šroubů M12x35.
- Šrouby pečlivě utáhněte.

® Copyright ATH-Heinl GmbH & Co. KG / Všechna práva vyhrazena / Překlepy a technické změny vyhrazeny
Datum vydání: 27.07.2026 / Výrobce produktu ATH-Heinl GmbH & Co. KG

2. Namontujte montážní konzoly na základnu sloupů, abyste mohli sloupy snadněji a bezpečněji nastavit pomocí výsledné rovné naklápěcí hrany.

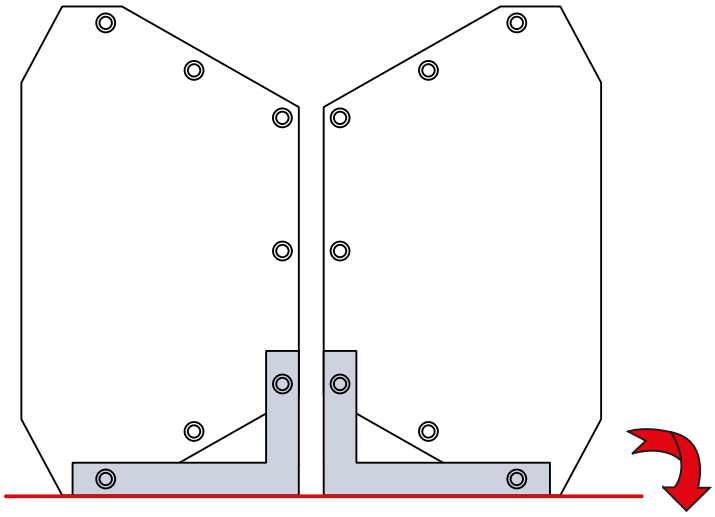

3. Montážní konzoly odstraňte, jakmile budou sloupy postaveny.

4. Umístěte první sloup podle značek, vyrovnejte jej a zajistěte jej pomocí kotvy do zdi (A). Dodržujte "Pokyny pro vrtání otvorů"

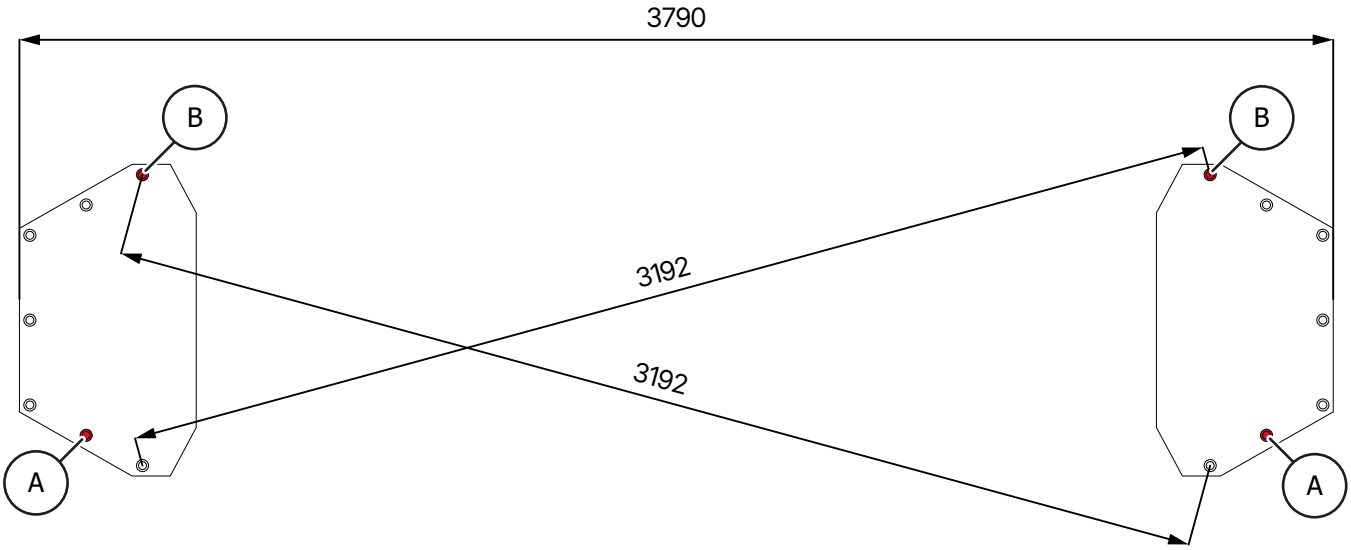

5. Nastavte druhý sloup s odpovídající roztečí a vyrovnáním a zajistěte jej hmoždinkou. (A).

6. Poté vyrovnejte zvedací sloupky v obou směrech podle níže uvedených pokynů a v případě potřeby použijte podložky nebo podložky.

® Copyright ATH-Heinl GmbH & Co. KG / Všechna práva vyhrazena / Překlepy a technické změny vyhrazeny
Datum vydání: 27.07.2026 / Výrobce produktu ATH-Heinl GmbH & Co. KG

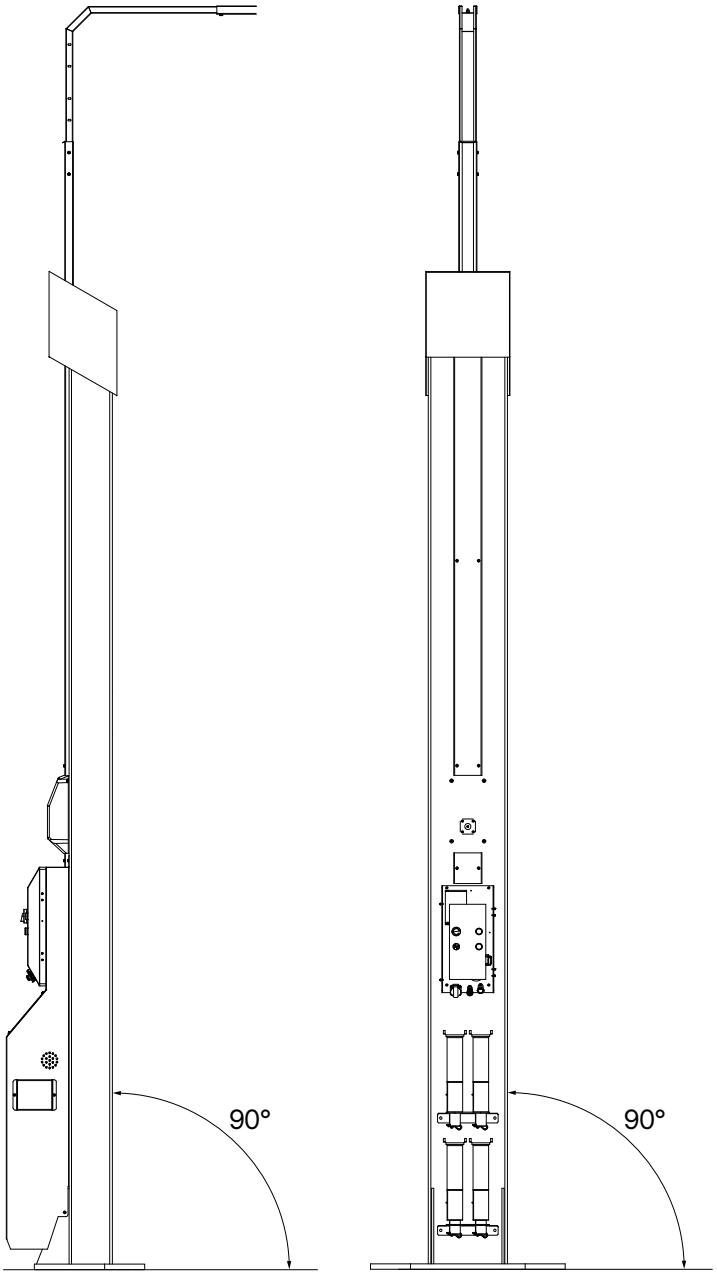

Montážní úhel ATH Matrix Lift 2.65

® Copyright ATH-Heinl GmbH & Co. KG / Všechna práva vyhrazena / Překlepy a technické změny vyhrazeny
Datum vydání: 27.07.2026 / Výrobce produktu ATH-Heinl GmbH & Co. KG

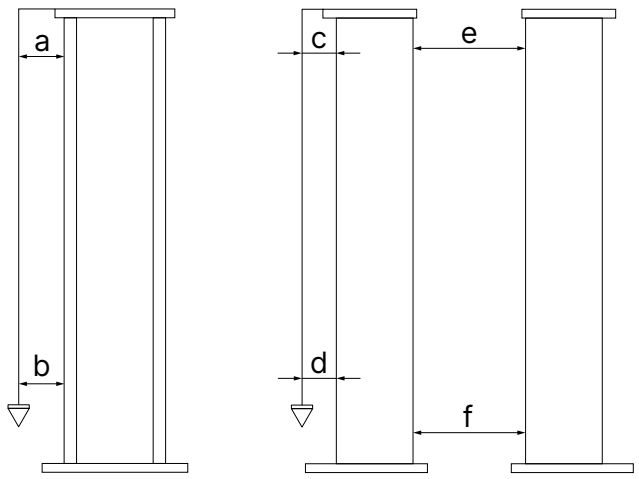

a < 10 mm	c < 10 mm	e < // 13,6mm
b < 10 mm	d < 10 mm	f < // 13,6mm

7. Zkontrolujte, zda je sloupek kolmý.
8. Po vyrovnání sloupů zajistěte každý sloup 2. hmoždinkou. (B) Zajistěte každý sloupek.
9. Po nastavení sloupů zkontrolujte vzdálenost mezi nimi připevněním příčníku před dalším hmoždinkováním.

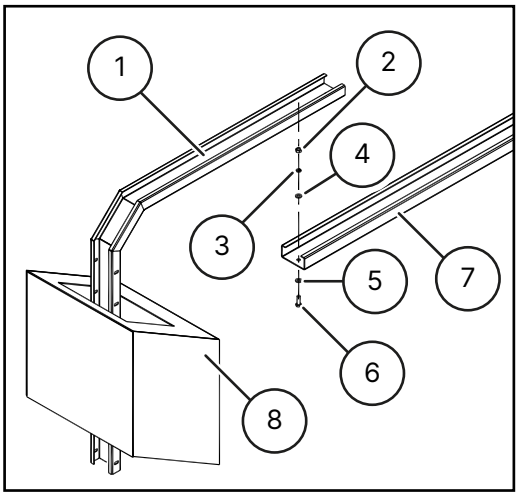

1	Zvedání sloupků	2	Matice M8
3	Pojistný kroužek D.8	4	Podložka D.8
5	Podložka D.8	6	Šroub M8x25
7	Příčník	8	Kryt sloupku

- Zasuňte středový díl příčníku do již namontovaných výšek sloupků.
- Vše spojte pomocí dodaného příslušenství. Šrouby zatím nedotahujte!
- Upravte šířku příčníku s ohledem na úhel instalace sloupu a utáhněte šrouby příčníku.

10. Po montáži příčníku znovu zkontrolujte všechny body vyrovnání, namontujte zbývající hmoždinky a po uplynutí požadované doby vytvrzení je utáhněte stanoveným utahovacím momentem.

® Copyright ATH-Heinl GmbH & Co. KG / Všechna práva vyhrazena / Překlepy a technické změny vyhrazeny
Datum vydání: 27.07.2026 / Výrobce produktu ATH-Heinl GmbH & Co. KG

11. Odstraňte vnější kryty obou sloupků, abyste mohli následně namontovat hadice a kabely.

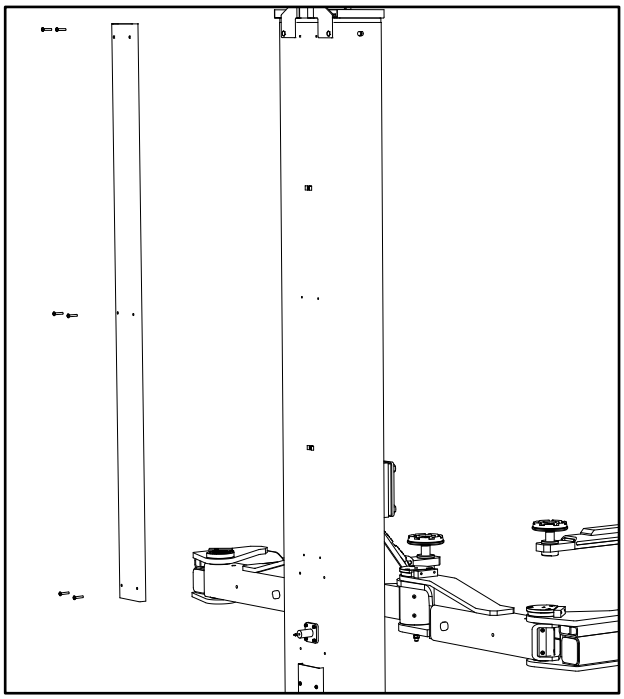

2.9.2 Instalace zařízení ATH Matrix Lift 2.75XL

Určení místa a umístění zvedáku

- Určete místo instalace a směr přístupu. Dodržujte požadované vzdálenosti a výšku místnosti. viz "Umístění Minimální vzdálenosti".
- Zkontrolujte půdní podmínky a sklon terénu viz "Plán založení".
- Zajistěte správnou volbu strany pro napájení (stlačený vzduch, elektřina atd.).
- Označte polohu sloupů na podlaze a vyžádejte si souhlas zákazníka.

Umístění a vyrovnání zvedacích sloupů

1. Před nastavením sloupů připevněte zvedáky sloupů.

® Copyright ATH-Heinl GmbH & Co. KG / Všechna práva vyhrazena / Překlepy a technické změny vyhrazeny
Datum vydání: 27.07.2026 / Výrobce produktu ATH-Heinl GmbH & Co. KG

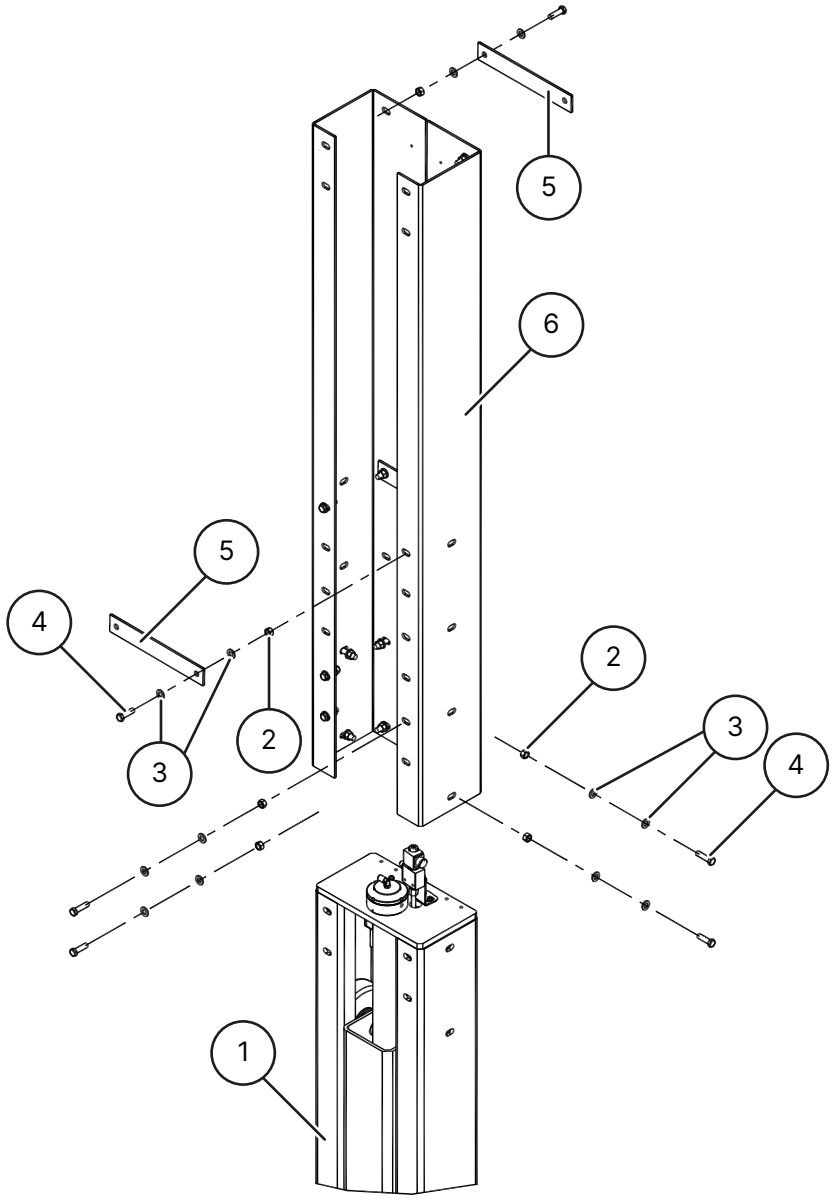

1	Sloupky	2	Matice M12
3	Podložka D 12	4	Šroub M12x45
5	Deska	6	Prodloužení sloupku

- Vyjměte nástavec sloupku z obalu a dávejte pozor, abyste nepoškodili lak.
- Vyberte požadované nastavení výšky ze 3 výškových nastavení (koncová výška příčníku 5850 mm, 5600 mm, 5350 mm).
- Umístěte nástavec sloupku na sloupek a zajistěte jej v požadované poloze pomocí podložek D12, matic M12 a šroubů M12x45.
- Šrouby pečlivě utáhněte.

2. Namontujte montážní konzoly na základnu sloupů, abyste mohli sloupy snadněji a bezpečněji nastavit pomocí výsledné rovné naklápěcí hrany.

® Copyright ATH-Heinl GmbH & Co. KG / Všechna práva vyhrazena / Překlepy a technické změny vyhrazeny
Datum vydání: 27.07.2026 / Výrobce produktu ATH-Heinl GmbH & Co. KG

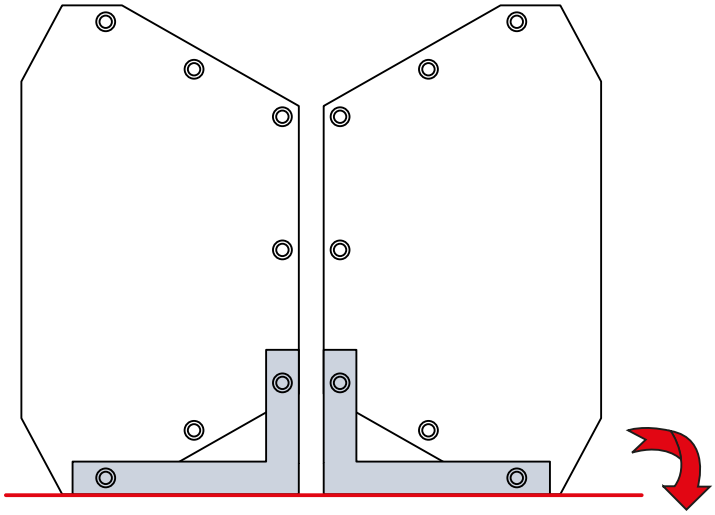

3. Montážní konzoly odstraňte, jakmile budou sloupy postaveny.

4. Umístěte první sloup podle značek, vyrovnejte jej a zajistěte jej pomocí kotvy do zdi (A). Dodržujte "Pokyny pro vrtání otvorů"

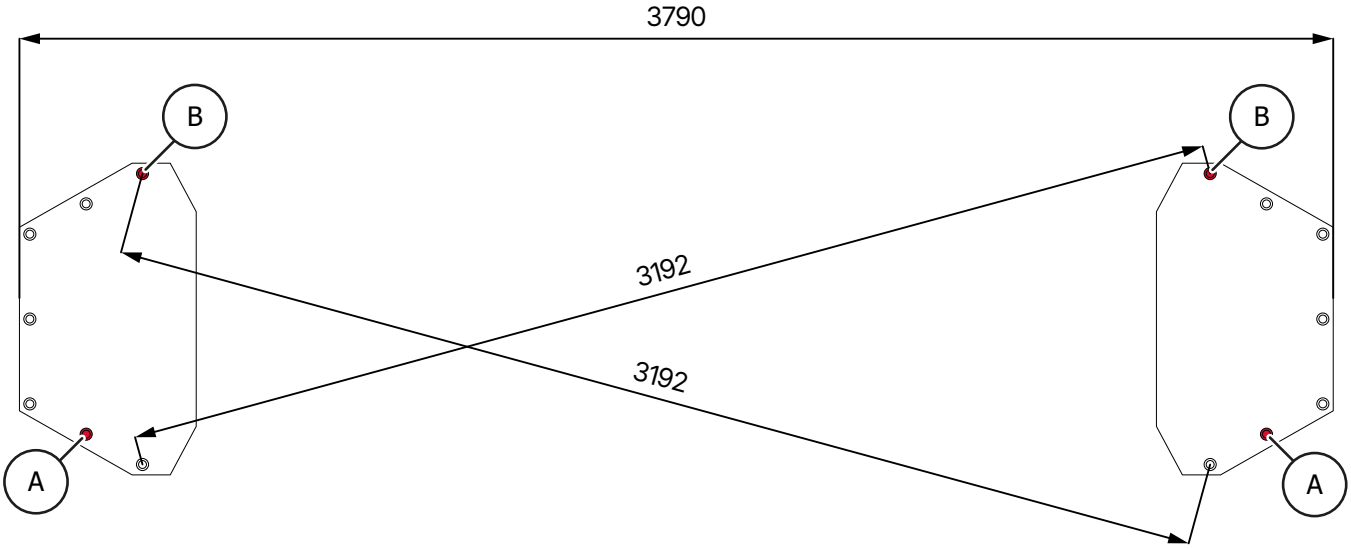

5. Nastavte druhý sloup s odpovídající roztečí a vyrovnáním a zajistěte jej hmoždinkou. (A).

6. Poté vyrovnejte zvedací sloupky v obou směrech podle níže uvedených pokynů a v případě potřeby použijte podložky nebo podložky.

® Copyright ATH-Heinl GmbH & Co. KG / Všechna práva vyhrazena / Překlepy a technické změny vyhrazeny
Datum vydání: 27.07.2026 / Výrobce produktu ATH-Heinl GmbH & Co. KG

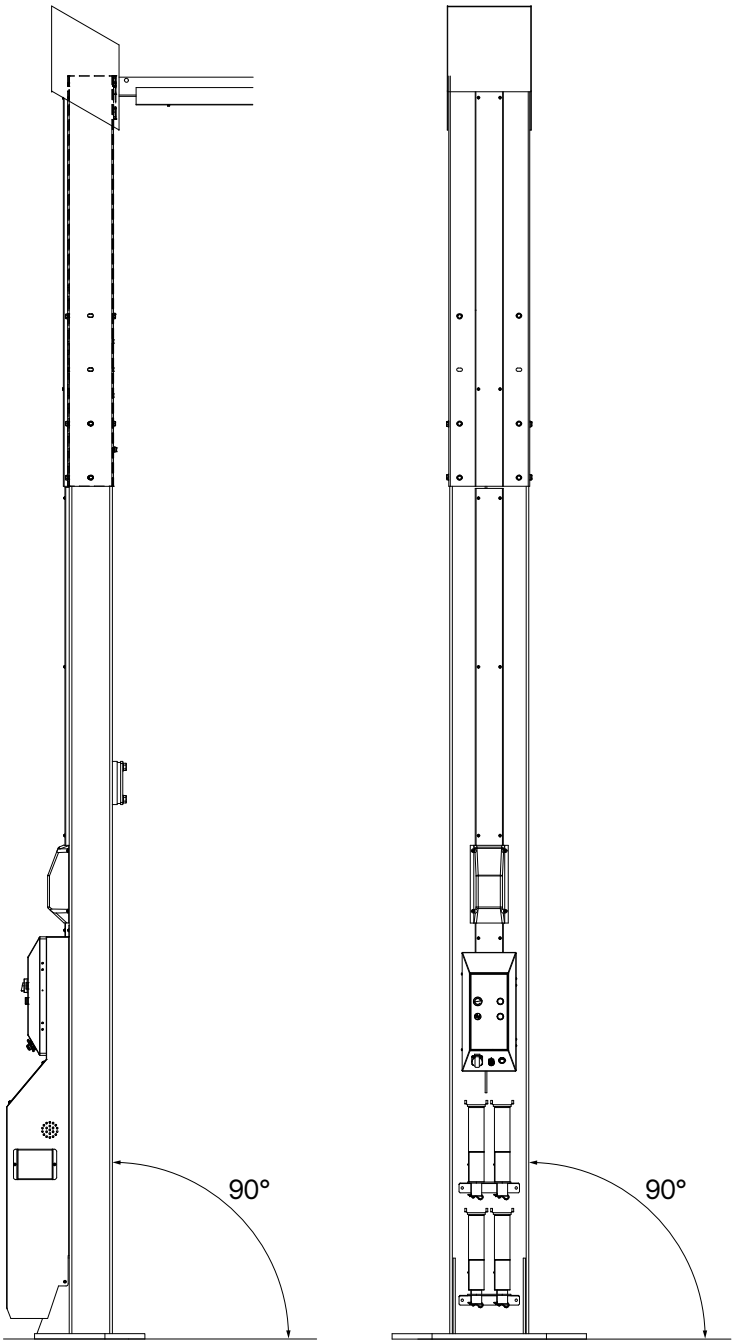

Instalační úhel ATH Matrix Lift 2.75XL

® Copyright ATH-Heinl GmbH & Co. KG / Všechna práva vyhrazena / Překlepy a technické změny vyhrazeny
Datum vydání: 27.07.2026 / Výrobce produktu ATH-Heinl GmbH & Co. KG

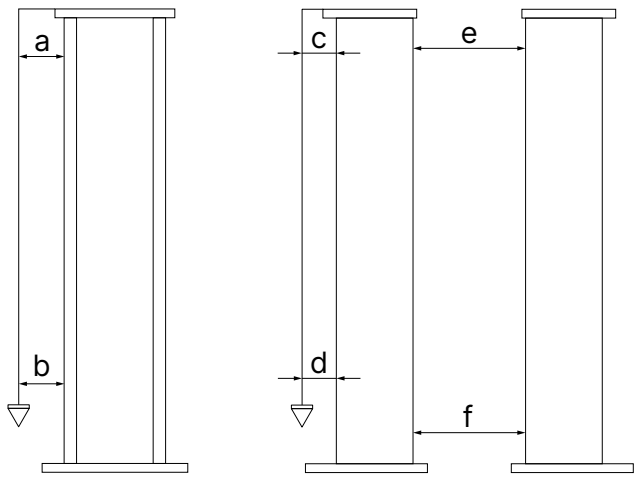

a < 10 mm	c < 10 mm	e < // 13,6mm
b < 10 mm	d < 10 mm	f < // 13,6mm

7. Zkontrolujte, zda je sloupek kolmý.

8. Po vyrovnání sloupů zajistěte každý sloup 2. hmoždinkou. (B) Zajistěte každý sloupek.

Varování

Pokud nedodržíte dobu vytvrzení injekční malty, může dojít k převrácení sloupů, přestože jsou hmoždinkovány.

Před prováděním dalších pracovních úkonů dodržujte dobu vytvrzení injekční malty.

9. Po nastavení sloupů zkontrolujte vzdálenost mezi nimi připevněním příčníku před dalším hmoždinkováním.

® Copyright ATH-Heinl GmbH & Co. KG / Všechna práva vyhrazena / Překlepy a technické změny vyhrazeny
Datum vydání: 27.07.2026 / Výrobce produktu ATH-Heinl GmbH & Co. KG

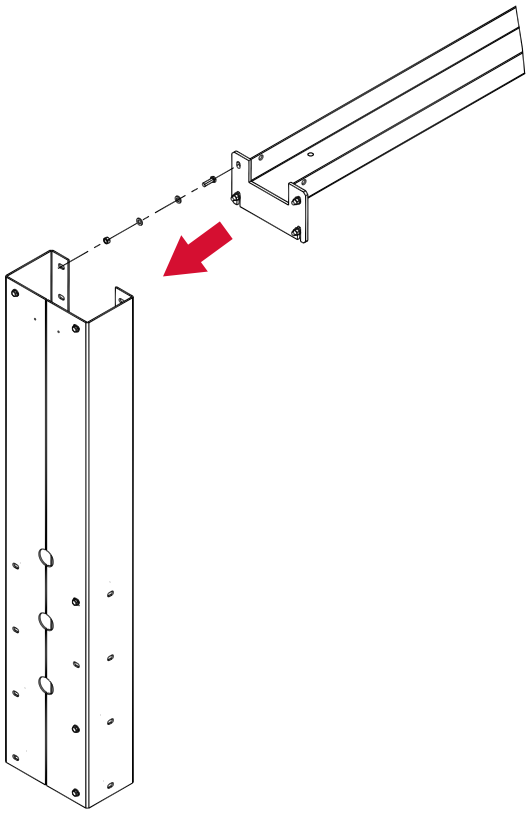

- Pomocí dodaného příslušenství (matic M12, podložek D.12 a šroubů M12x40) přišroubujte k výškám sloupků vždy jednu část příčníku.

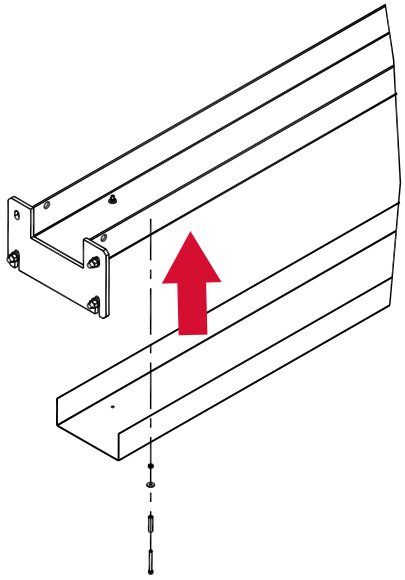

- Vložte obě části příčníku do sebe a sešroubujte je k sobě (matice M12, podložky D.12 a šrouby M12x40).

10. Po montáži příčníku znovu zkontrolujte všechny body vyrovnání, namontujte zbývající hmoždinky a po uplynutí požadované doby vytvrzení je utáhněte stanoveným utahovacím momentem.

® Copyright ATH-Heinl GmbH & Co. KG / Všechna práva vyhrazena / Překlepy a technické změny vyhrazeny
Datum vydání: 27.07.2026 / Výrobce produktu ATH-Heinl GmbH & Co. KG

11. Odstraňte vnější kryty obou sloupků, abyste mohli následně namontovat hadice a kabely.

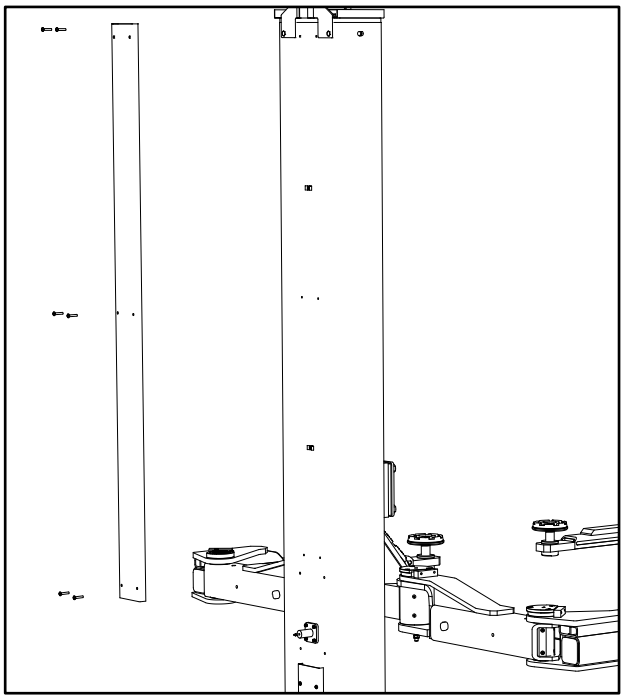

2.9.3 Plán založení

Upozornění

Zvedací plošinu neinstalujte na asfalt nebo měkký potěr. Nesmí se vyskytovat žádné dilatační spáry nebo trhliny, které by přerušily kontinuitu výztuže. Nosnost zavěšených podhledů musí zkontrolovat provozovatel.

Funkce zvedací plošiny může být narušena, pokud stojí pod úhlem.

Dodržujte předepsanou kvalitu betonu a dobu tvrdnutí.

Kvalita betonu	C25/30
Doba tvrdnutí betonu	Min. 20 dní

Níže uvedený plán základů ukazuje standard. Pro specifičtější případy se obraťte na náš technický servis.

® Copyright ATH-Heinl GmbH & Co. KG / Všechna práva vyhrazena / Překlepy a technické změny vyhrazeny
Datum vydání: 27.07.2026 / Výrobce produktu ATH-Heinl GmbH & Co. KG

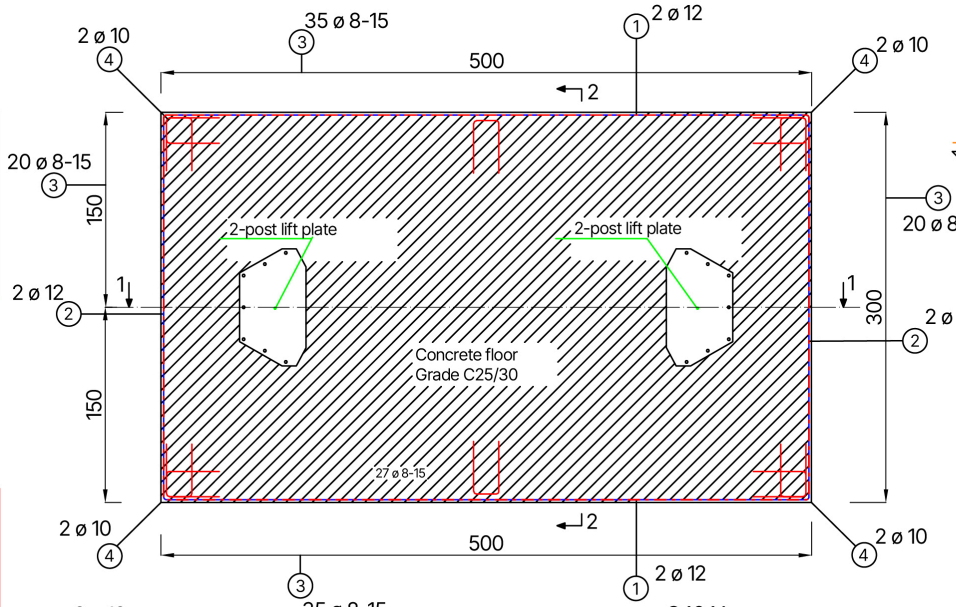

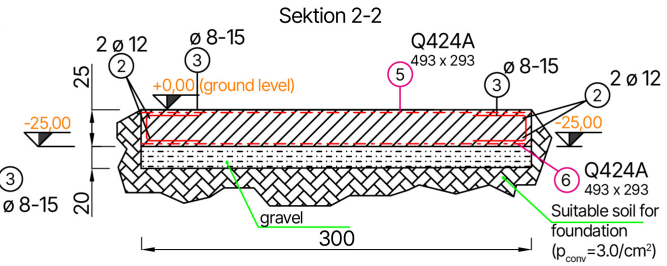

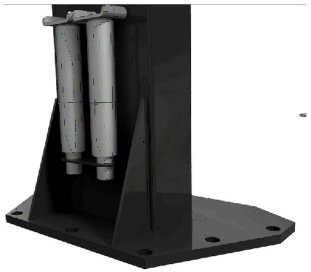

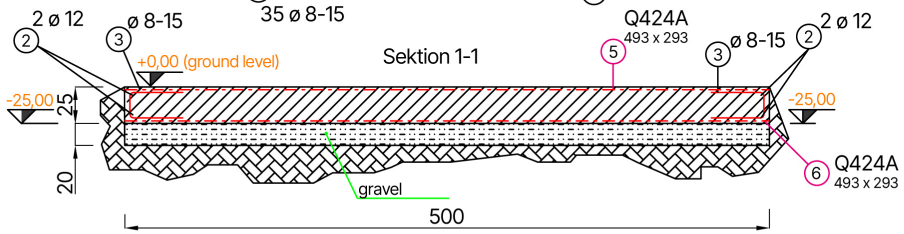

Approved anchor system (according to ETA-12/0258)
Würth injection system
Injection mortar Allrounder WIT-VM 250
Threaded rod, galvanized steel (14 pieces)
DBL-(W-VD-A/S)-(A2K)-105-M16x300

25 cm normal concrete, C25/30, EN 206, **cracked**, dry borehole
d0=1.8 cm (drill hole diameter);
Drilling method - hammer drilling;
Tinst, max=60.0 Nm;
hef=22,5 cm (cracked)
(anchorage depth)

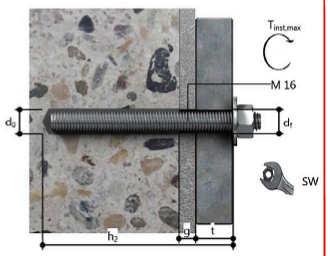

All new construction dimensions are shell dimensions. All measurements are to be taken on site or on your own responsibility. The recesses must be arranged according to the work plans of the specialist planners.
If necessary, cut mats and steel bars to length locally.
All dimensions must be checked before starting work on site.
Any discrepancies must be clarified with the site management.

All dimensions in cm

Stabliste

Pos	Stk	ø (mm)	single length (m)	Dimensioned bending shape (not to scale)	total length (m)	mass (kg)
1	4	12	4,96	_____496	19,84	17,62
2	4	12	2,93	_____293	11,72	10,41
3	110	8	1,00	„U“ 40x20x40	110	43,59
4	8	10	1,00	„L“ 50x50	8	4,94
5	1	9		Q424A „▭“ 493x293		88,40
6	1	9		Q424A „▭“ 493x293		88,40

Maßstab:		Datum	Name
	gez.	25.01.2024	ATH-Heinl
	gepr.	FD	

ATH-Heinl

foundation plan
2-post lift
ATH Matrix Lift 2.65 C25/30

Ersatz für:	Blatt:
Ersetzt durch:	von:

® Copyright ATH-Heinl GmbH & Co. KG / Všechna práva vyhrazena / Překlepy a technické změny vyhrazeny
Datum vydání: 27.07.2026 / Výrobce produktu ATH-Heinl GmbH & Co. KG

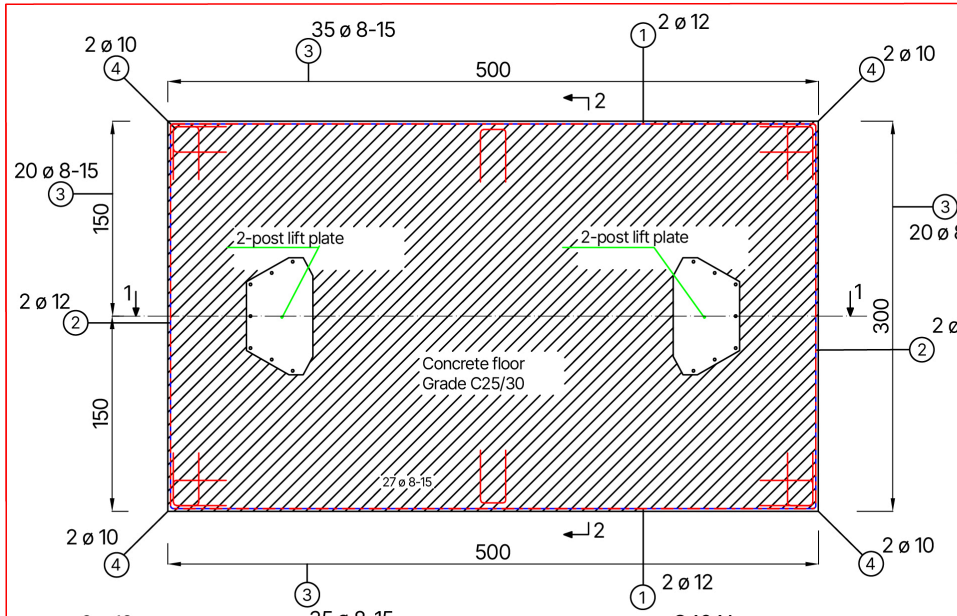

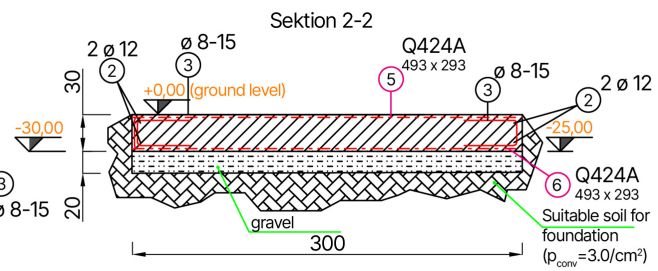

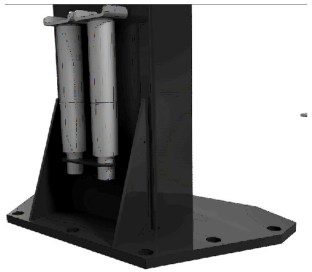

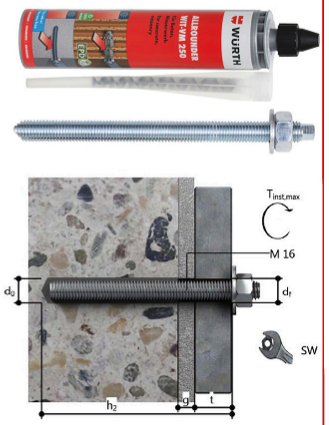

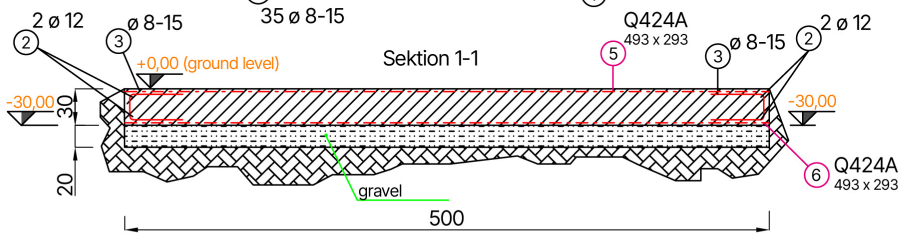

Approved anchor system (according to ETA-12/0258)
Würth injection system
Injection mortar Allrounder WIT-VM 250
Threaded rod, galvanized steel (14 pieces)
DBL-(W-VD-A/S)-(A2K)-105-M16x300

30 cm normal concrete, C25/30, EN 206, **cracked**, dry borehole
d0=1.8 cm (drill hole diameter);
Drilling method - hammer drilling;
Tinst, max=60.0 Nm;
hef=24 cm (cracked)
(anchorage depth)

All new construction dimensions are shell dimensions. All measurements are to be taken on site or on your own responsibility. The recesses must be arranged according to the work plans of the specialist planners.
If necessary, cut mats and steel bars to length locally.
All dimensions must be checked before starting work on site.
Any discrepancies must be clarified with the site management.

All dimensions in cm

Stabliste

Pos	Stk	ø (mm)	single length (m)	Dimensioned bending shape (not to scale)	total length (m)	mass (kg)
1	4	12	4,96	_____496	19,84	17,62
2	4	12	2,93	_____293	11,72	10,41
3	110	8	1,00	„U“ 40x20x40	110	43,59
4	8	10	1,00	„L“ 50x50	8	4,94
5	1	9		Q424A „▭“ 493x293		88,40
6	1	9		Q424A „▭“ 493x293		88,40

Maßstab:		Datum	Name
	gez.	25.01.2024	ATH-Heinl
	gepr.	FD	

ATH-Heinl

foundation plan
2-post lift
ATH Matrix Lift 2.75XL C25/30

Ersatz für:	Blatt:
Ersetzt durch:	von:

® Copyright ATH-Heinl GmbH & Co. KG / Všechna práva vyhrazena / Překlepy a technické změny vyhrazeny
Datum vydání: 27.07.2026 / Výrobce produktu ATH-Heinl GmbH & Co. KG

2.9.4 Pokyny pro vrtání otvorů

- Jako vodítko pro vrtání použijte základní desku sloupu.
- Pro vyvrtání a zašroubování středového otvoru základní desky je nutné sejmout kryt hydraulické jednotky a olejové nádrže.

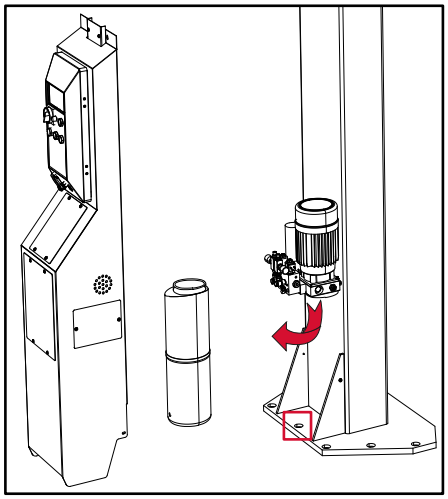

- Otvory vyvrtejte příklepovým vrtákem D.18 do hloubky 225 mm. Dbejte na to, abyste otvor nevyvrtali, aby byla zajištěna maximální přídržná síla kotev.
- Každý otvor důkladně vyčistěte stlačeným vzduchem nebo drátěným kartáčem, abyste odstranili prach. Dbejte na to, abyste při tom nepohnuli sloupky.
- Vyvrtané otvory vyplňte lepidlem.
- Na kotevní tyče nasaďte podložky a matice.
- Vložte kotevní tyče do otvorů vyplněných lepidlem.

Varování

Pokud nedodržíte dobu vytvrzení injekční malty, může dojít k převrácení sloupů, přestože jsou hmoždinkovány.

Před prováděním dalších pracovních úkonů dodržujte dobu vytvrzení injekční malty.

® Copyright ATH-Heinl GmbH & Co. KG / Všechna práva vyhrazena / Překlepy a technické změny vyhrazeny
Datum vydání: 27.07.2026 / Výrobce produktu ATH-Heinl GmbH & Co. KG

2.9.5 Upevnění pomocí bezpečnostní kotvy

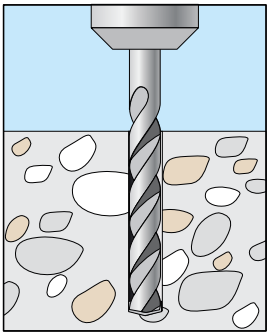

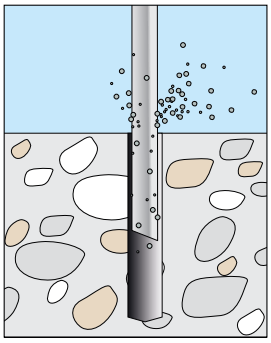

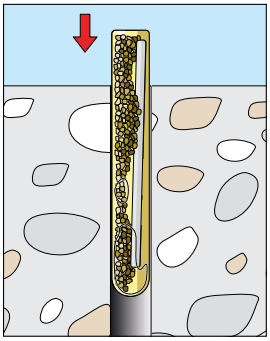

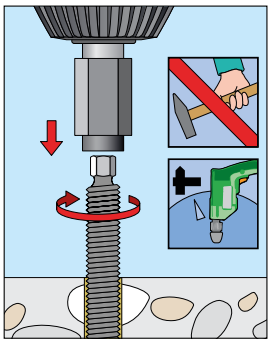

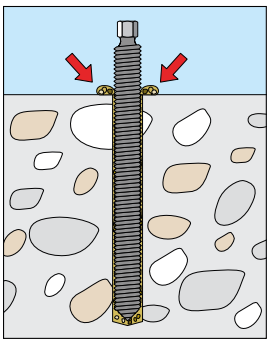

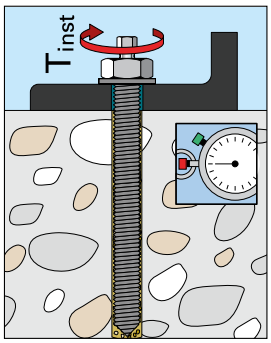

® Copyright ATH-Heinl GmbH & Co. KG / Všechna práva vyhrazena / Překlepy a technické změny vyhrazeny
Datum vydání: 27.07.2026 / Výrobce produktu ATH-Heinl GmbH & Co. KG

2.9.6 Instalace a seřízení bezpečnostních pojistek

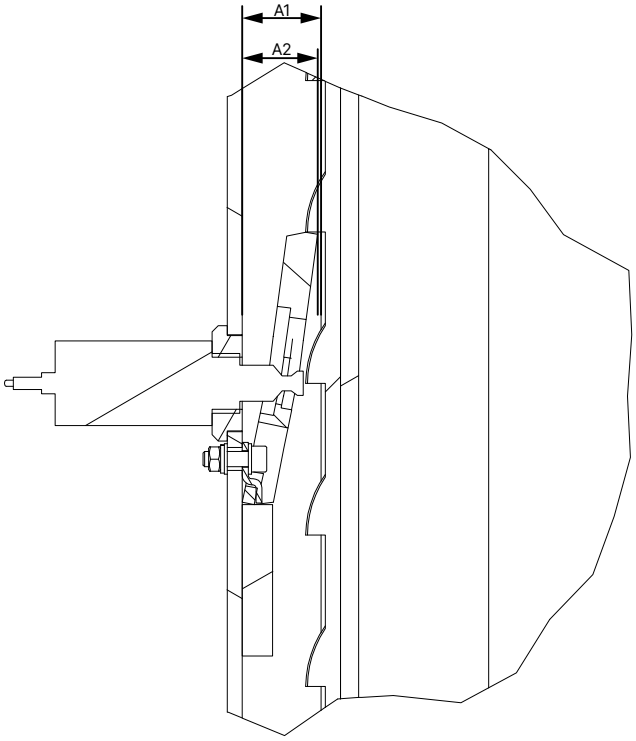

Všechny bezpečnostní pojistky a magnety připevněte následujícím způsobem:

- Ujistěte se, že vzdálenost od sloupu ke zvedacímu vozíku A1 a vzdálenost od sloupu k odjištěné bezpečnostní západce A2 je stejná. V případě potřeby lze vzdálenost upravit pomocí matice na elektromagnetu.

2.9.7 Instalace hydraulických hadic

Upozornění

Aby nedošlo k poškození hadic, dbejte na to, aby při pokládání hydraulických hadic nebyly instalovány v blízkosti pohyblivých částí.

Nápověda

Dbejte na možné znečištění hydraulických součástí a v případě potřeby je před instalací odstraňte.

Upozornění

Abyste zabránili úniku hydraulického oleje, dbejte na to, aby spoje hadic nebyly ani příliš volné, ani příliš těsné.

® Copyright ATH-Heinl GmbH & Co. KG / Všechna práva vyhrazena / Překlepy a technické změny vyhrazeny
Datum vydání: 27.07.2026 / Výrobce produktu ATH-Heinl GmbH & Co. KG

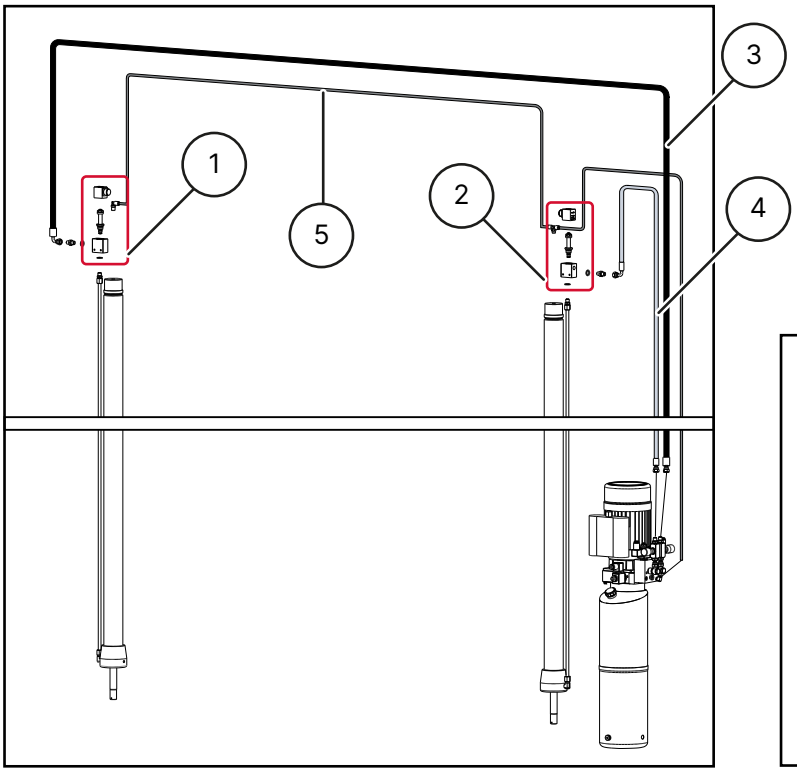

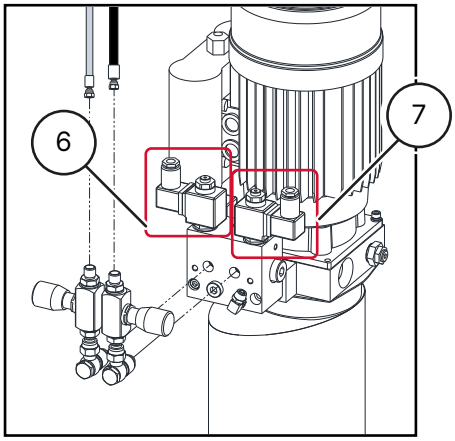

1 Sloupec válce ovládacího ventilu B

2 Sloupec válce ovládacího ventilu A

3 Hydraulická hadice pro sloup B 3/8"

4 Hydraulická hadice pro sloup A 1/4"

5 Zpětné potrubí

6 Jednotka řídicího ventilu pro sloupec A

7 Jednotka ovládacího ventilu pro sloup B

1. Vyčistěte všechny znečištěné hadice a spoje.
2. Zkontrolujte, zda nejsou poškozeny všechny závity a hadicové spoje.
3. Položte hadice tak, jak je znázorněno na obrázku.
4. Pečlivě utáhněte hadicové spoje.

® Copyright ATH-Heinl GmbH & Co. KG / Všechna práva vyhrazena / Překlepy a technické změny vyhrazeny
Datum vydání: 27.07.2026 / Výrobce produktu ATH-Heinl GmbH & Co. KG

Připojení hydraulické hadice hlavního sloupu A

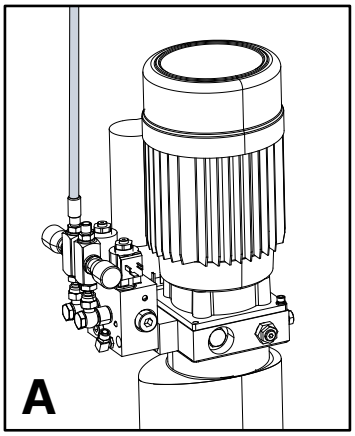

1. Připojte hydraulickou hadici k horní části válce hlavního sloupu.
2. Zkontrolujte, zda jsou obě přípojky na válci a na pohonné jednotce správně usazeny, aby nedocházelo k únikům.

Připojení hydraulické hadice vedlejšího sloupu B

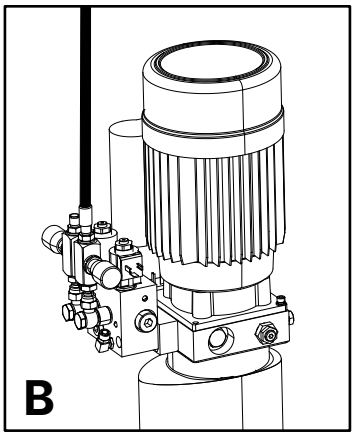

1. Veďte hydraulickou hadici od pohonné jednotky na hlavním sloupu směrem nahoru přes příčník k válci sekundárního sloupu.
2. Připojte hadici k horní části válce sekundárního sloupu.
3. Zkontrolujte, zda obě přípojky na válci a na pohonné jednotce správně dosedají, aby nedocházelo k netěsnostem.
4. Zkontrolujte, zda je hadice správně položena, aby nedošlo k jejímu poškození.

® Copyright ATH-Heinl GmbH & Co. KG / Všechna práva vyhrazena / Překlepy a technické změny vyhrazeny
Datum vydání: 27.07.2026 / Výrobce produktu ATH-Heinl GmbH & Co. KG

Připojení zpětného vedení oleje

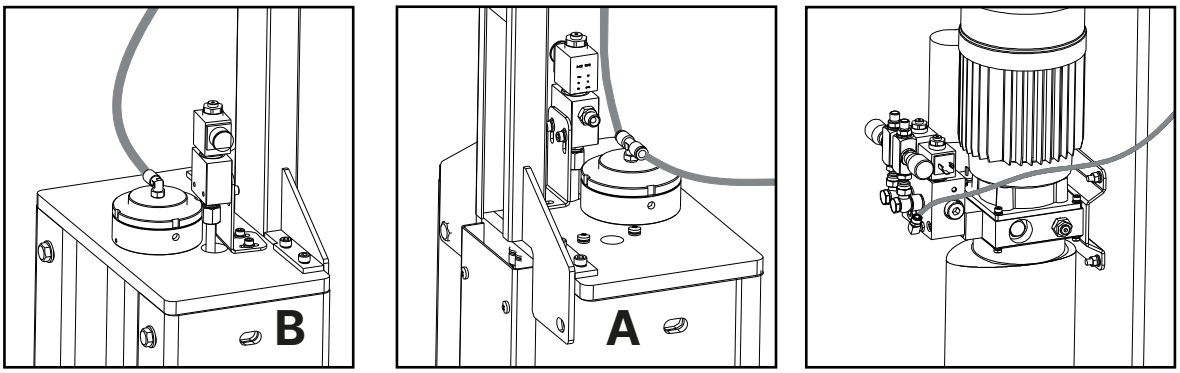

1. Připojte vratné potrubí k horní části válce sekundárního sloupce B.
2. Zpětné vedení oleje na sekundárním sloupu veďte směrem nahoru, přes příčník k válci hlavního sloupu A.
3. Připojte vratné potrubí k T-kusu na horní straně válce hlavního sloupu A.
4. Zpětné potrubí od T-kusu veďte k přípojce na jednotce.
5. Zkontrolujte, zda jsou spoje správně usazeny, aby nedocházelo k únikům.
6. Zkontrolujte, zda je hadice správně položena, aby nedošlo k jejímu poškození.

2.9.8 Instalace elektrických přípojek

Připojení regulačních ventilů

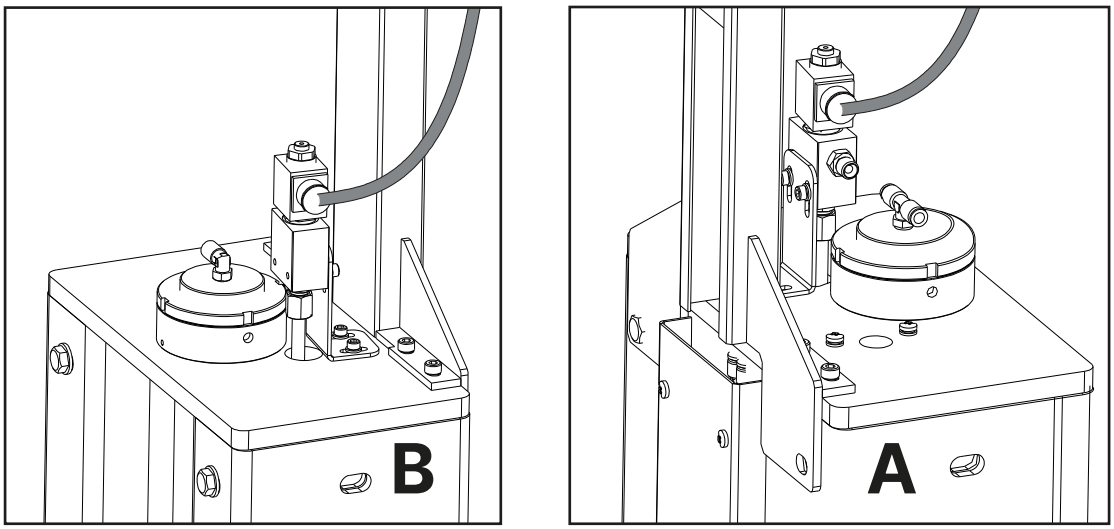

1. Připojte elektrický kabel napájecí jednotky k elektromagnetickému ventilu na horní straně válce hlavního sloupu A.
2. Položte další elektrický kabel z napájecí jednotky přes příčku k elektromagnetickému ventilu válce vedlejšího sloupu B a připojte jej tam.
3. Zkontrolujte funkčnost připojení.

® Copyright ATH-Heinl GmbH & Co. KG / Všechna práva vyhrazena / Překlepy a technické změny vyhrazeny
Datum vydání: 27.07.2026 / Výrobce produktu ATH-Heinl GmbH & Co. KG

Připojení elektromagnetického ventilu

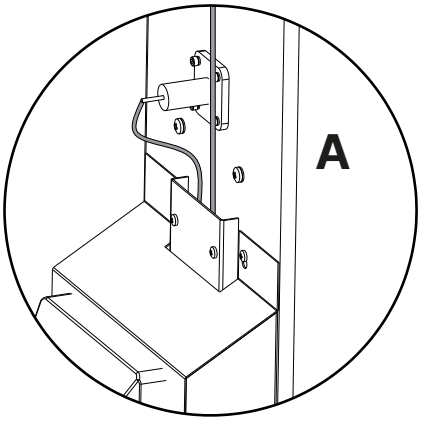

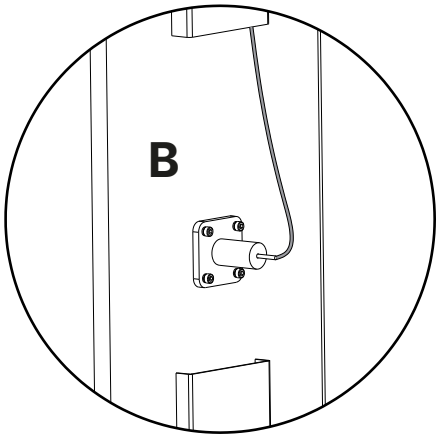

1. Připojte elektrický kabel k solenoidu hlavního sloupu A.
2. Položte další elektrický kabel od pohonné jednotky přes příčník k elektromagnetu sekundárního sloupu B a připojte jej tam.
3. Zkontrolujte funkčnost připojení.

Připojení volitelného horního koncového spínače

Upozornění

Následující kroky 1-3 musí být VŽDY provedeny, aby se zabránilo zkratu v elektronice!

® Copyright ATH-Heinl GmbH & Co. KG / Všechna práva vyhrazena / Překlepy a technické změny vyhrazeny
Datum vydání: 27.07.2026 / Výrobce produktu ATH-Heinl GmbH & Co. KG

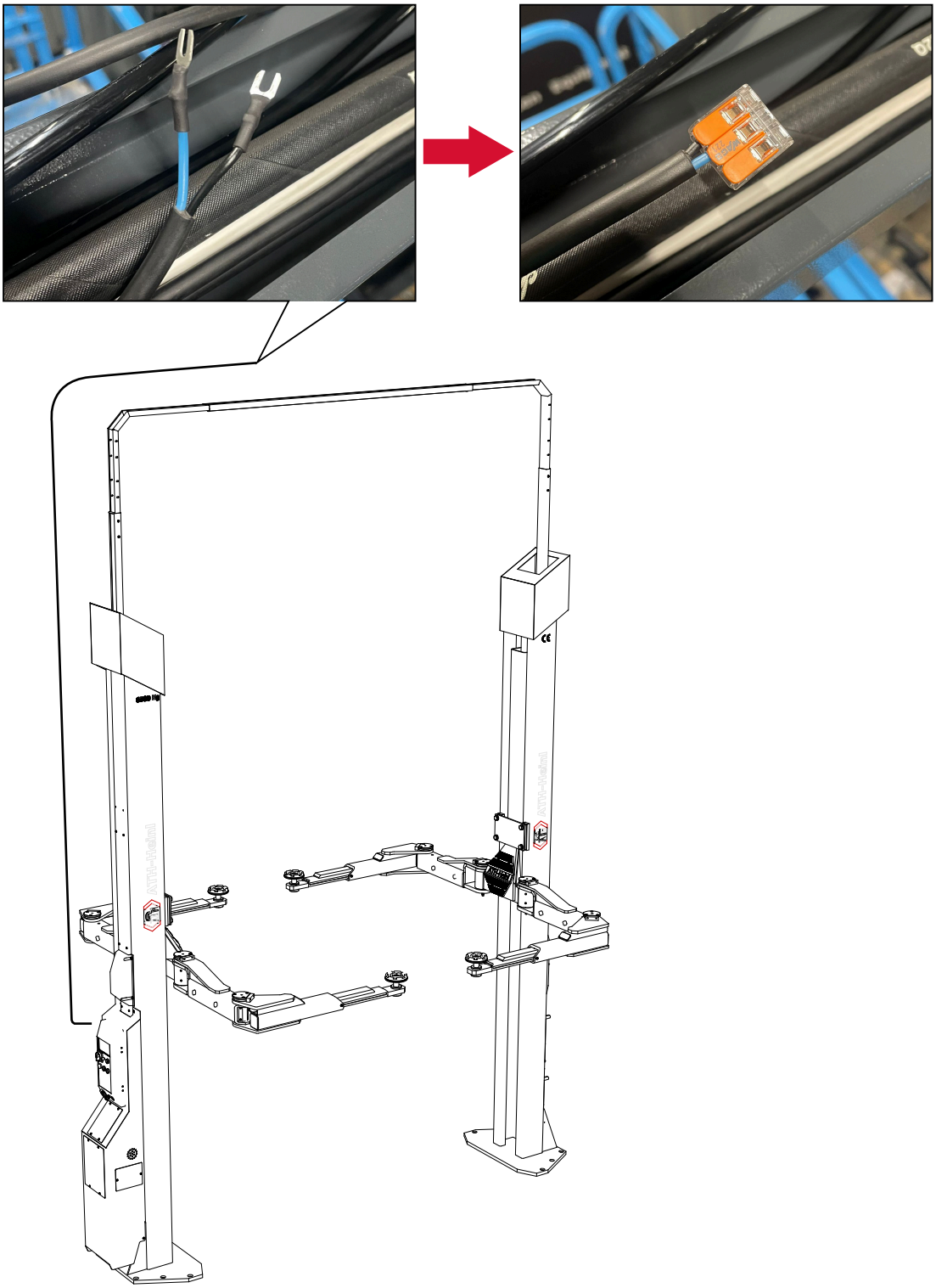

1. V příčníku je již připraven dvoužilový kabel (žíly 22 a 27) s vidlicovými kabelovými koncovkami.
2. Odstraňte vidlicová kabelová oka z žil kabelu.
3. Buď připojte svorku, nebo připojte volitelný koncový spínač.

® Copyright ATH-Heinl GmbH & Co. KG / Všechna práva vyhrazena / Překlepy a technické změny vyhrazeny
Datum vydání: 27.07.2026 / Výrobce produktu ATH-Heinl GmbH & Co. KG

2.9.9 Venting the lifting platform

1. Move the lift to the lowest position.
2. Loosen the hydraulic hoses at the positions (1) and (2).

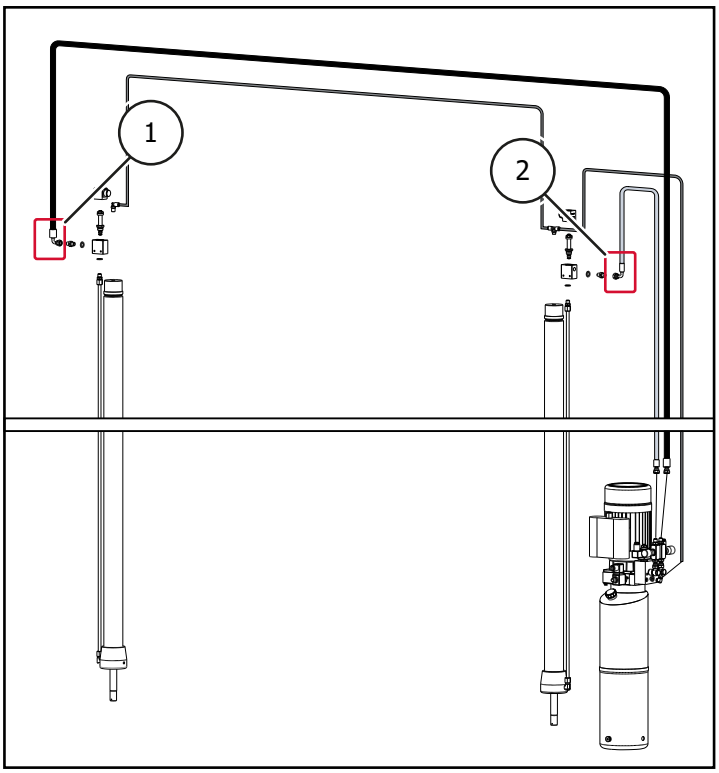

3. Raise the lift on the main control side until oil comes out of the hydraulic hose on the main side. (2) oil escapes from the hydraulic hose on the main side.
4. Close the hydraulic oil connection on this side again.
5. Continue to raise the lift on the secondary control side until oil also leaks on the secondary side. (1) oil leaks out on the secondary side.
6. Close the hydraulic oil connection on the secondary side again.

✓ The lift is now vented.

Fitting the covers

1. Fit the covers of the power unit and the outer covers to the pillars. Take care not to pinch the cables and hoses!

2.9.10 Instalace opěrných ramen

1. Zvedněte vozík do výšky přibližně 1 m stisknutím tlačítka pro zvedání nebo spouštění.
2. Odstraňte předem namontovanou bezpečnostní pojistku vyšroubováním šroubů.

® Copyright ATH-Heinl GmbH & Co. KG / Všechna práva vyhrazena / Překlepy a technické změny vyhrazeny
Datum vydání: 27.07.2026 / Výrobce produktu ATH-Heinl GmbH & Co. KG

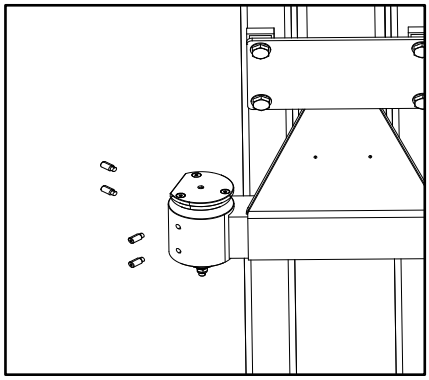

3. Vytáhněte bezpečnostní pojistku z jejího vedení.

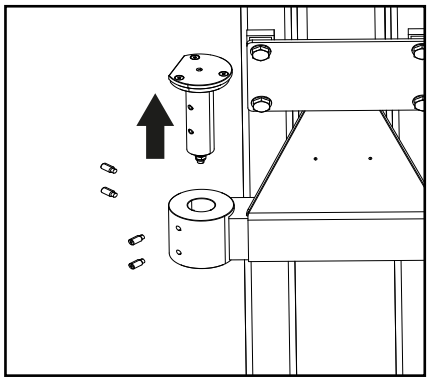

4. Umístěte opěrné rameno na zvedací vozík.

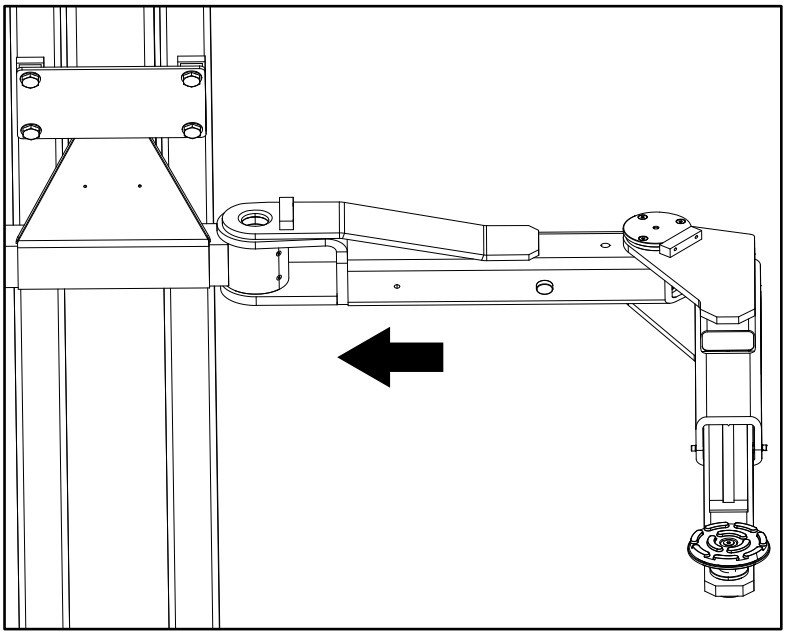

5. Zatlačte bezpečnostní pojistku zpět do jejího vedení. Ujistěte se, že otvory pro šrouby na pojistce jsou zarovnány s otvory ve vodítku.

® Copyright ATH-Heinl GmbH & Co. KG / Všechna práva vyhrazena / Překlepy a technické změny vyhrazeny
Datum vydání: 27.07.2026 / Výrobce produktu ATH-Heinl GmbH & Co. KG

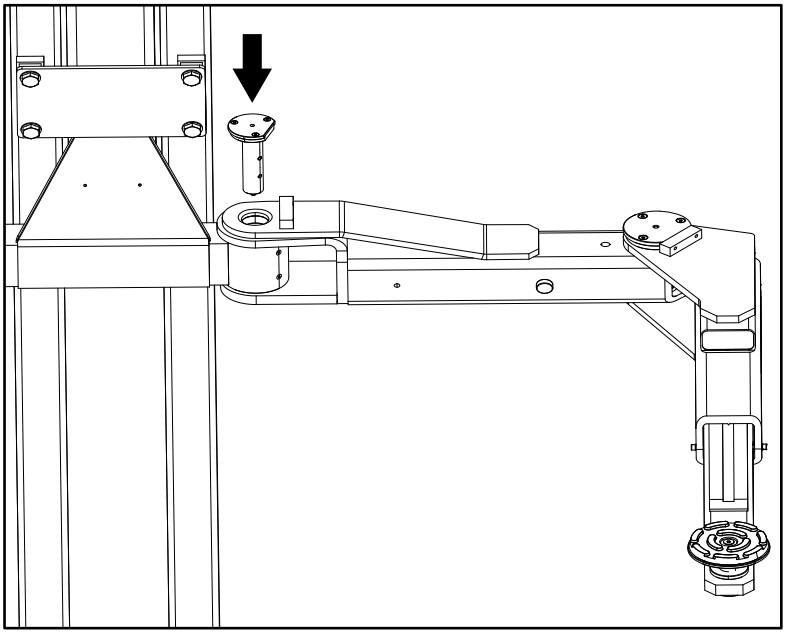

6. Našroubujte zpět dříve vyjmuté šrouby s drážkou.
7. Vytáhněte bezpečnostní pojistku nahoru a zkontrolujte, zda se podpěrné rameno může volně pohybovat.
8. Nechte bezpečnostní pojistku zcela zasunout zpět do vodítka a zkontrolujte, zda opěrné rameno zůstává v zajištěné poloze.
9. Tento postup zopakujte u ostatních 3 opěrných ramen.

2.10 Před uvedením do provozu

Výstraha

Před uvedením do provozu zkontrolujte všechny upevňovací šrouby, elektrické, pneumatické a hydraulické vedení a v případě potřeby je dotáhněte.

Upozornění: V případě, že se jedná o zařízení, které je v rozporu se zákonem, je třeba provést kontrolu, zda je v rozporu s předpisy: Některá z nich je nutné pravidelně kontrolovat a v případě potřeby dotáhnout.

® Copyright ATH-Heinl GmbH & Co. KG / Všechna práva vyhrazena / Překlepy a technické změny vyhrazeny
Datum vydání: 27.07.2026 / Výrobce produktu ATH-Heinl GmbH & Co. KG

3 OPERACE

3.1 Kontrola před prvním zvednutím

- Zkontrolujte správné upevnění všech spojů (šroubů, matic, svorníků atd.).
- Zkontrolujte správné nastavení a funkci všech koncových spínačů.
- Zkontrolujte těsnost všech hydraulických a pneumatických součástí a spojů a v případě potřeby je dotáhněte.
- Zkontrolujte správnou funkci všech tlačítek. Zkontrolujte, zda jsou aktivovány všechny součásti potřebné pro danou funkci (otevření detentorů, otevření spouštěcího ventilu, aktivace stykačů motoru atd.)
- Sledujte směr otáčení motoru a v případě potřeby jej změňte.
- Zvedněte a spusťte výtah 2 až 3krát a zkontrolujte synchronizaci.

Tip

Chcete-li zkontrolovat nesouosost, můžete změřit vzdálenost mezi paletovým vozíkem a základovou deskou. Pokud zjistíte nesouosost, odvzdušněte hydraulický okruh podle pokynů v kapitole "Venting the lifting platform" .

3.2 Zvedání pod zatížením

- Zvedněte břemeno do výšky přibližně 500 mm.
- Zkontrolujte, zda jsou všechny zvedací body v kontaktu s vozidlem. Pokud jsou všechny v kontaktu, lze ve zvedání pokračovat.

Nápověda

Po instalaci přístroje vyplňte přiložený "Testovací kniha" formulář.

Tyto informace budou vyžadovány v případě servisu.

® Copyright ATH-Heinl GmbH & Co. KG / Všechna práva vyhrazena / Překlepy a technické změny vyhrazeny
Datum vydání: 27.07.2026 / Výrobce produktu ATH-Heinl GmbH & Co. KG

3.3 Návod k obsluze

Společnost: Činnost:	**Provozní pokyny** Pro práci na zvedacích plošinách vozidel	Datum: Podpis:

Nebezpečí pro osoby a životní prostředí

- Nebezpečí v důsledku možného sklouznutí vozidla
- Nebezpečí způsobené horkými povrchy na vozidle
- Nebezpečí rozdrcení pohyblivými částmi
- Nebezpečí elektrického proudu v důsledku elektrického zařízení
- Nebezpečí vyplývající z nedostatečné údržby zařízení

Ochranná opatření a pravidla chování

Zvedání vozidla

- Umístěte vozidlo na zvedací plošinu
- Zabraňte nerovnoměrnému rozložení nákladu, plošinu nepřetěžujte, používejte vhodné zvedací prvky s protiskluzovým nebo tvarově přizpůsobeným povrchem, zvedejte pouze na určených místech vozidla.
- Zkontrolujte funkci bezpečnostních zařízení pro odvalování nebo bezpečnostních zařízení s otočným ramenem ve všech směrech.
- Zvedejte pouze v případě, že nejsou ohroženy žádné osoby.

Práce na zvednutém vozidle

- V závislosti na druhu práce zvolte a používejte osobní ochranné pomůcky (např. horké povrchy).
- Dávejte pozor na horké části
- Demontáž dílů může změnit rozložení zatížení: v případě potřeby zajistěte vozidlo proti převrácení.
- Používejte pouze schválené montážní podpěry

Spouštění vozidla

- Odstraňte nářadí a jiné předměty z nebezpečné zóny
- Spouštějte pouze v případě, že nejsou ohroženy žádné osoby
- Odrážedla nohou, bezpečnostní hrany nebo výstražný zvuk po mezipřistání zabraňují zranění nohou.

Zvedací plošinu smí bez dozoru obsluhovat pouze poučení a způsobilí pracovníci od 18 let.

Chování v případě poruchy a v případě nebezpečí

- Závady na stroji nahlaste montérovi nebo výrobci.
- Vypněte stroj a zajistěte jej proti neoprávněnému opětovnému spuštění.
- Poškození smí opravovat pouze kvalifikovaný personál
- V případě požáru se pokuste oheň uhasit

První pomoc

- Informujte první pomoc (viz poplachový nebo havarijní plán).
- Okamžitě ošetřete zranění
- Proveďte zápis do knihy první pomoci
- V případě vážných zranění zavolejte na tísňovou linku

Údržba

- Opravy smí provádět pouze oprávněný a vyškolený personál.
- Při seřizování, nastavování, údržbě a servisních pracích stroj odpojte nebo zajistěte od zdroje napájení.
- Po skončení práce vyčistěte zdvihací plošinu a zkontrolujte hladinu hydraulického systému.
- Každoroční kontrola zdvihací plošiny autorizovanou a poučenou osobou.

® Copyright ATH-Heinl GmbH & Co. KG / Všechna práva vyhrazena / Překlepy a technické změny vyhrazeny
Datum vydání: 27.07.2026 / Výrobce produktu ATH-Heinl GmbH & Co. KG

3.4 Základní poznámky

- Stroj smí samostatně obsluhovat pouze osoby, které dosáhly věku 18 let, byly proškoleny v obsluze stroje a prokázaly zaměstnavateli svou kvalifikaci.
- K obsluze stroje musí být výslovně pověřeny zaměstnavatelem. Příkaz k obsluze stroje musí být vydán písemně.
- Stroj smí být používán pouze k určenému účelu.
- K montáži a obsluze používejte vždy předepsaný materiál.
- Před montáží nebo demontáží zkontrolujte všechny součásti; nesmí vykazovat žádné známky poškození.
- V případě potřeby postupujte podle zvláštních pokynů výrobce pro montáž nebo demontáž specifických prací na vozidle.
- Důležitou součástí záruky je plnění plánu údržby. Zejména čistota, ochrana proti korozi, kontrola v případě potřeby okamžité opravy poškození.
- Během provozu vždy dávejte pozor na nebezpečí. Jakmile se vyskytne nebezpečí, okamžitě odpojte systém od všech zdrojů energie (elektřina atd.). Poté se obraťte na svého prodejce.
- Všechny výstražné značky musí být vždy dobře čitelné. Pokud jsou poškozené, musí být okamžitě vyměněny.

Nebezpečí

Dávejte pozor na možná střižná místa na stroji.

Varování

Během provozu může hladina hluku dosáhnout 85 dB (A), proto by obsluha měla přijmout vhodná ochranná opatření.

Nebezpečí

Pohyblivé části stroje mohou zachytit volný oděv, dlouhé vlasy nebo šperky.

3.5 Obsluha zvedací plošiny

Přípravy

Upozornění

Před zahájením provozu výtahu si pečlivě přečtěte všechny bezpečnostní pokyny.

1. Zvedák zcela spusťte, dokud nedojde k deaktivaci zámků opěrného ramene.
2. Umístěte ramena výtahu rovnoběžně se směrem jízdy.

® Copyright ATH-Heinl GmbH & Co. KG / Všechna práva vyhrazena / Překlepy a technické změny vyhrazeny
Datum vydání: 27.07.2026 / Výrobce produktu ATH-Heinl GmbH & Co. KG

3. Projeďte vozidlem mezi sloupky a dávejte pozor na "Rozložení zátěže" .

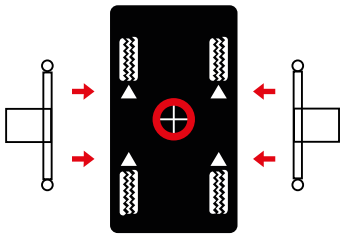

4. Nastavte zvedací ramena tak, aby bylo vozidlo umístěno s těžištěm uprostřed mezi sloupky. Nastavte výšku opěrných desek tak, aby dosahovaly do bodů zvedání stanovených výrobcem; v případě potřeby použijte požadované adaptéry opěrných desek.

Upozornění

Dodržujte maximální výšku 250 mm nebo maximální výšku adaptéru opěrné desky.

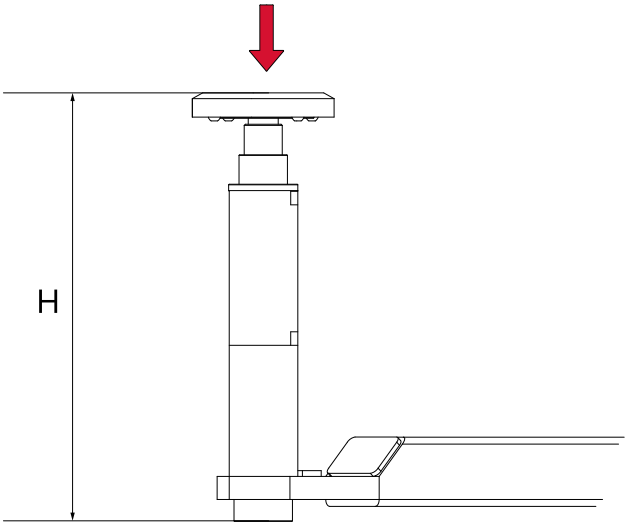

Zvedání vozidla

1. Zapněte hlavní vypínač zvedáku.
2. Zvedejte vozidlo stisknutím tlačítka “Lift”, dokud se vozidlo nezvedne do výšky 100-150 mm.
3. Znovu zkontrolujte, zda je vozidlo zajištěno a zda jsou všechny zajišťovací šrouby zajištěny.
4. Před pokusem o práci na vozidle nebo v jeho blízkosti se vždy ujistěte, že jsou bezpečnostní zařízení aktivována.

Parkovací poloha

1. Bezpečnostní pojistka se automaticky zapne od výšky 500 mm.
2. Stisknutím tlačítka “Park” spusťte zvedák do dalšího zářezu. Ujistěte se, že je výška rovnoměrná.

® Copyright ATH-Heinl GmbH & Co. KG / Všechna práva vyhrazena / Překlepy a technické změny vyhrazeny
Datum vydání: 27.07.2026 / Výrobce produktu ATH-Heinl GmbH & Co. KG

Spouštění vozidla

1. Před spuštěním zvedáku zkontrolujte, zda se pod vozidlem nebo rameny zvedáku nenacházejí žádné překážky.
2. Stiskněte tlačítko “Lower” a spusťte vozidlo. Pokud je výtah v bezpečnostní pojistce, stiskněte tlačítko “Zvednout” na přibližně 2 sekundy, aby se pojistka odblokovala. Poté můžete zvedák spustit.

Vyjeďte

1. Zvedák zcela spusťte.
2. Otočte opěrné desky směrem dolů a otočte ramena výtahu zpět do polohy 90°.
3. Vyjeďte s vozidlem ze zvedáku.

3.6 Software

Kompaktní přehled všech funkcí softwaru zdvihací plošiny najdete zde. https://youtu.be/7ybtQky6nRU .

Úvodní stránka

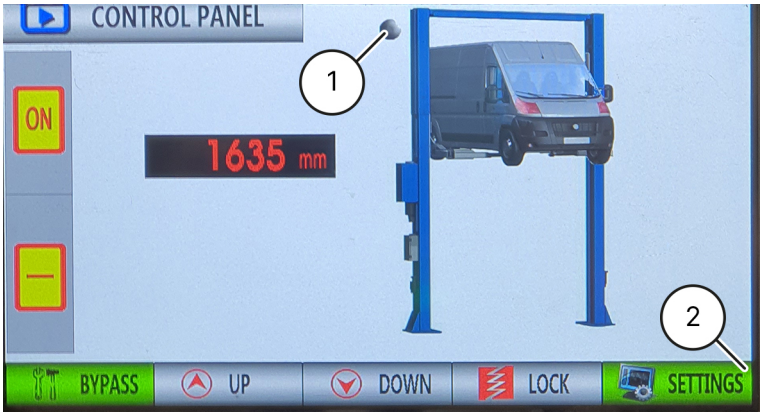

Prostřednictvím displeje je možné provádět různá nastavení výtahu.

Pokud jste nainstalovali volitelný horní koncový spínač siehe "Připojení volitelného horního koncového spínače"

, můžete pomocí kontrolky na úvodní obrazovce (1) na úvodní obrazovce k tomu, abyste zjistili, zda je plošina v normálním provozu (kontrolka svítí šedě) nebo zda dosáhla své nejvyšší polohy (kontrolka svítí červeně). Pokud není nainstalován žádný koncový spínač, tato kontrolka svítí šedě.

Přístup k nastavení je možný z úvodní stránky (2).

® Copyright ATH-Heinl GmbH & Co. KG / Všechna práva vyhrazena / Překlepy a technické změny vyhrazeny
Datum vydání: 27.07.2026 / Výrobce produktu ATH-Heinl GmbH & Co. KG

Nastavení

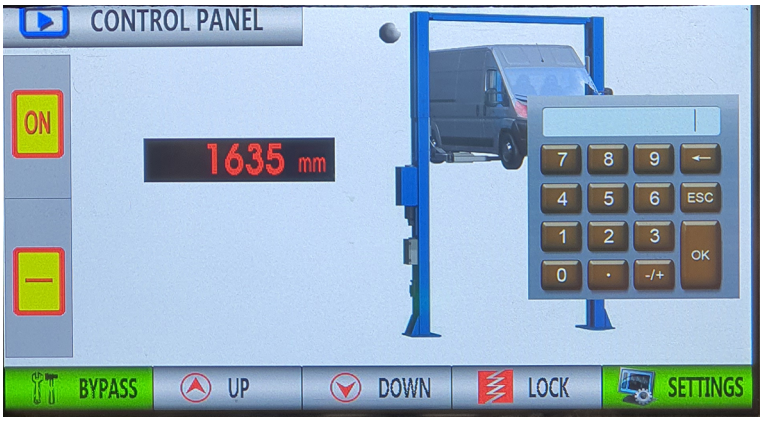

Po stisknutí tlačítka “Settings” (Nastavení) se zobrazí číselná klávesnice pro zadání úvodního hesla “77777777”.

Po úspěšném zadání a potvrzení tlačítkem “OK” se zobrazí obrazovka výběru.

Zde si můžete vybrat:

- Jazyk (1)
- Parametry (2)
- Autodiagnostika (3)
- Kalibrace (4)

® Copyright ATH-Heinl GmbH & Co. KG / Všechna práva vyhrazena / Překlepy a technické změny vyhrazeny
Datum vydání: 27.07.2026 / Výrobce produktu ATH-Heinl GmbH & Co. KG

Nastavení jazyka

V této položce nabídky můžete nastavit systémový jazyk výtahu.

Parametry

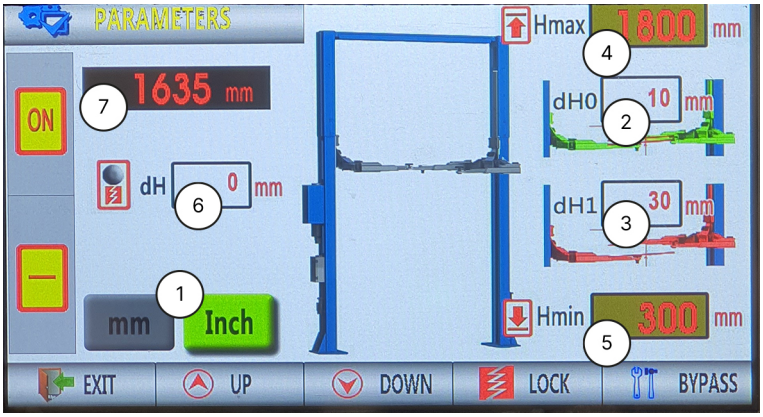

V této položce nabídky můžete nastavit různé parametry výtahu.

1	Změna jednotek
2	Max. Výškový rozdíl opěrných ramen při zvedání Přednastavený výškový rozdíl dH0 je 30 mm. Pokud je tento rozdíl překročen, elektromagnetický ventil vyššího opěrného ramene se uzavře, dokud nejsou obě opěrná ramena opět ve stejné výšce. Jakmile se tak stane, elektromagnetický ventil se opět otevře.
3	Max. Výškový rozdíl opěrných ramen při spouštění Přednastavený výškový rozdíl dH1 je 30 mm. Pokud je tento rozdíl překročen, elektromagnetický ventil spouštěného opěrného ramene se zavře, dokud nejsou obě opěrná ramena opět ve stejné výšce. Jakmile se tak stane, elektromagnetický ventil se opět otevře.
4	Max. Výška zdvihu Hmax Přednastavená hodnota je 2000 mm.
5	CE / Bezpečnostní výška Přednastavená hodnota je 300 mm.
6	Tuto funkci lze zapnout nebo vypnout stisknutím kulaté kontrolky. **Šedá** kontrolka: Hodnota nemá žádnou funkci. **Červená** kontrolka: O tuto hodnotu se zvednou opěrná ramena před spuštěním výtahu.
7	Aktuální výška opěrných ramen

® Copyright ATH-Heinl GmbH & Co. KG / Všechna práva vyhrazena / Překlepy a technické změny vyhrazeny
Datum vydání: 27.07.2026 / Výrobce produktu ATH-Heinl GmbH & Co. KG

Autodiagnostika

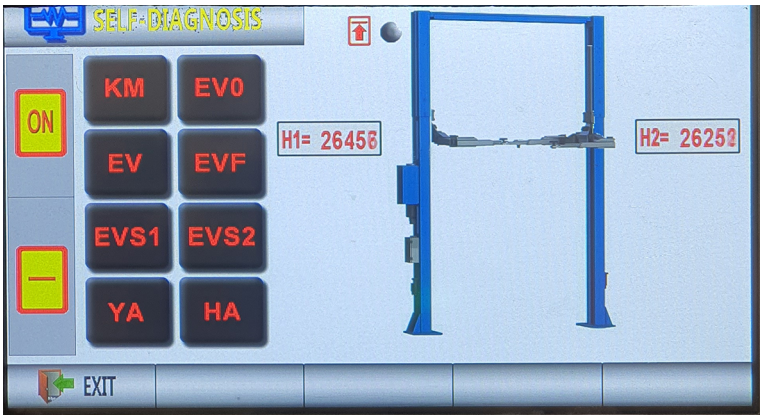

Zde lze pomocí autodiagnostiky otestovat následující části/funkce a zkontrolovat jejich funkčnost.

KM	Stykač motoru
EVO	Spouštěcí ventil na motoru
EV	Elektromagnetický ventil na hlavním válci
EVF	Elektromagnetický ventil na hlavním válci
EVS1	Elektromagnetický ventil na motoru pro hlavní stranu
EVS2	Elektromagnetický ventil na motoru pro vedlejší stranu
YA	Elektromagnetický ventil na sloupu
HA	Zvukový signál

Kalibrace

Upozornění

Tato nastavení musí být provedena bez zatížení.

Pokud je neprovedete, může dojít k poškození výtahu v důsledku nesprávného provozu.

Nápověda

Tato nastavení smí provádět pouze výrobce, autorizovaní prodejci nebo vyškolený personál. Z tohoto důvodu je také tato oblast chráněna speciálním heslem.

V případě jakýchkoli změn se obraťte na svého prodejce/servisního partnera!

® Copyright ATH-Heinl GmbH & Co. KG / Všechna práva vyhrazena / Překlepy a technické změny vyhrazeny
Datum vydání: 27.07.2026 / Výrobce produktu ATH-Heinl GmbH & Co. KG

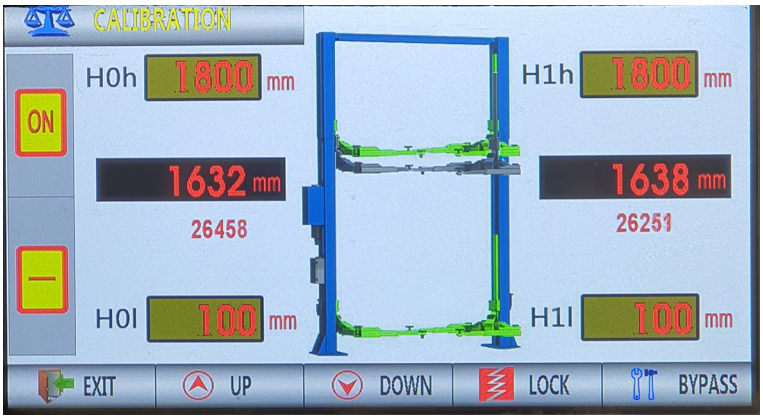

1. Přejděte na úvodní obrazovku a vyberte možnost “Settings” (Nastavení). Zadejte heslo pro kalibraci.
2. Vyberte “Calibration” (Kalibrace) a zobrazí se výše uvedená obrazovka.
3. Před zahájením kalibrace odstraňte ze zdvihacího zařízení veškerou zátěž.
4. Vyberte referenční bod na zvedacím vozíku.
5. Zcela spusťte výtah a změřte vzdálenost od podlahy k referenčnímu bodu.
6. Zadejte příslušnou hodnotu hlavního nebo vedlejšího sloupce u H0l nebo H1l.
7. Zvedněte výtah do maximální výšky zdvihu a změřte vzdálenost od země k referenčnímu bodu.
8. Zadejte příslušnou hodnotu hlavního nebo vedlejšího sloupku na H0h nebo H1h.
9. Stisknutím tlačítka “Exit” uložte zadané hodnoty a ukončete kalibraci.

✓ Zobrazené hodnoty nadmořské výšky by nyní měly přesně odpovídat hodnotám, které jste naměřili v referenčním bodě.

® Copyright ATH-Heinl GmbH & Co. KG / Všechna práva vyhrazena / Překlepy a technické změny vyhrazeny
Datum vydání: 27.07.2026 / Výrobce produktu ATH-Heinl GmbH & Co. KG

4 ÚDRŽBA

Pro zajištění bezpečného provozu stroje je uživatel povinen provádět pravidelnou údržbu stroje.

Opravy mohou provádět pouze autorizovaní servisní partneři nebo zákazník po konzultaci s výrobcem.

Výstraha

Před prováděním údržby a oprav:

- Odpojte stroj od VŠECH napájecích sítí
- Vypněte hlavní vypínač nebo vytáhněte síťovou zástrčku a v případě potřeby vypusťte ze systému stlačený vzduch.
- Musí být přijata vhodná opatření, aby se zabránilo opětovnému spuštění.

Výstraha

Práce na elektrických prvcích nebo na přívodním vedení smí provádět pouze odborníci nebo kvalifikovaní elektrikáři.

4.1 Spotřební materiál pro montáž, údržbu a péči

Hydraulický olej

Minimální požadavek			
ATH PRECIS HLP-D Číslo položky: 90536 (10 litrů)			
Letní	(10° až 45°)	HLP-D 32 ZFR	(např.: ATH PRECIS)
Zimní	(pod 10°)	HLP-D 22 ZFR	(např.: ATH PRECIS)

Konzervační prostředek na lana, sváry, šrouby, rohy, hrany a dutiny.

Minimální požadavek		
ATH HP ochranný vosk ve spreji	400 ml	Číslo položky: 90534

Mazivo pro kluzné dráhy

Minimální požadavek	
LAGERMEISTER WHS 2002 Bílé vysoce výkonné plastické mazivo EP	Číslo položky: 90530

® Copyright ATH-Heinl GmbH & Co. KG / Všechna práva vyhrazena / Překlepy a technické změny vyhrazeny
Datum vydání: 27.07.2026 / Výrobce produktu ATH-Heinl GmbH & Co. KG

Mazivo pro pouzdra, řetězy, válečky a pohyblivé části.

Minimální požadavek		
ATH HP lepicí tuk ve spreji	400 ml	Číslo položky: 90535
ATH HP WET 40	400 ml	Číslo položky: 90540
ATH HP univerzální olej ve spreji	400 ml	Číslo položky: 90539

Ukotvení v podlaze

Minimální požadavek		
Kotevní tyč Würth + Injektážní malta Würth	M16x250 300 ml	Číslo položky: 090527 Číslo položky: 090526

Čištění

Minimální požadavek		
ATH HP čistič brzd	500 ml	Číslo položky: 90538

Péče a ochrana kovů, lakovaných nebo práškově lakovaných povrchů

Minimální požadavek		
ATH HP ochranný vosk ve spreji	400 ml	Číslo položky: 90534
ATH HP WET 40	400 ml	Číslo položky: 90540
Silikonový sprej ATH HP	400 ml	Číslo položky: 90541
Speciální povlak ATH HP	400 ml	Číslo položky: 90544

Péče a ochrana kovů, lakovaných nebo práškově lakovaných povrchů v oblasti běhounu a plastových dílů.

Minimální požadavek		
Silikonový sprej ATH HP	400 ml	Číslo položky: 90541
Těsnicí prostředek na plasty Valet Pro Classic Protectant	500 ml	Číslo položky: 20020034S

Retušování poškození laku

Minimální požadavek		
ATH HP barva ve spreji RAL7016 antracitová	400 ml	Číslo položky: 90542
ATH HP barva ve spreji RAL9005 černá lesklá	400 ml	Číslo položky: 90543

® Copyright ATH-Heinl GmbH & Co. KG / Všechna práva vyhrazena / Překlepy a technické změny vyhrazeny
Datum vydání: 27.07.2026 / Výrobce produktu ATH-Heinl GmbH & Co. KG

4.2 Bezpečnostní předpisy pro ropu

- Vždy dodržujte zákonné požadavky nebo předpisy pro nakládání s použitým olejem.
- Použitý olej vždy likvidujte prostřednictvím certifikované firmy.
- V případě úniku oleje je nutné jej ihned shromáždit pomocí vázacích prostředků nebo vaniček, aby nemohl proniknout do půdy.
- Zabraňte jakémukoli kontaktu oleje s pokožkou.
- Nedovolte, aby výpary oleje unikaly do ovzduší.
- Olej je hořlavé médium. Dbejte na potenciální nebezpečí.
- Používejte ochranný oděv odolný vůči olejům, jako jsou rukavice, ochranné brýle, ochranný oděv atd.

® Copyright ATH-Heinl GmbH & Co. KG / Všechna práva vyhrazena / Překlepy a technické změny vyhrazeny
Datum vydání: 27.07.2026 / Výrobce produktu ATH-Heinl GmbH & Co. KG

4.3 Plán údržby nebo péče

Nápověda

Stroj musí být pravidelně udržován, čištěn a ošetřován bez ohledu na to, jak je znečištěný.

Stroj musí být následně ošetřen prostředkem pro péči (např. olejem nebo voskem ve spreji). Nepoužívejte žádné čisticí prostředky, které jsou škodlivé pro pokožku.

Nedodržení výše uvedených bodů má za následek ztrátu záruky!

Interval	Ihned	Týdně	Měsíčně	1/4 roku	1/2 ročně
Kontrola VŠECH částí souvisejících s bezpečností	X				
Čištění	X				
Kontrola nebo obnova povrchové ochrany	X				
Kontrola těsnosti hydraulického systému	X				
Zkontrolujte nebo obnovte ochranu povrchu nebo ochranu proti korozi	X				
Kontrola nebo obnova poškození laku a součástí	X				
Kontrola nebo oprava poškození rzí	X				
Zkontrolujte nebo znovu ošetřete dutiny a nelakovaná místa.	X				
Kontrola těsnosti pneumatického systému	X				
Zkontrolujte pevnost šroubů	X				
Kontrola, mazání a seřízení vůle ložisek	X				
Kontrola opotřebitelných dílů		X			
Kontrola kapalin (hladina, opotřebení, znečištění, kvalita)		X			
Kontrola a mazání kluzných ploch		X			
Odstraňte vnitřní nečistoty			X		
Vyčistěte a zkontrolujte elektrické součásti				X	
Kontrola funkčnosti a opotřebení motoru a převodovky				X	
Kontrola svarů a konstrukce				X	
Proveďte vizuální kontrolu (podle plánu kontrol)					X

® Copyright ATH-Heinl GmbH & Co. KG / Všechna práva vyhrazena / Překlepy a technické změny vyhrazeny
Datum vydání: 27.07.2026 / Výrobce produktu ATH-Heinl GmbH & Co. KG

4.4 Řešení problémů nebo zobrazení chyby a její odstranění

Problémy se zvedáním

Příznaky	Příčina	Řešení
Zvedák se po stisknutí tlačítka nezvedá (motor neběží)	Poškození motoru	Zkontrolujte motor a v případě potřeby jej vyměňte
	Vadné pojistky způsobené např. kolísáním napětí	Odstraňte příčiny a vyměňte pojistky
	Vadné tlačítko a/nebo kontakt	Vyměňte tlačítko a/nebo kontakt
	Vadný hlavní vypínač a/nebo kontakt	Vyměňte hlavní vypínač a/nebo kontakt
	Vadný nebo nedostatečný přívodní kabel	Vyměňte kabel
	Kolísavé nebo nesprávné vstupní napětí	Zkontrolujte napětí
	Vadný stykač motoru	Vyměňte stykač motoru
	Tepelné relé sepnulo	Zkontrolujte tepelné relé a motor
	Koncový spínač je vadný nebo zablokovaný	Zkontrolujte koncový spínač, v případě potřeby jej vyměňte
Zvedací plošina se po stisknutí tlačítka nezvedá (motor běží)	Nedostatek hydraulického oleje	Doplňte olej
	Ucpaný olejový filtr	Vyčistěte olejový filtr
	Úbytek oleje	Vyměňte poškozené součásti
	Otevřete spouštěcí ventil	Zkontrolujte a případně vyměňte spouštěcí ventil
	Špatný směr otáčení motoru	Vyměňte fáze
	Vadné zubové čerpadlo	Zkontrolujte čerpadlo a v případě potřeby jej vyměňte
	Bylo překročeno přípustné zatížení	Pracujte v rámci stanoveného užitečného zatížení
	Příliš nízko nastavený pojistný ventil	Nastavte pojistný ventil na maximální pracovní zatížení
Zvedací plošina se zvedá trhaně	Příliš malý prostor mezi kluznými dráhami	Vzdálenost mezi kluzáky a vedením musí být 1,5 - 2,5 mm.
	Vzduch v hydraulickém systému	Odvzdušněte hydraulický systém
	Znečištěný hydraulický olej	Vyměňte hydraulický olej
	Posuvné dráhy nejsou promazány	Promažte kluzné dráhy
Zvedací plošina se po uvolnění tlačítka nadále zvedá	Vadné tlačítko nebo stykač	Vyměňte vadné tlačítko nebo stykač

® Copyright ATH-Heinl GmbH & Co. KG / Všechna práva vyhrazena / Překlepy a technické změny vyhrazeny
Datum vydání: 27.07.2026 / Výrobce produktu ATH-Heinl GmbH & Co. KG

Problémy při spouštění

Příznaky	Příčina	Řešení
Výtah se nespustí	Bezpečnostní pojistky nereagují	Zkontrolujte připojení kabelu Zkontrolujte elektromagnety, v případě potřeby je vyměňte Uvolněte detenty jejich zvednutím.
	Vadné tlačítko a/nebo kontakt	Vyměňte tlačítko a/nebo kontakt
	Vadné ovládací relé	Zkontrolujte ovládací relé
	Překážka pod plošinou	Odstraňte překážku
	Spuštěna ochrana proti prasknutí hadice	Krátce zvedněte plošinu a znovu stiskněte tlačítko “DOWN”.
	Spouštěcí ventil není aktivován	Zkontrolujte elektrické připojení
	Elektromagnetická cívka spouštěcího ventilu je vadná.	Vyměňte cívku elektromagnetu
	Vadný řídicí ventil	Vyměňte ovládací ventil
Pokud závady nelze odstranit, spusťte výtah pomocí funkce nouzového spouštění a kontaktujte náš servisní tým.		
Plošina se spouští příliš pomalu nebo trhaně	Spouštěcí ventil je znečištěný	Vyčistěte spouštěcí ventil
Výtah se spouští sám	Netěsné hydraulické spoje	Utáhněte spoje, v případě potřeby utěsněte
	Netěsné hydraulické vedení	Vyměňte hydraulické vedení
	Netěsný hydraulický válec	Vyměňte těsnění a vyčistěte hydraulický systém
	Znečištěný nebo vadný spouštěcí ventil	Vyčistěte nebo vyměňte spouštěcí ventil
	Netěsný zpětný ventil	Vyčistěte nebo vyměňte

Další problémy

Příznaky	Příčina	Řešení
Výtah se nezvedá a nesnižuje synchronně	Vzduch v hydraulickém okruhu	Odvzdušněte hydraulický okruh
	Nedostatečné napnutí synchronních lan	Upravte napnutí nebo synchronizaci
Výrobek vykazuje (závažné) poškození rzí	Poškození nebo nedostatečná ochrana proti korozi Případná údržba	Odstraňte rez, vyčistěte a obnovte povrch.

® Copyright ATH-Heinl GmbH & Co. KG / Všechna práva vyhrazena / Překlepy a technické změny vyhrazeny
Datum vydání: 27.07.2026 / Výrobce produktu ATH-Heinl GmbH & Co. KG

Příznaky	Příčina	Řešení
Neobvyklá hlasitost motoru	Znečištěný olejový filtr	Vyčistěte olejový filtr
	Vzduch v hydraulickém okruhu	Odvzdušněte hydraulický systém
	Znečištěný hydraulický olej	Vyměňte hydraulický olej
	Nesprávné vstupní napětí / chybějící fáze	Zkontrolujte připojení / zkontrolujte výstupní napětí stykače motoru
Vypadl jistič (pojistka)	Zkontrolujte kontakty na stykači	Vyměňte stykač
	Zkontrolujte kapacitu jističů	Vyměňte pojistky
	Zkontrolujte, zda není poškozen kabel	Vyměňte kabel
VŽDY SE UJISTĚTE, ŽE POUŽÍVÁTE ORIGINÁLNÍ DÍLY A PŘÍSLUŠENSTVÍ.		

4.5 Pokyny pro údržbu a servis

Nápověda

Veškeré údržbářské a servisní práce by měly být prováděny alespoň "Plán údržby nebo péče" provádět

Kontrola hladiny oleje

1. Úplně spusťte zvedací plošinu
2. Odstraňte víčko plnicího otvoru
3. Zkontrolujte hladinu oleje na víčku plnicího otvoru

Výměna oleje

1. Zcela spusťte zvedací plošinu.
2. Vyjměte zátku plnicího otvoru oleje
3. Opatrně odstraňte vypouštěcí zátku oleje a nechte olej vytéct do vhodné nádoby.

Nápověda

Čistěte nádrž a olejový filtr, abyste zabránili předčasnému znečištění hydraulického oleje.

4. Po úplném vypuštění oleje uzavřete nádrž vypouštěcí zátkou.
5. Do olejové nádrže nalijte nový olej
6. Zvedněte a spusťte zvedák a zkontrolujte, zda je maximální výška zdvihu stále správná.

® Copyright ATH-Heinl GmbH & Co. KG / Všechna práva vyhrazena / Překlepy a technické změny vyhrazeny
Datum vydání: 27.07.2026 / Výrobce produktu ATH-Heinl GmbH & Co. KG

7. V případě potřeby opatrně doplňte olej

Nápověda

Použitý olej musí být zlikvidován v souladu se všemi zákonnými předpisy.

4.6 Likvidace

Odpojte přívod vzduchu a napájení.
Odstraňte všechny nekovové materiály a uskladněte je v souladu s místními předpisy.
Odstraňte ze stroje olej a uskladněte jej v souladu s místními předpisy.
Zrecyklujte všechny kovové materiály.

Nebezpečí

Stroj obsahuje některé nebezpečné látky.

Ty mohou znečistit životní prostředí a způsobit poškození lidského organismu.

Při manipulaci s nimi dbejte náležité opatrnosti a v případě potřeby používejte ochranný oděv.

® Copyright ATH-Heinl GmbH & Co. KG / Všechna práva vyhrazena / Překlepy a technické změny vyhrazeny
Datum vydání: 27.07.2026 / Výrobce produktu ATH-Heinl GmbH & Co. KG

5 ES- EU PROHLÁŠENÍ O SHODĚ

podle směrnice o strojních zařízeních 2006/42/ES, příloha II 1A,
směrnice o elektromagnetické kompatibilitě 2014/30/EU, příloha IV

Sériové číslo	
Název společnosti a úplná adresa výrobce	**ATH-Heinl GmbH & Co. KG** Gewerbepark 9 DE - 92278 Illschwang
Jméno a adresa zplnomocněného zástupce pro dokumentaci	**ATH-Heinl GmbH & Co. KG** Gewerbepark 9 DE - 92278 Illschwang

Tímto prohlašujeme, že níže popsaný stroj v námi uvedené verzi na trh splňuje příslušné základní požadavky na ochranu zdraví a bezpečnost směrnice ES 2006/42/ES a níže uvedené harmonizační právní předpisy.

Popis stroje	**Zvedací plošina pro vozidla**
Typové označení	ATH Matrix Lift 2.65 ATH Matrix Lift 2.75XL
Výše popsaný předmět prohlášení je v souladu s následujícími příslušnými harmonizačními právními předpisy Unie	Směrnice 2006/42/ES, spis EU L157/24 ze dne 9.6.2006.
Byly dodrženy následující harmonizované normy a předpisy	DIN EN ISO 12100:2010 (Bezpečnost strojních zařízení) DIN EN 1493:2022 (Směrnice o strojních zařízeních) DIN EN 60204-1: 2018 (Bezpečnost strojních zařízení)
Zkušební ústav	**CTI-CEM International Ltd** Unit 200 Greenogue Business Park Grants Lane, Rathcoole, Co. Dublin. Ireland
Referenční číslo technických údajů	F-44-20-0509-19-01-A-V1
Číslo certifikátu	C-44-20-0509-19-01-A1-V1

ATH-Heinl GmbH & Co. KG
Gewerbepark 9
DE - 92278 Illschwang

leden 2024

Hans Heinl
(generální ředitel)

® Copyright ATH-Heinl GmbH & Co. KG / Všechna práva vyhrazena / Překlepy a technické změny vyhrazeny
Datum vydání: 27.07.2026 / Výrobce produktu ATH-Heinl GmbH & Co. KG

ÚPRAVY A/NEBO ZMĚNY NA STROJI MAJÍ ZA NÁSLEDEK NEPLATNOST ZKOUŠKY CE A VYLUČUJÍ ODPOVĚDNOST.

® Copyright ATH-Heinl GmbH & Co. KG / Všechna práva vyhrazena / Překlepy a technické změny vyhrazeny
Datum vydání: 27.07.2026 / Výrobce produktu ATH-Heinl GmbH & Co. KG

6 DODATEK

6.1 Schéma elektrického obvodu

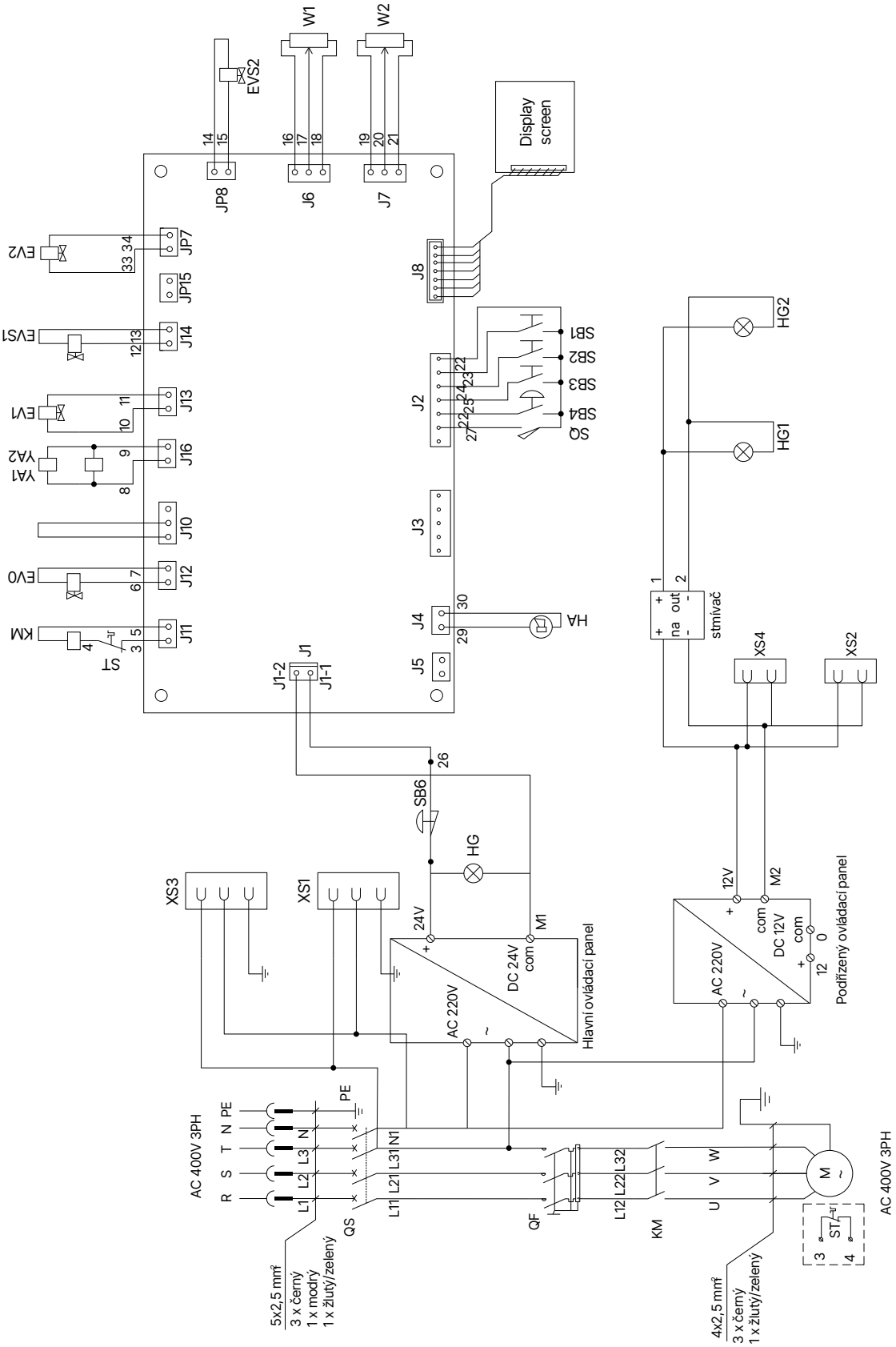

® Copyright ATH-Heinl GmbH & Co. KG / Všechna práva vyhrazena / Překlepy a technické změny vyhrazeny
Datum vydání: 27.07.2026 / Výrobce produktu ATH-Heinl GmbH & Co. KG

QS	Hlavní vypínač
M	Motor 3,5 kW 3PH
HA	Zvukový signál
HG1	Osvětlení hlavního sloupku
SB1/ SB4	Tlačítko výtahu
SB3	Parkovací tlačítko
YA1	Ovládací ventil 1
W1	Snímač výtlaku 1
EV0	Spouštěcí ventil
EV2	Ovládací ventil vedlejšího sloupu - hydraulický válec
EVS2	Vedlejší sloupek ovládacího ventilu - hydraulická jednotka
XS4	Zásuvka 12V 2

QF	Jistič
KM	Stykač motoru AC (24V)
HG	Signální světlo
HG2	Následné osvětlení sloupku
SB2/ SB5	Spouštěcí tlačítko
SB6	Tlačítko nouzového zastavení
YA2	Ovládací ventil 2
W2	Snímač výtlaku 2
EV1	Ovládací ventil hlavního sloupku - hydraulický válec
EVS1	Hlavní sloupek ovládacího ventilu - hydraulická jednotka
XS2	Zásuvka 12V 1
ST	Tepelný stykač

® Copyright ATH-Heinl GmbH & Co. KG / Všechna práva vyhrazena / Překlepy a technické změny vyhrazeny
Datum vydání: 27.07.2026 / Výrobce produktu ATH-Heinl GmbH & Co. KG

6.2 Schéma hydraulického obvodu

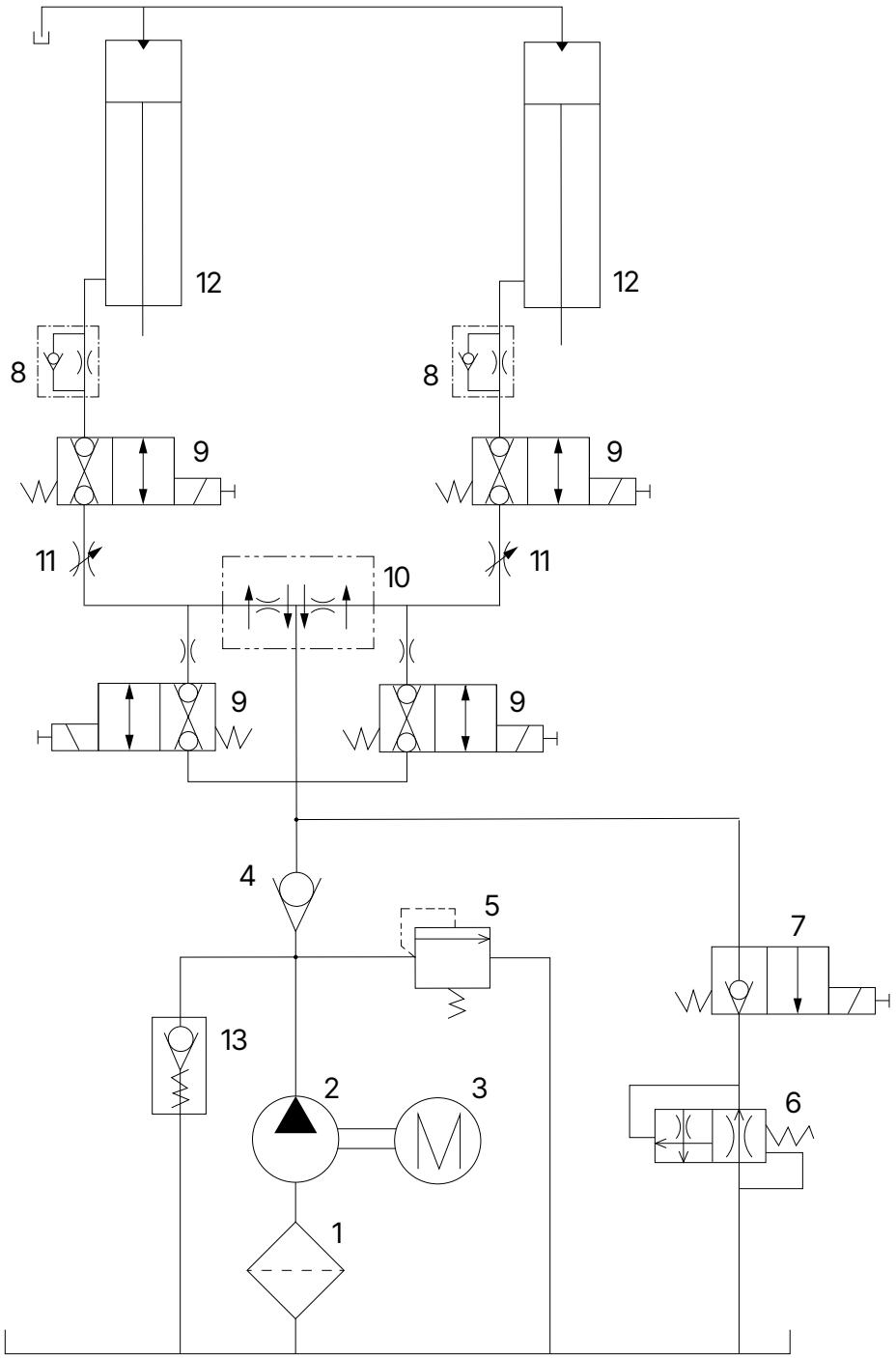

1	Olejový filtr	**2**	Převodové čerpadlo
3	Motor	**4**	Zpětný ventil
5	Přetlakový ventil	**6**	Ventil pro snížení otáček
7	Ventil pro snižování rychlosti	**8**	Regulátor snižování rychlosti
9	Regulační ventil	**10**	Hydraulický rozdělovač
11	Seřizovací ventil	**12**	Hydraulický válec
13	Spouštěcí ventil		

® Copyright ATH-Heinl GmbH & Co. KG / Všechna práva vyhrazena / Překlepy a technické změny vyhrazeny
Datum vydání: 27.07.2026 / Výrobce produktu ATH-Heinl GmbH & Co. KG

7 PŘÍSLUŠENSTVÍ

Příslušenství
ATH Matrix Lift 2.65
ATH Matrix Lift 2.75XL

Číslo dílu: 622229	Sada LED osvětlení	
Číslo dílu: HDA7210''	Sada pro zapuštění do stropu se světelným senzorem	
Číslo dílu: ATE2019-S	Prodloužení opěrné desky 80 mm 4 kusy	
Číslo dílu: ATE2018-S	Prodloužení nosné desky 155 mm 4 kusy	
Číslo dílu: HTA2348 (Lze použít pouze v kombinaci s ATE2019-S)	Montážní sada pro dodávky 1 (Pro modely Renault Master, Opel Movano, Nissan Interstar z modelového roku 2010 a novější) 4 kusy	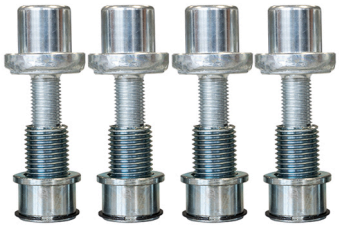
Číslo dílu: HTA2349 (Lze použít pouze v kombinaci s ATE2019-S)	Montážní sada pro dodávky 2 (Pro modely Citroën Jumper, Peugeot Boxer, Fiat Ducato) 4 kusy	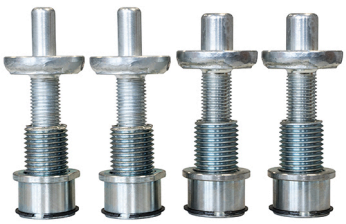

® Copyright ATH-Heinl GmbH & Co. KG / Všechna práva vyhrazena / Překlepy a technické změny vyhrazeny
Datum vydání: 27.07.2026 / Výrobce produktu ATH-Heinl GmbH & Co. KG

Číslo dílu: HTA2351 (Lze použít pouze v kombinaci s ATE2018-S)	Montážní sada pro dodávky 3 (Pro modely Mercedes Sprinter, VW Crafter od modelového roku 2006) 4 kusy	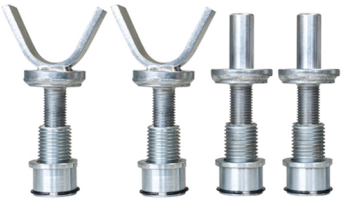
Číslo dílu: HTA2352	Montážní sada pro dodávky 4 (Pro dodávky s upevňovacími body na rámu vozidla) 4 kusy	
Číslo dílu: HHS2010-3	Držák pro prodloužení zásuvného systému 1 kus	
Číslo dílu: ATE2021	Sada prodloužení opěrné desky	
Číslo dílu: HGB8168	Vidlice kol, 3,0 t 4 kusy	

® Copyright ATH-Heinl GmbH & Co. KG / Všechna práva vyhrazena / Překlepy a technické změny vyhrazeny
Datum vydání: 27.07.2026 / Výrobce produktu ATH-Heinl GmbH & Co. KG

Číslo dílu: 631017.10 Dlouhá přístupová rampa
4 kusy

Číslo dílu: 631018.10 Krátká rampa
4 kusy

® Copyright ATH-Heinl GmbH & Co. KG / Všechna práva vyhrazena / Překlepy a technické změny vyhrazeny
Datum vydání: 27.07.2026 / Výrobce produktu ATH-Heinl GmbH & Co. KG

8 ZÁRUČNÍ LIST

Adresa prodejce:	Adresa zákazníka:
(případně číslo zákazníka):	(případně číslo zákazníka):
Kontaktní osoba:	Kontaktní osoba:
Kontaktní osoba: Ulice:	Kontaktní osoba: Ulice:
Kontaktní osoba: PSČ a město:	Kontaktní osoba: PSČ a město:
Tel & Fax:	Tel & Fax:
E-mail:	E-mail:
Manufacturer & Model:	Rok výroby: Výrobce a model:
Sériové číslo:	Referenční číslo: Výrobní číslo

Popis zprávy: Číslo: Referenční číslo:

Popis potřebných náhradních dílů:

Náhradní díl:	Číslo dílu:	Množství: Díl č:

Důležité poznámky:
Na poškození způsobené nesprávnou manipulací, zanedbanou údržbou nebo mechanickým poškozením se nevztahuje záruka. U systémů, které nebyly instalovány autorizovaným montérem ATH-Heinl, je záruka omezena na poskytnutí nezbytných náhradních dílů.

Poškození při přepravě:

☐ Zjevná závada (viditelné poškození při přepravě, zaznamenejte na dodací list dopravce, kopii dodacího listu a fotografie zašlete neprodleně společnosti ATH-Heinl)

☐ Skrytá vada (přepravní poškození je zjištěno až při vybalování zboží, do 24 hodin zaslat společnosti ATH-Heinl protokol o poškození s fotografiemi)

Místo a datum | Podpis a razítko

® Copyright ATH-Heinl GmbH & Co. KG / Všechna práva vyhrazena / Překlepy a technické změny vyhrazeny
Datum vydání: 27.07.2026 / Výrobce produktu ATH-Heinl GmbH & Co. KG

8.1 Rozsah záruky na výrobek

Pět let

- Na konstrukci zařízení

Jeden rok (za běžných okolností/používání v rámci záruky)

- Napájecí jednotky
- Hydraulické válce
- Všechny ostatní součásti podléhající opotřebení, jako jsou točny, pryžové desky, kabely, řetězy, ventily, spínače atd.

Vyloučení záruky

- Závady způsobené běžným opotřebením, nesprávným používáním, poškozením při přepravě, nesprávnou instalací, napětím nebo nedostatkem požadované údržby.
- Poškození vzniklá v důsledku nedbalosti nebo nedodržení uvedených pokynů v této příručce a/nebo dalších přiložených pokynů.
- Součásti, které byly poškozeny během přepravy.
- Komponenty, které nejsou výslovně uvedeny, ale je s nimi nakládáno jako s díly podléhajícími běžnému opotřebení.
- Poškození vodou způsobené např. deštěm, nadměrnou vlhkostí, korozivním prostředím nebo jinými nečistotami.
- Vady, které nemají vliv na funkci.

ZÁRUKA NEPLATÍ, POKUD NEBYL ZÁRUČNÍ LIST ZASLÁN SPOLEČNOSTI ATH-HEINL.

Upozorňujeme, že poškození a poruchy způsobené nedodržením údržby a seřizovacích prací (podle návodu k obsluze a/nebo pokynů), chybným elektrickým zapojením (točivé pole, jmenovité napětí, jištění pojistkami) nebo nesprávným používáním (přetížení, instalace ve venkovním prostředí, technické úpravy) vylučují nárok na záruku!

® Copyright ATH-Heinl GmbH & Co. KG / Všechna práva vyhrazena / Překlepy a technické změny vyhrazeny
Datum vydání: 27.07.2026 / Výrobce produktu ATH-Heinl GmbH & Co. KG

9 TESTOVACÍ KNIHA

Nápověda

Tento zkušební protokol (včetně protokolu) je důležitou součástí návodu k obsluze a výrobku.

!!! UCHOVÁVEJTE JEJ NA BEZPEČNÉM MÍSTĚ!!!

Inspekce

Výrobek musí být po dokončení instalace, předání, případném poučení a následně v pravidelných intervalech kontrolován vhodnou a schválenou firmou nebo institucí v souladu s předpisy a zákonnými ustanoveními platnými v zemi provozu.

V případě změn nebo rozšíření typu výrobku musí být veden a akceptován dodatečný zkušební protokol.

Rozsah kontroly

Kromě správné funkce, čistoty a specifikací údržby musí být zkontrolovány zejména komponenty celého systému důležité z hlediska bezpečnosti.

Technické údaje

odkazujeme na "Technické údaje".

Typový štítek

Zaznamenejte si všechny níže uvedené údaje

Výrobce a typ použitých montážních materiálů

ATH-Heinl

Typ Type		Serien # Serial #	
Spannung Voltage		Baujahr Year of built	
Leistung Power		Tragkraft Capacity	

CE

Made by ATH-Heinl GmbH & Co.KG
Gewerbepark 9 | 92278 Illschwang
GERMANY | Assembly in China

® Copyright ATH-Heinl GmbH & Co. KG / Všechna práva vyhrazena / Překlepy a technické změny vyhrazeny
Datum vydání: 27.07.2026 / Výrobce produktu ATH-Heinl GmbH & Co. KG

9.1 Protokol o instalaci a předání

Místo instalace:	**Zařízení/instalace:**
Společnost:	Výrobce:
Ulice:	Type/Model:
Město:	Sériové číslo:
Země: Země	Rok výroby:

Výše uvedený výrobek byl sestaven, zkontrolován z hlediska funkčnosti a bezpečnosti a uveden do provozu. Instalaci provedl:

☐ Provozovatel ☐ Odborník

Provozovatel potvrzuje, že provedl správnou instalaci daného typu výrobku, že si přečetl a porozuměl všem informacím tohoto návodu k obsluze a protokolu a že je bude odpovídajícím způsobem dodržovat a že tyto dokumenty bude mít kdykoli k dispozici pro poučenou obsluhu.

Provozovatel potvrzuje, že po instalaci a uvedení do provozu proškolenou osobou výrobce nebo autorizovaného prodejce (odborníkem) byl poučen o funkci, manipulaci, bezpečnostně relevantních specifikacích, údržbě a ošetřování stroje, obdržel dokumenty, informace a specifikace stroje a že výrobek správně funguje.

DŮLEŽITÉ UPOZORNĚNÍ:
V PŘÍPADĚ, ŽE VÝŠE UVEDENÉ BODY NEBUDOU SPLNĚNY, NÁROK NA ZÁRUKU ZANIKÁ!

Záruka je platná pouze v případě dodržení a prokázání řádné instalace, předání, případného poučení stroje, jakož i každoroční údržby odborníkem pověřeným výrobcem. Interval mezi dvěma údržbami nesmí být delší než 12 měsíců. V případě nestandardního použití nebo použití ve více směnách či sezónního použití musí být dohodnuta ½ roční kontrola a údržba.

Záruční reklamace budou uznány pouze v případě, že byly splněny všechny body protokolu a návodu k obsluze, reklamace byla uplatněna ihned po zjištění a tento **protokol** byl zaslán **výrobci spolu s protokolem o údržbě a případně servisním protokolem**.

Dále je třeba dodržet konkrétní informace o záruce (rozsah, reklamace a specifikace) popsané v návodu k obsluze.

Ze záruky jsou vyloučeny škody a reklamace vzniklé nesprávným zacházením, nezajištěním údržby a péče, použitím nevhodných nebo nespecifikovaných montážních, provozních, údržbových a ošetřovacích materiálů, mechanickým poškozením, zásahem do zařízení bez konzultace nebo neoprávněnými odborníky. U systémů, které nebyly instalovány autorizovaným odborníkem, je záruka omezena dohodou výrobce maximálně na poskytnutí nezbytných náhradních dílů.

Jméno a firemní razítko odborníka v případě potřeby číslo a název VKH — Datum a podpis znalce

Jméno a razítko firmy provozovatele — Datum a podpis provozovatele

9.2 Plán testování

Testování	**1**	**2**	**3**	**4**	**5**	**6**
Datum						
Výrobní štítek						

® Copyright ATH-Heinl GmbH & Co. KG / Všechna práva vyhrazena / Překlepy a technické změny vyhrazeny
Datum vydání: 27.07.2026 / Výrobce produktu ATH-Heinl GmbH & Co. KG

Testování	1	2	3	4	5	6
Datum						
Stručný návod k obsluze						
Návod k obsluze						
Bezpečnostní štítek						
Označení pro provoz						
Další označení						
Konstrukce (deformace, praskliny)						
Upevňovací hmoždinky a stabilita (*1)						
Stav betonové podlahy (trhliny)						
Stav / celkový stav						
Stav / čistota						
Stav / péče a těsnění (*2)						
Stav / kapaliny						
Stav / mazání (*3)						
Stav / agregát (*4)						
Stav / pohon						
Stav / Motor						
Stav / převodovka						
Stav / válec (*5)						
Stav / Ventil						
Stav / Elektrické ovládání						
Stav / Elektrické spínače						
Stav / Elektrické spínače						
Stav / Elektrické vedení						
Stav / hydraulické vedení (*6)						
Stav / hydraulické šroubení (*7)						
Stav / pneumatické vedení (*6)						
Stav / pneumatické šroubení (*7)						
Stav / těsnost (*7)						
Stav / šrouby a ložiska (*8)						
Stav / Opotřebitelné díly						
Stav / Kryty						
Stav / Funkce při zatížení						
Stav / bezpečnostní komponenty (*9)						
Stav / elektrické bezpečnostní zařízení (*9)						

® Copyright ATH-Heinl GmbH & Co. KG / Všechna práva vyhrazena / Překlepy a technické změny vyhrazeny
Datum vydání: 27.07.2026 / Výrobce produktu ATH-Heinl GmbH & Co. KG

Testování	1	2	3	4	5	6
Datum						
Stav / hydraulické bezpečnostní zařízení (*9)						
Stav / Pneumatické bezpečnostní zařízení (*9)						
Stav / Mechanické bezpečnostní zařízení (*9)						
Stav / Funkce při zatížení						
Vydaná kontrolní nálepka						

*1 Zkontrolujte krouticí moment podle údajů výrobce
*2 Opravte nebo vyměňte těsnění, pokud není přítomno
*3 Zkontrolujte všechny kluzné dráhy, nápravy a pohyblivé části, utěsněte je a znovu namažte předepsanými mazivy.
*4 Zkontrolujte těsnost
*5 Proveďte kontrolu těsnosti a vizuální kontrolu
*6 Vizuální kontrola, v případě potřeby ponoření
*7 Zkontrolujte všechny spoje a v případě potřeby je utáhněte
*8 Promažte předepsanými mazivy
*9 Proveďte funkční zkoušku

® Copyright ATH-Heinl GmbH & Co. KG / Všechna práva vyhrazena / Překlepy a technické změny vyhrazeny
Datum vydání: 27.07.2026 / Výrobce produktu ATH-Heinl GmbH & Co. KG

9.3 Inspekční zpráva

Vizuální kontrola (autorizovaný odborník)

První uvedení do provozu

Zařízení bylo podrobeno zkoušce provozní připravenosti. Nebyly zjištěny žádné/následující* závady:

Rozsah kontroly: Funkční a vizuální kontrola podle specifikací
Částečná kontrola dosud neprovedena:

Nebyly zjištěny žádné *) námitky proti uvedení do provozu, není požadováno *) opakování zkoušky.

(místo, datum)	(podpis odborníka)
Potvrzení o převzetí:	(jméno znalce)
	(název funkce)
	(adresa)
	(Zaměstnanec)
Provozovatel (razítko společnosti, datum, podpis)	
Zjištěné závady **)	
Odstraněné nedostatky **)	

*) Nehodící se škrtněte

**) Potvrzení provozovatele nebo oprávněného zástupce s datem a podpisem

® Copyright ATH-Heinl GmbH & Co. KG / Všechna práva vyhrazena / Překlepy a technické změny vyhrazeny
Datum vydání: 27.07.2026 / Výrobce produktu ATH-Heinl GmbH & Co. KG

Vizuální kontrola (autorizovaný odborník)

Inspekční zpráva

Při pravidelné/mimořádné kontrole/opětovné kontrole*.

Zařízení bylo podrobeno kontrole provozní připravenosti. Nebyly zjištěny žádné/následující* závady:

Rozsah kontroly: Funkční a vizuální kontrola podle specifikací
Částečná kontrola dosud neprovedena:

Nebyly zjištěny žádné *) námitky proti uvedení do provozu, následné zkoušky nejsou *) požadovány.

(místo, datum)	(podpis odborníka)
Potvrzení o převzetí:	(jméno znalce)
	(název funkce)
	(adresa)
	(Zaměstnanec)
Provozovatel (razítko společnosti, datum, podpis)	
Zjištěné závady **)	
Odstraněné nedostatky **)	

*) Nehodící se škrtněte

**) Potvrzení provozovatele nebo oprávněného zástupce s datem a podpisem

® Copyright ATH-Heinl GmbH & Co. KG / Všechna práva vyhrazena / Překlepy a technické změny vyhrazeny
Datum vydání: 27.07.2026 / Výrobce produktu ATH-Heinl GmbH & Co. KG

Vizuální kontrola (autorizovaný odborník)

Inspekční zpráva

Při pravidelné/mimořádné kontrole/opětovné kontrole*.

Zařízení bylo podrobeno kontrole provozní připravenosti. Nebyly zjištěny žádné/následující* závady:

Rozsah kontroly: Funkční a vizuální kontrola podle specifikací
Částečná kontrola dosud neprovedena:

Nebyly zjištěny žádné *) námitky proti uvedení do provozu, následné zkoušky nejsou *) požadovány.

(místo, datum)	(podpis odborníka)
Potvrzení o převzetí:	(jméno znalce)
	(název funkce)
	(adresa)
	(Zaměstnanec)
Provozovatel (razítko společnosti, datum, podpis)	
Zjištěné závady **)	
Odstraněné nedostatky **)	

*) Nehodící se škrtněte

**) Potvrzení provozovatele nebo oprávněného zástupce s datem a podpisem

® Copyright ATH-Heinl GmbH & Co. KG / Všechna práva vyhrazena / Překlepy a technické změny vyhrazeny
Datum vydání: 27.07.2026 / Výrobce produktu ATH-Heinl GmbH & Co. KG

Vizuální kontrola (autorizovaný odborník)

Inspekční zpráva

Při pravidelné/mimořádné kontrole/opětovné kontrole*.

Zařízení bylo podrobeno kontrole provozní připravenosti. Nebyly zjištěny žádné/následující* závady:

Rozsah kontroly: Funkční a vizuální kontrola podle specifikací
Částečná kontrola dosud neprovedena:

Nebyly zjištěny žádné *) námitky proti uvedení do provozu, následné zkoušky nejsou *) požadovány.

(místo, datum)	(podpis odborníka)
Potvrzení o převzetí:	(jméno znalce)
	(název funkce)
	(adresa)
	(Zaměstnanec)
Provozovatel (razítko společnosti, datum, podpis)	
Zjištěné závady **)	
Odstraněné nedostatky **)	

*) Nehodící se škrtněte

**) Potvrzení provozovatele nebo oprávněného zástupce s datem a podpisem

® Copyright ATH-Heinl GmbH & Co. KG / Všechna práva vyhrazena / Překlepy a technické změny vyhrazeny
Datum vydání: 27.07.2026 / Výrobce produktu ATH-Heinl GmbH & Co. KG

Vizuální kontrola (autorizovaný odborník)

Inspekční zpráva

Při pravidelné/mimořádné kontrole/opětovné kontrole*.

Zařízení bylo podrobeno kontrole provozní připravenosti. Nebyly zjištěny žádné/následující* závady:

Rozsah kontroly: Funkční a vizuální kontrola podle specifikací
Částečná kontrola dosud neprovedena:

Nebyly zjištěny žádné *) námitky proti uvedení do provozu, následné zkoušky nejsou *) požadovány.

(místo, datum)	(podpis odborníka)
Potvrzení o převzetí:	(jméno znalce)
	(název funkce)
	(adresa)
	(Zaměstnanec)
Provozovatel (razítko společnosti, datum, podpis)	
Zjištěné závady **)	
Odstraněné nedostatky **)	

*) Nehodící se škrtněte

**) Potvrzení provozovatele nebo oprávněného zástupce s datem a podpisem

® Copyright ATH-Heinl GmbH & Co. KG / Všechna práva vyhrazena / Překlepy a technické změny vyhrazeny
Datum vydání: 27.07.2026 / Výrobce produktu ATH-Heinl GmbH & Co. KG

Vizuální kontrola (autorizovaný odborník)

Inspekční zpráva

Při pravidelné/mimořádné kontrole/opětovné kontrole*.

Zařízení bylo podrobeno kontrole provozní připravenosti. Nebyly zjištěny žádné/následující* závady:

Rozsah kontroly: Funkční a vizuální kontrola podle specifikací
Částečná kontrola dosud neprovedena:

Nebyly zjištěny žádné *) námitky proti uvedení do provozu, následné zkoušky nejsou *) požadovány.

(místo, datum)	(podpis odborníka)
Potvrzení o převzetí:	(jméno znalce)
	(název funkce)
	(adresa)
	(Zaměstnanec)
Provozovatel (razítko společnosti, datum, podpis)	
Zjištěné závady **)	
Odstraněné nedostatky **)	

*) Nehodící se škrtněte

**) Potvrzení provozovatele nebo oprávněného zástupce s datem a podpisem

® Copyright ATH-Heinl GmbH & Co. KG / Všechna práva vyhrazena / Překlepy a technické změny vyhrazeny
Datum vydání: 27.07.2026 / Výrobce produktu ATH-Heinl GmbH & Co. KG

10 POZNÁMKY

® Copyright ATH-Heinl GmbH & Co. KG / Všechna práva vyhrazena / Překlepy a technické změny vyhrazeny
Datum vydání: 27.07.2026 / Výrobce produktu ATH-Heinl GmbH & Co. KG

Gebruikershandleiding

2-koloms lift

ATH Matrix Lift 2.65
ATH Matrix Lift 2.75XL

Van serienummer: G273340503729

ATH-Heinl GmbH & Co. KG | Gewerbepark 9
D-92278 Illschwang | Germany | www.ath-heinl.com

Verschijningsdatum: 27.07.2026 | Fouten en omissies voorbehouden. Verkoop alleen via ATH verkooppartners

INHOUD

1 Inleiding 531

1.1 Algemene informatie 531

1.2 Beschrijving 533

1.3 Bedieningspaneel 536

1.4 Veiligheidsinstructies 538

1.5 Technische gegevens 540

1.6 Belastingsverdeling 542

1.7 Maattekening 545

2 Installatie 549

2.1 Transport- en opslagomstandigheden 549

2.2 Uitpakken van het apparaat 550

2.3 Omvang van de levering 550

2.4 Locatie 551

2.5 Bevestiging 552

2.6 Elektrische aansluiting 553

2.7 Pneumatische aansluiting 553

2.8 Hydraulische aansluiting 553

2.9 Montage 554

2.9.1 Installatie van de ATH Matrix Lift 2.65 555

2.9.2 Installatie van de ATH Matrix Lift 2.75XL 560

2.9.3 Stichtingsplan 566

2.9.4 Instructies voor het boren van de gaten 569

2.9.5 Bevestiging door middel van veiligheidsanker 570

2.9.6 De veiligheidsvangers installeren en afstellen 571

2.9.7 Hydraulische slangen installeren 571

2.9.8 Elektrische aansluitingen installeren 574

2.9.9 Venting the lifting platform 577

2.9.10 De draagarmen installeren 577

2.10 Voor ingebruikname 579

3 Operatie 580

3.1 Controleer voordat u de lift voor de eerste keer optilt 580

3.2 Heffen onder last 580

3.3 Gebruiksaanwijzing 581

3.4 Basisnoten 582

® Copyright ATH-Heinl GmbH & Co. KG / Alle rechten voorbehouden / Drukfouten en technische wijzigingen voorbehouden
Verschijningsdatum: 27.07.2026 / Productfabrikant ATH-Heinl GmbH & Co. KG

3.5 Bediening van het hefplatform....582
3.6 Software....584
4 Onderhoud....589
4.1 Verbruiksartikelen voor montage, onderhoud en verzorging....589
4.2 Veiligheidsvoorschriften voor olie....591
4.3 Onderhouds- of verzorgingsplan....592
4.4 Probleemoplossing of foutweergave en -oplossing....593
4.5 Onderhouds- en service-instructies....595
4.6 Verwijdering....596
5 EG-EU-verklaring van overeenstemming....597
6 Bijlage....598
6.1 Elektrisch schema....598
6.2 Hydraulisch schema....600
7 Accessoires....601
8 Garantiekaart....604
8.1 Omvang van de productgarantie....605
9 Testboek....606
9.1 Installatie- en overdrachtsprotocol....607
9.2 Testplan....608
9.3 Inspectierapport....610
10 Opmerkingen....616

® Copyright ATH-Heinl GmbH & Co. KG / Alle rechten voorbehouden / Drukfouten en technische wijzigingen voorbehouden
Verschijningsdatum: 27.07.2026 / Productfabrikant ATH-Heinl GmbH & Co. KG

1 INLEIDING

1.1 Algemene informatie

Deze handleiding is een integraal onderdeel van de machine. Zij moet door de gebruiker worden gelezen en begrepen. Er wordt geen aansprakelijkheid aanvaard voor schade veroorzaakt door het niet in acht nemen van deze instructies of de geldende veiligheidsvoorschriften.

Voor alle werkzaamheden aan het beschreven systeem moet geschikte beschermende kleding worden gedragen.

Onze machines en hefplatforms zijn niet ontworpen voor continu gebruik. Ze zijn ontworpen voor intermitterend gebruik. Continu gebruik kan leiden tot overbelasting en de levensduur van de apparatuur aanzienlijk verkorten. Neem de instructies van de fabrikant in acht en neem regelmatig pauzes om een optimale werking en een lange levensduur te garanderen.

Voordat u op, onder of in de buurt van een opgetild voertuig gaat werken, moet u altijd controleren of de mechanische of hydraulische veiligheidsvoorzieningen van de lift goed zijn ingeschakeld.

® Copyright ATH-Heinl GmbH & Co. KG / Alle rechten voorbehouden / Drukfouten en technische wijzigingen voorbehouden
Verschijningsdatum: 27.07.2026 / Productfabrikant ATH-Heinl GmbH & Co. KG

Beschrijving van de waarschuwingen

Gevaar

Niet in acht nemen kan leiden tot ernstig of dodelijk letsel

Voorzichtig

Niet opvolgen kan leiden tot ernstig of dodelijk letsel

Waarschuwing

Niet-naleving kan leiden tot letsel

Attentie

Niet-naleving kan leiden tot materiële schade en afbreuk doen aan de werking van het product

Aanwijzing

Aanvullende informatie over de bediening van het product

Tip

Algemene nuttige informatie

® Copyright ATH-Heinl GmbH & Co. KG / Alle rechten voorbehouden / Drukfouten en technische wijzigingen voorbehouden
Verschijningsdatum: 27.07.2026 / Productfabrikant ATH-Heinl GmbH & Co. KG

1.2 Beschrijving

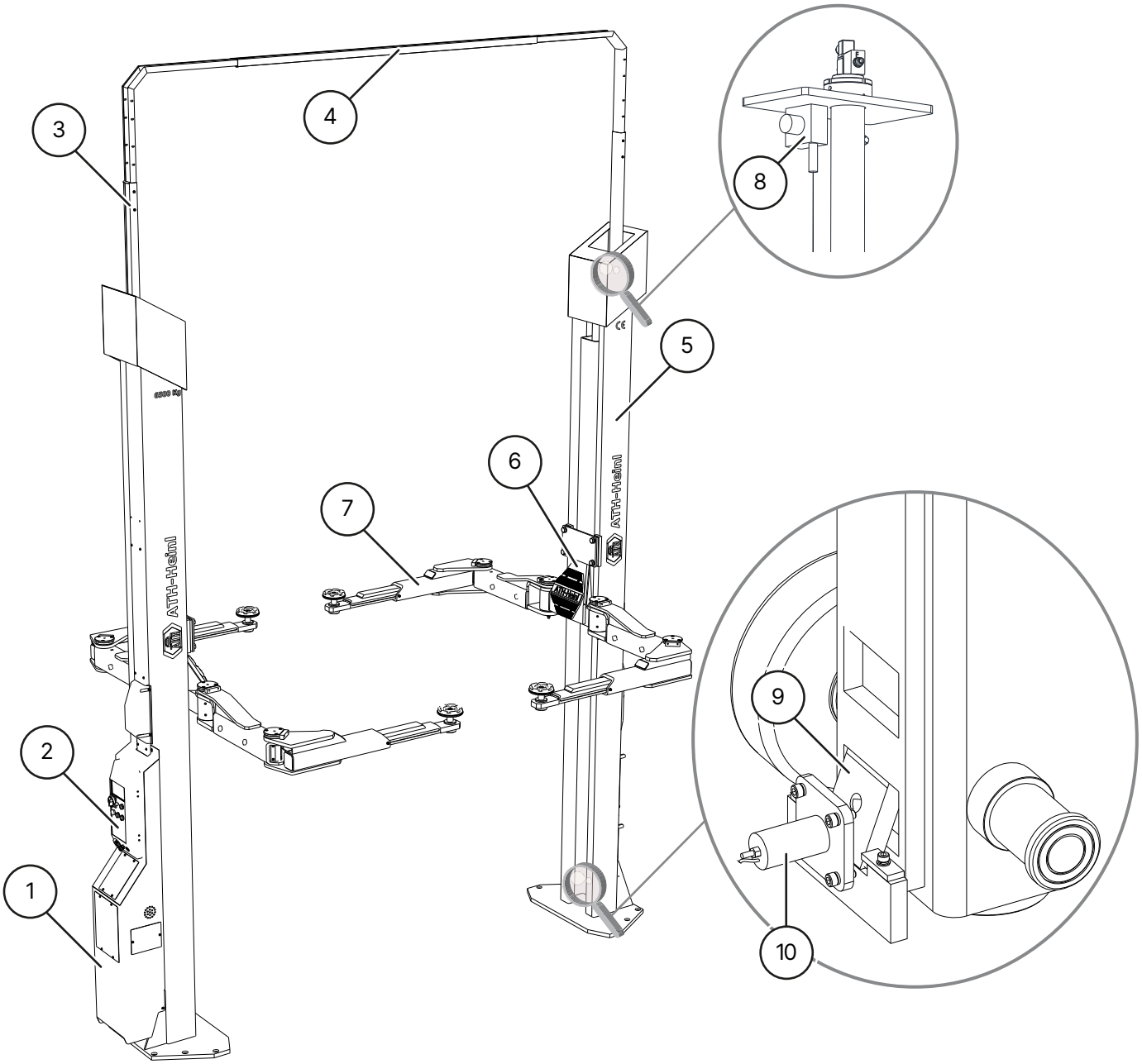

ATH Matrix 2.65

1 **Hydraulische eenheid**

De hydraulische olie in de tank wordt naar een cilinder gevoerd via een tandwielpomp, die wordt aangedreven door de motor. De olie wordt via een daalventiel teruggevoerd naar de tank.

2 **Bedieningskast met vergrendelbare hoofdschakelaar**

Bevat het volledige elektrische besturingssysteem. Alle knoppen zijn beschermd door een ring aan de voorkant om onbedoelde bediening te voorkomen. Bovendien worden alle bewegingen onmiddellijk onderbroken wanneer de knoppen worden losgelaten (dodemanssysteem).

3 **In hoogte verstelbaar geleidingsprofiel**

4 **Dwarsbalk**

Geleidingsprofielen voor slangen

® Copyright ATH-Heinl GmbH & Co. KG / Alle rechten voorbehouden / Drukfouten en technische wijzigingen voorbehouden
Verschijningsdatum: 27.07.2026 / Productfabrikant ATH-Heinl GmbH & Co. KG

5 **Hefkolommen**

De interne hefwagen wordt omhoog bewogen door middel van een hydraulische cilinder.

6 **Hefwagen**

7 **Draagarmen**

Deze kunnen worden gebruikt om het voertuig op te tillen.

8 **Verplaatsingssensor**

Meet de synchronisatie van de twee heftrucks

9 **Vergrendelingspallen**

Zorgt ervoor dat de lading mechanisch kan worden neergezet en voorkomt dat het platform onbedoeld meer dan 100 mm zakt.

10 **Elektromagneet voor pallen**

Elektromagneten ontgrendelen de pallen elke keer dat de lift omhoog en omlaag gaat.

® Copyright ATH-Heinl GmbH & Co. KG / Alle rechten voorbehouden / Drukfouten en technische wijzigingen voorbehouden
Verschijningsdatum: 27.07.2026 / Productfabrikant ATH-Heinl GmbH & Co. KG

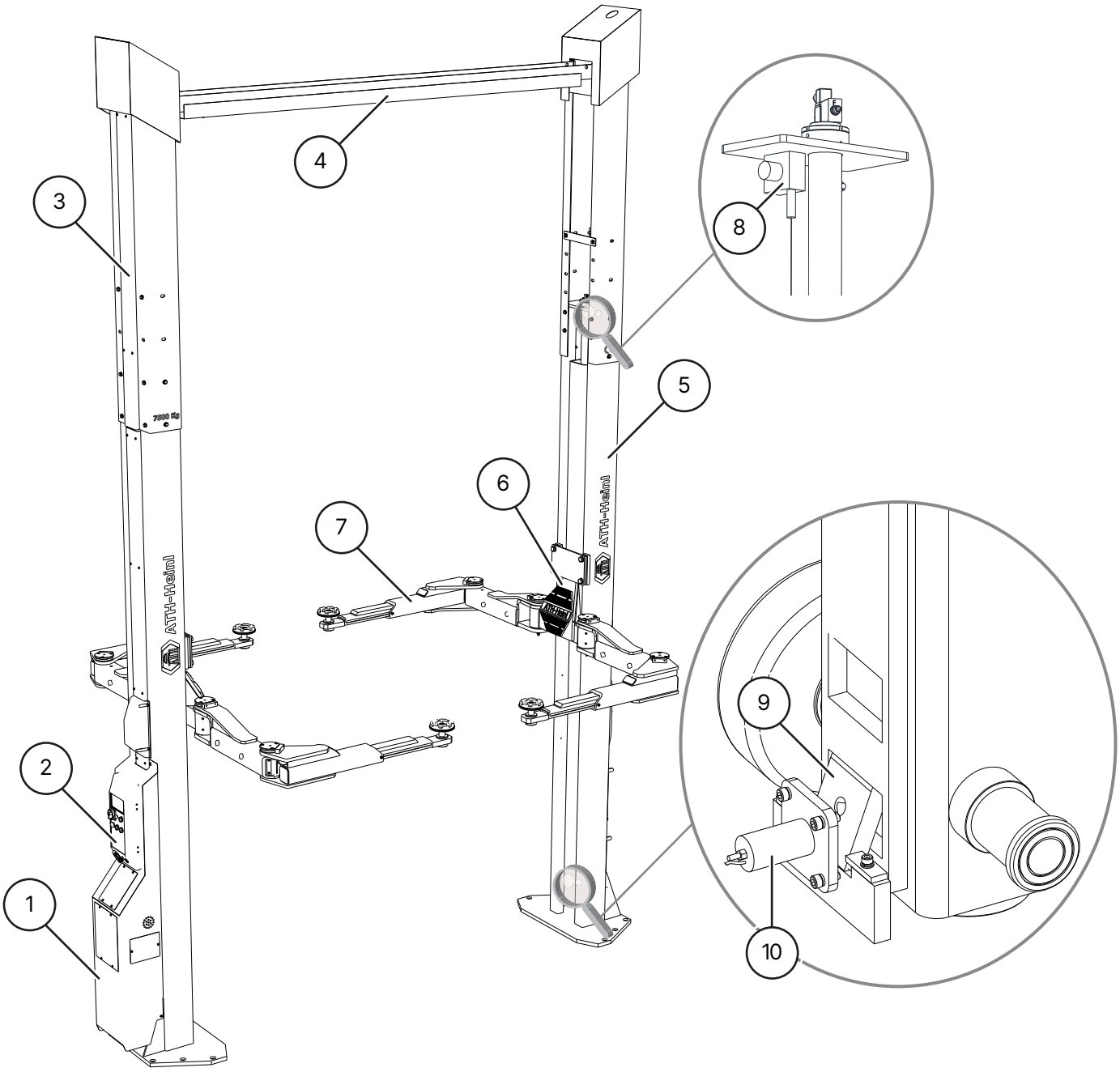

ATH Matrix 2.75XL

1 **Hydraulische eenheid**

De hydraulische olie in de tank wordt naar een cilinder gevoerd via een tandwielpomp die door de motor wordt aangedreven. De olie wordt via een daalventiel teruggevoerd naar de tank.

2 **Bedieningskast met vergrendelbare hoofdschakelaar**

Bevat het volledige elektrische besturingssysteem. Alle knoppen worden beschermd door een ring aan de voorkant om onbedoelde bediening te voorkomen. Bovendien worden alle bewegingen onmiddellijk onderbroken wanneer de knoppen worden losgelaten (dodemanssysteem).

3 **In hoogte verstelbare kolommen**

4 **Traversebalk**

Geleidings- en verstevigingsprofielen voor slangen

® Copyright ATH-Heinl GmbH & Co. KG / Alle rechten voorbehouden / Drukfouten en technische wijzigingen voorbehouden
Verschijningsdatum: 27.07.2026 / Productfabrikant ATH-Heinl GmbH & Co. KG

5 **Hefkolommen**
De interne hefslede wordt omhoog bewogen door middel van een hydraulische cilinder.

6 **Hefwagen**

7 **Draagarmen**
Deze kunnen worden gebruikt om het voertuig op te tillen.

8 **Verplaatsingssensor**
Meet de synchronisatie van de twee heftrucks

9 **Vergrendelingspallen**
Maakt mechanisch dalen van de lading mogelijk en voorkomt onbedoeld dalen van het plateau met meer dan 100 mm.

10 **Elektromagneet voor pallen**
Elektromagneten ontgrendelen de pallen telkens als de lift omhoog en omlaag gaat.

1.3 Bedieningspaneel

Bedieningspaneel van de hoofdkolom

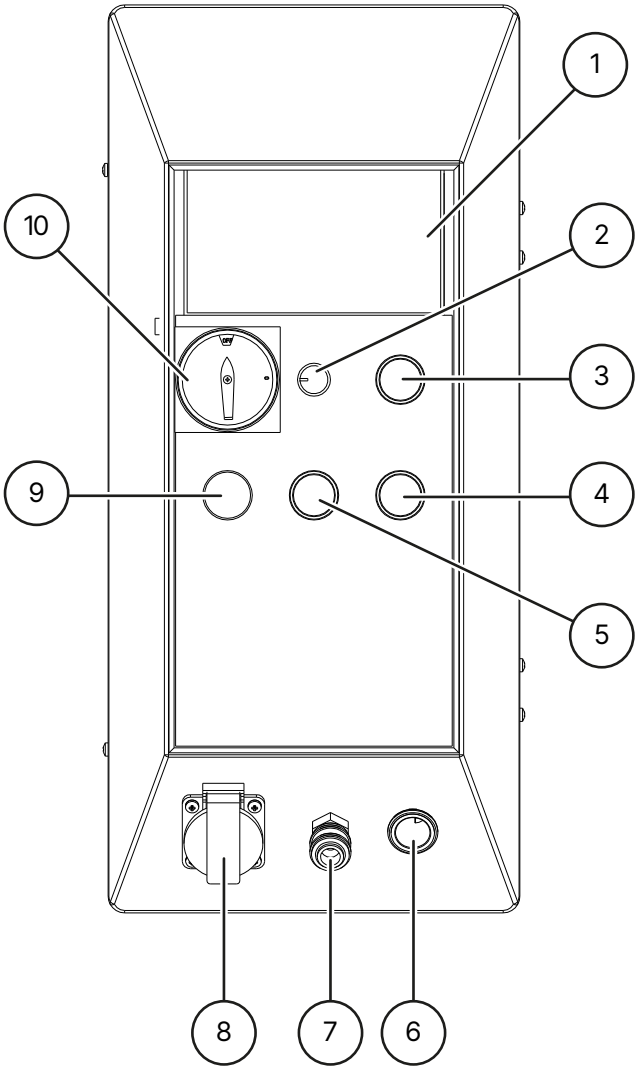

1 **Display**

2 **Dimmer**
om de helderheid van de optionele LED-kit te regelen

® Copyright ATH-Heinl GmbH & Co. KG / Alle rechten voorbehouden / Drukfouten en technische wijzigingen voorbehouden
Verschijningsdatum: 27.07.2026 / Productfabrikant ATH-Heinl GmbH & Co. KG

(3) **Hefknop**
om de lift omhoog te zetten

(4) **Daalknop**
om de lift volledig te laten zakken (arrêteringen en daalklep zijn geopend)

(5) **Parkeerknop (LOCK)**
om de lift in de vergrendeling te laten zakken (alleen de daalklep wordt geopend)

(6) **Stopcontact voertuig 12V**

(7) **Stopcontact ESSK ventiel**

(8) **Ingebouwd stopcontact 1 x 230 V**

(9) **Bedrijfslampje**
Geeft aan of de lift in stand-by staat

(10) **Vergrendelbare hoofdschakelaar**
met noodstopfunctie om de lift aan en uit te zetten en te beveiligen tegen onbevoegd gebruik

Bedieningspaneel voor secundaire kolom

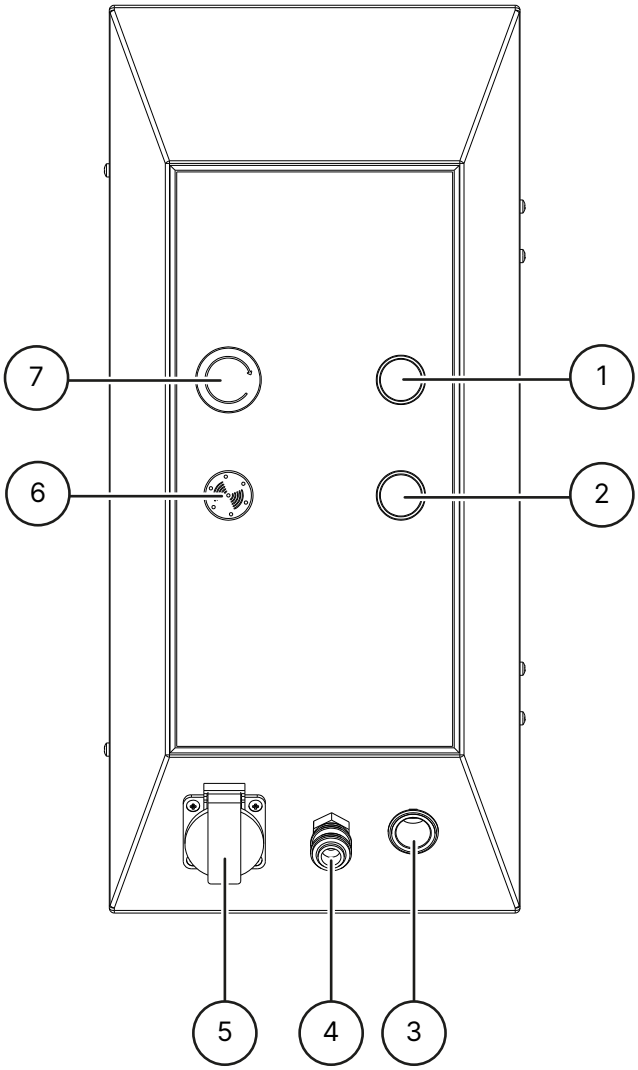

(1) **Hefknop**
om de lift omhoog te zetten

(2) **Daalknop**
om de lift volledig te laten zakken (vergrendelingen en daalventiel worden geopend)

(3) **Stopcontact voertuig 12V**

(4) **Stopcontact ESSK ventiel**

® Copyright ATH-Heinl GmbH & Co. KG / Alle rechten voorbehouden / Drukfouten en technische wijzigingen voorbehouden
Verschijningsdatum: 27.07.2026 / Productfabrikant ATH-Heinl GmbH & Co. KG

(5) **Stopcontact 1 x 230 V**

(6) **Pieper**

Geeft een akoestisch en visueel signaal wanneer de CE-stop is bereikt

(7) **Noodstopknop**

Voor het uitschakelen van de lift in geval van problemen

1.4 Veiligheidsinstructies

Algemene veiligheidsinstructies

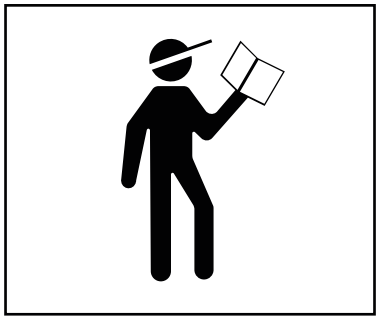

Lees en begrijp de bedieningsinstructies voordat u de lift bedient.

Werkzaamheden aan elektrische componenten zijn alleen toegestaan aan lokaal erkende elektriciens.

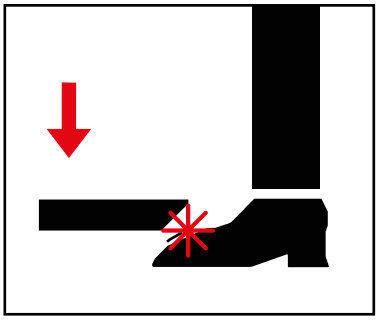

Verlaat de gevarenzone bij het laten zakken van het hefplatform

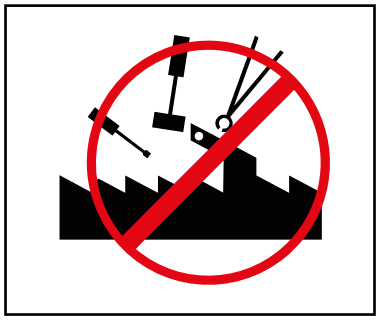

Wijzigingen van welke aard dan ook aan het hefplatform zijn niet toegestaan

Het hefplatform mag niet onder stromend water worden gereinigd.

Geen verfoplossende of zeer agressieve reinigingsmiddelen gebruiken

Productspecifieke veiligheidsinstructies

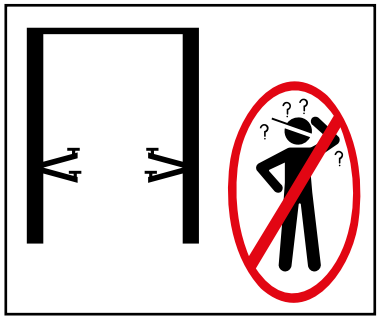

Hefplatform mag alleen door geschoold personeel worden bediend

Alleen bevoegde personen mogen de gevarenzone betreden

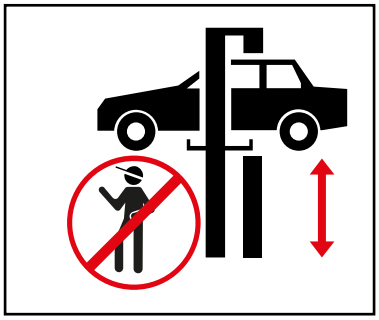

Bij het heffen en dalen moet de gevarenzone worden vrijgehouden

® Copyright ATH-Heinl GmbH & Co. KG / Alle rechten voorbehouden / Drukfouten en technische wijzigingen voorbehouden
Verschijningsdatum: 27.07.2026 / Productfabrikant ATH-Heinl GmbH & Co. KG

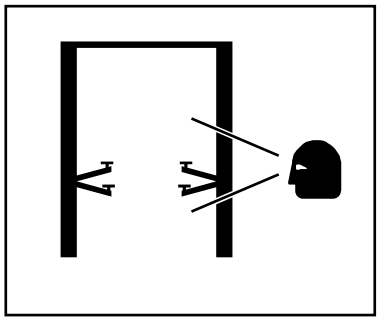

Goed onderhoud en inspecties zijn nodig om veilig te kunnen werken

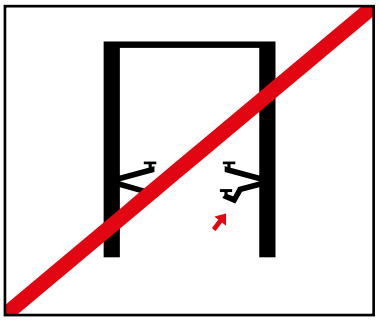

Werk niet aan beschadigde liften

Zorg voor een goede gewichtsverdeling van het voertuig

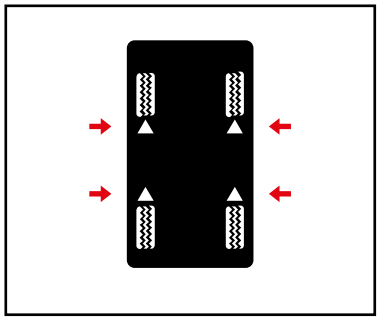

Gebruik de door de voertuigfabrikant opgegeven hefpunten en sluit alle deuren bij het heffen van het voertuig.

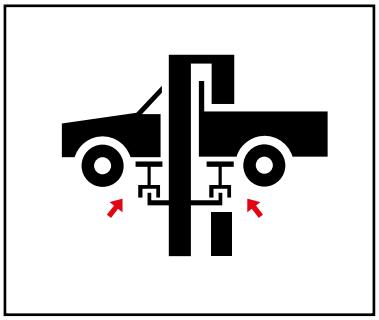

Gebruik zo nodig geschikte adapters

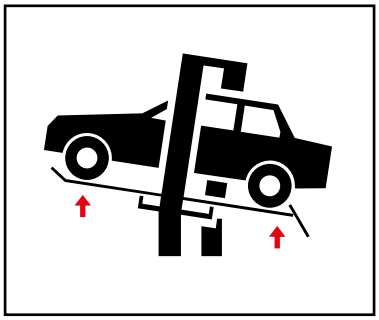

Adapters verminderen het gespecificeerde laadvermogen

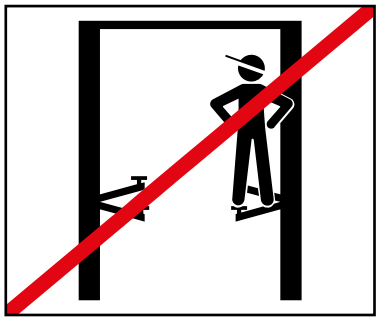

Op het hefplatform, de draagarmen of het te heffen voertuig mogen geen voorwerpen of personen worden vervoerd.

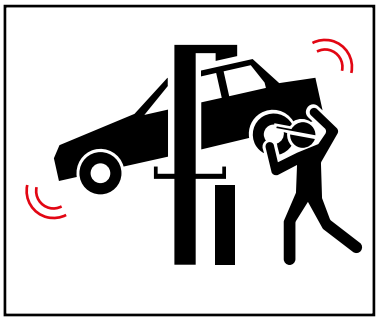

Vermijd sterke zwaaibewegingen op het geheven voertuig

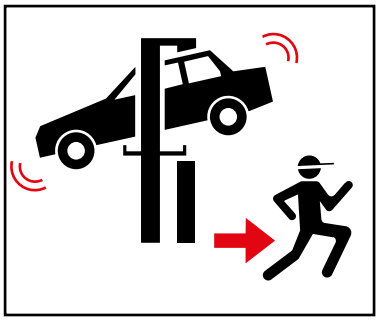

Als er gevaar bestaat dat een voertuig valt, verlaat dan onmiddellijk de gevarenzone

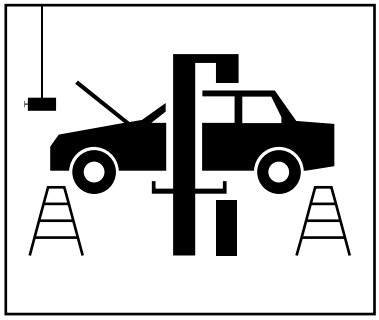

Gebruik bij het installeren of verwijderen van zware voorwerpen altijd een veiligheidsvoorziening om te voorkomen dat ze omvallen.

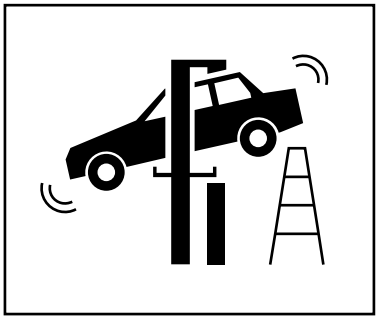

Let bij het neerlaten op obstakels

® Copyright ATH-Heinl GmbH & Co. KG / Alle rechten voorbehouden / Drukfouten en technische wijzigingen voorbehouden
Verschijningsdatum: 27.07.2026 / Productfabrikant ATH-Heinl GmbH & Co. KG

1.5 Technische gegevens

Type	ATH Matrix Lift 2.65
Max. Draagvermogen	6500 kg
Tijd voor heffen (1200 kg)	65 s
Tijd voor dalen (1200 kg)	65 s
Elektrisch systeem	3/400V/50Hz
Motor	3,5 KW
Zekering stroomopwaarts	3 C 16 A
Aansluitkabel	Min. 5 x 1.5mm²
Beschermingsklasse	IP 54
Werkdruk max [2]	250 bar
Aanbevolen hydraulische olie	Zomer (10° tot 45°): HLP-D 32 ZFR Winter (onder 10°): HLP-D 22 ZFR
Hoeveelheid olie	Ca. 22 l
Vloer verankering	Ankerstang M16x300 (art. nr. 090529) Injectiemortelpatroon 300 ml (artikelnr. 090526)
Hoeveelheid ankers	14 stuks
Toelaatbare geluidswaarde	≤ 75 dB
Gewicht	1822 kg

Type	ATH Matrix Lift 2.75XL
Max. Draagvermogen	7500 kg
Tijd voor heffen (1200 kg)	65 s
Tijd voor dalen (1200 kg)	65 s
Elektrisch systeem	3/400V/50Hz
Motor	3,5 KW
Zekering stroomopwaarts	3 C 16 A
Aansluitkabel	Min. 5 x 1.5mm²
Beschermingsklasse	IP 54
Werkdruk max [2]	250 bar
Aanbevolen hydraulische olie	Zomer (10° tot 45°): HLP-D 32 ZFR Winter (onder 10°): HLP-D 22 ZFR
Hoeveelheid olie	Ca. 22 l
Grondverankering	Ankerstang M16x300 (art. nr. 090529) Injectiemortelpatroon 300 ml (artikelnr. 090526)
Hoeveelheid ankers	14 stuks
Toelaatbare geluidswaarde	≤ 75 dB
Gewicht	2122 kg

® Copyright ATH-Heinl GmbH & Co. KG / Alle rechten voorbehouden / Drukfouten en technische wijzigingen voorbehouden
Verschijningsdatum: 27.07.2026 / Productfabrikant ATH-Heinl GmbH & Co. KG

Waarschuwing

[2] De in de fabriek ingestelde werkdruk is afgestemd op de maximale nominale belasting. Er mag niet met het overdrukventiel worden geknoeid.

Het wijzigen van de instelling kan leiden tot ernstige schade.

Aanwijzing

Als de opgegeven nominale belasting niet kan worden verhoogd, neem dan contact op met ons serviceteam.

® Copyright ATH-Heinl GmbH & Co. KG / Alle rechten voorbehouden / Drukfouten en technische wijzigingen voorbehouden
Verschijningsdatum: 27.07.2026 / Productfabrikant ATH-Heinl GmbH & Co. KG

1.6 Belastingsverdeling

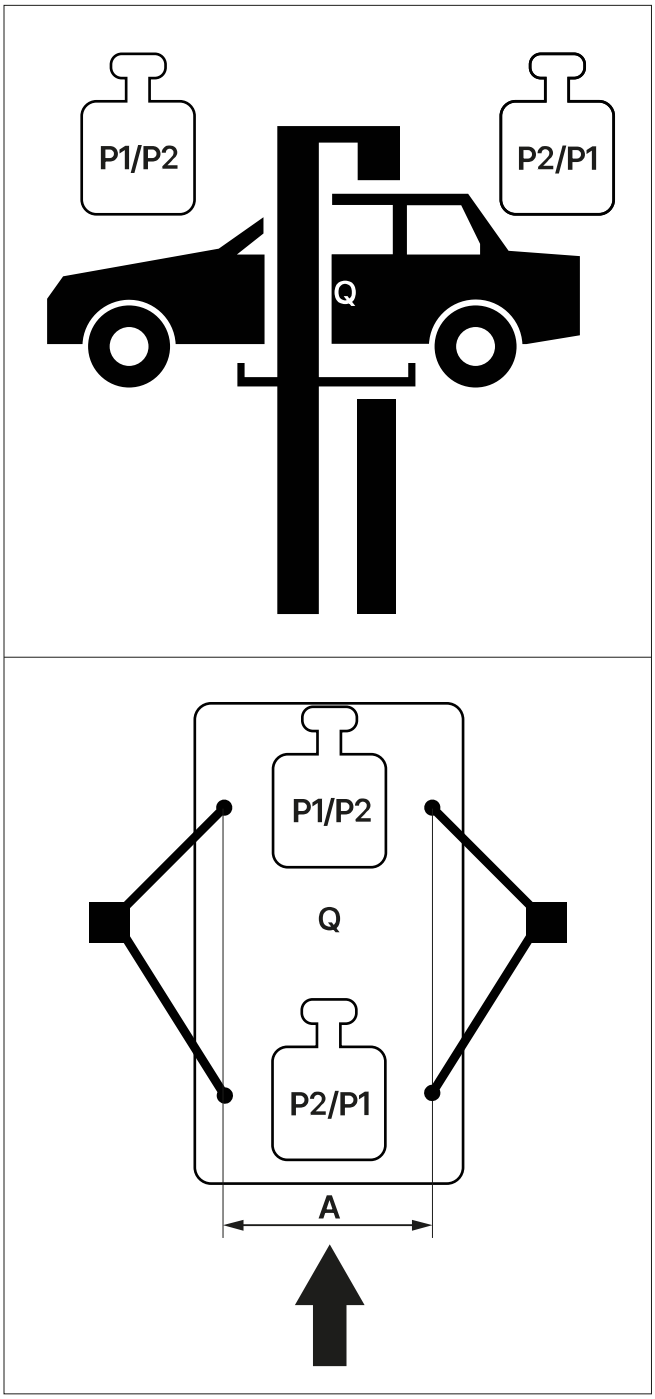

Belastingsverdeling > 3,5 t

Q	Totaal voertuiggewicht
P1/P2	Max. 1:3 x Q
P2/P1	Max. 1:3 × Q
3/1	Belastingsverdeling
A²	Min. 1000 mm

® Copyright ATH-Heinl GmbH & Co. KG / Alle rechten voorbehouden / Drukfouten en technische wijzigingen voorbehouden
Verschijningsdatum: 27.07.2026 / Productfabrikant ATH-Heinl GmbH & Co. KG

Attentie

[2] Als de afstand A kleiner is, wordt de hefcapaciteit van het hefplatform kleiner. Raadpleeg de fabrikant in dergelijke gevallen en andere gevallen waarin deze instructies niet voorzien.

Belastingsverdeling ATH Matrix Lift 2.65 ATH Matrix Lift 2.75XL

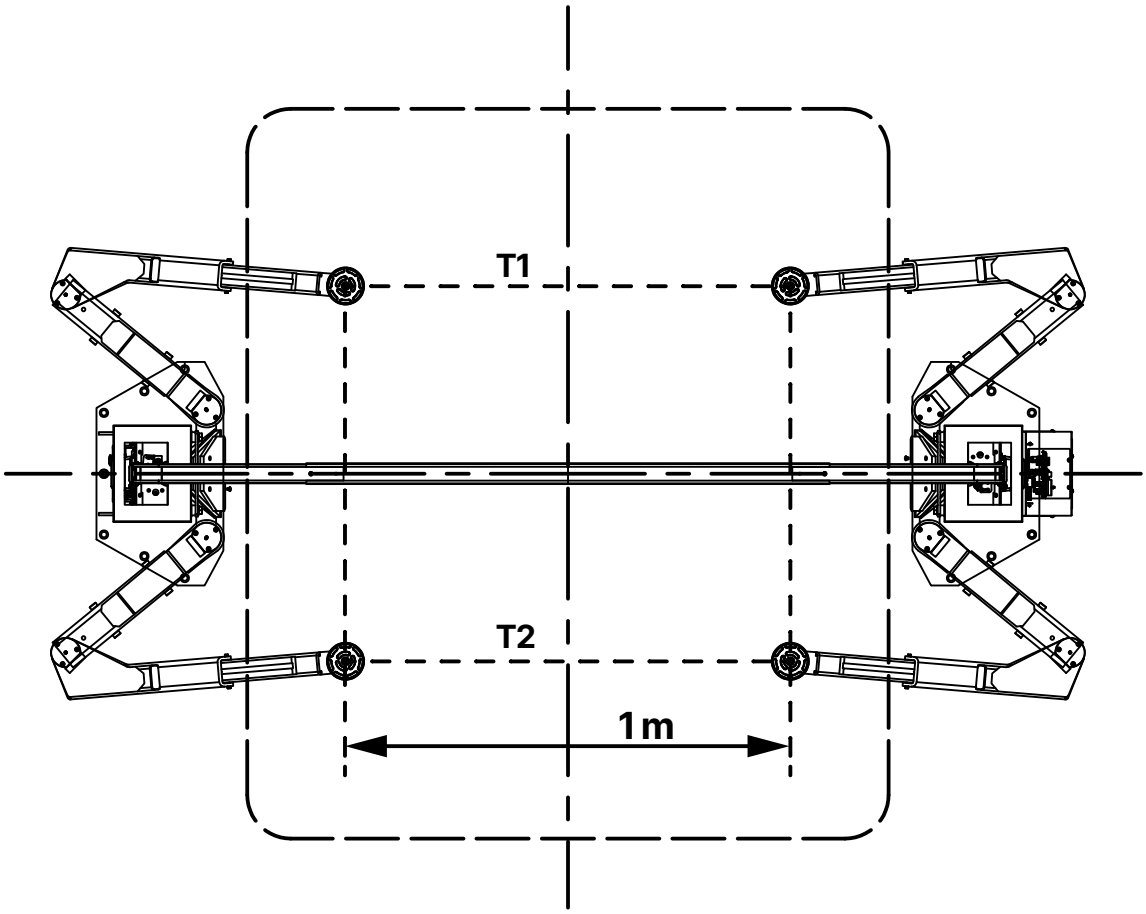

De maximale belasting moet gelijkmatig worden verdeeld over de vier hefpunten.

$T1 = 3/4\ T_{max}$

$T2 = 1/4\ T_{max}$

$T_{max} = T1 + T2$

® Copyright ATH-Heinl GmbH & Co. KG / Alle rechten voorbehouden / Drukfouten en technische wijzigingen voorbehouden
Verschijningsdatum: 27.07.2026 / Productfabrikant ATH-Heinl GmbH & Co. KG

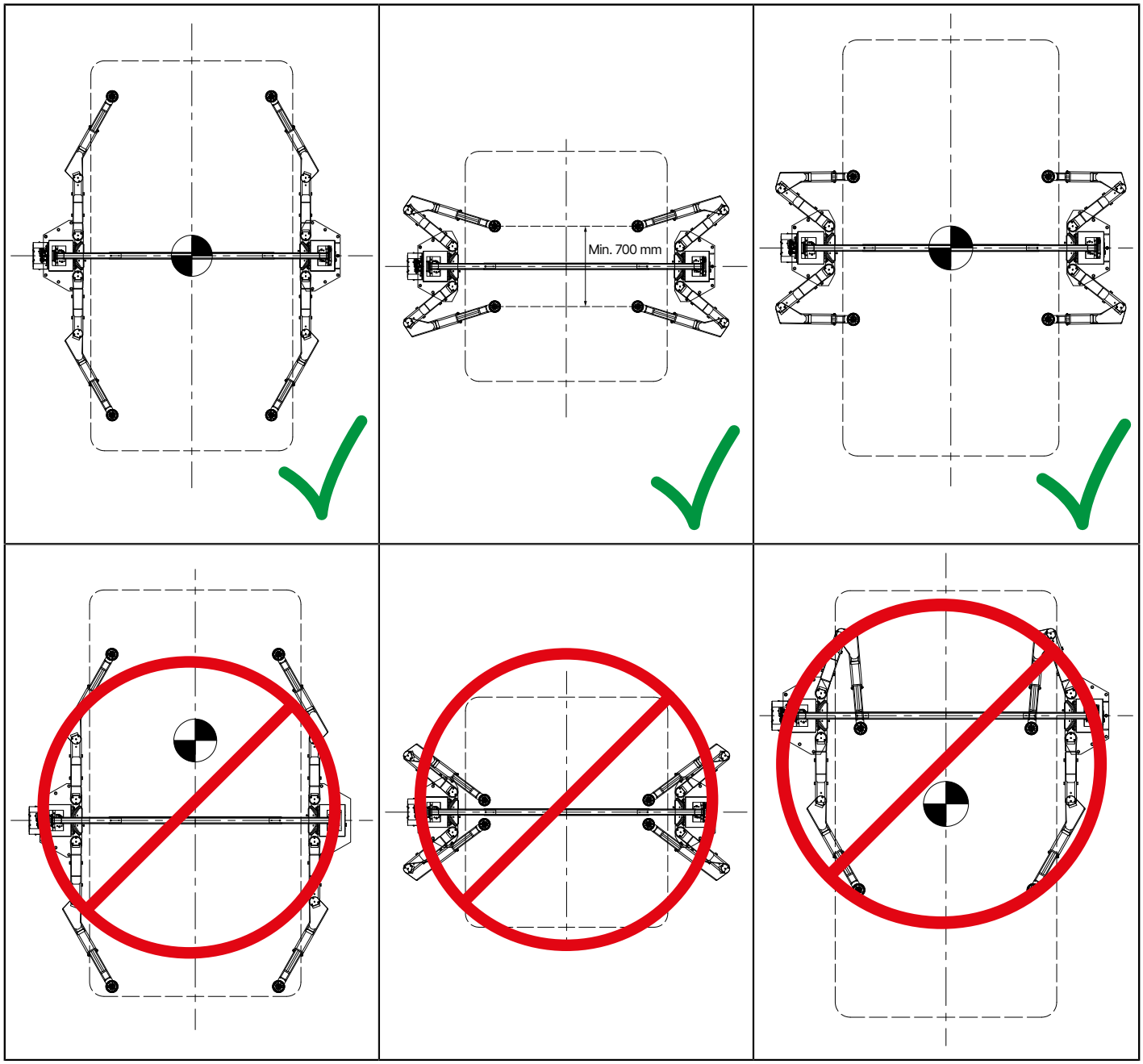

® Copyright ATH-Heinl GmbH & Co. KG / Alle rechten voorbehouden / Drukfouten en technische wijzigingen voorbehouden
Verschijningsdatum: 27.07.2026 / Productfabrikant ATH-Heinl GmbH & Co. KG

1.7 Maattekening

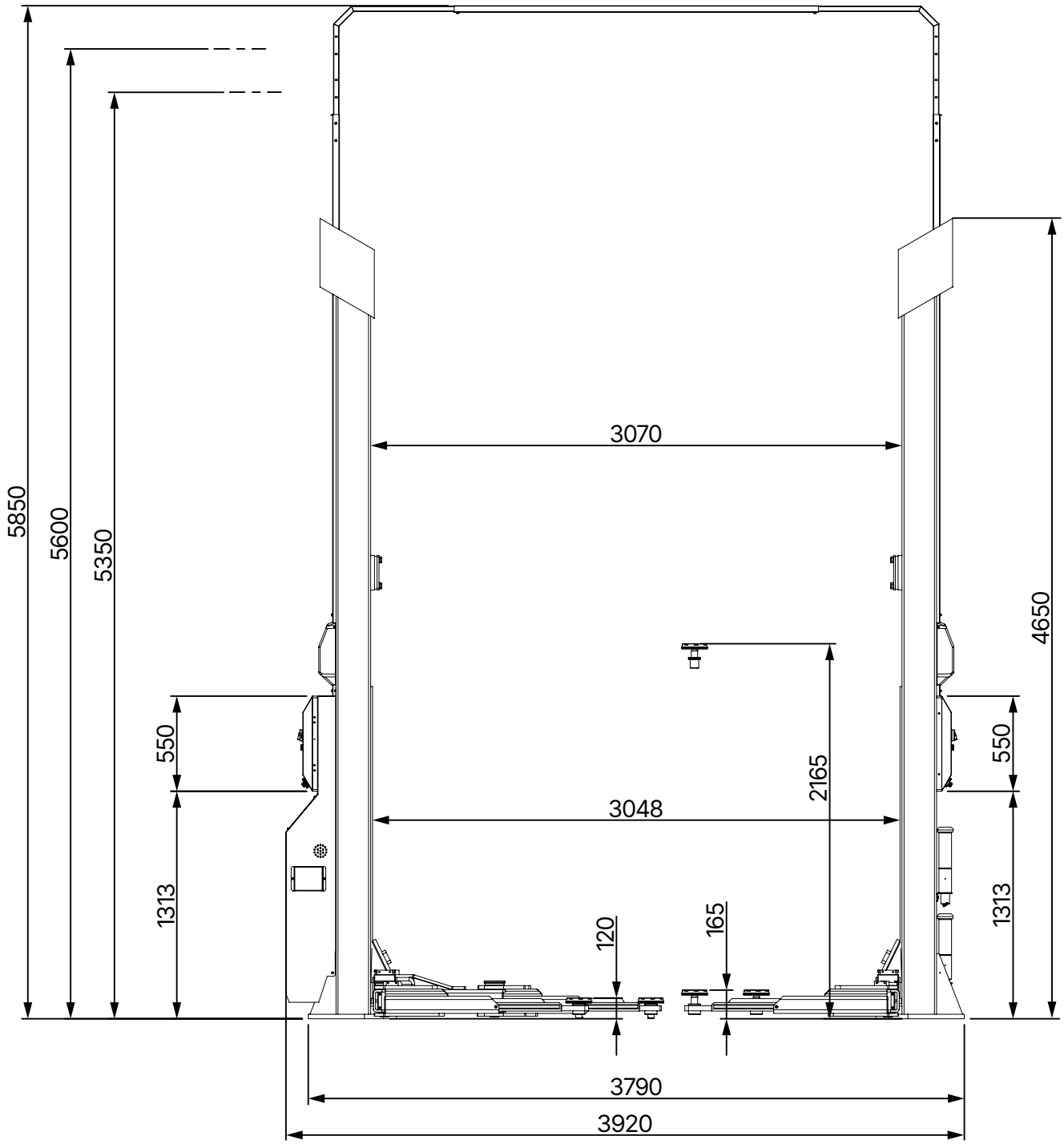

ATH Matrix Lift 2.65 zijwaarts

® Copyright ATH-Heinl GmbH & Co. KG / Alle rechten voorbehouden / Drukfouten en technische wijzigingen voorbehouden
Verschijningsdatum: 27.07.2026 / Productfabrikant ATH-Heinl GmbH & Co. KG

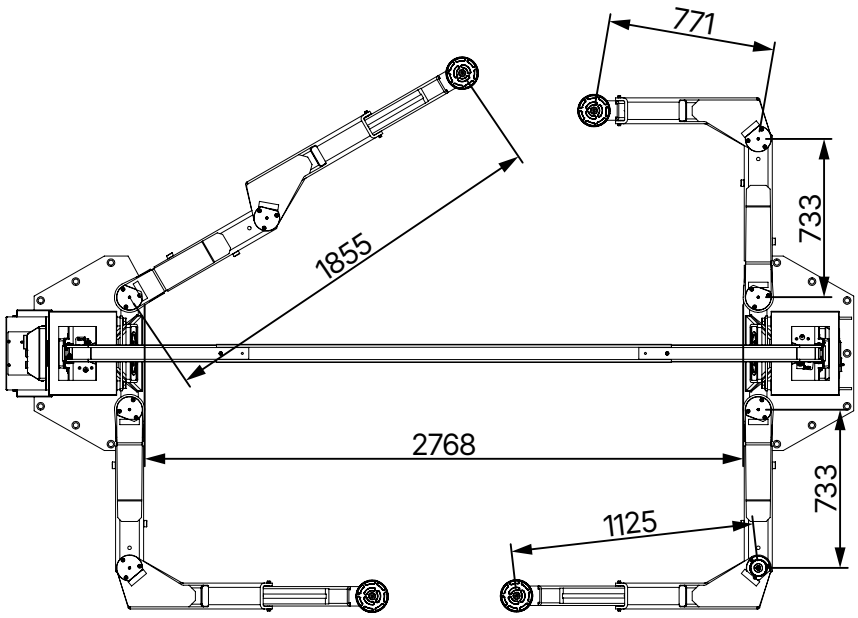

ATH Matrix Lift 2.65 boven

® Copyright ATH-Heinl GmbH & Co. KG / Alle rechten voorbehouden / Drukfouten en technische wijzigingen voorbehouden
Verschijningsdatum: 27.07.2026 / Productfabrikant ATH-Heinl GmbH & Co. KG

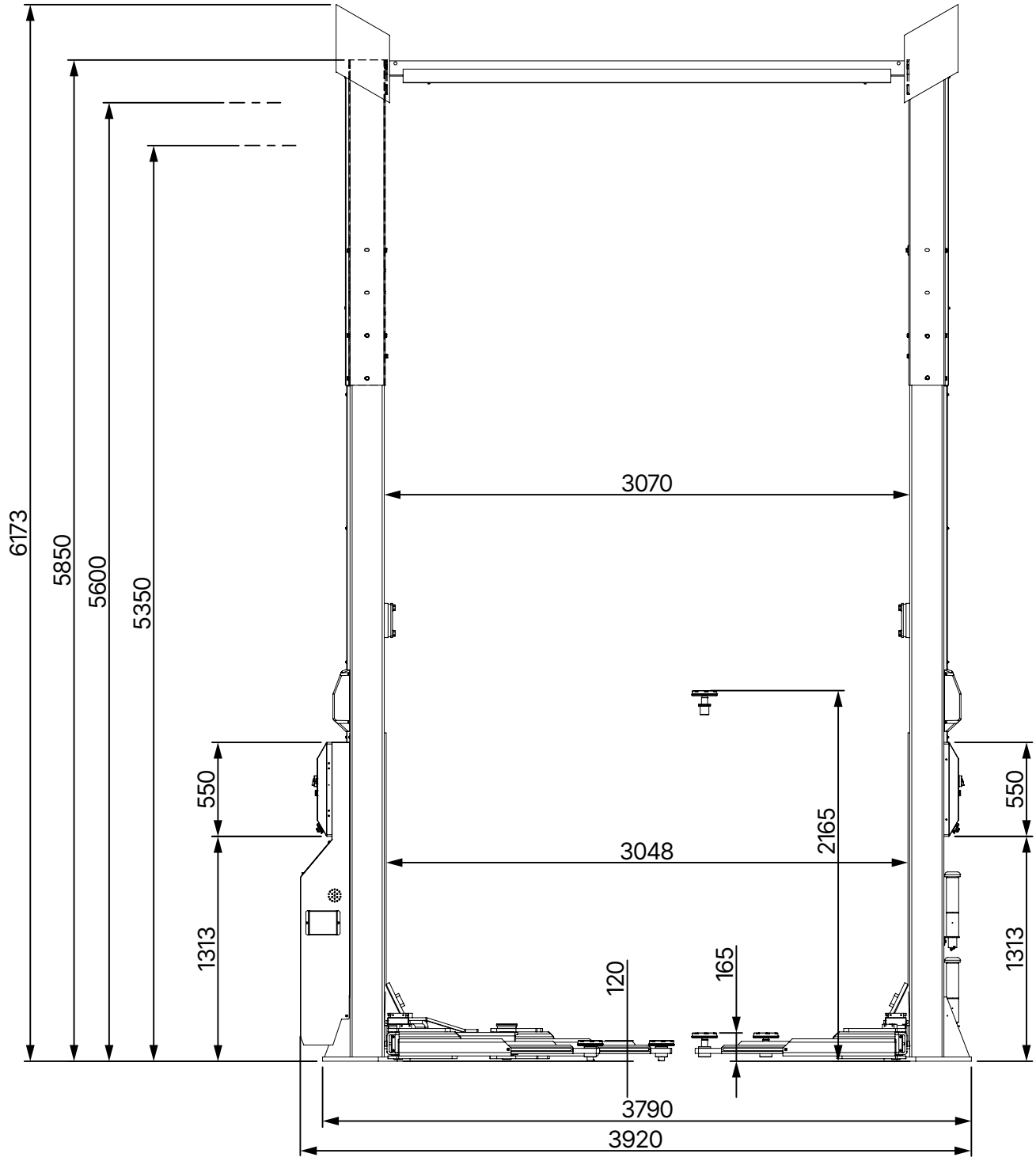

ATH Matrix Lift 2.75XL zijwaarts

® Copyright ATH-Heinl GmbH & Co. KG / Alle rechten voorbehouden / Drukfouten en technische wijzigingen voorbehouden
Verschijningsdatum: 27.07.2026 / Productfabrikant ATH-Heinl GmbH & Co. KG

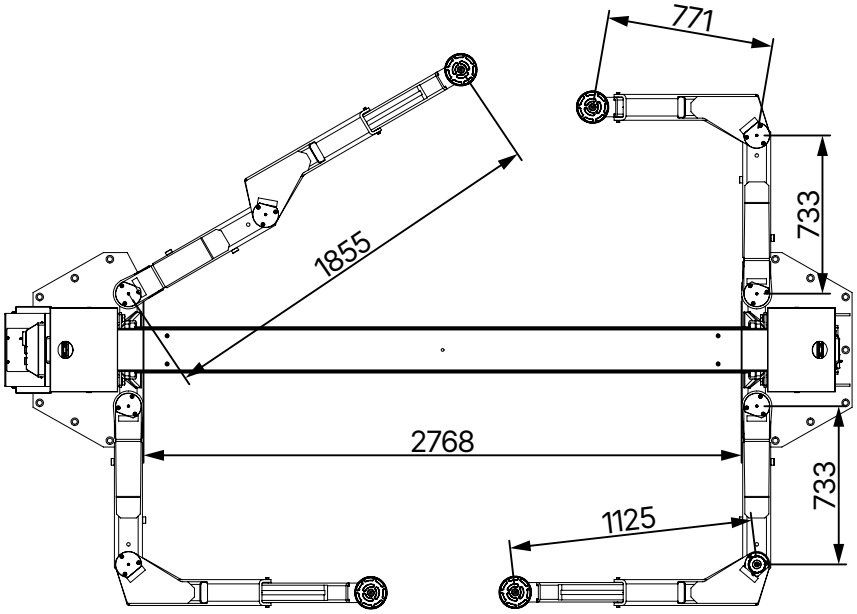

ATH Matrix Lift 2.75XL bovenkant

® Copyright ATH-Heinl GmbH & Co. KG / Alle rechten voorbehouden / Drukfouten en technische wijzigingen voorbehouden
Verschijningsdatum: 27.07.2026 / Productfabrikant ATH-Heinl GmbH & Co. KG

2 INSTALLATIE

De machine moet worden geïnstalleerd door bevoegd personeel overeenkomstig de instructies.

Aanwijzing

De bedieningshandleiding (inclusief protocol) is een belangrijk onderdeel van de machine of het product.

Bewaar deze op een veilige plaats!

Het product moet door een geschikt en bevoegd bedrijf of instelling worden geïnspecteerd na voltooiing van de montage, overdracht, instructie indien nodig, en vervolgens met regelmatige tussenpozen overeenkomstig de in het land van gebruik geldende voorschriften en wettelijke bepalingen.

2.1 Transport- en opslagomstandigheden

Gebruik altijd geschikte hijs-, hef- of grondtransporteurs om de machine te transporteren en te positioneren en let op het zwaartepunt van de machine.

Transporteer de machine alleen in de originele verpakking.

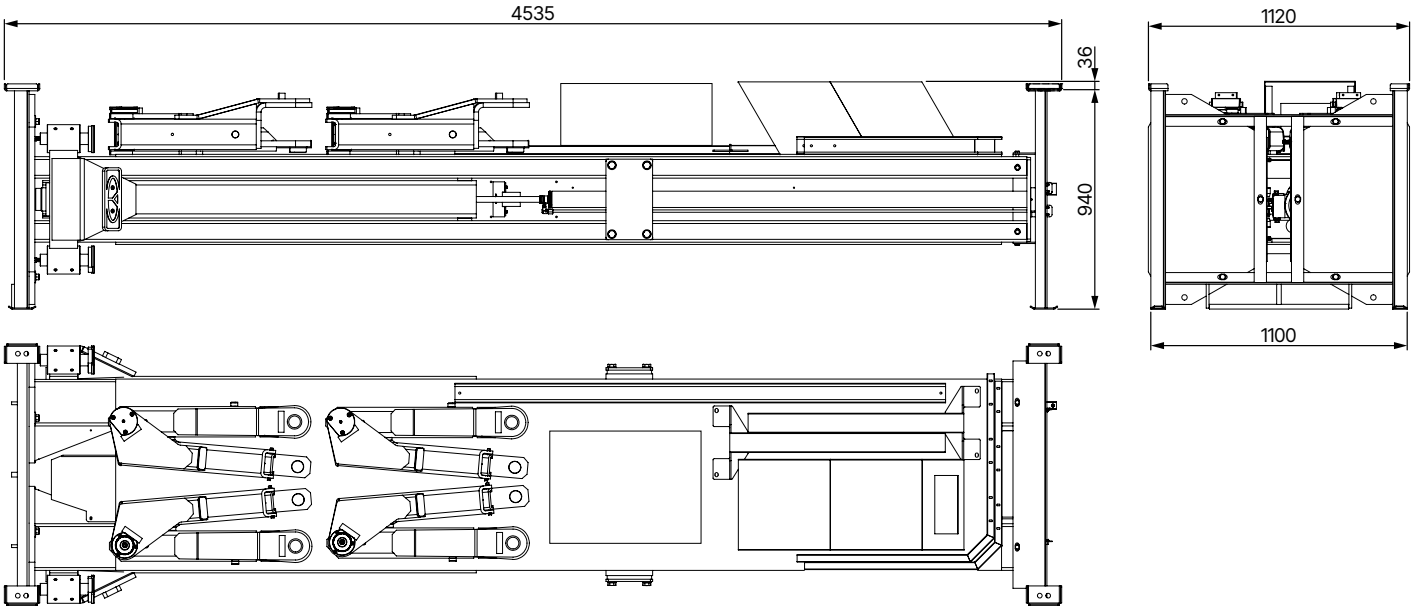

Gegevens machine	ATH Matrix Lift 2.65
gewicht	1872 kg
breedte	1120 mm
lengte	4535 mm
hoogte	976 mm
Opslagtemperatuur	-10 tot +50 °C

® Copyright ATH-Heinl GmbH & Co. KG / Alle rechten voorbehouden / Drukfouten en technische wijzigingen voorbehouden
Verschijningsdatum: 27.07.2026 / Productfabrikant ATH-Heinl GmbH & Co. KG

Opslaggegevens	ATH Matrix Lift 2.75XL
gewicht	2272 kg
breedte	1120 mm
lengte	4535 mm
hoogte	976 mm
Opslagtemperatuur	-10 tot +50 °C

Transport- en opslaginstructies

Attentie

Til voorzichtig en verplaats de last alleen met geschikt gereedschap dat in perfecte staat verkeert.

Attentie

Vermijd onverwachte verhogingen en schokkende bewegingen. Wees voorzichtig op oneffen oppervlakken, dwars etc.

2.2 Uitpakken van het apparaat

- Verwijder de bovenklep van de verpakking en controleer of er geen schade is ontstaan tijdens het transport. Breng in geval van schade onmiddellijk de dealer op de hoogte.
- Verwijder de bevestigingsbout om de machine van de pallet/frame te halen. Om de machine van de pallet/frame af te halen, gebruikt u een geschikte hefinrichting (eventueel met hijstouw).

Gevaar

De verwijderde verpakkingsonderdelen kunnen een gevaar vormen voor kinderen en dieren.

Dit kan leiden tot ernstig letsel of zelfs de dood.

Bewaar de verwijderde verpakkingsonderdelen op een verzamelplaats die ontoegankelijk is voor kinderen en dieren totdat ze worden weggegooid.

2.3 Omvang van de levering

- Frame met hoofdstijl en secundaire stijl

  Reeds voorgemonteerd:

  – Hydraulische eenheid
  – Bedieningspanelen op beide kolommen
  – 2x beugel voor verhogingen
- 2x kolomverlengstukken
- Dwarsbalk

® Copyright ATH-Heinl GmbH & Co. KG / Alle rechten voorbehouden / Drukfouten en technische wijzigingen voorbehouden
Verschijningsdatum: 27.07.2026 / Productfabrikant ATH-Heinl GmbH & Co. KG

- 4x knikdraagarm
- 2x kolomdeksels
- Accessoirebox met kleine onderdelen
- Steunplaat verhogers 140 mm (set x 4 stuks) (art. nr.: HSE0109)
- Steunplaat verhogers 210 mm (set x 4 stuks) (art. nr.: HSE0110)
- “U” adapter (set x 4 stuks) (art. nr.: HSE0111)

Optionele accessoires

- LED verlichtingskit (1 set = 4 stuks)

2.4 Locatie

Het apparaat moet uit de buurt worden gehouden van brandbare en explosieve materialen, alsmede van zonlicht en intens licht. De machine moet ook op een goed geventileerde plaats worden geplaatst.

De machine moet worden geïnstalleerd op een voldoende stevige ondergrond, indien nodig volgens de minimumeisen van de specificaties in het funderingsplan.

Bij de keuze van de montageplaats moeten naast de bodemgesteldheid ook de richtlijnen en aanwijzingen van de ongevalpreventievoorschriften en de voorschriften voor de werkplek in acht worden genomen.

Als het apparaat op een vloerplaat moet worden geïnstalleerd, moet het voldoende draagvermogen ervan worden gecontroleerd. In het algemeen wordt aanbevolen om bij installatie van de machine op vloerplafonds een bouwkundige te raadplegen voor een beoordeling.

De machine mag alleen in gesloten ruimten worden geïnstalleerd en gebruikt. Het beschikt niet over een geschikte veiligheidsuitrusting (bijv. IP-bescherming, gegalvaniseerd ontwerp) voor gebruik buitenshuis.

Temperatuur	5 - 50°C
Zeeniveau	< 1500m
Vochtigheid	50% bij 40°C - 90% bij 20°C

® Copyright ATH-Heinl GmbH & Co. KG / Alle rechten voorbehouden / Drukfouten en technische wijzigingen voorbehouden
Verschijningsdatum: 27.07.2026 / Productfabrikant ATH-Heinl GmbH & Co. KG

Locatie Minimumafstanden

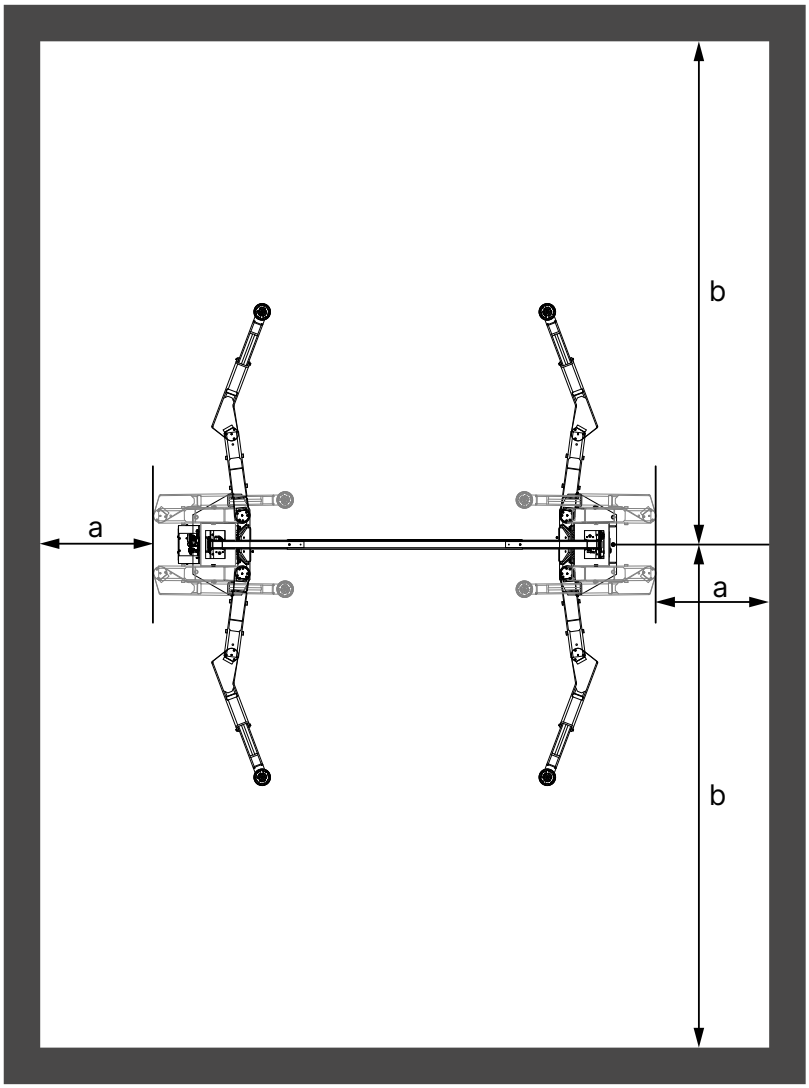

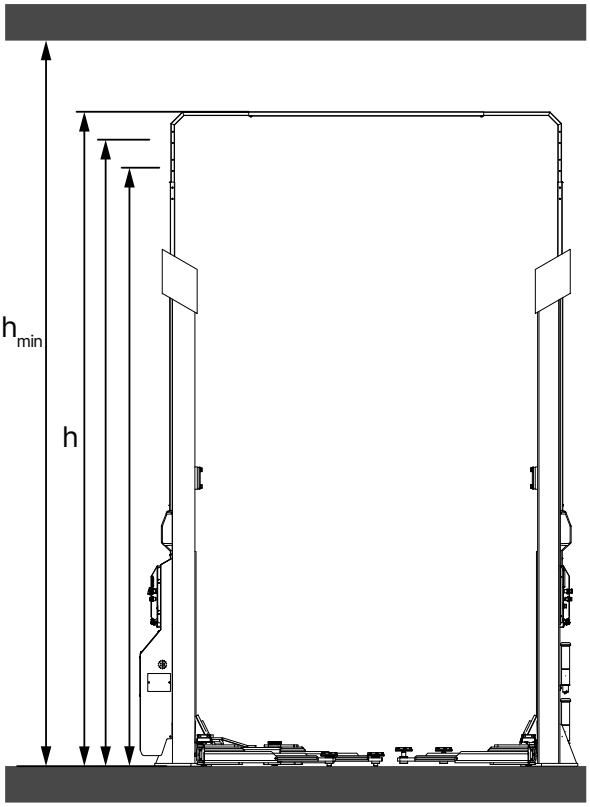

a	1000 mm
b	4500 mm
h_{min}	h + 300 mm

2.5 Bevestiging

Waarschuwing

Bij de installatie van het apparaat moeten de algemene en plaatselijke voorschriften in acht worden genomen.

Deze stappen mogen daarom alleen worden uitgevoerd door een getrainde specialist.

De machine moet op een voldoende stevige ondergrond worden opgesteld en vastgezet, indien nodig overeenkomstig de in de "Stichtingsplan" en vastgezet.

® Copyright ATH-Heinl GmbH & Co. KG / Alle rechten voorbehouden / Drukfouten en technische wijzigingen voorbehouden
Verschijningsdatum: 27.07.2026 / Productfabrikant ATH-Heinl GmbH & Co. KG

De machine moet op de daarvoor bestemde punten worden bevestigd met geschikt bevestigingsmateriaal, indien dat is voorgeschreven.

Bij het kiezen van de montageplaats moeten naast de vloeromstandigheden ook de richtlijnen en instructies van de voorschriften ter voorkoming van ongevallen en de voorschriften voor de werkplek in acht worden genomen.

Bij installatie op verdiepingsplafonds moet worden gecontroleerd of deze voldoende draagvermogen hebben. Over het algemeen wordt aanbevolen om een bouwkundige te raadplegen voor een deskundig advies bij installatie op verdiepingsplafonds.

2.6 Elektrische aansluiting

Attentie

De algemene en plaatselijke voorschriften moeten worden nageleefd. Daarom mag deze stap alleen worden uitgevoerd door een getrainde specialist.

Let op de noodzakelijke toevoerleiding.

De aansluiting moet worden gemaakt volgens het product met een CEE-stekker, 5-polig, 400V/16A.

Spanningsafwijkingen mogen niet groter zijn dan 0,9 - 1,1 maal het nominale spanningsbereik en frequentieafwijkingen niet groter dan 0,99 - 1,01 maal het frequentiebereik. Om dit te kunnen garanderen moeten de nodige beschermingsmaatregelen worden genomen.

Aan het einde van de werkzaamheden moet de draairichting van de motor worden gecontroleerd.

2.7 Pneumatische aansluiting

Attentie

Voor alle pneumatische systemen moet een persluchtonderhoudseenheid (soms meegeleverd) worden geïnstalleerd tussen de toevoerleiding en het systeem.

De luchtdruk van de toevoerleiding moet minstens "Technische gegevens" overeenkomen.

De juiste instelling van de persluchtonderhoudseenheid moet worden gecontroleerd.

De persluchtonderhoudseenheid moet regelmatig worden onderhouden.

De maximale of minimale druk garandeert een goede werking zonder mogelijke schade.

2.8 Hydraulische aansluiting

Voordat het systeem in gebruik wordt genomen of voor het eerst met olie wordt gebruikt, moet het volgende in acht worden genomen voor een optimale, storingsvrije en nagenoeg luchtvrije werking:

- Alle hydraulische leidingen moeten worden aangesloten en vastgezet volgens het hydraulische schema en, indien van toepassing, de slangaanduiding.
- Alle hydraulische leidingen en cilinders moeten worden ontlucht volgens het hydraulisch schema of de slangaanduiding.

® Copyright ATH-Heinl GmbH & Co. KG / Alle rechten voorbehouden / Drukfouten en technische wijzigingen voorbehouden
Verschijningsdatum: 27.07.2026 / Productfabrikant ATH-Heinl GmbH & Co. KG

- Voor een goede en veilige werking van het systeem en de gebruikte slangen is het essentieel dat de gebruikte hydraulische vloeistoffen voldoen aan de specifieke specificaties en aanbevelingen van de fabrikant.
- Gebruikte media die niet voldoen aan de specifieke vereisten of verontreinigd zijn, beschadigen het gehele hydraulische systeem, verkorten de levensduur van de gebruikte hydraulische systemen en leiden tot uitsluiting van aansprakelijkheid en garantie.

Aanwijzing

Ook door het bijvullen met olie kan het systeem verontreinigd raken.

De minimale eis en de minimale oliehoeveelheid moeten worden gecontroleerd of geproduceerd.

2.9 Montage

Aanwijzing

Deze handleiding mag niet worden beschouwd als een montagehandleiding, maar is alleen bedoeld als informatie en hulp voor bekwame en vakkundige monteurs.

Waarschuwing

Voor de volgende werkzaamheden moeten geschikte kleding en persoonlijke beschermingsmiddelen worden gedragen.

Voorzichtig

Onjuiste montage en instellingen leiden tot uitsluiting van aansprakelijkheid en garantie.

Gedeeltelijk voorgemonteerde machines moeten vóór de inbedrijfstelling door een bevoegd persoon worden geïnspecteerd, geïnstrueerd en geaccepteerd.

De montage van machines moet worden uitgevoerd door een deskundig en bevoegd persoon.

Montagekits

Om optimaal voorbereid te zijn op de montage en het onderhoud van onze producten, raden we onze montagekits aan:

Montageset voor ATH Matrix Lift

Artikelnummer: 090598

Nr.	Item nr.	Omschrijving	Hoeveel-heid
1	090527	Ankerstang M16 x 250 (10 stuks)	2
2	090526	Injectiemortelpatroon 300 ml	4

® Copyright ATH-Heinl GmbH & Co. KG / Alle rechten voorbehouden / Drukfouten en technische wijzigingen voorbehouden
Verschijningsdatum: 27.07.2026 / Productfabrikant ATH-Heinl GmbH & Co. KG

Nr.	Item nr.	Omschrijving	Hoeveel-heid
3	90536	Hydraulische olie HLPD 32 10 liter ZFR	2
4	90534	ATH HP beschermende was	2
5	90530	Vet in 400g patroon	1
6	90538	ATH HP Remmenreiniger 500 ml	1
7	90535	ATH HP kleefvet	1
8	90539	ATH HP universele spuitolie 400 ml	1
9	90541	ATH HP Siliconenspray 400 ml	1
10	90542	ATH HP verfspray RAL7016	1
11	90543	ATH HP verfspray zwart glans	1

2.9.1 Installatie van de ATH Matrix Lift 2.65

De locatie bepalen en de lift plaatsen

- Bepaal de installatielocatie en toegangsrichting. Houd rekening met de vereiste vrije ruimte en kamerhoogte Zie "Locatie Minimumafstanden".
- Controleer de bodemgesteldheid en de helling Zie "Stichtingsplan".
- Zorg voor de juiste kantkeuze voor de stroomvoorziening (perslucht, elektriciteit, enz.)
- Markeer de positie van de kolommen op de vloer en vraag goedkeuring aan de klant.

De hefkolommen opstellen en uitlijnen

1. Bevestig de kolomverhogers voordat u de kolommen instelt.

® Copyright ATH-Heinl GmbH & Co. KG / Alle rechten voorbehouden / Drukfouten en technische wijzigingen voorbehouden
Verschijningsdatum: 27.07.2026 / Productfabrikant ATH-Heinl GmbH & Co. KG

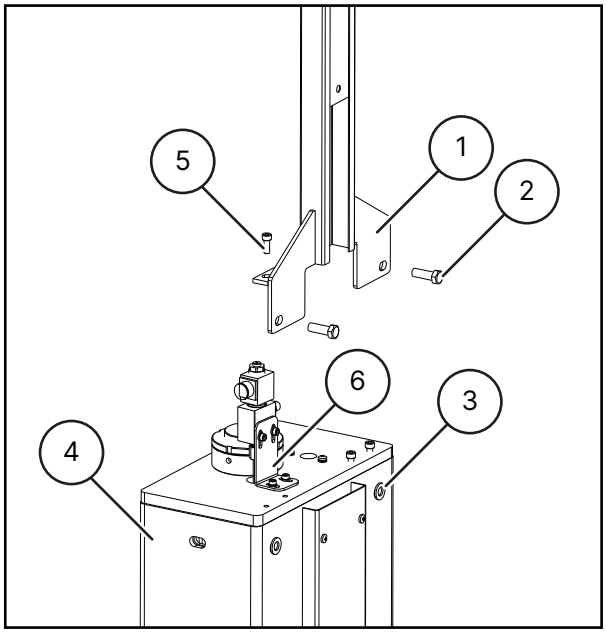

1	Kolomverhoger	2	M12x35 schroef
3	M12 sluitring	4	Kolom
5	M8x20 schroef	6	Montagebeugel voor regelventiel

- Haal de zuilverlenging uit de verpakking en zorg ervoor dat je de lak niet beschadigt.
- Kies de gewenste hoogte uit de 3 hoogte-instellingen (eindhoogte 5850 mm, 5600 mm, 5350 mm).
- Plaats de zuilverlenging op de zuil en zet deze op de gewenste positie vast met M12 onderlegringen en M12x35 schroeven.
- Draai de schroeven voorzichtig vast.

2. Monteer de montagebeugels aan de onderkant van de kolommen om het gemakkelijker en veiliger te maken om de kolommen op te zetten met behulp van de resulterende rechte kantelrand.

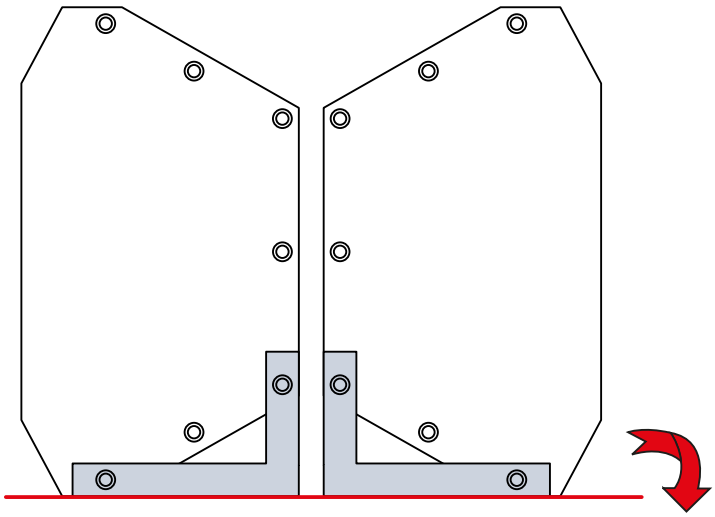

3. Verwijder de montagebeugels zodra de kolommen zijn opgezet.

® Copyright ATH-Heinl GmbH & Co. KG / Alle rechten voorbehouden / Drukfouten en technische wijzigingen voorbehouden
Verschijningsdatum: 27.07.2026 / Productfabrikant ATH-Heinl GmbH & Co. KG

4. Plaats de eerste kolom volgens de markeringen, lijn deze uit en zet de kolom vast met een muuranker (A) .
Houd rekening met "Instructies voor het boren van de gaten"

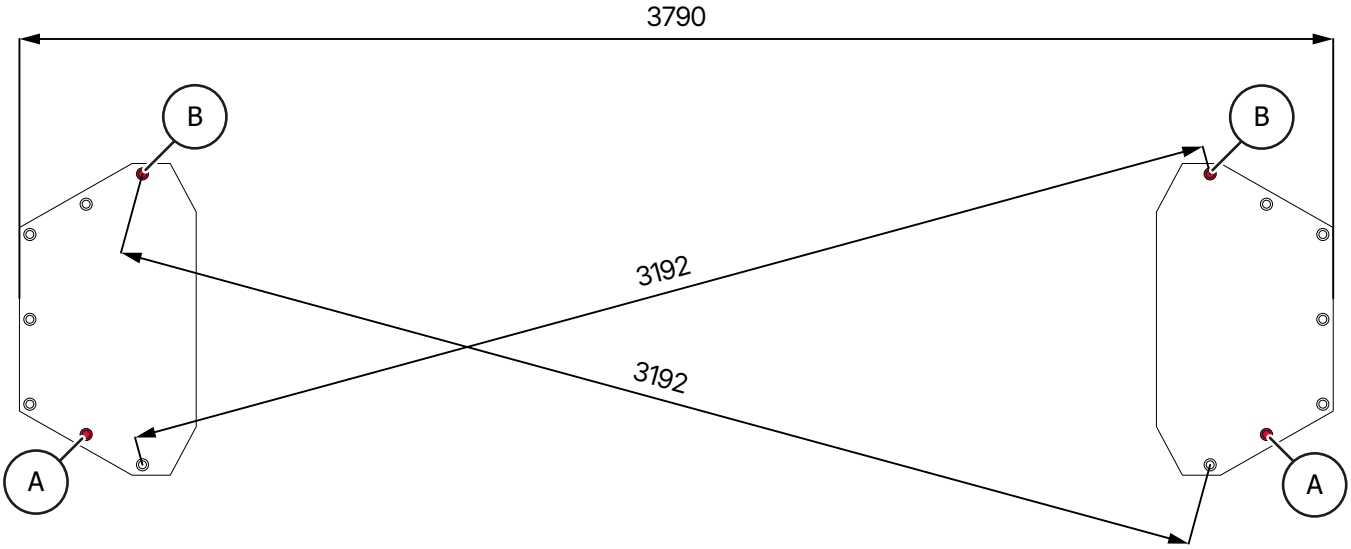

5. Plaats de tweede kolom met de juiste tussenruimte en uitlijning en zet deze vast met een deuvel. (A).

6. Lijn vervolgens de hefkolommen in beide richtingen uit zoals hieronder aangegeven en gebruik zo nodig ringen of vulringen.

® Copyright ATH-Heinl GmbH & Co. KG / Alle rechten voorbehouden / Drukfouten en technische wijzigingen voorbehouden
Verschijningsdatum: 27.07.2026 / Productfabrikant ATH-Heinl GmbH & Co. KG

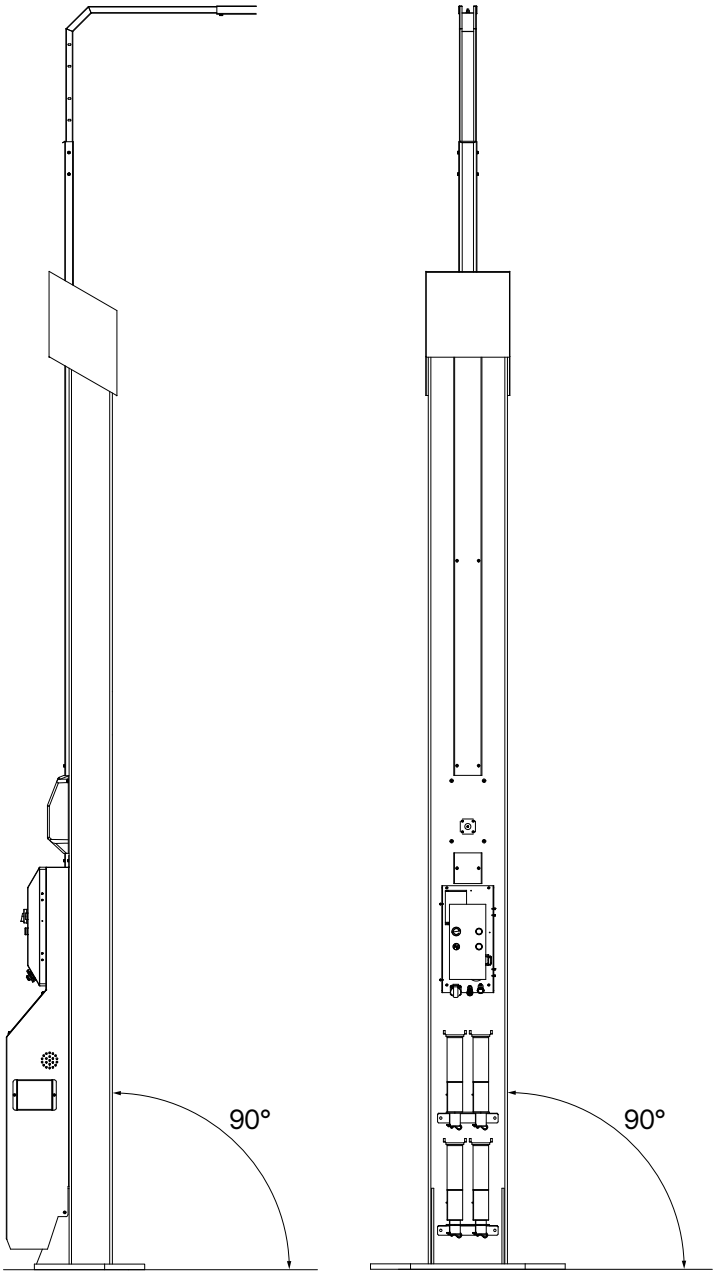

Montagehoek ATH Matrix Lift 2.65

® Copyright ATH-Heinl GmbH & Co. KG / Alle rechten voorbehouden / Drukfouten en technische wijzigingen voorbehouden
Verschijningsdatum: 27.07.2026 / Productfabrikant ATH-Heinl GmbH & Co. KG

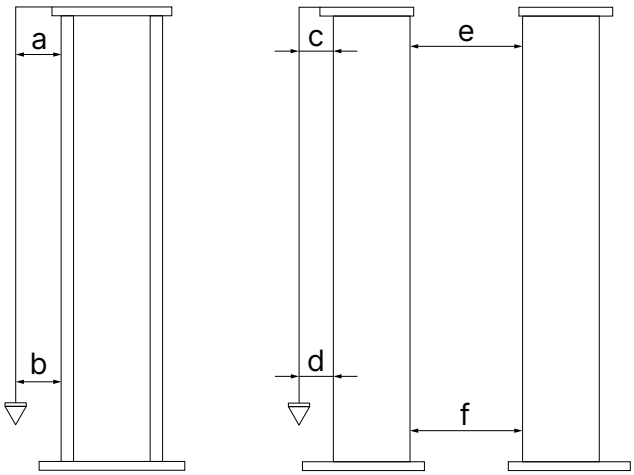

a < 10mm	c < 10mm	e < // 13,6mm
b < 10mm	d < 10mm	f < // 13,6mm

7. Controleer of de kolom loodrecht staat.
8. Zet na het uitlijnen van de kolommen elke kolom vast met een 2e plug. (B) Zet elke kolom vast.
9. Controleer na het opstellen van de kolommen de onderlinge afstand door de dwarsbalk te bevestigen voordat u de deuvels verder aanbrengt.

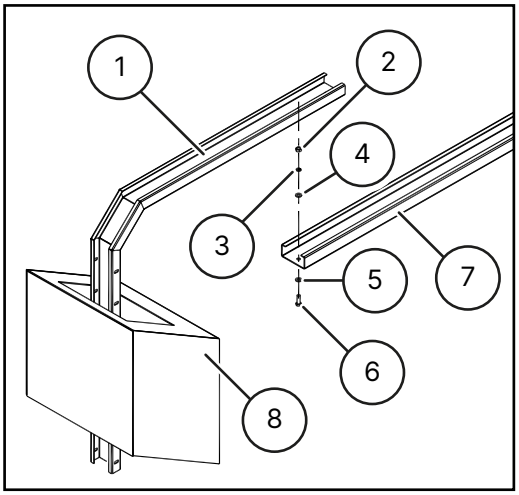

1	De palen omhoog zetten	2	Moer M8
3	Borgring D.8	4	Borgring D.8
5	Borgring D.8	6	M8x25 bout
7	Dwarsbalk	8	Kolom afdekking

- Schuif het middenstuk van de dwarsbalk in de reeds gemonteerde kolomverhogingen.
- Sluit alles aan met de meegeleverde accessoires. Draai de schroeven nog niet vast!
- Pas de breedte van de dwarsbalk aan de montagehoek van de kolom aan en draai de schroeven van de dwarsbalk vast.

® Copyright ATH-Heinl GmbH & Co. KG / Alle rechten voorbehouden / Drukfouten en technische wijzigingen voorbehouden
Verschijningsdatum: 27.07.2026 / Productfabrikant ATH-Heinl GmbH & Co. KG

10. Controleer na het monteren van de dwarsbalk opnieuw alle uitlijnpunten, monteer de resterende pluggen en draai ze na de vereiste uithardingstijd vast met het voorgeschreven aanhaalmoment.

11. Verwijder de buitenste afdekkingen op beide kolommen zodat je vervolgens de slangen en kabels kunt monteren.

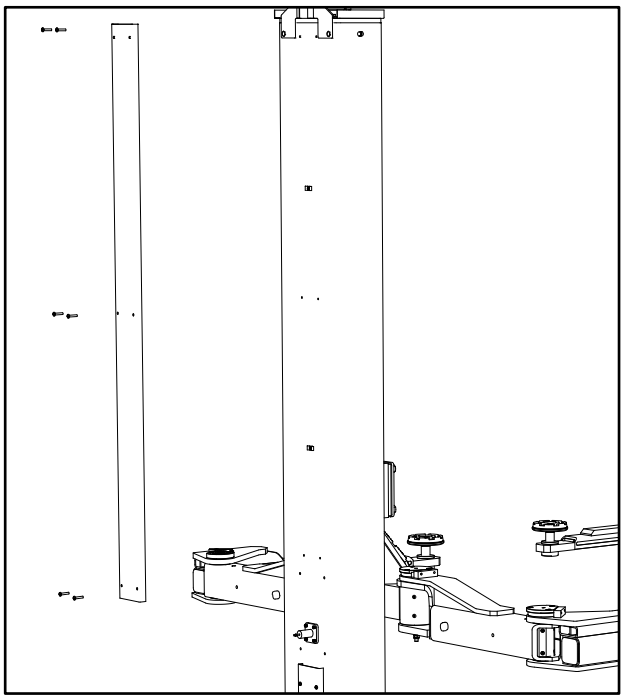

2.9.2 Installatie van de ATH Matrix Lift 2.75XL

De locatie bepalen en de lift plaatsen

- Bepaal de installatielocatie en toegangsrichting. Houd rekening met de vereiste vrije ruimte en kamerhoogte Zie "Locatie Minimumafstanden".
- Controleer de bodemgesteldheid en de helling Zie "Stichtingsplan".
- Zorg voor de juiste kantkeuze voor de stroomvoorziening (perslucht, elektriciteit, enz.)
- Markeer de positie van de kolommen op de vloer en vraag goedkeuring aan de klant.

De hefkolommen plaatsen en uitlijnen

1. Bevestig de kolomverhogers voordat u de kolommen opstelt.

® Copyright ATH-Heinl GmbH & Co. KG / Alle rechten voorbehouden / Drukfouten en technische wijzigingen voorbehouden
Verschijningsdatum: 27.07.2026 / Productfabrikant ATH-Heinl GmbH & Co. KG

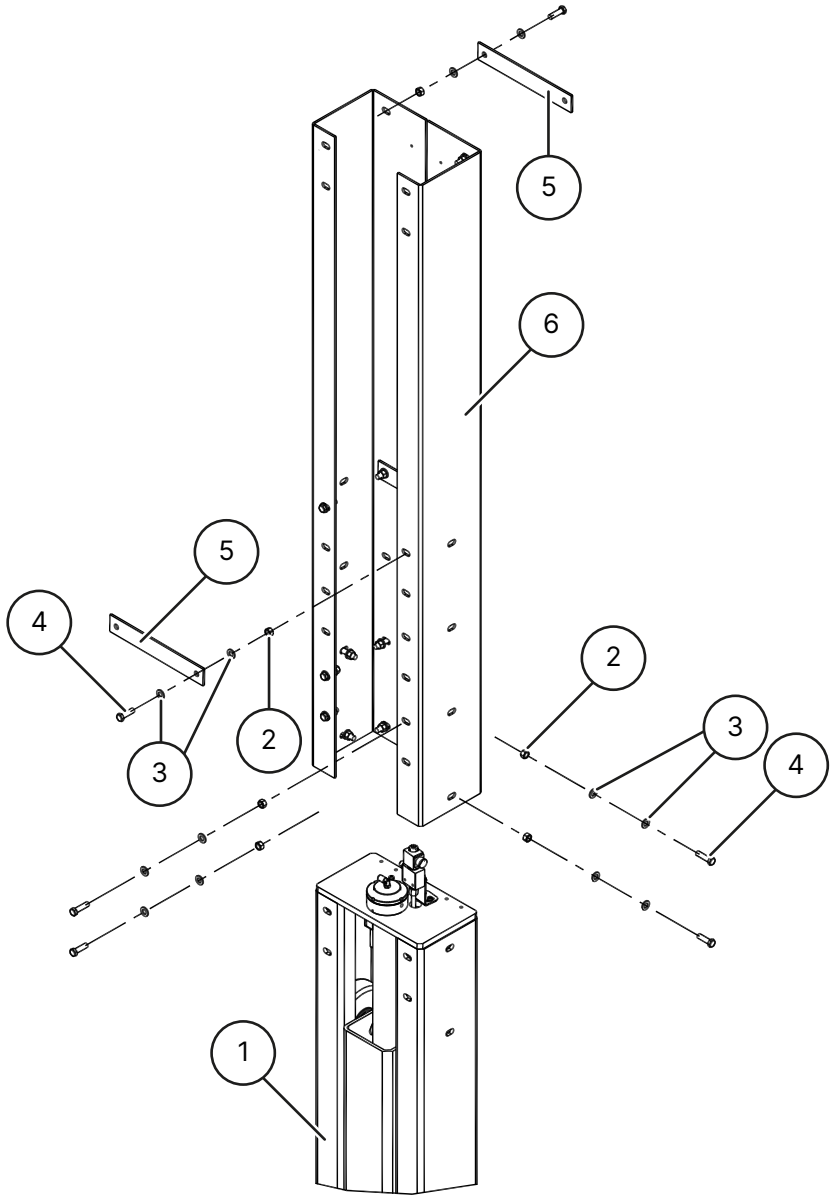

1	Kolom	2	M12 moer
3	Sluitring D 12	4	M12x45 bout
5	Plaat	6	Kolom verlenging

- Haal de kolomverlenging uit de verpakking en zorg ervoor dat je de lak niet beschadigt.
- Selecteer de gewenste hoogte-instelling uit de 3 hoogte-instellingen (eindhoogte dwarsbalk 5850 mm, 5600 mm, 5350 mm).
- Plaats de staanderverlenging op de staander en zet hem vast in de gewenste positie met ringen D12, moeren M12 en bouten M12x45.
- Draai de schroeven voorzichtig vast.

2. Monteer de montagebeugels aan de onderkant van de kolommen om het gemakkelijker en veiliger te maken om de kolommen op te zetten met behulp van de resulterende rechte kantelrand.

® Copyright ATH-Heinl GmbH & Co. KG / Alle rechten voorbehouden / Drukfouten en technische wijzigingen voorbehouden
Verschijningsdatum: 27.07.2026 / Productfabrikant ATH-Heinl GmbH & Co. KG

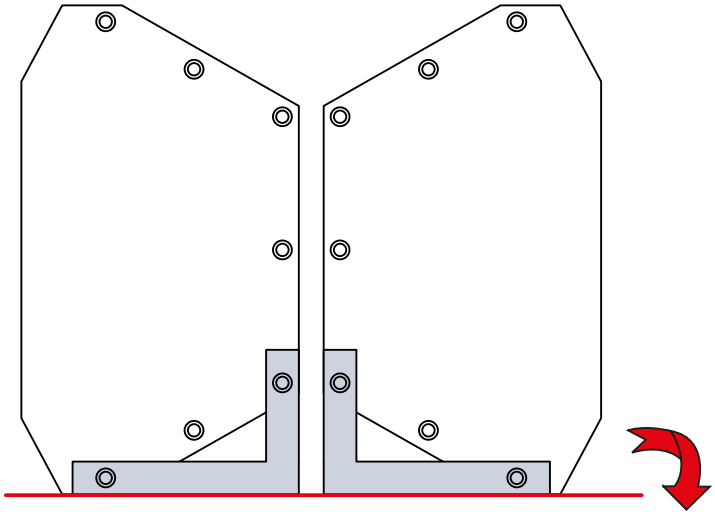

3. Verwijder de montagebeugels zodra de kolommen zijn opgezet.

4. Plaats de eerste kolom volgens de markeringen, lijn deze uit en zet de kolom vast met een muuranker (A). Houd rekening met "Instructies voor het boren van de gaten"

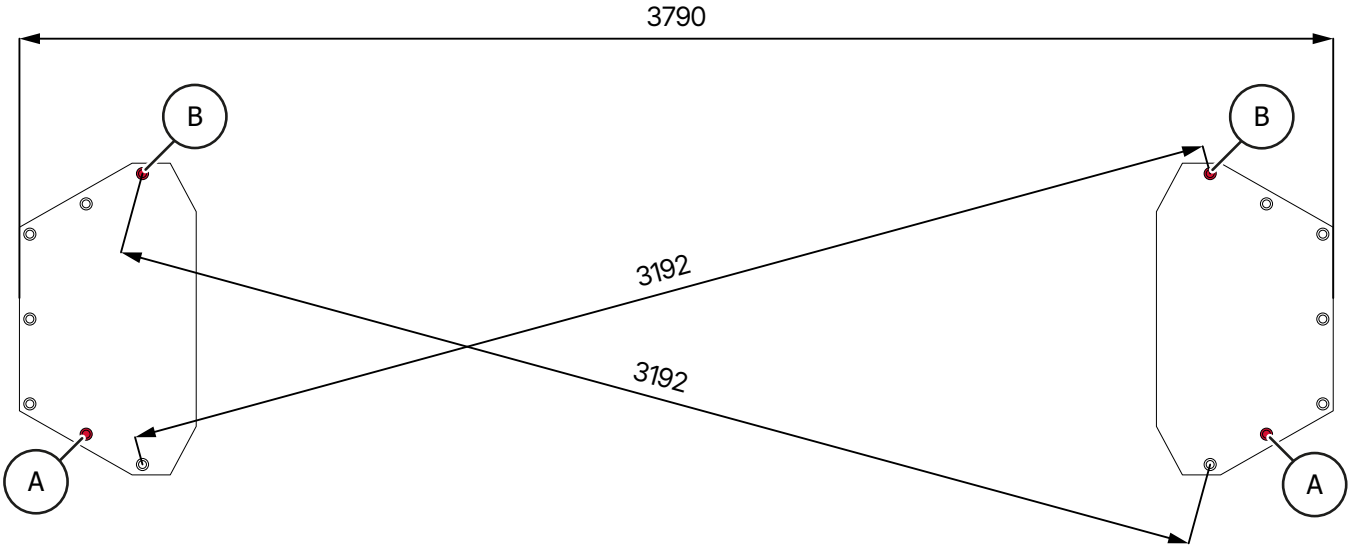

5. Plaats de tweede kolom met de juiste tussenruimte en uitlijning en zet deze vast met een deuvel. (A).

6. Lijn vervolgens de hefkolommen in beide richtingen uit zoals hieronder aangegeven en gebruik zo nodig ringen of vulringen.

® Copyright ATH-Heinl GmbH & Co. KG / Alle rechten voorbehouden / Drukfouten en technische wijzigingen voorbehouden
Verschijningsdatum: 27.07.2026 / Productfabrikant ATH-Heinl GmbH & Co. KG

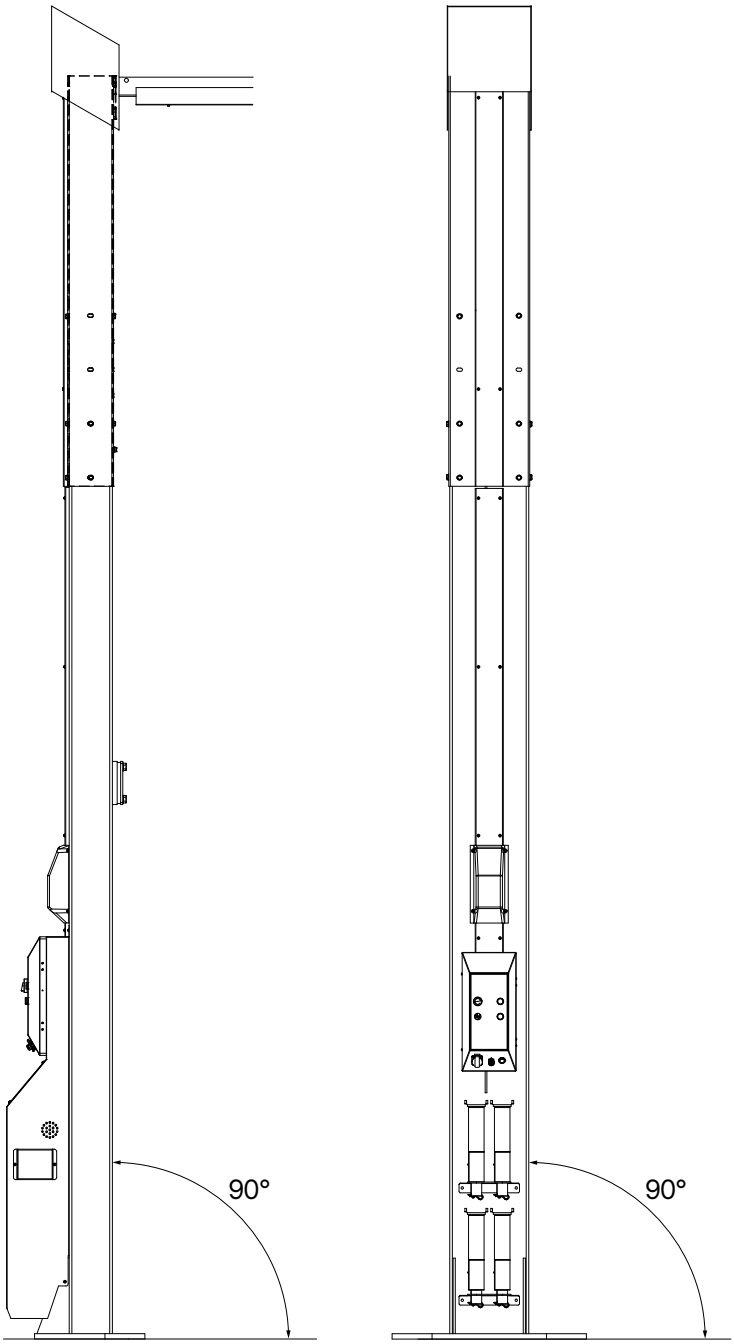

Installatiehoek ATH Matrix Lift 2.75XL

® Copyright ATH-Heinl GmbH & Co. KG / Alle rechten voorbehouden / Drukfouten en technische wijzigingen voorbehouden
Verschijningsdatum: 27.07.2026 / Productfabrikant ATH-Heinl GmbH & Co. KG

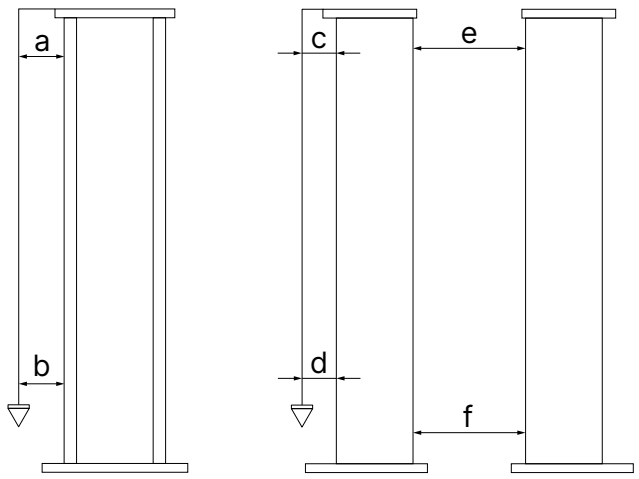

a < 10mm	c < 10mm	e < // 13,6mm
b < 10mm	d < 10mm	f < // 13,6mm

7. Controleer of de kolom loodrecht staat.

8. Zet na het uitlijnen van de kolommen elke kolom vast met een 2e plug. (B) Zet elke kolom vast.

Voorzichtig

Als u de uithardingstijd van de injectiemortel niet in acht neemt, kunnen de kolommen omvallen ondanks dat ze zijn gedoteerd.

Neem de uithardingstijd van de injectiemortel in acht voordat u verdere werkzaamheden uitvoert.

9. Controleer na het opstellen van de kolommen de onderlinge afstand door de dwarsbalk te bevestigen voordat u de deuvels verder aanbrengt.

® Copyright ATH-Heinl GmbH & Co. KG / Alle rechten voorbehouden / Drukfouten en technische wijzigingen voorbehouden
Verschijningsdatum: 27.07.2026 / Productfabrikant ATH-Heinl GmbH & Co. KG

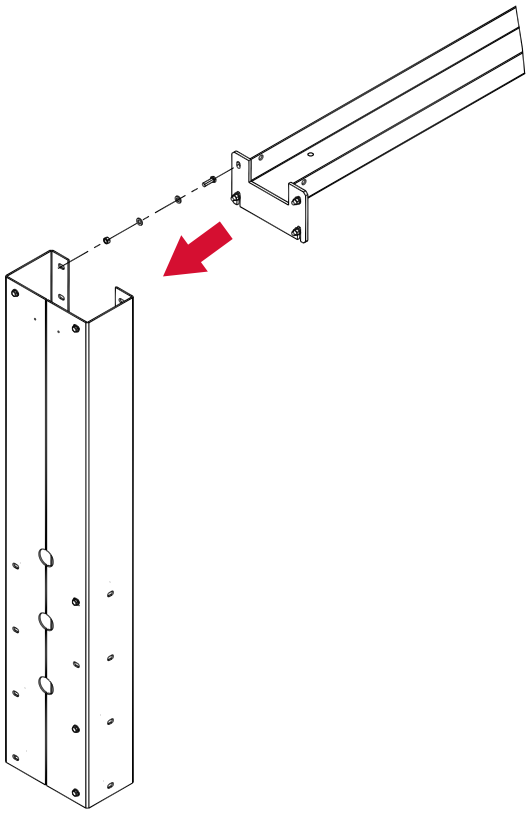

- Schroef één deel van de dwarsbalk tegelijk op de kolomverhogingen met behulp van de meegeleverde accessoires (moeren M12, ringen D.12 en schroeven M12x40).

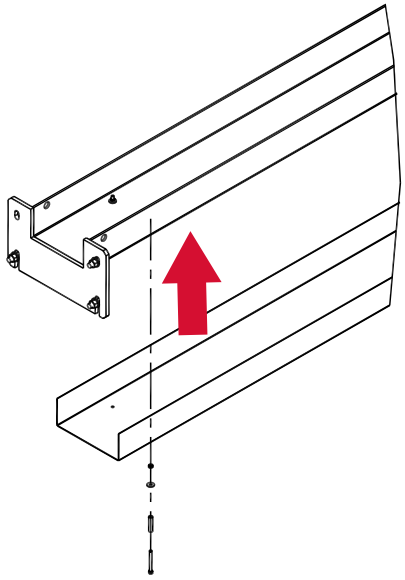

- Steek de twee delen van de dwarsbalk in elkaar en schroef de delen vast (moeren M12, ringen D.12 en schroeven M12x40).

10. Controleer na het monteren van de dwarsbalk opnieuw alle uitlijnpunten, monteer de resterende pluggen en draai ze na de vereiste uithardingstijd vast met het voorgeschreven aanhaalmoment.

® Copyright ATH-Heinl GmbH & Co. KG / Alle rechten voorbehouden / Drukfouten en technische wijzigingen voorbehouden
Verschijningsdatum: 27.07.2026 / Productfabrikant ATH-Heinl GmbH & Co. KG

11. Verwijder de buitenste afdekkingen op beide kolommen zodat je vervolgens de slangen en kabels kunt monteren.

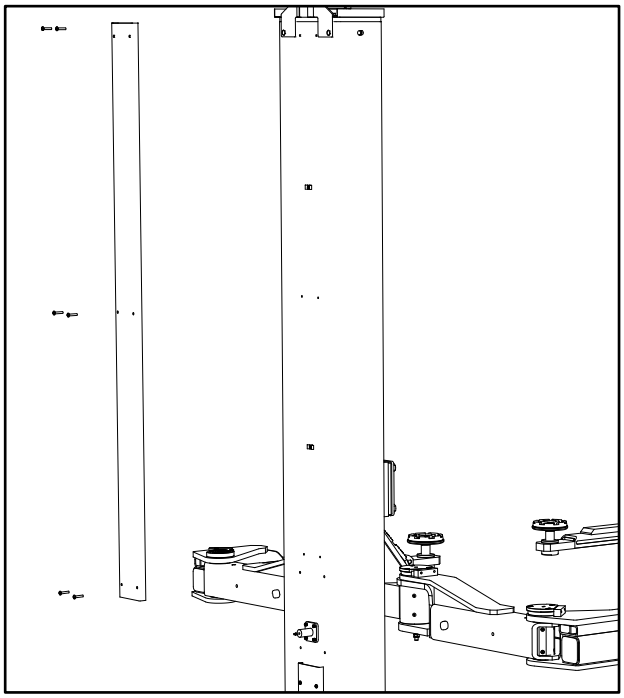

2.9.3 Stichtingsplan

Attentie

Installeer het hefplatform niet op asfalt of een zachte dekvloer. Er mogen geen uitzettingsvoegen of scheuren zijn die de continuïteit van de wapening zouden onderbreken. Het draagvermogen van verlaagde plafonds moet door de operator worden gecontroleerd.

De functie van het hefplatform kan nadelig beïnvloed worden als het onder een hoek staat.

Neem de voorgeschreven betonkwaliteit en verhardingstijd in acht

Beton kwaliteit	C25/30
Uithardingstijd van beton	Min. 20 dagen

Het funderingsplan hieronder toont de standaard. Neem voor meer specifieke gevallen contact op met onze technische dienst.

® Copyright ATH-Heinl GmbH & Co. KG / Alle rechten voorbehouden / Drukfouten en technische wijzigingen voorbehouden
Verschijningsdatum: 27.07.2026 / Productfabrikant ATH-Heinl GmbH & Co. KG

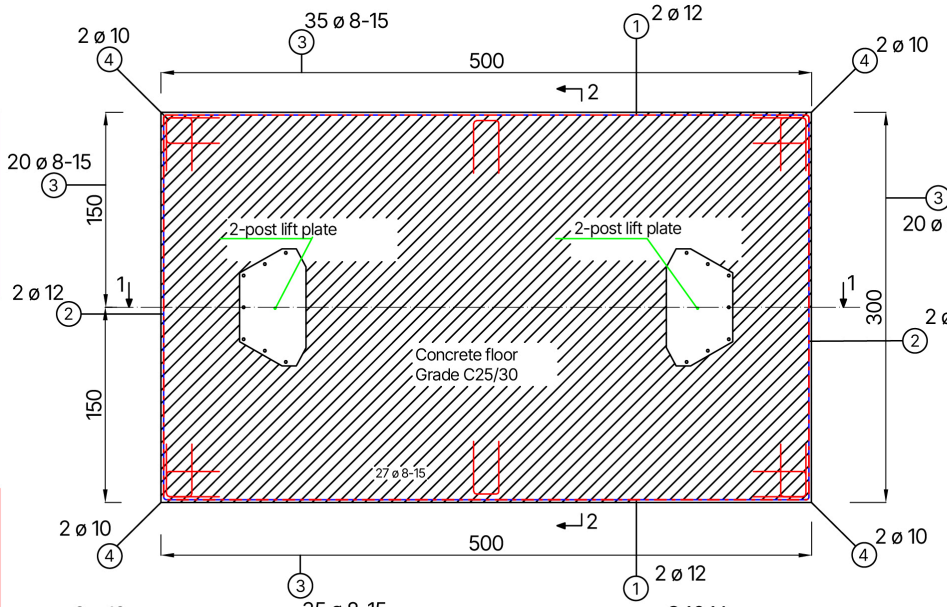

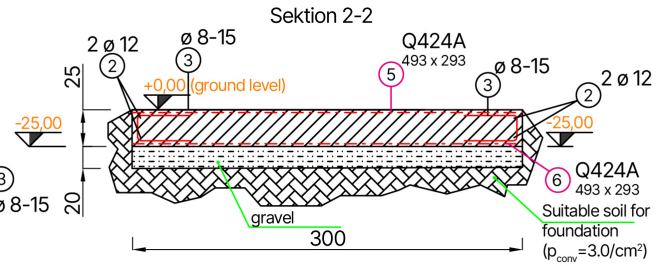

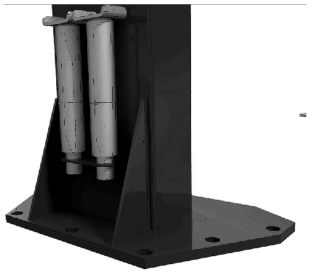

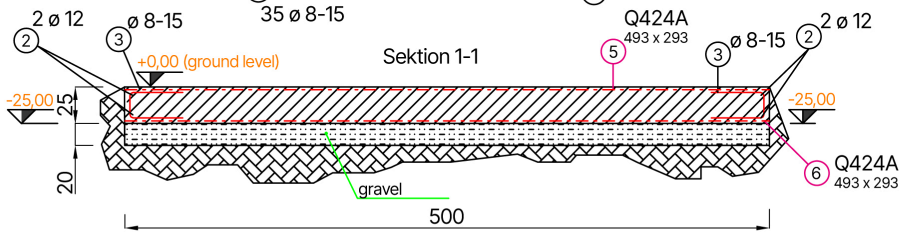

Approved anchor system (according to ETA-12/0258)
Würth injection system
Injection mortar Allrounder WIT-VM 250
Threaded rod, galvanized steel (14 pieces)
DBL-(W-VD-A/S)-(A2K)-105-M16x300

25 cm normal concrete, C25/30, EN 206, **cracked**, dry borehole
d0=1.8 cm (drill hole diameter);
Drilling method - hammer drilling;
Tinst, max=60.0 Nm;
hef=22,5 cm (cracked)
(anchorage depth)

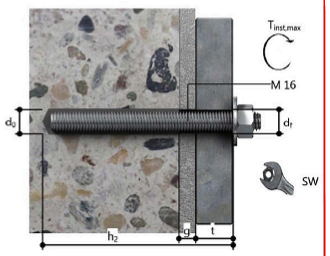

All new construction dimensions are shell dimensions. All measurements are to be taken on site or on your own responsibility. The recesses must be arranged according to the work plans of the specialist planners.
If necessary, cut mats and steel bars to length locally.
All dimensions must be checked before starting work on site.
Any discrepancies must be clarified with the site management.

All dimensions in cm

Stabliste

Pos	Stk	ø (mm)	single length (m)	Dimensioned bending shape (not to scale)	total length (m)	mass (kg)
1	4	12	4,96	_____496	19,84	17,62
2	4	12	2,93	_____293	11,72	10,41
3	110	8	1,00	„U“ 40x20x40	110	43,59
4	8	10	1,00	„L“ 50x50	8	4,94
5	1	9		Q424A „▭“ 493x293		88,40
6	1	9		Q424A „▭“ 493x293		88,40

Maßstab:		Datum	Name
	gez.	25.01.2024	ATH-Heinl
	gepr.	FD	

ATH-Heinl

foundation plan
2-post lift
ATH Matrix Lift 2.65 C25/30

Ersatz für:	Blatt:
Ersetzt durch:	von:

® Copyright ATH-Heinl GmbH & Co. KG / Alle rechten voorbehouden / Drukfouten en technische wijzigingen voorbehouden
Verschijningsdatum: 27.07.2026 / Productfabrikant ATH-Heinl GmbH & Co. KG

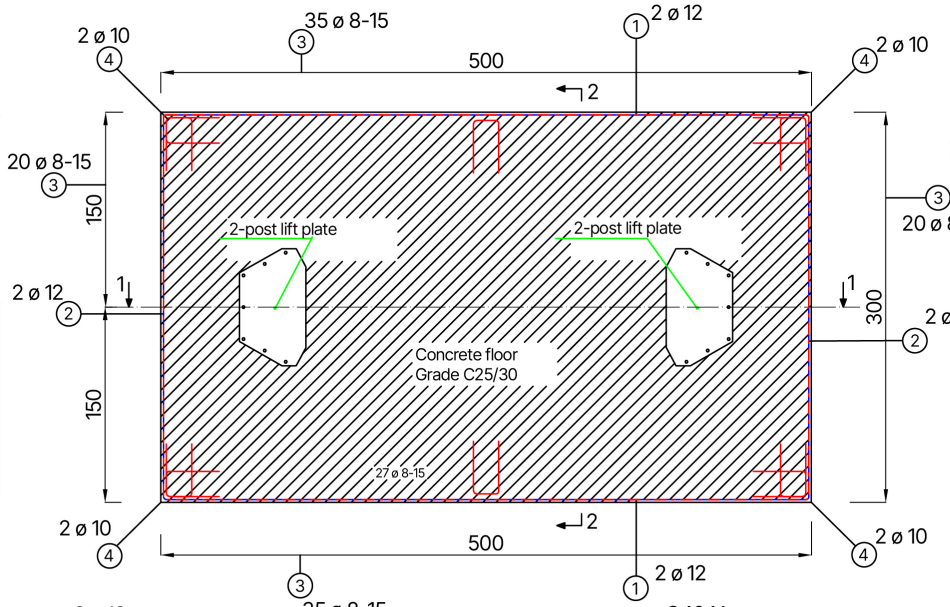

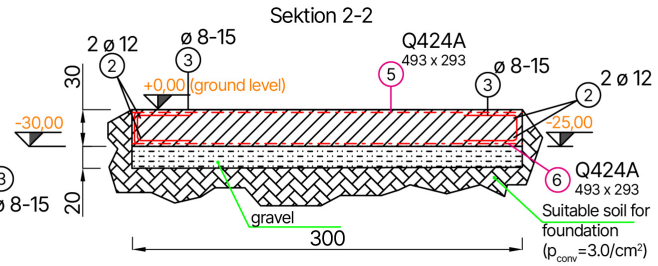

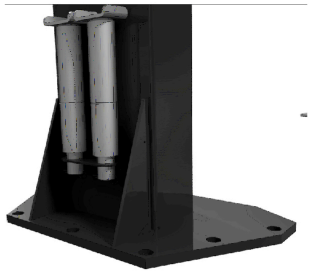

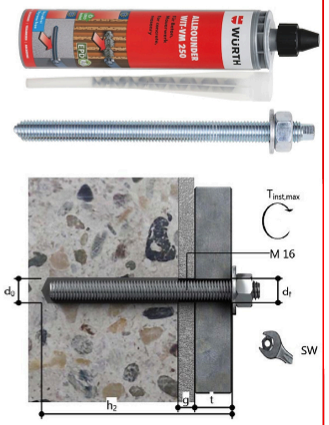

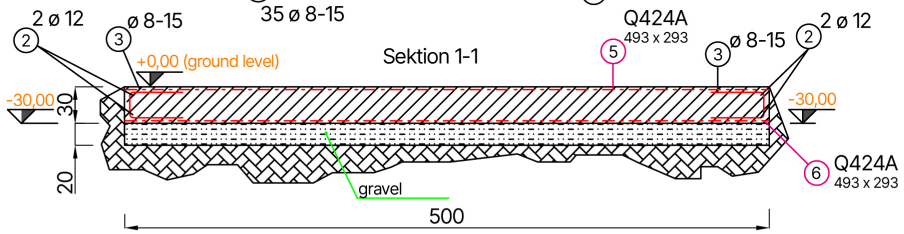

Approved anchor system (according to ETA-12/0258)
Würth injection system
Injection mortar Allrounder WIT-VM 250
Threaded rod, galvanized steel (14 pieces)
DBL-(W-VD-A/S)-(A2K)-105-M16x300

30 cm normal concrete, C25/30, EN 206, **cracked**, dry borehole
d0=1.8 cm (drill hole diameter);
Drilling method - hammer drilling;
Tinst, max=60.0 Nm;
hef=24 cm (cracked)
(anchorage depth)

All new construction dimensions are shell dimensions. All measurements are to be taken on site or on your own responsibility. The recesses must be arranged according to the work plans of the specialist planners.
If necessary, cut mats and steel bars to length locally.
All dimensions must be checked before starting work on site.
Any discrepancies must be clarified with the site management.

All dimensions in cm

Stabliste

Pos	Stk	ø (mm)	single length (m)	Dimensioned bending shape (not to scale)	total length (m)	mass (kg)
1	4	12	4,96	_____496	19,84	17,62
2	4	12	2,93	_____293	11,72	10,41
3	110	8	1,00	„U“ 40x20x40	110	43,59
4	8	10	1,00	„L“ 50x50	8	4,94
5	1	9		Q424A „▭“ 493x293		88,40
6	1	9		Q424A „▭“ 493x293		88,40

Maßstab:		Datum	Name
	gez.	25.01.2024	ATH-Heinl
	gepr.	FD	

ATH-Heinl

foundation plan
2-post lift
ATH Matrix Lift 2.75XL C25/30

Ersatz für:	Blatt:
Ersetzt durch:	von:

® Copyright ATH-Heinl GmbH & Co. KG / Alle rechten voorbehouden / Drukfouten en technische wijzigingen voorbehouden
Verschijningsdatum: 27.07.2026 / Productfabrikant ATH-Heinl GmbH & Co. KG

2.9.4 Instructies voor het boren van de gaten

- Gebruik de bodemplaat van de kolom als boorgeleider.
- Het deksel van het hydraulisch aggregaat en de olietank moeten worden verwijderd om het middelste gat van de bodemplaat te boren en vast te schroeven.

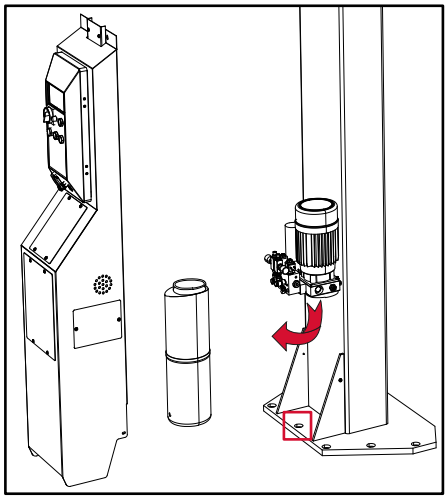

- Boor de gaten met een slagboor D.18, 225 mm diep. Zorg ervoor dat u het gat niet ruimt om de maximale houdkracht van de ankers te garanderen.
- Reinig elk gat grondig met perslucht of een staalborstel om stof te verwijderen. Zorg ervoor dat de pilaren hierbij niet verschuiven.
- Vul de boorgaten met lijm.
- Monteer de sluitringen en moeren op de ankerstangen.
- Plaats de ankerstangen in de met lijm gevulde gaten.

Voorzichtig

Als u de uithardingstijd van de injectiemortel niet in acht neemt, kunnen de kolommen omvallen ondanks dat ze zijn gedoteerd.

Neem de uithardingstijd van de injectiemortel in acht voordat u verdere werkzaamheden uitvoert.

® Copyright ATH-Heinl GmbH & Co. KG / Alle rechten voorbehouden / Drukfouten en technische wijzigingen voorbehouden
Verschijningsdatum: 27.07.2026 / Productfabrikant ATH-Heinl GmbH & Co. KG

2.9.5 Bevestiging door middel van veiligheidsanker

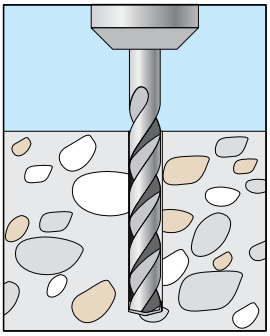

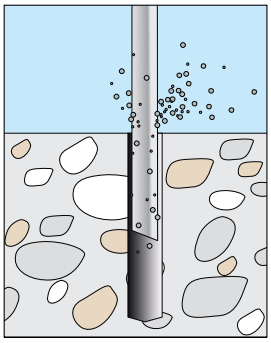

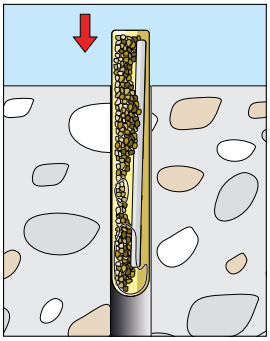

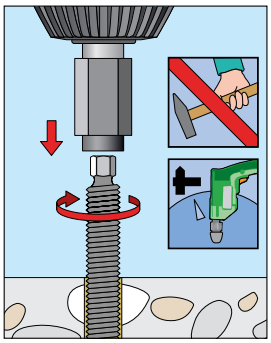

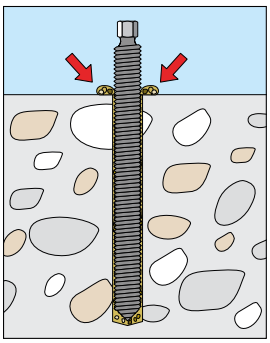

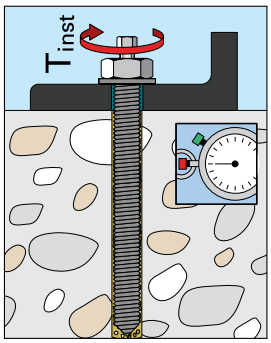

® Copyright ATH-Heinl GmbH & Co. KG / Alle rechten voorbehouden / Drukfouten en technische wijzigingen voorbehouden
Verschijningsdatum: 27.07.2026 / Productfabrikant ATH-Heinl GmbH & Co. KG

2.9.6 De veiligheidsvangers installeren en afstellen

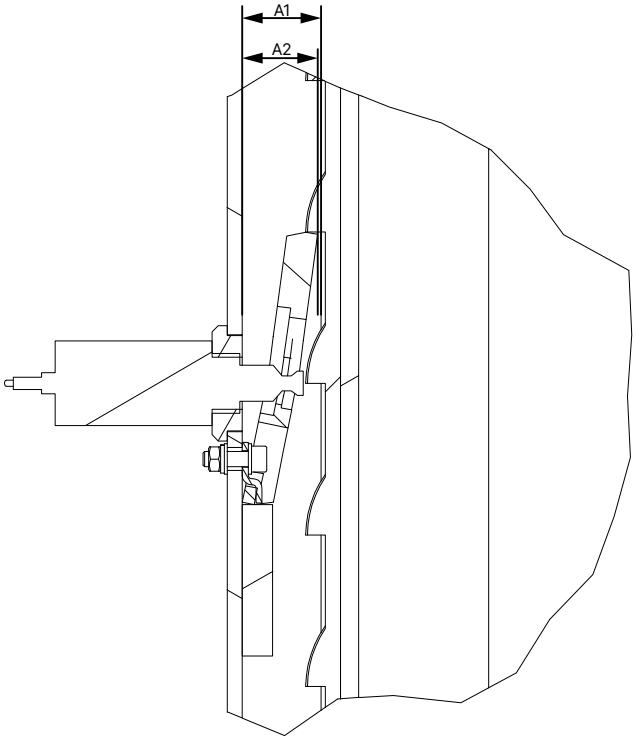

Bevestig alle veiligheidspallen en magneten als volgt:

- Zorg ervoor dat de afstand van de kolom tot de heftruck A1 en de afstand van de kolom tot de ontgrendelde veiligheidspal A2 gelijk is. Indien nodig kan de afstand worden aangepast met de moer op de elektromagneet.

2.9.7 Hydraulische slangen installeren

Attentie

Om schade aan de slangen te voorkomen, moet u ervoor zorgen dat ze bij het leggen van de hydraulische slangen niet in de buurt van bewegende delen worden geïnstalleerd.

Aanwijzing

Let op mogelijke vervuiling van de hydraulische onderdelen en verwijder deze indien nodig voor installatie.

Attentie

Om te voorkomen dat er hydraulische olie ontsnapt, moet u ervoor zorgen dat de slangverbindingen niet te los of te vast zitten.

® Copyright ATH-Heinl GmbH & Co. KG / Alle rechten voorbehouden / Drukfouten en technische wijzigingen voorbehouden
Verschijningsdatum: 27.07.2026 / Productfabrikant ATH-Heinl GmbH & Co. KG

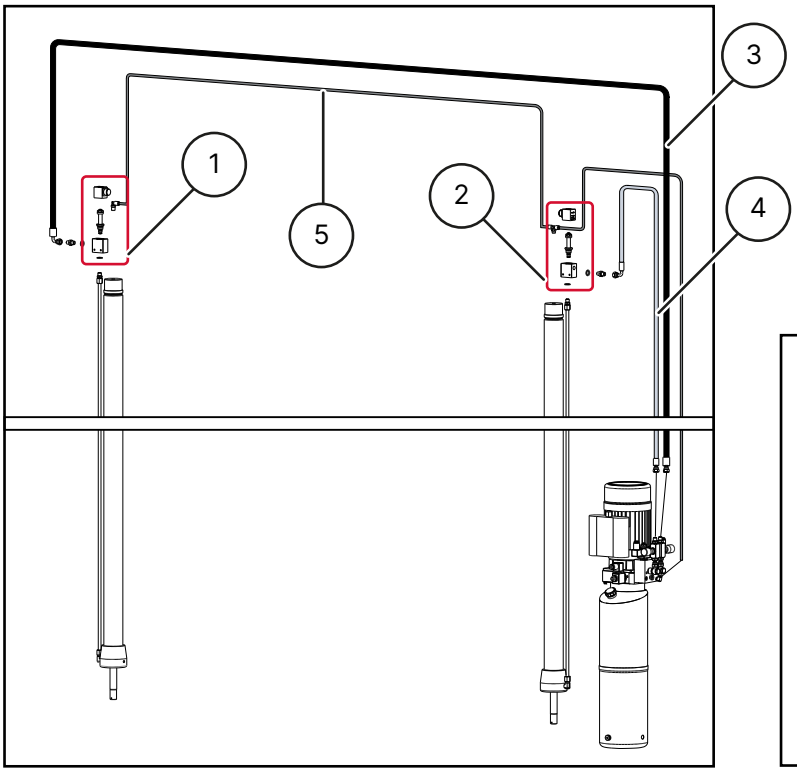

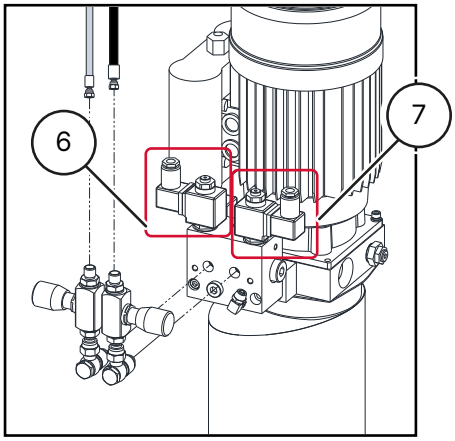

1 Bedieningsventiel cilinder kolom B

2 Stuurventielcilinder kolom A

3 Hydraulische slang voor kolom B 3/8"

4 Hydraulische slang voor kolom A 1/4"

5 Retourleiding

6 Regelklepunit voor zuil A

7 Regelklepunit voor zuil B

1. Reinig alle vuile slangen en aansluitingen.
2. Controleer alle schroefdraden en slangverbindingen op beschadigingen.
3. Leg de slangen zoals aangegeven in het schema.
4. Draai de slangverbindingen zorgvuldig vast.

® Copyright ATH-Heinl GmbH & Co. KG / Alle rechten voorbehouden / Drukfouten en technische wijzigingen voorbehouden
Verschijningsdatum: 27.07.2026 / Productfabrikant ATH-Heinl GmbH & Co. KG

De hydraulische slang van de hoofdkolom A aansluiten

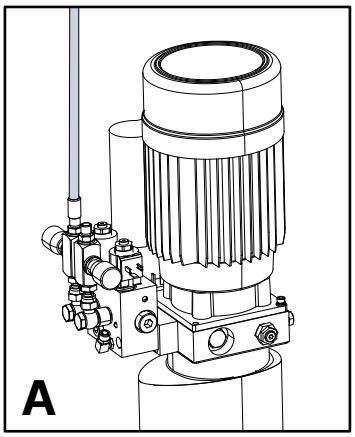

1. Sluit de hydraulische slang aan op de bovenkant van de cilinder van de hoofdkolom.
2. Controleer of de twee aansluitingen op de cilinder en op de aandrijfeenheid goed vastzitten om lekken te voorkomen.

De hydraulische slang van de secundaire kolom aansluiten B

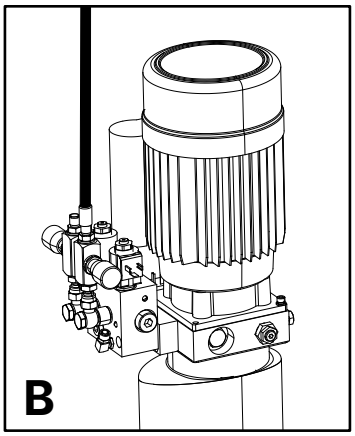

1. Leid de hydraulische slang van de aandrijfeenheid op de hoofdkolom omhoog, over de dwarsbalk naar de cilinder van de secundaire kolom.
2. Sluit de slang aan op de bovenkant van de cilinder van de secundaire kolom.
3. Controleer of de twee aansluitingen op de cilinder en op de aandrijfeenheid goed vastzitten om lekken te voorkomen.
4. Controleer of de slang correct is gelegd om beschadiging te voorkomen.

® Copyright ATH-Heinl GmbH & Co. KG / Alle rechten voorbehouden / Drukfouten en technische wijzigingen voorbehouden
Verschijningsdatum: 27.07.2026 / Productfabrikant ATH-Heinl GmbH & Co. KG

De olieretourleiding aansluiten

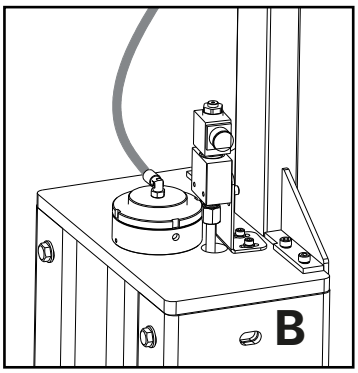

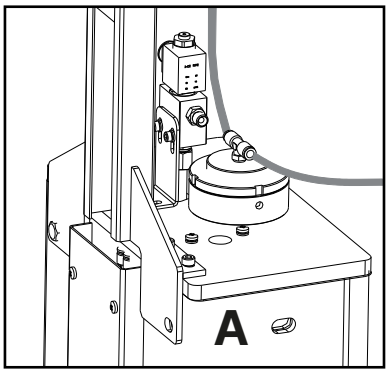

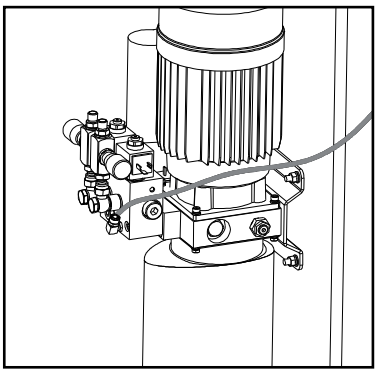

1. Sluit de retourleiding aan op de bovenkant van de cilinder van de secundaire kolom B.
2. Leid de olieretourleiding op de secundaire kolom omhoog, over de dwarsbalk naar de cilinder van hoofdkolom A.
3. Sluit de retourleiding aan op het T-stuk boven op de cilinder van hoofdkolom A.
4. Leid de retourleiding van het T-stuk naar de aansluiting op de eenheid.
5. Controleer of de aansluitingen goed vastzitten om lekken te voorkomen.
6. Controleer of de slang correct is gelegd om beschadiging te voorkomen.

2.9.8 Elektrische aansluitingen installeren

De regelkleppen aansluiten

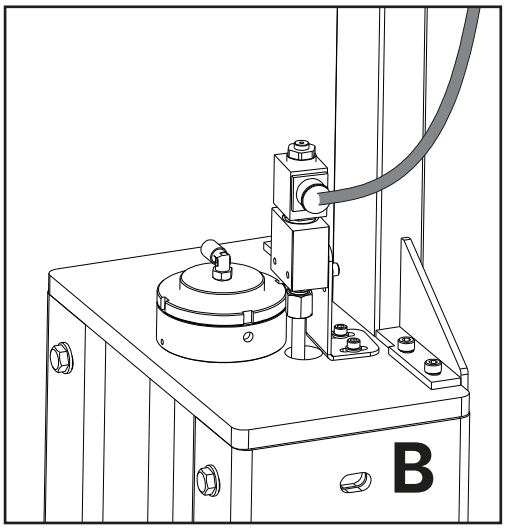

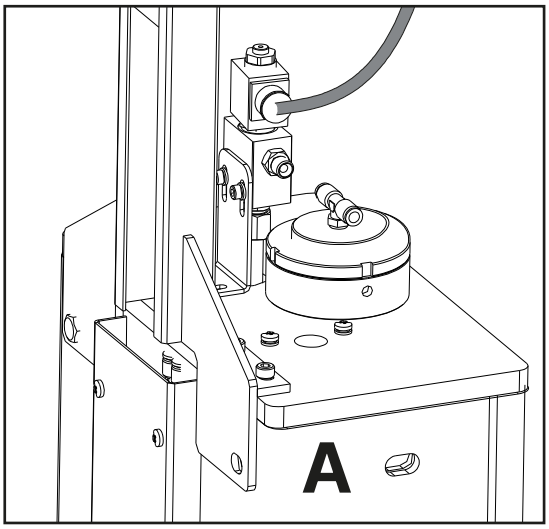

1. Sluit de elektrische kabel van de stroomconvertor aan op het magneetventiel boven op de cilinder van hoofdkolom A.

® Copyright ATH-Heinl GmbH & Co. KG / Alle rechten voorbehouden / Drukfouten en technische wijzigingen voorbehouden
Verschijningsdatum: 27.07.2026 / Productfabrikant ATH-Heinl GmbH & Co. KG

2. Leg een andere elektrische kabel van de stroomconvertor over de dwarsbalk naar het magneetventiel van de cilinder van secundaire kolom B en sluit hem daar aan.
3. Controleer of de aansluiting goed werkt.

De magneetklep aansluiten

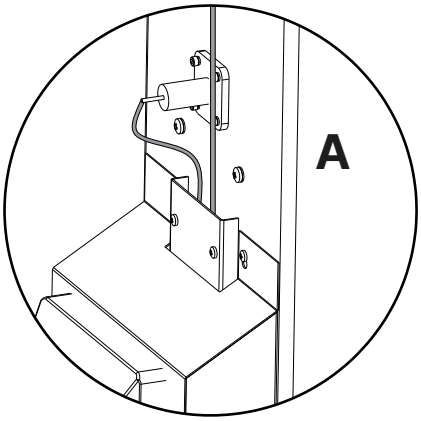

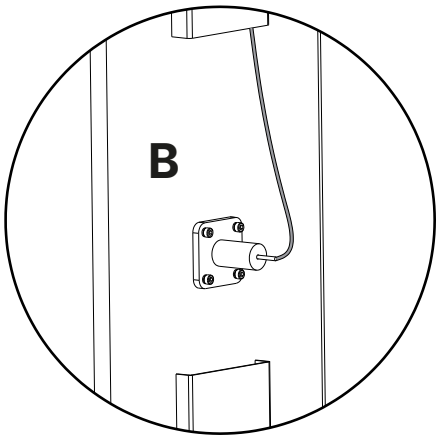

1. Sluit de elektrische kabel aan op het magneetventiel van hoofdkolom A.
2. Leg nog een elektrische kabel van de voedingseenheid via de dwarsbalk naar de elektromagneet van secundaire kolom B en sluit hem daar aan.
3. Controleer de aansluiting op functionaliteit.

De optionele bovenste eindschakelaar aansluiten

Attentie

De volgende stappen 1-3 moeten ALTIJD worden uitgevoerd om kortsluiting in de elektronica te voorkomen!

® Copyright ATH-Heinl GmbH & Co. KG / Alle rechten voorbehouden / Drukfouten en technische wijzigingen voorbehouden
Verschijningsdatum: 27.07.2026 / Productfabrikant ATH-Heinl GmbH & Co. KG

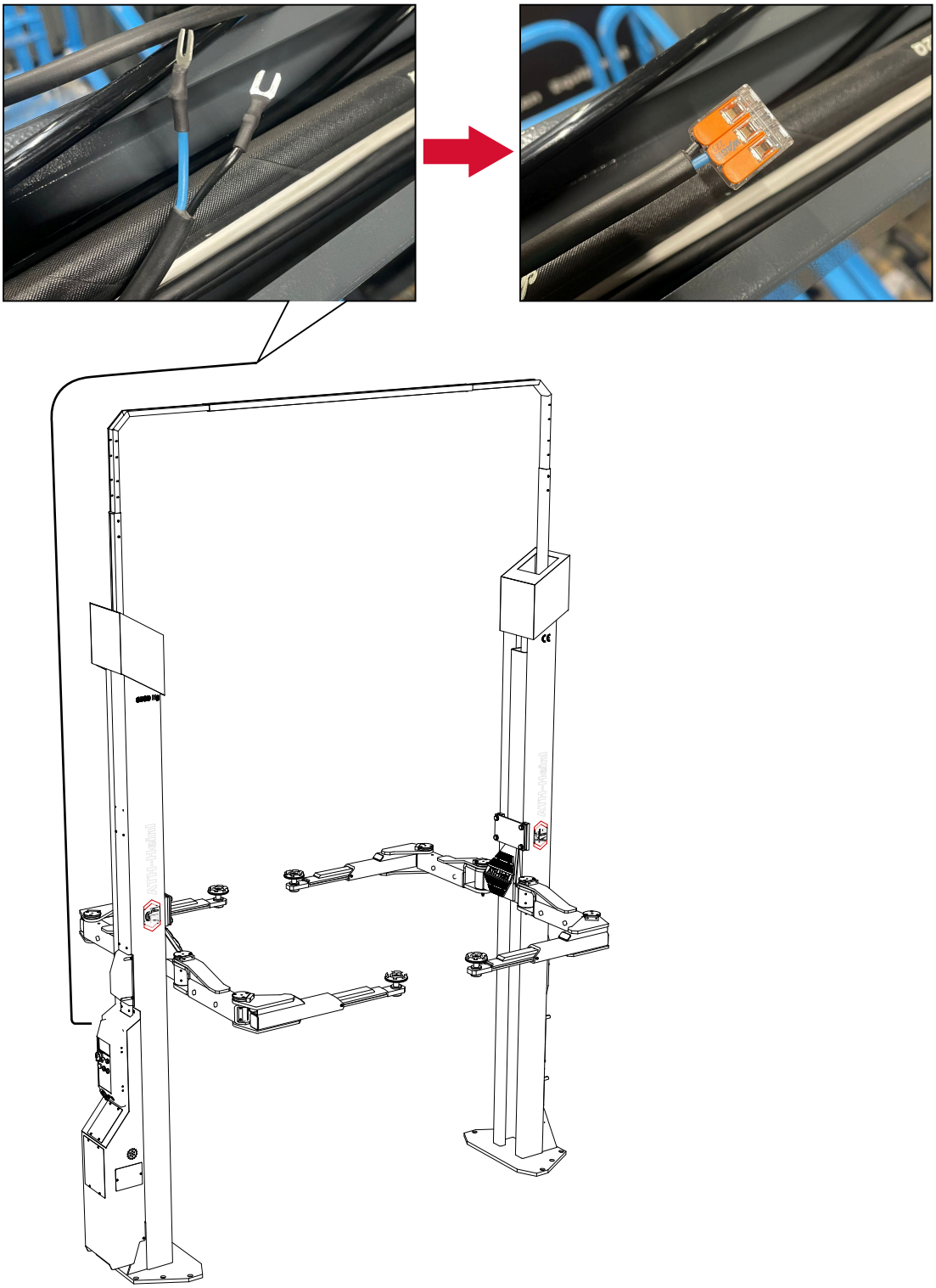

1. Een 2-aderige kabel (aders 22 en 27) met gevorkte kabelschoenen is al voorbereid in de dwarsbalk.
2. Verwijder de vorkkabelschoenen van de kabeladers.
3. Bevestig een klem of sluit de optionele eindschakelaar aan.

® Copyright ATH-Heinl GmbH & Co. KG / Alle rechten voorbehouden / Drukfouten en technische wijzigingen voorbehouden
Verschijningsdatum: 27.07.2026 / Productfabrikant ATH-Heinl GmbH & Co. KG

2.9.9 Venting the lifting platform

1. Move the lift to the lowest position.
2. Loosen the hydraulic hoses at the positions (1) and (2).

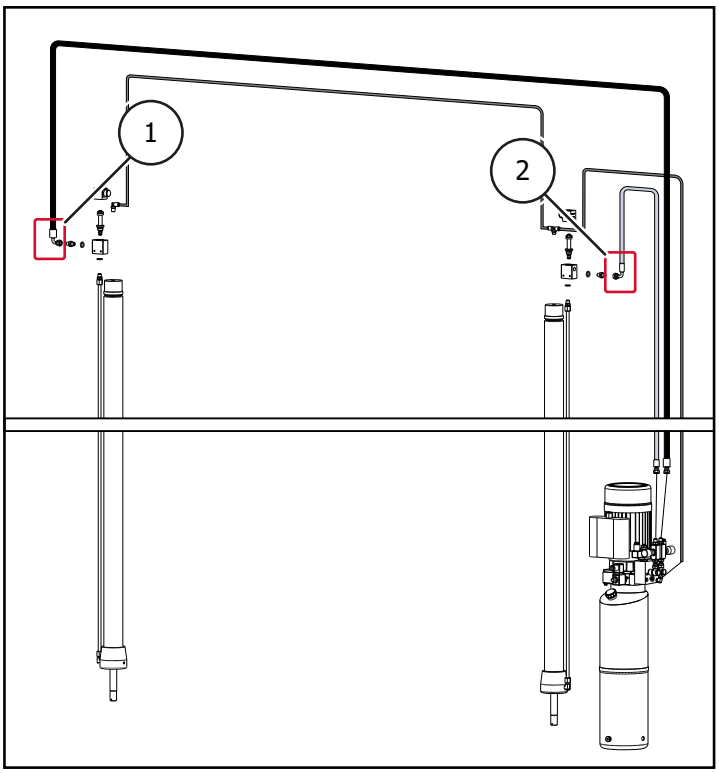

3. Raise the lift on the main control side until oil comes out of the hydraulic hose on the main side. (2) oil escapes from the hydraulic hose on the main side.
4. Close the hydraulic oil connection on this side again.
5. Continue to raise the lift on the secondary control side until oil also leaks on the secondary side. (1) oil leaks out on the secondary side.
6. Close the hydraulic oil connection on the secondary side again.

✓ The lift is now vented.

Fitting the covers

1. Fit the covers of the power unit and the outer covers to the pillars. Take care not to pinch the cables and hoses!

2.9.10 De draagarmen installeren

1. Breng de hefwagen omhoog tot een hoogte van ongeveer 1 m door op de hef- of omlaagknop te drukken.
2. Verwijder de voorgemonteerde veiligheidspal door de stelschroeven los te draaien.

® Copyright ATH-Heinl GmbH & Co. KG / Alle rechten voorbehouden / Drukfouten en technische wijzigingen voorbehouden
Verschijningsdatum: 27.07.2026 / Productfabrikant ATH-Heinl GmbH & Co. KG

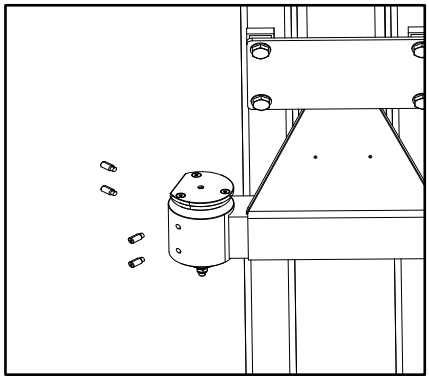

3. Trek de veiligheidspal uit de geleider.

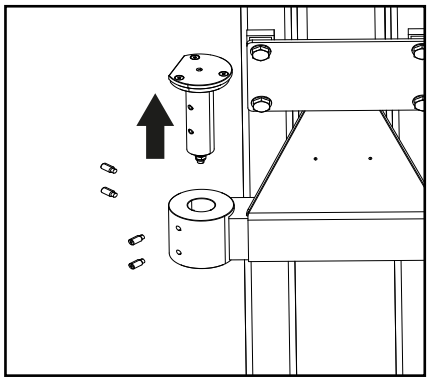

4. Plaats de draagarm op de heftruck.

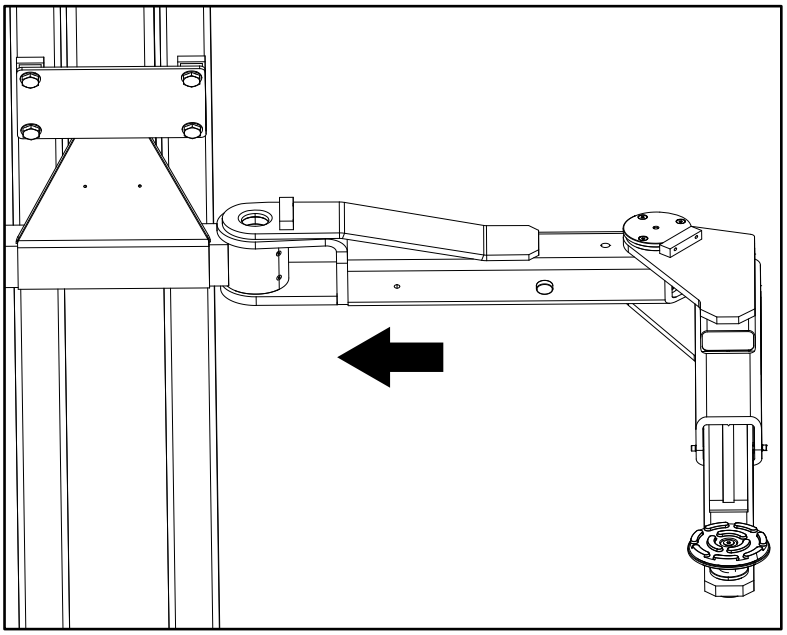

5. Duw de veiligheidspal terug in de geleider. Zorg ervoor dat de gaten voor de rubberschroeven op de veiligheidspal uitgelijnd zijn met de gaten in de geleider.

® Copyright ATH-Heinl GmbH & Co. KG / Alle rechten voorbehouden / Drukfouten en technische wijzigingen voorbehouden
Verschijningsdatum: 27.07.2026 / Productfabrikant ATH-Heinl GmbH & Co. KG

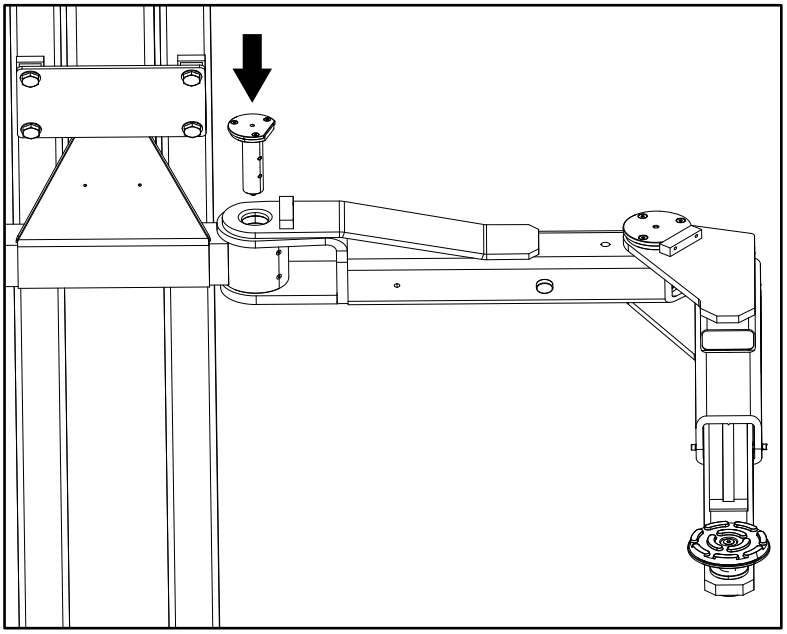

6. Draai de eerder verwijderde stelschroeven er weer in.
7. Trek de veiligheidspal omhoog en controleer of de draagarm vrij kan bewegen.
8. Laat de veiligheidspal volledig terugglijden in de geleider en controleer of de draagarm vergrendeld blijft.
9. Herhaal deze procedure voor de andere 3 draagarmen.

2.10 Voor ingebruikname

Waarschuwing

Controleer voor de inbedrijfstelling alle bevestigingsschroeven, elektrische, pneumatische en hydraulische leidingen en draai ze indien nodig vast.

Let op: Sommige hiervan moeten regelmatig worden gecontroleerd en indien nodig opnieuw worden aangedraaid.

® Copyright ATH-Heinl GmbH & Co. KG / Alle rechten voorbehouden / Drukfouten en technische wijzigingen voorbehouden
Verschijningsdatum: 27.07.2026 / Productfabrikant ATH-Heinl GmbH & Co. KG

3 OPERATIE

3.1 Controleer voordat u de lift voor de eerste keer optilt

- Controleer alle aansluitingen (schroeven, moeren, bouten, enz.) op correcte bevestiging.
- Controleer alle eindschakelaars op juiste instelling en werking.
- Controleer alle hydraulische en pneumatische onderdelen en verbindingen op lekkage en draai ze zo nodig vast.
- Controleer of alle knoppen goed werken. Controleer of alle componenten die nodig zijn voor de functie geactiveerd zijn (open arrêteringen, open daalklep, activeer motorcontactors, enz.)
- Let op de draairichting van de motor en verander deze indien nodig.
- Breng de lift 2 tot 3 keer omhoog en omlaag en controleer de synchronisatie.

Tip

Om te controleren of de uitlijning correct is, kunt u de afstand tussen de palletwagen en de basisplaat meten. Als er een verkeerde uitlijning wordt geconstateerd, moet u het hydraulische circuit ontluchten zoals beschreven in het hoofdstuk "Venting the lifting platform" .

3.2 Heffen onder last

- Hef een lading tot een hoogte van ongeveer 500 mm.
- Controleer of alle hefpunten contact maken met het voertuig. Als ze allemaal contact maken, kan het hefproces worden voortgezet.

Aanwijzing

Vul na het installeren van het apparaat het bijgevoegde "Testboek" formulier in.

Deze informatie is nodig in geval van onderhoud.

® Copyright ATH-Heinl GmbH & Co. KG / Alle rechten voorbehouden / Drukfouten en technische wijzigingen voorbehouden
Verschijningsdatum: 27.07.2026 / Productfabrikant ATH-Heinl GmbH & Co. KG

3.3 Gebruiksaanwijzing

Bedrijf: Activiteit:	**Gebruiksaanwijzing** Voor het werken op hefplatforms voor voertuigen	Datum: Handtekening:

Gevaren voor mens en milieu

- Gevaar door mogelijk wegglijden van het voertuig
- Gevaar door hete oppervlakken op het voertuig
- Gevaar voor beknelling door bewegende delen
- Gevaar door elektrische apparatuur
- Gevaar door gebrek aan onderhoud van de uitrusting

Beschermende maatregelen en gedragsregels

Heffen van het voertuig

- Plaats het voertuig op het hefplatform
- Voorkom een ongelijkmatige verdeling van de last, overbelast het platform niet, gebruik geschikte opneemelementen met een antislip- of vormvast oppervlak, neem alleen op aan bepaalde punten van het voertuig.
- Controleer de werking van de afrolbeveiligingen of de zwenkarmbeveiligingen in alle richtingen.
- Alleen heffen als er geen personen in gevaar zijn.

Werkzaamheden aan het opgetilde voertuig

- Afhankelijk van de werkzaamheden persoonlijke beschermingsmiddelen kiezen en dragen (bijv. hete oppervlakken).
- Pas op voor hete onderdelen
- Demontage van onderdelen kan de lastverdeling veranderen: indien nodig voertuig beveiligen tegen kantelen
- Alleen goedgekeurde montagesteunen gebruiken

Voertuig laten zakken

- Gereedschap en andere voorwerpen uit de gevarenzone verwijderen
- Alleen laten zakken als er geen personen in gevaar zijn
- Voetbeschermers, veiligheidsranden of waarschuwingsgeluid na tussenstop voorkomen voetletsel

Het hefplatform mag alleen zonder toezicht worden bediend door geïnstrueerde en competente medewerkers vanaf 18 jaar.

Gedrag bij storingen en bij gevaar

- Defecten aan de machine aan de installateur of fabrikant melden
- De machine uitschakelen en beveiligen tegen onbevoegd herinschakelen.
- Schade mag alleen door gekwalificeerd personeel gerepareerd worden
- In geval van brand proberen het vuur te blussen

Eerste hulp

- Eerste hulp inlichten (zie alarm- of noodplan)
- Verwondingen onmiddellijk behandelen
- Maak een aantekening in het eerstehulpboek
- Bij ernstige verwondingen een noodoproep doen

Onderhoud

- Reparaties mogen alleen door bevoegd en opgeleid personeel worden uitgevoerd.
- Bij opstellings-, afstellings-, onderhouds- en servicewerkzaamheden de machine spanningsloos maken of beveiligen.
- Het hefplatform na afloop van de werkzaamheden reinigen en het niveau van het hydraulische systeem controleren.
- Jaarlijkse controle van het hefplatform door een bevoegd en geïnstrueerd persoon.

® Copyright ATH-Heinl GmbH & Co. KG / Alle rechten voorbehouden / Drukfouten en technische wijzigingen voorbehouden
Verschijningsdatum: 27.07.2026 / Productfabrikant ATH-Heinl GmbH & Co. KG

3.4 Basisnoten

- De machine mag alleen zelfstandig worden bediend door personen die de leeftijd van 18 jaar hebben bereikt, die in de bediening van de machine zijn geïnstrueerd en die hun bekwaamheid tegenover de werkgever hebben bewezen.
- Zij moeten door de werkgever uitdrukkelijk gemachtigd zijn de machine te bedienen. De opdracht om de machine te bedienen moet schriftelijk worden gegeven.
- De machine mag alleen voor het beoogde doel worden gebruikt.
- Gebruik altijd voorgeschreven materiaal voor montage en bediening.
- Vóór montage of demontage alle onderdelen controleren; deze mogen geen beschadigingen vertonen.
- Volg eventueel de speciale instructies van de fabrikant voor de montage of demontage van voertuigspecifieke werkzaamheden.
- Een belangrijk onderdeel van de garantie is de naleving van het onderhoudsschema. In het bijzonder de netheid, corrosiebescherming, controle indien nodig onmiddellijke reparatie van schade.
- Let tijdens het gebruik altijd op gevaren. Zodra zich gevaren voordoen, moet u het systeem onmiddellijk loskoppelen van alle energiebronnen (elektriciteit, enz.). Neem vervolgens contact op met uw dealer.
- Alle waarschuwingsborden moeten altijd goed leesbaar zijn. Als ze beschadigd zijn, moeten ze onmiddellijk worden vervangen.

Gevaar

Let op mogelijke schaarpunten op de machine.

Voorzichtig

Tijdens het gebruik kan het geluidsniveau oplopen tot 85 dB (A), dus de machinist moet de juiste beschermende maatregelen nemen.

Gevaar

Bewegende delen van de machine kunnen losse kleding, lang haar of juwelen grijpen.

3.5 Bediening van het hefplatform

Voorbereidingen

Attentie

Lees alle veiligheidsinstructies zorgvuldig door voordat u de lift bedient.

1. Laat de lift volledig zakken totdat de draagarmvergrendelingen gedeactiveerd zijn.

® Copyright ATH-Heinl GmbH & Co. KG / Alle rechten voorbehouden / Drukfouten en technische wijzigingen voorbehouden
Verschijningsdatum: 27.07.2026 / Productfabrikant ATH-Heinl GmbH & Co. KG

2. Plaats de hefarmen parallel aan de rijrichting.
3. Rijd met het voertuig tussen de palen door en let daarbij op de "Belastingsverdeling" .

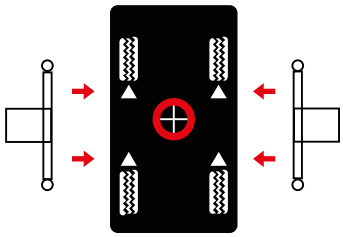

4. Stel de hefarmen zo af dat het voertuig met het zwaartepunt in het midden tussen de stijlen staat. Pas de hoogte van de steunplaten aan zodat ze de door de fabrikant gespecificeerde hefpunten bereiken; gebruik indien nodig de vereiste steunplaatadapters.

Attentie

Houd rekening met de maximale hoogte van 250 mm of de maximale hoogte van een steunplaatadapter.

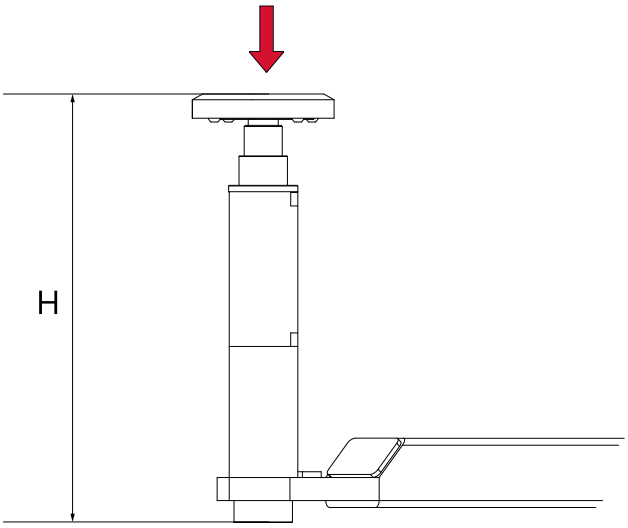

Het voertuig optillen

1. Zet de hoofdschakelaar van de lift aan.
2. Hef het voertuig door op de knop “Heffen” te drukken totdat het voertuig tot een hoogte van 100-150 mm is opgeheven.
3. Controleer nogmaals of het voertuig goed vastzit en of alle vergrendelingsbouten vastzitten.
4. Zorg er altijd voor dat de veiligheidsvoorzieningen geactiveerd zijn voordat u op of bij het voertuig gaat werken.

® Copyright ATH-Heinl GmbH & Co. KG / Alle rechten voorbehouden / Drukfouten en technische wijzigingen voorbehouden
Verschijningsdatum: 27.07.2026 / Productfabrikant ATH-Heinl GmbH & Co. KG

Parkeerpositie

1. De veiligheidspal klikt automatisch vast vanaf een hoogte van 500 mm.
2. Druk op de knop “Parkeren” om de lift naar de volgende inkeping te laten zakken. Zorg ervoor dat de hoogte gelijk is.

Het voertuig laten zakken

1. Controleer voordat u de lift laat zakken of er zich geen obstakels onder het voertuig of de hefarmen bevinden.
2. Druk op de knop “Omlaag” en laat het voertuig zakken. Als de lift in een veiligheidspal zit, druk dan ongeveer 2 seconden op de knop “Omhoog” om de veiligheidspal te ontgrendelen. Je kunt de lift dan laten zakken.

Uitrijden

1. Laat de lift helemaal zakken.
2. Draai de steunplaten naar beneden en draai de hefarmen terug naar de 90°-positie.
3. Rij het voertuig uit de lift.

3.6 Software

Een compact overzicht van alle functies van de hefplatformsoftware vindt u hier https://youtu.be/7ybtQky6nRU .

Startpagina

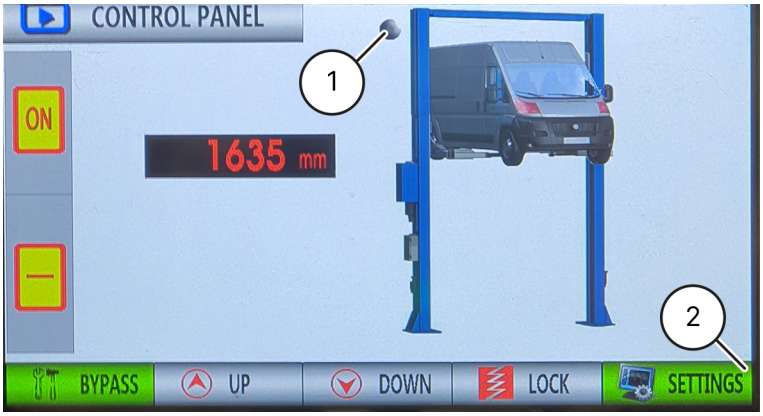

Het is mogelijk om verschillende instellingen op de lift uit te voeren via het display.

Als u de optionele bovenste eindschakelaar hebt geïnstalleerd siehe "Aansluiten van de optionele bovenste eindschakelaar" , kunt u het indicatielampje op het startscherm (1) op het startscherm gebruiken om te zien of het platform normaal functioneert (lampje is grijs) of de hoogste stand heeft bereikt (lampje is rood). Als er geen eindschakelaar is geïnstalleerd, blijft dit lampje grijs branden.

U kunt de instellingen openen vanaf de startpagina (2).

® Copyright ATH-Heinl GmbH & Co. KG / Alle rechten voorbehouden / Drukfouten en technische wijzigingen voorbehouden
Verschijningsdatum: 27.07.2026 / Productfabrikant ATH-Heinl GmbH & Co. KG

Instellingen

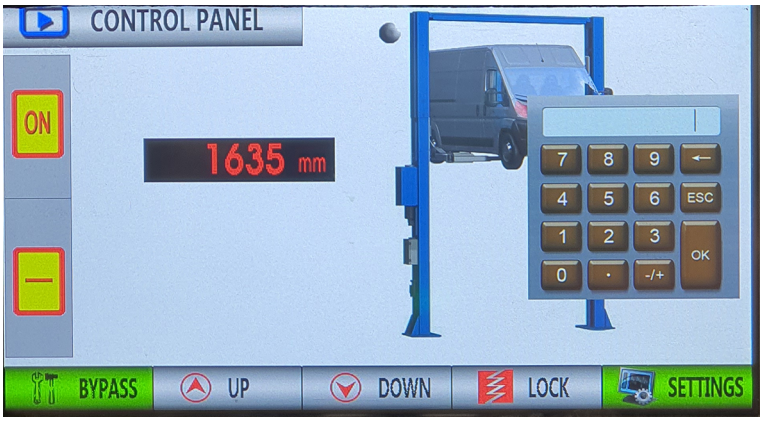

Nadat u op “Instellingen” hebt gedrukt, verschijnt het numerieke toetsenbord voor het invoeren van het initiële wachtwoord “77777777”.

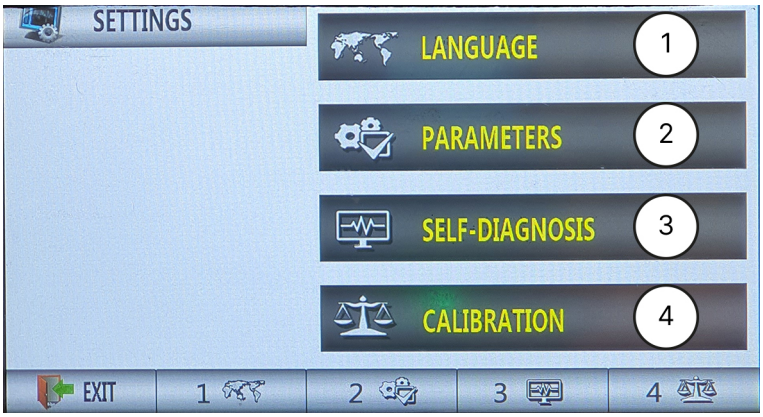

Na succesvolle invoer en bevestiging met “OK” verschijnt het selectiescherm.

Hier kunt u selecteren:

- Taal (1)
- Parameters (2)
- Zelfdiagnose (3)
- Kalibratie (4)

® Copyright ATH-Heinl GmbH & Co. KG / Alle rechten voorbehouden / Drukfouten en technische wijzigingen voorbehouden
Verschijningsdatum: 27.07.2026 / Productfabrikant ATH-Heinl GmbH & Co. KG

Taalinstellingen

In dit menu kun je de systeemtaal van de lift instellen.

Parameters

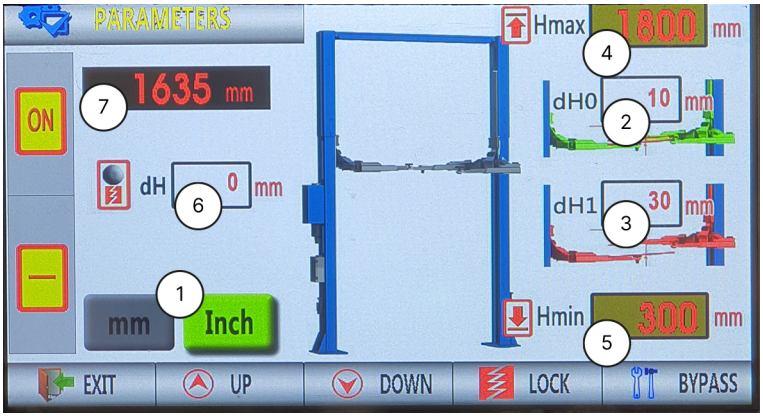

In dit menu kun je de verschillende parameters van de lift instellen.

1	De eenheden wijzigen
2	Max. Hoogteverschil van de draagarmen bij het heffen Het vooraf ingestelde hoogteverschil dH0 is 30 mm. Als dit wordt overschreden, sluit het magneetventiel van de hogere draagarm totdat beide draagarmen weer op dezelfde hoogte zijn. Zodra dit het geval is, opent het magneetventiel weer.
3	Max. Hoogteverschil van de draagarmen bij het dalen Het vooraf ingestelde hoogteverschil dH1 is 30 mm. Als dit wordt overschreden, sluit het magneetventiel van de neergelaten draagarm totdat beide draagarmen weer op dezelfde hoogte zijn. Zodra dit het geval is, opent het magneetventiel weer.
4	Max. Hefhoogte Hmax De vooraf ingestelde waarde is 2000 mm.
5	CE / Veiligheidshoogte De vooraf ingestelde waarde is 300 mm.
6	Deze functie kan worden in- of uitgeschakeld door op het ronde indicatielampje te drukken. **Grijs** indicatielampje: De waarde heeft geen functie **Rood** indicatielampje: De draagarmen worden met deze waarde omhoog gebracht voordat de lift omlaag gaat.

® Copyright ATH-Heinl GmbH & Co. KG / Alle rechten voorbehouden / Drukfouten en technische wijzigingen voorbehouden
Verschijningsdatum: 27.07.2026 / Productfabrikant ATH-Heinl GmbH & Co. KG

7	Huidige hoogte van de draagarmen

Zelfdiagnose

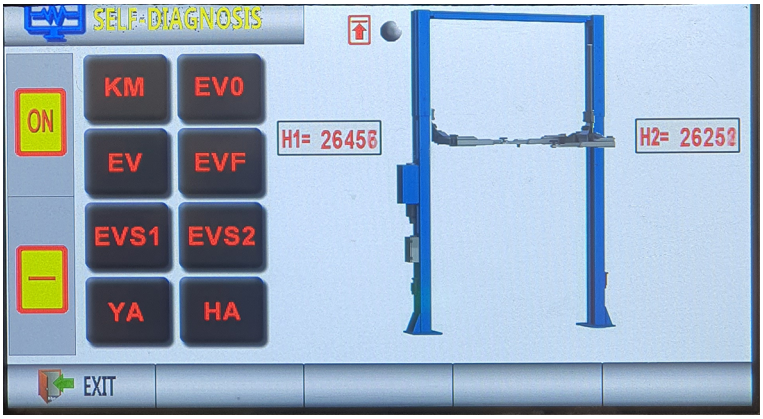

De volgende onderdelen/functies kunnen hier worden getest met behulp van de zelfdiagnose en op hun werking worden gecontroleerd.

KM	Motorschakelaar
EVO	Daalventiel op de motor
EV	Magneetventiel op hoofdremcilinder
EVF	Magneetventiel op slaafcilinder
EVS1	Magneetventiel op motor voor hoofdzijde
EVS2	Magneetventiel op motor voor secundaire zijde
YA	Magneetventiel op de kolom
HA	Pieper

Kalibratie

Attentie

Deze instellingen moeten onbelast worden uitgevoerd.

Als u dit niet doet, kan de lift beschadigd raken door onjuiste bediening.

Aanwijzing

Alleen de fabrikant, geautoriseerde dealers of getraind personeel mogen deze instellingen uitvoeren. Daarom is dit gebied ook beveiligd met een speciaal wachtwoord.

Neem contact op met uw verkoop/servicepartner voor eventuele wijzigingen!

® Copyright ATH-Heinl GmbH & Co. KG / Alle rechten voorbehouden / Drukfouten en technische wijzigingen voorbehouden
Verschijningsdatum: 27.07.2026 / Productfabrikant ATH-Heinl GmbH & Co. KG

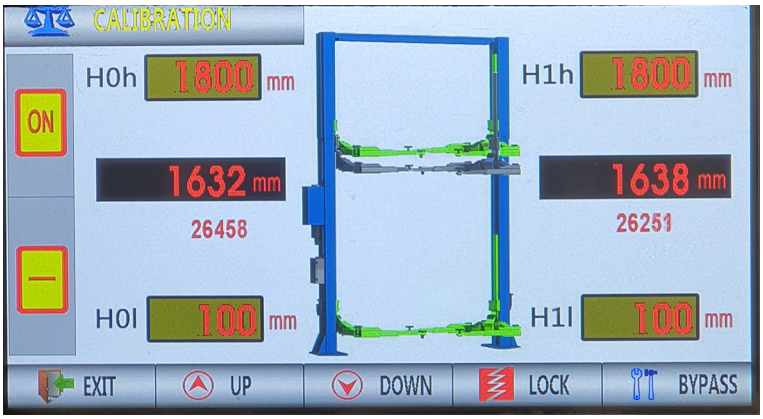

1. Ga naar het startscherm en selecteer “Instellingen”. Voer het wachtwoord voor de kalibratie in.
2. Selecteer “Calibration” en het bovenstaande scherm verschijnt.
3. Verwijder alle lading van de lift voordat u met kalibreren begint.
4. Kies een referentiepunt op de heftruck.
5. Laat de lift helemaal zakken en meet de afstand van de vloer tot je referentiepunt.
6. Voer de respectieve waarde van de hoofd- of secundaire kolom in op H0l of H1l.
7. Breng de lift omhoog tot de maximale hefhoogte en meet de afstand van de grond tot uw referentiepunt.
8. Voer de respectieve waarde van de hoofd- of secundaire kolom in bij H0h of H1h.
9. Druk op “Exit” om de ingevoerde waarden op te slaan en de kalibratie te beëindigen.

✓ De weergegeven hoogtewaarden moeten nu exact overeenkomen met de waarden die je op het referentiepunt hebt gemeten.

® Copyright ATH-Heinl GmbH & Co. KG / Alle rechten voorbehouden / Drukfouten en technische wijzigingen voorbehouden
Verschijningsdatum: 27.07.2026 / Productfabrikant ATH-Heinl GmbH & Co. KG

4 ONDERHOUD

Voor een veilige werking van de machine is de gebruiker verplicht de machine regelmatig te onderhouden.

Reparatiewerkzaamheden mogen alleen worden uitgevoerd door erkende servicepartners of door de klant na overleg met de fabrikant.

Waarschuwing

Voordat u onderhouds- en reparatiewerkzaamheden uitvoert:

- Koppel de machine los van ALLE voedingsnetwerken
- Zet de hoofdschakelaar uit of trek de stekker uit het stopcontact en laat indien nodig perslucht uit het systeem ontsnappen
- Er moeten passende maatregelen worden genomen om te voorkomen dat de machine opnieuw opstart

Waarschuwing

Werkzaamheden aan elektrische elementen of aan de voedingsleiding mogen alleen worden uitgevoerd door deskundigen of gekwalificeerde elektriciens.

4.1 Verbruiksartikelen voor montage, onderhoud en verzorging

Hydraulische olie

Minimum vereiste			
ATH PRECIS HLP-D Art. nr.: 90536 (10 liter)			
Zomer	(10° tot 45°)	HLP-D 32 ZFR	(bijv.: ATH PRECIS)
Winter	(onder 10°)	HLP-D 22 ZFR	(bijv.: ATH PRECIS)

Conserveringsmiddel voor kabels, lassen, schroeven, hoeken, randen en holtes

Minimumvereiste		
ATH HP beschermende wasspray	400 ml	Artikelnr.: 90534

Smeermiddel voor glijbanen

Minimumvereiste	
LAGERMEISTER WHS 2002 White EP high-performance vet	Artikelnr.: 90530

® Copyright ATH-Heinl GmbH & Co. KG / Alle rechten voorbehouden / Drukfouten en technische wijzigingen voorbehouden
Verschijningsdatum: 27.07.2026 / Productfabrikant ATH-Heinl GmbH & Co. KG

Smeermiddel voor bussen, kettingen, rollen & bewegende delen

Minimumvereiste		
ATH HP kleefvet spray	400 ml	Artikelnr.: 90535
ATH HP WET 40	400 ml	Artikelnr.: 90540
ATH HP universele spuitolie	400 ml	Artikelnr.: 90539

Vloerverankering

Minimum vereiste		
Würth ankerstang + Würth injectiemortelpatroon	M16x250 300 ml	Artikelnr.: 090527 Artikelnr.: 090526

Reiniging

Minimumvereiste		
ATH HP remmenreiniger	500 ml	Artikelnr.: 90538

Verzorging en bescherming van metalen, gelakte of gepoedercoate oppervlakken

Minimumvereiste		
ATH HP beschermende waxspray	400 ml	Artikelnr.: 90534
ATH HP WET 40	400 ml	Artikelnr.: 90540
ATH HP siliconenspray	400 ml	Artikelnr.: 90541
ATH HP speciale coating	400 ml	Artikelnr.: 90544

Onderhoud en bescherming van metalen, gelakte of gepoedercoate oppervlakken in het loopvlak en kunststof onderdelen

Minimale behoefte		
ATH HP siliconenspray	400 ml	Artikelnr.: 90541
Valet Pro Classic Protectant kunststof afdichtmiddel	500 ml	Artikelnr.: 20020034S

Bijwerken van lakschade

Minimum benodigdheden		
ATH HP verfspray RAL7016 antraciet	400 ml	Artikelnr: 90542
ATH HP verfspray RAL9005 zwart glans	400 ml	Artikelnr.: 90543

® Copyright ATH-Heinl GmbH & Co. KG / Alle rechten voorbehouden / Drukfouten en technische wijzigingen voorbehouden
Verschijningsdatum: 27.07.2026 / Productfabrikant ATH-Heinl GmbH & Co. KG

4.2 Veiligheidsvoorschriften voor olie

- Neem altijd de wettelijke eisen of voorschriften voor de behandeling van afgewerkte olie in acht.
- Laat gebruikte olie altijd afvoeren door een gecertificeerd bedrijf.
- In geval van lekkage moet de olie onmiddellijk worden opgevangen met behulp van bindmiddelen of bakken, zodat deze niet in de bodem kan doordringen.
- Vermijd huidcontact met de olie.
- Laat oliedampen niet ontsnappen in de atmosfeer.
- Olie is een brandbaar medium. Wees u bewust van mogelijke gevaren.
- Draag oliebestendige beschermende kleding zoals handschoenen, veiligheidsbril, beschermende kleding, enz.

® Copyright ATH-Heinl GmbH & Co. KG / Alle rechten voorbehouden / Drukfouten en technische wijzigingen voorbehouden
Verschijningsdatum: 27.07.2026 / Productfabrikant ATH-Heinl GmbH & Co. KG

4.3 Onderhouds- of verzorgingsplan

Aanwijzing

De machine moet regelmatig onderhouden, gereinigd en verzorgd worden, ongeacht hoe vuil hij is.

De machine moet dan worden behandeld met een onderhoudsproduct (bijvoorbeeld olie of wasspray). Gebruik geen reinigingsmiddelen die schadelijk zijn voor de huid.

Bij niet-naleving van bovenstaande punten vervalt de garantie!

Interval	Onmiddellijk	Wekelijks	Maandelijks	1/4 jaarlijks	1/2 jaarlijks
Inspectie van ALLE veiligheidsgerelateerde onderdelen	X				
Reiniging	X				
Controle of herstel van de oppervlaktebescherming	X				
Dichtheid van hydraulisch systeem controleren	X				
Oppervlaktebescherming of corrosiebescherming controleren of herstellen	X				
Schade aan lak en onderdelen controleren of herstellen	X				
Roestschade controleren of herstellen	X				
Holtes en ongeverfde delen controleren of opnieuw behandelen.	X				
Dichtheid van pneumatisch systeem controleren	X				
Sterkte van schroeven controleren	X				
Lagerspeling controleren, smeren en afstellen	X				
Slijtageonderdelen controleren		X			
Vloeistoffen controleren (niveau, slijtage, vervuiling, kwaliteit)		X			
Glijvlakken controleren en smeren		X			
Intern vuil verwijderen			X		
Elektrische componenten reinigen en controleren				X	
Motor en versnellingsbak op werking en slijtage controleren				X	
Lassen en constructie controleren				X	
Visuele inspectie uitvoeren (volgens inspectieplan)					X

® Copyright ATH-Heinl GmbH & Co. KG / Alle rechten voorbehouden / Drukfouten en technische wijzigingen voorbehouden
Verschijningsdatum: 27.07.2026 / Productfabrikant ATH-Heinl GmbH & Co. KG

4.4 Probleemoplossing of foutweergave en -oplossing

Problemen met optillen

Symptomen	Oorzaak	Oplossing
Lift gaat niet omhoog wanneer de knop wordt ingedrukt (motor draait niet)	Schade aan de motor	Controleer de motor en vervang deze indien nodig
	Defecte zekeringen door bijvoorbeeld spanningsschommelingen	Oorzaken wegnemen en zekeringen vervangen
	Defecte knop en/of contact	Knop en/of contact vervangen
	Defecte hoofdschakelaar en/of contact	Vervang hoofdschakelaar en/of contact
	Defecte of onvoldoende voedingskabel	Vervang kabel
	Fluctuerende of onjuiste ingangsspanning	Controleer de spanning
	Defecte motorschakelaar	Motorschakelaar vervangen
	Thermisch relais is geactiveerd	Thermisch relais en motor controleren
	Eindschakelaar defect of geblokkeerd	Eindschakelaar controleren, zo nodig vervangen
Hefplatform gaat niet omhoog als de knop wordt ingedrukt (motor draait)	Tekort aan hydraulische olie	Olie bijvullen
	Oliefilter verstopt	Oliefilter reinigen
	Olieverlies	Beschadigde onderdelen vervangen
	Daalventiel geopend	Daalklep controleren en eventueel vervangen
	Verkeerde draairichting van de motor	Fasen vervangen
	Defecte tandwielpomp	Pomp controleren en eventueel vervangen
	Toegestane belasting is overschreden	Werk binnen het opgegeven laadvermogen
	Overdrukventiel te laag ingesteld	Overdrukventiel op maximale werklast instellen
Hefplatform gaat schokkerig omhoog	Te weinig ruimte tussen de geleiders	Afstand tussen geleiders en geleider moet 1,5 - 2,5 mm zijn
	Lucht in het hydraulische systeem	Hydraulisch systeem ontluchten
	Vuile hydraulische olie	Ververs de hydraulische olie
	De glijbanen zijn niet gesmeerd	Smeer de glijbanen
Hefplatform blijft omhoog gaan nadat de knop is losgelaten	Defecte knop of schakelaar	Vervang de defecte knop of contactor

® Copyright ATH-Heinl GmbH & Co. KG / Alle rechten voorbehouden / Drukfouten en technische wijzigingen voorbehouden
Verschijningsdatum: 27.07.2026 / Productfabrikant ATH-Heinl GmbH & Co. KG

Problemen tijdens het dalen

Symptomen	Oorzaak	Oplossing
De lift daalt niet	Veiligheidssluitingen reageren niet	Controleer de kabelverbinding Controleer de elektromagneten, vervang ze indien nodig Ontlast de sluitingen door ze op te tillen
	Defecte knop en/of contact	Vervang knop en/of contact
	Defect stuurrelais	Stuurrelais controleren
	Obstakel onder platform	Obstakel verwijderen
	Slangbreukbeveiliging geactiveerd	Platform kort omhoog brengen en opnieuw op “DOWN” drukken
	Daalventiel is niet geactiveerd	Elektrische aansluiting controleren
	Magneetspoel van daalventiel defect	Magneetspoel vervangen
	Regelklep defect	Vervang het regelventiel
Als de storingen niet kunnen worden verholpen, laat de lift dan zakken met behulp van de nooddaalfunctie en neem contact op met ons serviceteam.		
Platform daalt te langzaam of schokkerig	Daalventiel vuil	Maak het daalventiel schoon
Lift daalt uit zichzelf	Lekke hydraulische verbindingen	Aansluitingen vastdraaien, indien nodig afdichten
	Lekke hydraulische leidingen	Vervang de hydraulische leiding
	Lekke hydraulische cilinder	Afdichtingen vervangen en hydraulisch systeem reinigen
	Vuil of defect daalventiel	Daalventiel reinigen of vervangen
	Lekke terugslagklep	Schoonmaken of vervangen

Andere problemen

Symptomen	Oorzaak	Oplossing
De lift gaat niet synchroon omhoog en omlaag	Lucht in het hydraulische circuit	Ontlucht het hydraulische circuit
	Onvoldoende spanning op de synchrone kabels	Pas de spanning of synchronisatie aan
Product vertoont (ernstige) roestschade	Beschadiging of onvoldoende corrosiebescherming Onderhoud indien nodig	Roest verwijderen, oppervlak reinigen en herstellen.

® Copyright ATH-Heinl GmbH & Co. KG / Alle rechten voorbehouden / Drukfouten en technische wijzigingen voorbehouden
Verschijningsdatum: 27.07.2026 / Productfabrikant ATH-Heinl GmbH & Co. KG

Symptomen	Oorzaak	Oplossing
Ongewone luidheid van de motor	Oliefilter vervuild	Oliefilter reinigen
	Lucht in hydraulisch circuit	Hydraulisch systeem ontluchten
	Vuile hydraulische olie	Vervang de hydraulische olie
	Ingangsspanning onjuist / fase ontbreekt	Controleer aansluiting / controleer spanning uitgang motor contactor
Stroomonderbreker (zekering) is gesprongen	Contacten op contactor controleren	Vervang de contactor
	Controleer capaciteit van stroomonderbrekers	Vervang de zekeringen
	Controleer of de kabel beschadigd is	Vervang de kabel
GEBRUIK ALTIJD ORIGINELE ONDERDELEN EN ACCESSOIRES.		

4.5 Onderhouds- en service-instructies

Aanwijzing

Alle onderhouds- en servicewerkzaamheden moeten ten minste "Onderhouds- of verzorgingsplan" worden uitgevoerd

Oliepeil controleren

1. Laat het hefplatform volledig zakken
2. Verwijder de vuldop
3. Controleer het oliepeil bij de vuldop

Olie verversen

1. Laat het hefplatform volledig zakken.
2. Verwijder de olievulplug
3. Verwijder voorzichtig de olieaftapplug en laat de olie in een geschikte bak weglopen.

Aanwijzing

Reinig de tank en het oliefilter om voortijdige vervuiling van de hydraulische olie te voorkomen.

4. Nadat de olie volledig is afgetapt, sluit u de tank af met de olieaftapplug
5. Vul de nieuwe olie in de olietank

® Copyright ATH-Heinl GmbH & Co. KG / Alle rechten voorbehouden / Drukfouten en technische wijzigingen voorbehouden
Verschijningsdatum: 27.07.2026 / Productfabrikant ATH-Heinl GmbH & Co. KG

6. Breng de hefinrichting omhoog en omlaag en controleer of de maximale hefhoogte nog correct is.
7. Vul indien nodig voorzichtig olie bij

Aanwijzing

De gebruikte olie moet volgens alle wettelijke voorschriften worden afgevoerd.

4.6 Verwijdering

Koppel de lucht- en stroomtoevoer los.
Verwijder alle niet-metalen materialen en berg ze op volgens de plaatselijke voorschriften.
Verwijder de olie uit de machine en bewaar deze volgens de plaatselijke voorschriften.
Recycle alle metalen materialen.

Gevaar

Het apparaat bevat enkele gevaarlijke stoffen.

Deze kunnen het milieu vervuilen en schade toebrengen aan het menselijk lichaam.

Ga voorzichtig te werk en draag indien nodig beschermende kleding.

® Copyright ATH-Heinl GmbH & Co. KG / Alle rechten voorbehouden / Drukfouten en technische wijzigingen voorbehouden
Verschijningsdatum: 27.07.2026 / Productfabrikant ATH-Heinl GmbH & Co. KG

5 EG-EU-VERKLARING VAN OVEREENSTEMMING

volgens Machinerichtlijn 2006/42/EG, bijlage II 1A, EMC-richtlijn 2014/30/EU, bijlage IV

Serienummer	
Bedrijfsnaam en volledig adres van de fabrikant	**ATH-Heinl GmbH & Co. KG** Gewerbepark 9 DE - 92278 Illschwang
Naam en adres van de gemachtigde documentatievertegenwoordiger	**ATH-Heinl GmbH & Co. KG** Gewerbepark 9 DE - 92278 Illschwang

Hierbij verklaren wij dat de hieronder beschreven machine in de door ons in de handel gebrachte versie voldoet aan de relevante essentiële veiligheids- en gezondheidseisen van EG-richtlijn 2006/42/EG en de hieronder vermelde harmonisatiewetgeving.

Beschrijving van de machine	**Hefplatform voor voertuigen**
Typeaanduiding	ATH Matrix Lift 2.65 ATH Matrix Lift 2.75XL
Het voorwerp van de hierboven beschreven verklaring voldoet aan de volgende relevante harmonisatiewetgeving van de Unie	Richtlijn 2006/42/EG, EU-dossier L157/24 van 09.06.2006
De volgende geharmoniseerde normen en voorschriften zijn nageleefd	DIN EN ISO 12100:2010 (Veiligheid van machines) DIN EN 1493:2022 (Machinerichtlijn) DIN EN 60204-1: 2018 (Veiligheid van machines)
Testinstituut	**CTI-CEM International Ltd** Unit 200 Greenogue Business Park Grants Lane, Rathcoole, Co. Dublin. Ireland
Referentienummer van de technische gegevens	F-44-20-0509-19-01-A-V1
Nummer van het certificaat	C-44-20-0509-19-01-A1-V1

ATH-Heinl GmbH & Co. KG
Gewerbepark 9
DE - 92278 Illschwang

januari 2024

Hans Heinl
(algemeen directeur)

WIJZIGINGEN EN/OF AANPASSINGEN AAN DE MACHINE MAKEN DE CE-TEST ONGELDIG EN SLUITEN AANSPRAKELIJKHEID UIT.

® Copyright ATH-Heinl GmbH & Co. KG / Alle rechten voorbehouden / Drukfouten en technische wijzigingen voorbehouden
Verschijningsdatum: 27.07.2026 / Productfabrikant ATH-Heinl GmbH & Co. KG

6 BIJLAGE

6.1 Elektrisch schema

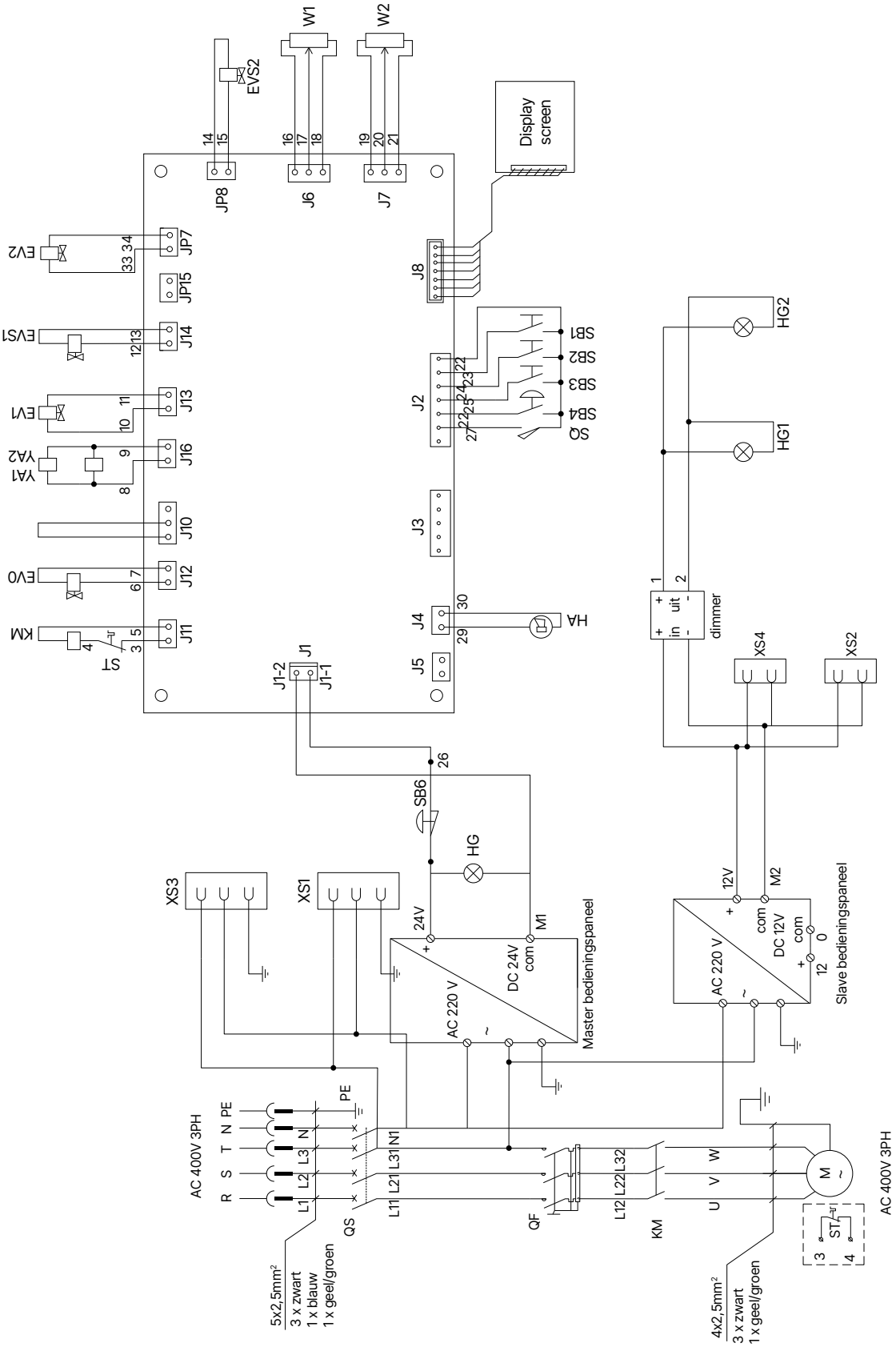

® Copyright ATH-Heinl GmbH & Co. KG / Alle rechten voorbehouden / Drukfouten en technische wijzigingen voorbehouden
Verschijningsdatum: 27.07.2026 / Productfabrikant ATH-Heinl GmbH & Co. KG

QS	Hoofdschakelaar
M	Motor 3.5KW 3PH
HA	Pieper
HG1	Hoofdkolom verlichting
SB1/ SB4	Liftknop
SB3	Parkeren knop
YA1	Regelklep 1
W1	Verplaatsingssensor 1
EV0	Daalventiel
EV2	Bedieningsventiel slave kolom - hydraulische cilinder
EVS2	Bedieningsventiel slave kolom - hydraulische unit
XS4	Stopcontact 12V 2

QF	Stroomonderbreker
KM	Motorschakelaar AC (24V)
HG	Signaallamp
HG2	Vervolgkolom verlichting
SB2/ SB5	Knop omlaag
SB6	Noodstopknop
YA2	Regelklep 2
W2	Verplaatsingssensor 2
EV1	Regelklep hoofdkolom - hydraulische cilinder
EVS1	Bedieningsventiel hoofdkolom - hydraulisch aggregaat
XS2	Stopcontact 12V 1
ST	Thermische schakelaar

® Copyright ATH-Heinl GmbH & Co. KG / Alle rechten voorbehouden / Drukfouten en technische wijzigingen voorbehouden
Verschijningsdatum: 27.07.2026 / Productfabrikant ATH-Heinl GmbH & Co. KG

6.2 Hydraulisch schema

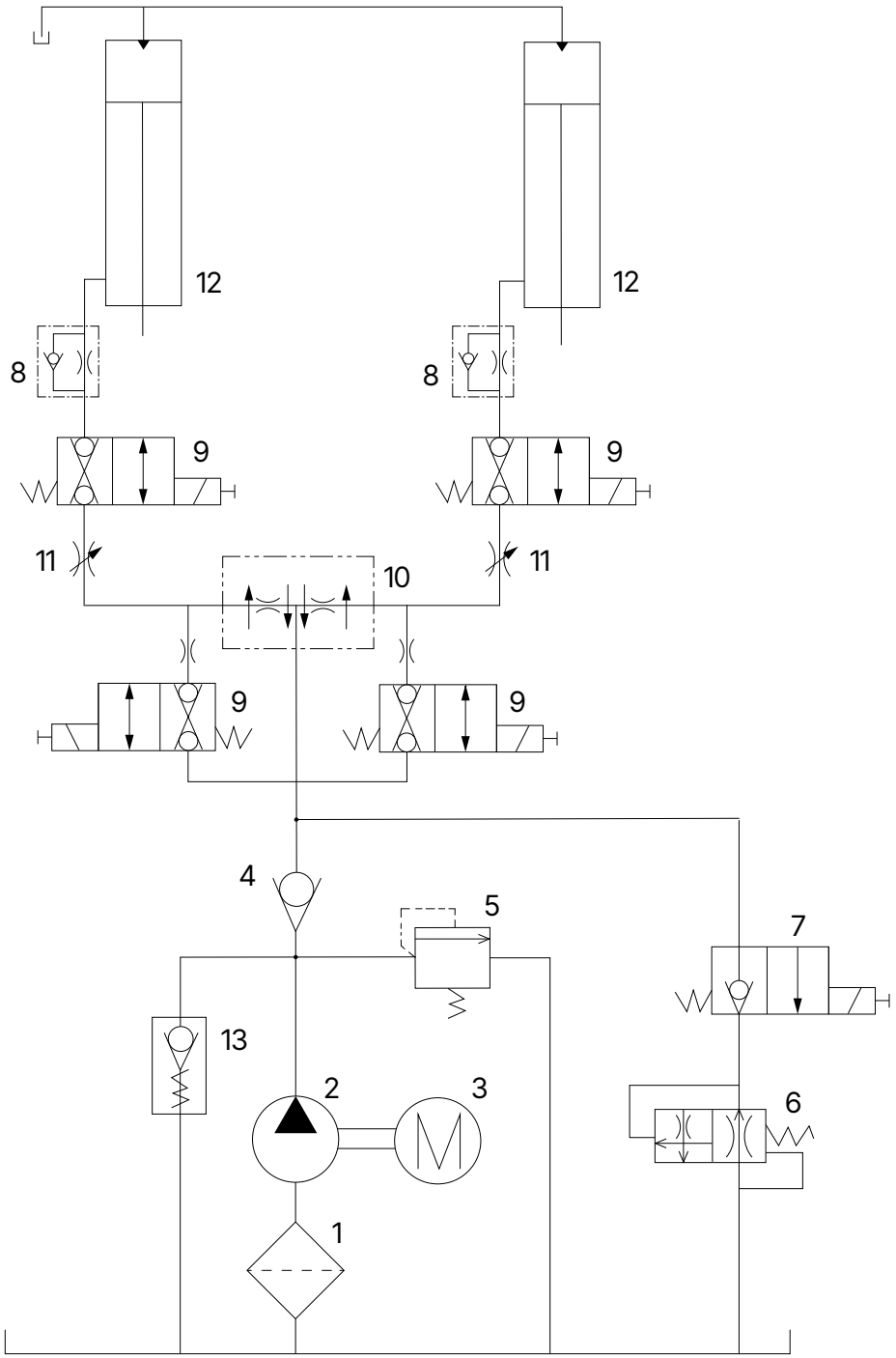

1	Oliefilter	**2**	Tandwielpomp
3	Motor	**4**	Terugslagklep
5	Overdrukklep	**6**	Ventiel voor het verlagen van de snelheid
7	Ventiel voor het verlagen van de snelheid	**8**	Regelaar voor daalsnelheid
9	Regelklep	**10**	Hydraulische verdeler
11	Regelklep	**12**	Hydraulische cilinder
13	Opstartventiel		

® Copyright ATH-Heinl GmbH & Co. KG / Alle rechten voorbehouden / Drukfouten en technische wijzigingen voorbehouden
Verschijningsdatum: 27.07.2026 / Productfabrikant ATH-Heinl GmbH & Co. KG

Accessoires
ATH Matrix Lift 2.65
ATH Matrix Lift 2.75XL

Artikelnr.: 622229	LED-verlichtingsset	
Artikelnr.: HDA7210''	Plafonduitsparingsset met lichtsensor	
Artikelnr.: ATE2019-S	Verlengstuk voor steunplaat 80 mm 4 stuks	
Artikelnr.: ATE2018-S	Verlengstuk voor steunplaat 155 mm 4 stuks	
Artikelnr.: HTA2348 (Alleen te gebruiken in combinatie met ATE2019-S)	Montageset voor bestelwagen 1 (Voor Renault Master, Opel Movano, Nissan Interstar modeljaar 2010 en later) 4 stuks	
Artikelnr.: HTA2349 (Alleen te gebruiken in combinatie met ATE2019-S)	Montageset voor bestelwagens 2 (Voor Citroën Jumper, Peugeot Boxer, Fiat Ducato) 4 stuks	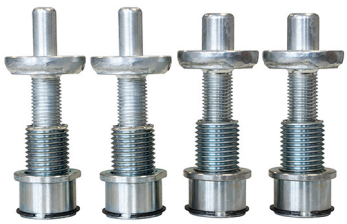

® Copyright ATH-Heinl GmbH & Co. KG / Alle rechten voorbehouden / Drukfouten en technische wijzigingen voorbehouden
Verschijningsdatum: 27.07.2026 / Productfabrikant ATH-Heinl GmbH & Co. KG

Artikelnr.: HTA2351 (Alleen te gebruiken in combinatie met ATE2018-S)	Montageset voor bestelwagens 3 (Voor Mercedes Sprinter, VW Crafter bouwjaar 2006 en later) 4 stuks	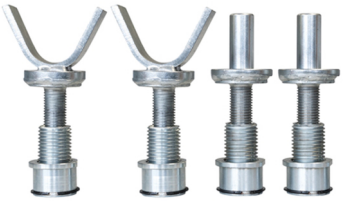
Artikelnr.: HTA2352	Montageset voor bestelwagens 4 (Voor bestelwagens met bevestigingspunten op het voertuigframe) 4 stuks	
Artikelnr.: HHS2010-3	Beugel voor uitbreidingen van het plug-in-systeem 1 stuk	
Artikelnr.: ATE2021	Verlengset voor steunplaat	
Artikelnr.: HGB8168	Wielvorken, 3,0 t 4 stuks	

® Copyright ATH-Heinl GmbH & Co. KG / Alle rechten voorbehouden / Drukfouten en technische wijzigingen voorbehouden
Verschijningsdatum: 27.07.2026 / Productfabrikant ATH-Heinl GmbH & Co. KG

Artikelnr.: 631017.10 Lange oprit
4 stuks

Artikelnr.: 631018.10 Korte oprit
4 stuks

® Copyright ATH-Heinl GmbH & Co. KG / Alle rechten voorbehouden / Drukfouten en technische wijzigingen voorbehouden
Verschijningsdatum: 27.07.2026 / Productfabrikant ATH-Heinl GmbH & Co. KG

8 GARANTIEKAART

Adres van de dealer:	Adres van de klant:
Bedrijf (klantnummer, indien van toepassing):	Bedrijf (klantnummer, indien van toepassing):
Contactpersoon:	Contactpersoon:
Straat:	Straat:
Postcode & Stad:	Postcode & Stad:
Tel. & Fax:	Tel. & Fax:
Email:	Email:
Fabrikant & Model:	Bouwjaar:
Serienummer:	Referentienummer:

Bericht Beschrijving:

Beschrijving van de benodigde reserveonderdelen:

Reserveonderdeel:	Onderdeelnummer:	Hoeveelheid:

Belangrijke opmerkingen:
Schade veroorzaakt door onjuiste behandeling, verwaarloosd onderhoud of mechanische schade valt niet onder de garantie. Voor systemen die niet door een erkende ATH-Heinl installateur zijn geïnstalleerd, is de garantie beperkt tot de levering van de noodzakelijke reserveonderdelen.

Transportschade:

☐ Duidelijk defect — (Zichtbare transportschade, aantekening op afleveringsbon van de transporteur, kopie afleveringsbon en foto's onmiddellijk opsturen naar ATH-Heinl)

☐ Verborgen gebrek — (Transportschade wordt pas ontdekt bij het uitpakken van de goederen, schaderapport met foto's binnen 24 uur opsturen naar ATH-Heinl)

Plaats & Datum | Handtekening & stempel

® Copyright ATH-Heinl GmbH & Co. KG / Alle rechten voorbehouden / Drukfouten en technische wijzigingen voorbehouden
Verschijningsdatum: 27.07.2026 / Productfabrikant ATH-Heinl GmbH & Co. KG

8.1 Omvang van de productgarantie

Vijf jaar

- Op de structuur van het apparaat

Eén jaar (onder normale omstandigheden/gebruik binnen de reikwijdte van de garantie)

- Voedingseenheden
- Hydraulische cilinders
- Alle andere slijtageonderdelen zoals draaischijven, rubberen platen, kabels, kettingen, kleppen, schakelaars, enz.

Uitsluiting van garantie

- Defecten veroorzaakt door normale slijtage, verkeerd gebruik, transportschade, onjuiste installatie, spanning of gebrek aan vereist onderhoud.
- Schade als gevolg van verwaarlozing of het niet opvolgen van de gespecificeerde instructies in deze handleiding en/of andere begeleidende instructies.
- Onderdelen die beschadigd zijn tijdens transport.
- Onderdelen die niet expliciet zijn vermeld, maar worden behandeld als algemene slijtageonderdelen.
- Waterschade veroorzaakt door bijvoorbeeld regen, overmatig vocht, corrosieve omgevingen of andere verontreinigingen.
- Smetten die de functie niet beïnvloeden.

GARANTIE IS NIET VAN TOEPASSING ALS DE GARANTIEKAART NIET NAAR ATH-HEINL IS GESTUURD.

Er wordt op gewezen dat schade en storingen veroorzaakt door het niet naleven van onderhouds- en instelwerkzaamheden (volgens gebruiksaanwijzing en/of instructie), foutieve elektrische aansluitingen (draaiveld, nominale spanning, zekering) of oneigenlijk gebruik (overbelasting, installatie buitenshuis, technische wijzigingen) de aanspraak op garantie uitsluiten!

® Copyright ATH-Heinl GmbH & Co. KG / Alle rechten voorbehouden / Drukfouten en technische wijzigingen voorbehouden
Verschijningsdatum: 27.07.2026 / Productfabrikant ATH-Heinl GmbH & Co. KG

9 TESTBOEK

Aanwijzing

Dit testlogboek (inclusief protocol) is een belangrijk onderdeel van de gebruiksaanwijzing en het product.

!!! BEWAAR HET OP EEN VEILIGE PLAATS!!!

Inspectie

Het product moet door een geschikt en erkend bedrijf of instelling worden gekeurd na voltooiing van de installatie, overdracht, instructie indien nodig, en vervolgens met regelmatige tussenpozen overeenkomstig de in het land van gebruik geldende voorschriften en wettelijke bepalingen.

Bij wijzigingen of uitbreidingen van het producttype moet een aanvullend testlogboek worden bijgehouden en geaccepteerd.

Reikwijdte van de inspectie

Naast de goede werking, de reinheid en de onderhoudsvoorschriften moeten met name de veiligheidsrelevante componenten van de gehele installatie worden gecontroleerd.

Technische gegevens

raadpleeg de "Technische gegevens".

Typeplaatje

Gelieve alle onderstaande gegevens te noteren

Fabrikant & type van de gebruikte montagematerialen

ATH-Heinl

Typ Type		Serien # Serial #	
Spannung Voltage		Baujahr Year of built	
Leistung Power		Tragkraft Capacity	

CE

Made by ATH-Heinl GmbH & Co.KG
Gewerbepark 9 | 92278 Illschwang
GERMANY | Assembly in China

® Copyright ATH-Heinl GmbH & Co. KG / Alle rechten voorbehouden / Drukfouten en technische wijzigingen voorbehouden
Verschijningsdatum: 27.07.2026 / Productfabrikant ATH-Heinl GmbH & Co. KG

9.1 Installatie- en overdrachtsprotocol

Installatieplaats:	**Apparaat/installatie:**
Bedrijf:	Fabrikant:
Straat:	Type/Model:
Stad:	Serienummer:
Land:	Bouwjaar:

Bovenstaand product is gemonteerd, gecontroleerd op werking en veiligheid en in gebruik genomen. De installatie werd uitgevoerd door:

☐ De exploitant ☐ De deskundige

De exploitant bevestigt de correcte installatie van het producttype, alle informatie van deze handleiding en het protocol te hebben gelezen en begrepen en deze dienovereenkomstig na te leven, alsmede deze documenten te allen tijde toegankelijk te houden voor de geïnstrueerde exploitanten.

De gebruiker bevestigt dat hij na installatie en inbedrijfstelling door een opgeleid persoon van de fabrikant of een geautoriseerde dealer (expert), geïnstrueerd is over de werking, het gebruik, de veiligheidsrelevante specificaties, het onderhoud en de verzorging van de machine, dat hij de documenten, informatie en specificaties van de machine heeft ontvangen en dat het product naar behoren functioneert.

BELANGRIJKE OPMERKING:
INDIEN AAN BOVENSTAANDE PUNTEN NIET WORDT VOLDAAN, VERVALT DE AANSPRAAK OP GARANTIE!

De garantie is alleen geldig bij naleving van en bewijs van correcte installatie, overdracht, indien nodig instructie van de machine en het jaarlijkse onderhoud door een door de fabrikant erkende deskundige. Het interval tussen 2 onderhoudsbeurten mag niet meer dan 12 maanden bedragen. In geval van niet-standaard gebruik of gebruik in meerdere ploegen of seizoenen moet een ½ jaarlijkse inspectie en onderhoud worden overeengekomen.

Garantieclaims worden alleen geaccepteerd als aan alle punten in het protocol en in de gebruiksaanwijzing is voldaan, de claim onmiddellijk na ontdekking wordt ingediend en dit **protocolsamen met het onderhouds- en, indien van toepassing, serviceprotocol naar de fabrikant** wordt gestuurd.

Bovendien moet de specifieke informatie over de garantie (omvang, aanspraken en specificaties) zoals beschreven in de gebruiksaanwijzing in acht worden genomen.

Schade en claims als gevolg van ondeskundige behandeling, nalaten van onderhoud en verzorging, gebruik van ongeschikte of niet gespecificeerde montage-, bedienings-, onderhouds- en verzorgingsmaterialen, mechanische schade, knoeien met het apparaat zonder overleg of door onbevoegde deskundigen zijn uitgesloten van de garantie. Voor systemen die niet door een erkende deskundige zijn geïnstalleerd, is de garantie in overleg met de fabrikant beperkt tot maximaal de levering van de noodzakelijke reserveonderdelen.

Naam en bedrijfsstempel van de deskundige indien nodig nummer en naam VKH	Datum en handtekening van de deskundige
Naam en firmastempel van de exploitant	Datum en handtekening van de exploitant

® Copyright ATH-Heinl GmbH & Co. KG / Alle rechten voorbehouden / Drukfouten en technische wijzigingen voorbehouden
Verschijningsdatum: 27.07.2026 / Productfabrikant ATH-Heinl GmbH & Co. KG

9.2 Testplan

Testen	1	2	3	4	5	6
Datum						
Typeplaatje						
Korte gebruiksaanwijzing						
Gebruiksaanwijzing						
Veiligheidsetiket						
Markering voor gebruik						
Verdere markering						
Constructie (vervorming, scheuren)						
Bevestigingspluggen en stabiliteit (*1)						
Toestand van de betonvloer (scheuren)						
Toestand / algemene toestand						
Toestand / netheid						
Conditie / onderhoud en afdichting (*2)						
Conditie / vloeistoffen						
Toestand / smering (*3)						
Toestand / aggregaat (*4)						
Conditie / Aandrijving						
Toestand / Motor						
Conditie / Versnellingsbak						
Toestand / cilinder (*5)						
Toestand / Klep						
Toestand / Elektrische bediening						
Conditie / Elektrische schakelaars						
Conditie / Elektrische schakelaars						
Conditie / Elektrische leidingen						
Toestand / hydraulische leidingen (*6)						
Conditie / hydraulische schroefverbinding (*7)						
Toestand / pneumatische leidingen (*6)						
Toestand / pneumatische schroefverbinding (*7)						
Conditie / dichtheid (*7)						
Conditie / bouten en lagers (*8)						
Conditie / Slijtageonderdelen						
Conditie / Afdekkingen						

® Copyright ATH-Heinl GmbH & Co. KG / Alle rechten voorbehouden / Drukfouten en technische wijzigingen voorbehouden
Verschijningsdatum: 27.07.2026 / Productfabrikant ATH-Heinl GmbH & Co. KG

Testen	1	2	3	4	5	6
Datum						
Conditie / Functies onder belasting						
Toestand / veiligheidsrelevante componenten (*9)						
Toestand / elektrische beveiliging (*9)						
Toestand / Hydraulische beveiliging (*9)						
Toestand / Pneumatische beveiliging (*9)						
Toestand / Mechanische veiligheidsvoorziening (*9)						
Conditie / Functies onder belasting						
Keuringssticker afgegeven						

*1 Controleer het koppel volgens de specificaties van de fabrikant
*2 Repareer of vervang afdichting indien niet aanwezig
*3 Alle glijbanen, assen en bewegende delen controleren, afdichten en opnieuw smeren met de voorgeschreven smeermiddelen
*4 Controleer op lekkage
*5 Voer een lek- en visuele controle uit
*6 Visuele controle, indien nodig onderdompelen
*7 Controleer alle verbindingen en draai ze indien nodig vast
*8 Smeren met de voorgeschreven smeermiddelen
*9 Voer een functietest uit

® Copyright ATH-Heinl GmbH & Co. KG / Alle rechten voorbehouden / Drukfouten en technische wijzigingen voorbehouden
Verschijningsdatum: 27.07.2026 / Productfabrikant ATH-Heinl GmbH & Co. KG

9.3 Inspectierapport

Visuele controle (erkende deskundige)

Eerste ingebruikname

Het toestel werd onderworpen aan een test op bedrijfsgereedheid. Er werden geen/de volgende* gebreken geconstateerd:

Omvang van de inspectie: Functionele en visuele inspectie volgens specificaties
Gedeeltelijke inspectie nog niet uitgevoerd:

Er zijn geen *) bezwaren tegen de inbedrijfstelling, er is geen *) herkeuring nodig.

(plaats, datum)	(Handtekening deskundige)
Bevestiging van acceptatie:	(Naam deskundige)
	(Functieomschrijving)
	(Adres)
	(In dienst bij)
Exploitant (Bedrijfsstempel, datum, handtekening)	
Geconstateerde tekortkomingen **)	
Gebreken gecorrigeerd **)	

*) Doorhalen wat niet van toepassing is

**) Bevestiging van de exploitant of een bevoegde vertegenwoordiger met datum en handtekening

® Copyright ATH-Heinl GmbH & Co. KG / Alle rechten voorbehouden / Drukfouten en technische wijzigingen voorbehouden
Verschijningsdatum: 27.07.2026 / Productfabrikant ATH-Heinl GmbH & Co. KG

Visuele controle (erkende deskundige)

Inspectierapport

Bij een regelmatige/uitzonderlijke keuring/herinspectie*.

Het apparaat werd onderworpen aan een inspectie op operationele gereedheid. Er werden geen/de volgende* gebreken geconstateerd:

Omvang van de inspectie: Functionele en visuele inspectie volgens specificaties
Gedeeltelijke inspectie nog niet uitgevoerd:

Er zijn geen *) bezwaren tegen de inbedrijfstelling, latere tests zijn niet *) vereist.

(plaats, datum)	(Handtekening deskundige)
Bevestiging van acceptatie:	(Naam deskundige)
	(Functieomschrijving)
	(Adres)
	(In dienst bij)
Exploitant (Bedrijfsstempel, datum, handtekening)	
Geconstateerde tekortkomingen **)	
Gebreken gecorrigeerd **)	

*) Doorhalen wat niet van toepassing is

**) Bevestiging van de exploitant of een gemachtigde vertegenwoordiger met datum en handtekening

® Copyright ATH-Heinl GmbH & Co. KG / Alle rechten voorbehouden / Drukfouten en technische wijzigingen voorbehouden
Verschijningsdatum: 27.07.2026 / Productfabrikant ATH-Heinl GmbH & Co. KG

Visuele controle (erkende deskundige)

Inspectierapport

Bij een regelmatige/uitzonderlijke keuring/herinspectie*.

Het apparaat werd onderworpen aan een inspectie op operationele gereedheid. Er werden geen/de volgende* gebreken geconstateerd:

Omvang van de inspectie: Functionele en visuele inspectie volgens specificaties
Gedeeltelijke inspectie nog niet uitgevoerd:

Er zijn geen *) bezwaren tegen de inbedrijfstelling, latere tests zijn niet *) vereist.

(plaats, datum)	(Handtekening deskundige)
Bevestiging van acceptatie:	(Naam deskundige)
	(Functieomschrijving)
	(Adres)
	(In dienst bij)
Exploitant (Bedrijfsstempel, datum, handtekening)	
Geconstateerde tekortkomingen **)	
Gebreken gecorrigeerd **)	

*) Doorhalen wat niet van toepassing is

**) Bevestiging van de exploitant of een gemachtigde vertegenwoordiger met datum en handtekening

® Copyright ATH-Heinl GmbH & Co. KG / Alle rechten voorbehouden / Drukfouten en technische wijzigingen voorbehouden
Verschijningsdatum: 27.07.2026 / Productfabrikant ATH-Heinl GmbH & Co. KG

Visuele controle (erkende deskundige)

Inspectierapport

Bij een regelmatige/uitzonderlijke keuring/herinspectie*.

Het apparaat werd onderworpen aan een inspectie op operationele gereedheid. Er werden geen/de volgende* gebreken geconstateerd:

Omvang van de inspectie: Functionele en visuele inspectie volgens specificaties
Gedeeltelijke inspectie nog niet uitgevoerd:

Er zijn geen *) bezwaren tegen de inbedrijfstelling, latere tests zijn niet *) vereist.

(plaats, datum)	(Handtekening deskundige)
Bevestiging van acceptatie:	(Naam deskundige)
	(Functieomschrijving)
	(Adres)
	(In dienst bij)
Exploitant (Bedrijfsstempel, datum, handtekening)	
Geconstateerde tekortkomingen **)	
Gebreken gecorrigeerd **)	

*) Doorhalen wat niet van toepassing is

**) Bevestiging van de exploitant of een gemachtigde vertegenwoordiger met datum en handtekening

® Copyright ATH-Heinl GmbH & Co. KG / Alle rechten voorbehouden / Drukfouten en technische wijzigingen voorbehouden
Verschijningsdatum: 27.07.2026 / Productfabrikant ATH-Heinl GmbH & Co. KG

Visuele controle (erkende deskundige)

Inspectierapport

Bij een regelmatige/uitzonderlijke keuring/herinspectie*.

Het apparaat werd onderworpen aan een inspectie op operationele gereedheid. Er werden geen/de volgende* gebreken geconstateerd:

Omvang van de inspectie: Functionele en visuele inspectie volgens specificaties
Gedeeltelijke inspectie nog niet uitgevoerd:

Er zijn geen *) bezwaren tegen de inbedrijfstelling, latere tests zijn niet *) vereist.

(plaats, datum)	(Handtekening deskundige)
Bevestiging van acceptatie:	(Naam deskundige)
	(Functieomschrijving)
	(Adres)
	(In dienst bij)
Exploitant (Bedrijfsstempel, datum, handtekening)	
Geconstateerde tekortkomingen **)	
Gebreken gecorrigeerd **)	

*) Doorhalen wat niet van toepassing is

**) Bevestiging van de exploitant of een gemachtigde vertegenwoordiger met datum en handtekening

® Copyright ATH-Heinl GmbH & Co. KG / Alle rechten voorbehouden / Drukfouten en technische wijzigingen voorbehouden
Verschijningsdatum: 27.07.2026 / Productfabrikant ATH-Heinl GmbH & Co. KG

Visuele controle (erkende deskundige)

Inspectierapport

Bij een regelmatige/uitzonderlijke keuring/herinspectie*.

Het apparaat werd onderworpen aan een inspectie op operationele gereedheid. Er werden geen/de volgende* gebreken geconstateerd:

Omvang van de inspectie: Functionele en visuele inspectie volgens specificaties
Gedeeltelijke inspectie nog niet uitgevoerd:

Er zijn geen *) bezwaren tegen de inbedrijfstelling, latere tests zijn niet *) vereist.

(plaats, datum)	(Handtekening deskundige)
Bevestiging van acceptatie:	(Naam deskundige)
	(Functieomschrijving)
	(Adres)
	(In dienst bij)
Exploitant (Bedrijfsstempel, datum, handtekening)	
Geconstateerde tekortkomingen **)	
Gebreken gecorrigeerd **)	

*) Doorhalen wat niet van toepassing is

**) Bevestiging van de exploitant of een gemachtigde vertegenwoordiger met datum en handtekening

® Copyright ATH-Heinl GmbH & Co. KG / Alle rechten voorbehouden / Drukfouten en technische wijzigingen voorbehouden
Verschijningsdatum: 27.07.2026 / Productfabrikant ATH-Heinl GmbH & Co. KG

10 OPMERKINGEN

® Copyright ATH-Heinl GmbH & Co. KG / Alle rechten voorbehouden / Drukfouten en technische wijzigingen voorbehouden
Verschijningsdatum: 27.07.2026 / Productfabrikant ATH-Heinl GmbH & Co. KG

Používateľská príručka

2-stĺpikový výťah

ATH Matrix Lift 2.65
ATH Matrix Lift 2.75XL

Zo sériového čísla: G273340503729

ATH-Heinl GmbH & Co. KG | Gewerbepark 9
D-92278 Illschwang | Germany | www.ath-heinl.com

Dátum vydania: 27.07.2026 | S výnimkou chýb a opomenutí.
Predaj len prostredníctvom obchodných partnerov ATH

OBSAH

1 Úvod ... 620

1.1 Všeobecné informácie ... 620

1.2 Popis ... 622

1.3 Ovládací panel ... 625

1.4 Bezpečnostné pokyny ... 627

1.5 Technické údaje ... 629

1.6 Rozdelenie zaťaženia ... 631

1.7 Dimenzovaný výkres ... 634

2 Inštalácia ... 638

2.1 Podmienky prepravy a skladovania ... 638

2.2 Vybalenie stroja ... 639

2.3 Rozsah dodávky ... 639

2.4 Umiestnenie ... 640

2.5 Upevnenie ... 641

2.6 Elektrické pripojenie ... 642

2.7 Pneumatické pripojenie ... 642

2.8 Hydraulické pripojenie ... 642

2.9 Montáž ... 643

2.9.1 Inštalácia zariadenia ATH Matrix Lift 2.65 ... 644

2.9.2 Inštalácia zariadenia ATH Matrix Lift 2.75XL ... 648

2.9.3 Plán založenia ... 654

2.9.4 Pokyny na vŕtanie otvorov ... 657

2.9.5 Upevnenie pomocou bezpečnostnej kotvy ... 658

2.9.6 Inštalácia a nastavenie bezpečnostných západiek ... 659

2.9.7 Inštalácia hydraulických hadíc ... 659

2.9.8 Inštalácia elektrických prípojok ... 662

2.9.9 Venting the lifting platform ... 665

2.9.10 Inštalácia nosných ramien ... 665

2.10 Pred uvedením do prevádzky ... 667

3 Operácia ... 668

3.1 Kontrola pred prvým zdvihnutím ... 668

3.2 Zdvíhanie pod zaťažením ... 668

3.3 Návod na obsluhu ... 669

3.4 Základné poznámky ... 670

® Copyright ATH-Heinl GmbH & Co. KG / Všetky práva vyhradené / Tlačové chyby a technické zmeny vyhradené
Dátum vydania: 27.07.2026 / Výrobca produktu ATH-Heinl GmbH & Co. KG

3.5 Ovládanie zdvíhacej plošiny ... 670
3.6 Softvér ... 672
4 Údržba ... 677
4.1 Spotrebný materiál na montáž, údržbu a starostlivosť ... 677
4.2 Bezpečnostné predpisy pre ropu ... 679
4.3 Plán údržby alebo starostlivosti ... 680
4.4 Riešenie problémov alebo zobrazenie chyby a jej odstránenie ... 681
4.5 Pokyny na údržbu a servis ... 683
4.6 Likvidácia ... 684
5 ES- EÚ vyhlásenie o zhode ... 685
6 Príloha ... 687
6.1 Schéma elektrického obvodu ... 687
6.2 Schéma hydraulického obvodu ... 689
7 Príslušenstvo ... 690
8 Záručný list ... 693
8.1 Rozsah záruky na výrobok ... 694
9 Testovacia kniha ... 695
9.1 Protokol o inštalácii a odovzdaní ... 696
9.2 Plán testovania ... 697
9.3 Správa z inšpekcie ... 699
10 Poznámky ... 705

® Copyright ATH-Heinl GmbH & Co. KG / Všetky práva vyhradené / Tlačové chyby a technické zmeny vyhradené
Dátum vydania: 27.07.2026 / Výrobca produktu ATH-Heinl GmbH & Co. KG

1 ÚVOD

1.1 Všeobecné informácie

Tento návod je neoddeliteľnou súčasťou stroja. Používateľ si ich musí prečítať a porozumieť im. Za škody spôsobené nedodržaním tohto návodu alebo platných bezpečnostných predpisov sa nepreberá žiadna zodpovednosť.

Pri všetkých prácach na opísanom systéme sa musí nosiť vhodný ochranný odev.

Naše stroje a zdvíhacie plošiny nie sú určené na nepretržitú prevádzku. Boli navrhnuté na prerušovanú prevádzku. Nepretržité používanie môže viesť k preťaženiu a výrazne skrátiť životnosť zariadenia. Dodržiavajte pokyny výrobcu a robte pravidelné prestávky, aby ste zabezpečili optimálnu funkciu a dlhú životnosť.

Pred prácou na zdvíhanom vozidle, pod ním alebo v jeho blízkosti sa vždy uistite, či sú mechanické alebo hydraulické bezpečnostné zariadenia zdvíhacieho zariadenia správne zapnuté.

® Copyright ATH-Heinl GmbH & Co. KG / Všetky práva vyhradené / Tlačové chyby a technické zmeny vyhradené
Dátum vydania: 27.07.2026 / Výrobca produktu ATH-Heinl GmbH & Co. KG

Opis výstrah

Nebezpečenstvo

Nedodržanie týchto pokynov môže mať za následok smrť alebo vážne zranenie

Upozornenie

Nedodržanie môže mať za následok smrť alebo vážne zranenie

Varovanie

Nedodržanie môže viesť k zraneniam

Pozor

Nedodržanie môže viesť k materiálnemu poškodeniu a zhoršeniu funkcie výrobku

Poznámka

Doplňujúce informácie o prevádzke výrobku

Tipp

Všeobecné užitočné informácie

® Copyright ATH-Heinl GmbH & Co. KG / Všetky práva vyhradené / Tlačové chyby a technické zmeny vyhradené
Dátum vydania: 27.07.2026 / Výrobca produktu ATH-Heinl GmbH & Co. KG

1.2 Popis

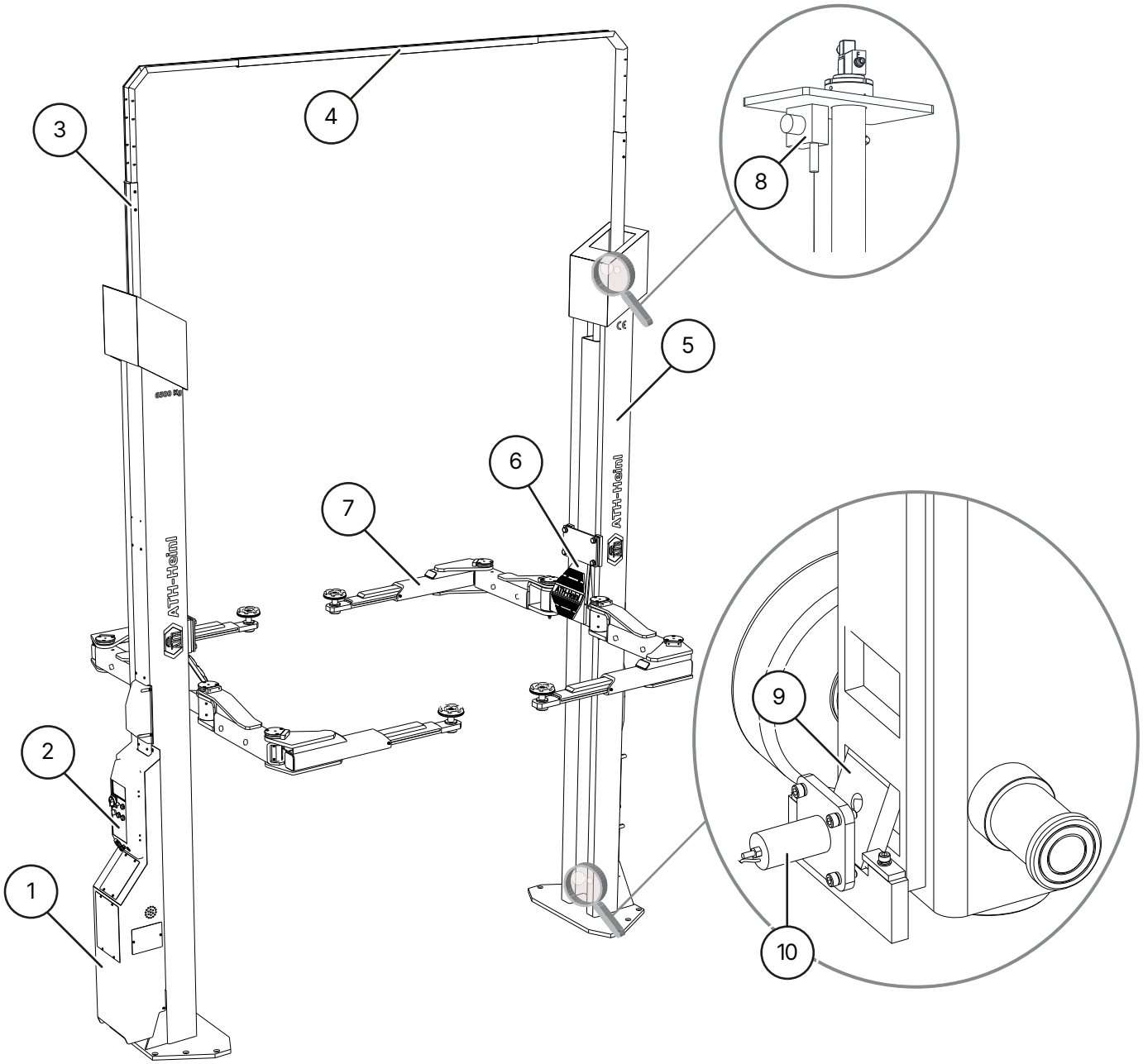

ATH Matrix 2.65

1 **Hydraulická jednotka**

Hydraulický olej v nádrži sa privádza do valca prostredníctvom zubového čerpadla, ktoré je poháňané motorom. Olej sa vracia do nádrže cez spúšťací ventil.

2 **Ovládacia skrinka s uzamykateľným hlavným vypínačom**

Obsahuje kompletný elektrický riadiaci systém. Všetky tlačidlá sú chránené predným krúžkom, aby sa zabránilo neúmyselnému ovládaniu. Okrem toho sa všetky pohyby po uvoľnení tlačidiel okamžite prerušia (systém mŕtveho muža).

3 **Výškovo nastaviteľný vodiaci profil**

4 **Priečny nosník**

Vodiace profily pre hadice

® Copyright ATH-Heinl GmbH & Co. KG / Všetky práva vyhradené / Tlačové chyby a technické zmeny vyhradené
Dátum vydania: 27.07.2026 / Výrobca produktu ATH-Heinl GmbH & Co. KG

5 **Zdvíhacie stĺpy**

Vnútorný zdvíhací vozík sa pohybuje smerom nahor pomocou hydraulického valca.

6 **Zdvíhací vozík**

7 **Podperné ramená**

Tieto sa môžu použiť na zdvíhanie vozidla.

8 **Snímač posunutia**

Meria synchronizáciu dvoch zdvíhacích vozíkov

9 **Blokovacie západky**

Umožňuje mechanické nastavenie bremena a zabraňuje neúmyselnému spusteniu plošiny o viac ako 100 mm.

10 **Elektromagnet pre západky**

Elektromagnety odblokovávajú západky pri každom zdvihnutí a spustení výťahu.

® Copyright ATH-Heinl GmbH & Co. KG / Všetky práva vyhradené / Tlačové chyby a technické zmeny vyhradené
Dátum vydania: 27.07.2026 / Výrobca produktu ATH-Heinl GmbH & Co. KG

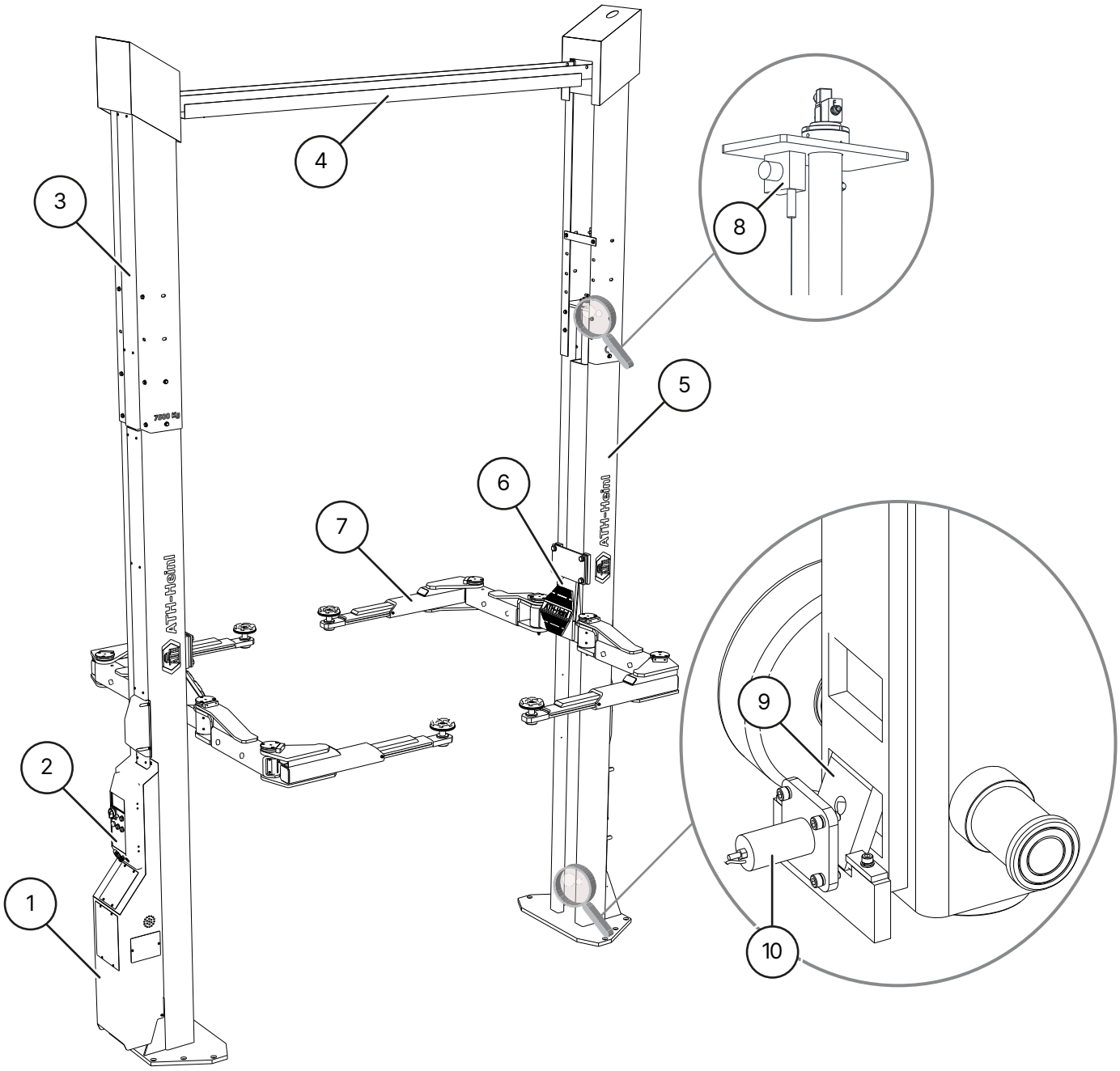

ATH Matrix 2.75XL

1 **Hydraulická jednotka**

Hydraulický olej v nádrži sa privádza do valca prostredníctvom zubového čerpadla poháňaného motorom. Olej sa vracia do nádrže cez spúšťací ventil.

2 **Ovládacia skrinka s uzamykateľným hlavným vypínačom**

Obsahuje kompletný elektrický riadiaci systém. Všetky tlačidlá sú chránené predným krúžkom, aby sa zabránilo neúmyselnému ovládaniu. Okrem toho sa všetky pohyby po uvoľnení tlačidiel okamžite prerušia (systém mŕtveho muža).

3 **Výškovo nastaviteľné stĺpy**

4 **Priečny nosník**

Vodiace a vystužovacie profily pre hadice

5 **Zdvíhacie stĺpy**

Vnútorný zdvíhací vozík sa posúva nahor pomocou hydraulického valca.

® Copyright ATH-Heinl GmbH & Co. KG / Všetky práva vyhradené / Tlačové chyby a technické zmeny vyhradené
Dátum vydania: 27.07.2026 / Výrobca produktu ATH-Heinl GmbH & Co. KG

6 **Zdvíhací vozík**

7 **Nosné ramená**

Tieto sa môžu použiť na zdvíhanie vozidla.

8 **Snímač posunutia**

Meria synchronizáciu dvoch zdvíhacích vozíkov

9 **Blokovacie západky**

Umožňuje mechanické spustenie bremena a zabraňuje neúmyselnému spusteniu plošiny o viac ako 100 mm.

10 **Elektromagnet pre západky**

Elektromagnety odblokovávajú západky pri každom zdvihnutí a spustení výťahu.

1.3 Ovládací panel

Ovládací panel hlavného stĺpca

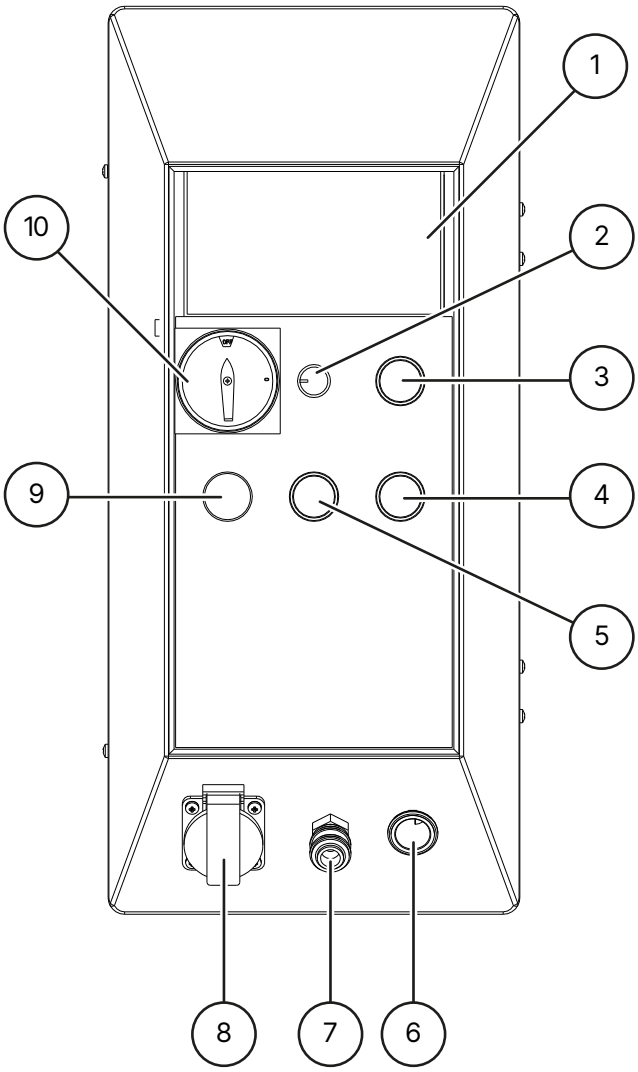

1 **Displej**

2 **Stmievač**

na ovládanie jasu voliteľnej súpravy LED

3 **Tlačidlo zdvíhania**

na zdvihnutie výťahu

4 **Tlačidlo spúšťania**

na úplné spustenie výťahu (detenty a spúšťací ventil sú otvorené)

® Copyright ATH-Heinl GmbH & Co. KG / Všetky práva vyhradené / Tlačové chyby a technické zmeny vyhradené
Dátum vydania: 27.07.2026 / Výrobca produktu ATH-Heinl GmbH & Co. KG

5 **Tlačidlo parkovania (LOCK)**

na spustenie výťahu do zámku (otvorí sa len spúšťací ventil)

6 **Zásuvka vozidla 12 V**

7 **Zásuvka ventilu ESSK**

8 **Zabudovaná zásuvka 1 x 230 V**

9 **Prevádzkové svetlo**

Indikuje, či je výťah v pohotovostnom režime

10 **Uzamykateľný hlavný vypínač**

s funkciou núdzového zastavenia na zapnutie a vypnutie výťahu a na zabezpečenie výťahu proti neoprávnenému použitiu

Ovládací panel pre vedľajší stĺp

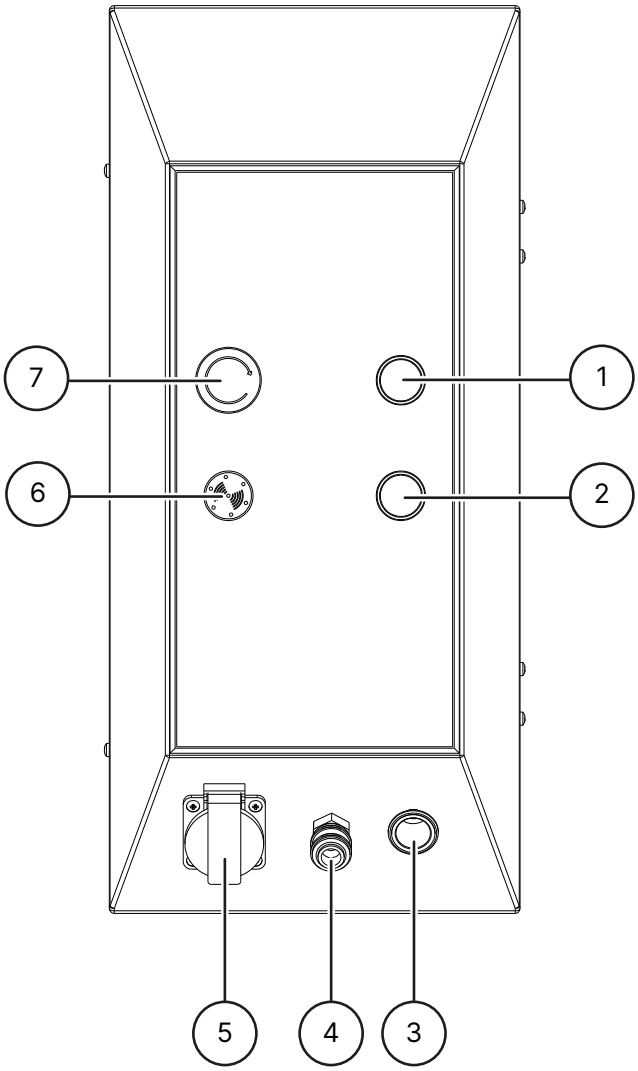

1 **Tlačidlo výťahu**

na zdvihnutie výťahu

2 **Tlačidlo spúšťania**

na úplné spustenie výťahu (západky a spúšťací ventil sú otvorené)

3 **Zásuvka vozidla 12V**

4 **Zásuvka ventilu ESSK**

5 **Zabudovaná zásuvka 1 x 230 V**

6 **Zvukový signál**

Vydáva akustický a vizuálny signál pri dosiahnutí zastávky CE

® Copyright ATH-Heinl GmbH & Co. KG / Všetky práva vyhradené / Tlačové chyby a technické zmeny vyhradené
Dátum vydania: 27.07.2026 / Výrobca produktu ATH-Heinl GmbH & Co. KG

(7) **Tlačidlo núdzového zastavenia**
Na vypnutie výťahu v prípade problémov

1.4 Bezpečnostné pokyny

Všeobecné bezpečnostné pokyny

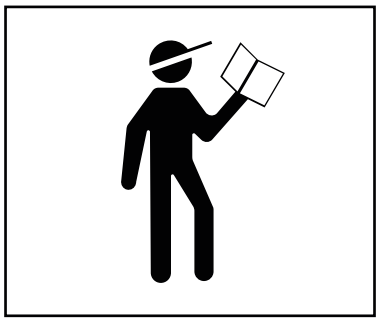

Pred použitím výťahu si prečítajte návod na obsluhu a porozumejte mu.

Práce na elektrických komponentoch sú povolené len miestnym autorizovaným elektrikárom

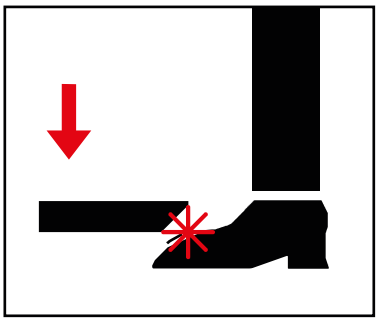

Pri spúšťaní zdvíhacej plošiny opustite nebezpečnú zónu

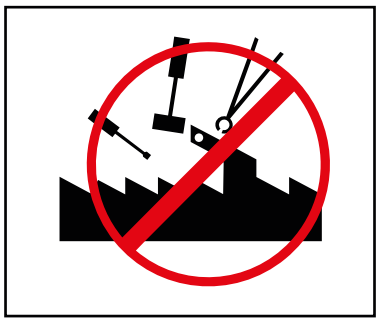

Akékoľvek úpravy zdvíhacej plošiny nie sú povolené

Zdvíhacia plošina sa nesmie čistiť pod tečúcou vodou

Nepoužívajte žiadne čistiace prostriedky na rozpúšťanie farieb alebo vysoko agresívne čistiace prostriedky

Bezpečnostné pokyny špecifické pre daný výrobok

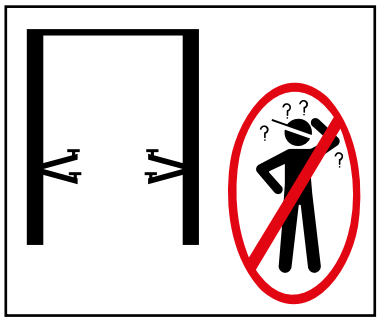

Zdvíhaciu plošinu smie obsluhovať len vyškolený personál

Do nebezpečnej zóny môžu vstupovať len oprávnené osoby

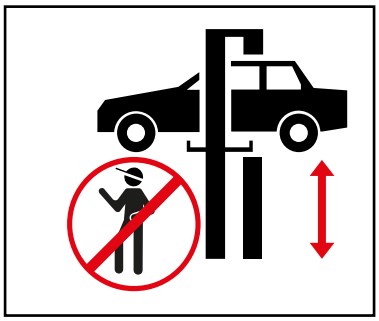

Pri zdvíhaní a spúšťaní musí byť nebezpečný priestor voľný

® Copyright ATH-Heinl GmbH & Co. KG / Všetky práva vyhradené / Tlačové chyby a technické zmeny vyhradené
Dátum vydania: 27.07.2026 / Výrobca produktu ATH-Heinl GmbH & Co. KG

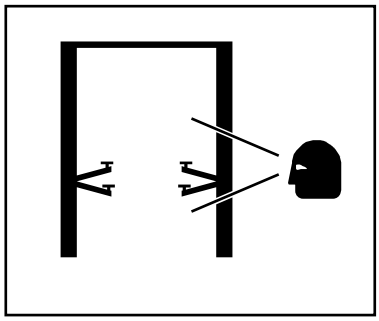

Na bezpečnú prácu je potrebná riadna údržba a kontroly

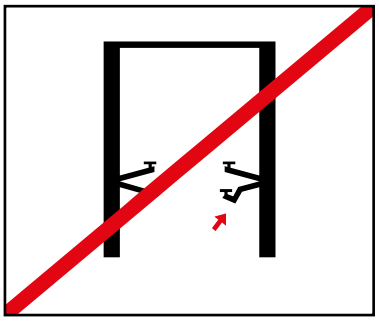

Nepracujte na poškodených výťahoch

Zabezpečte správne rozloženie hmotnosti vozidla

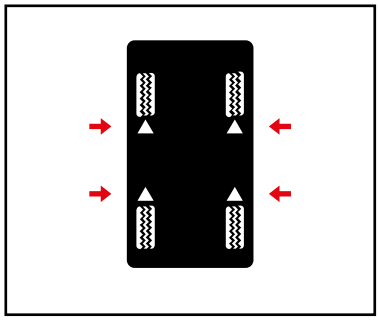

Pri zdvíhaní vozidla používajte body zdvíhania určené výrobcom vozidla a zatvorte všetky dvere

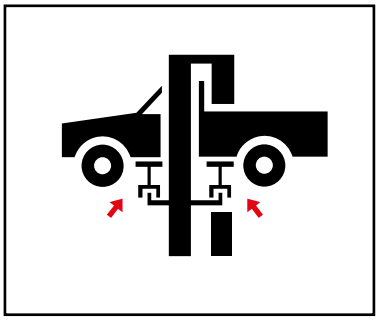

V prípade potreby použite vhodné adaptéry

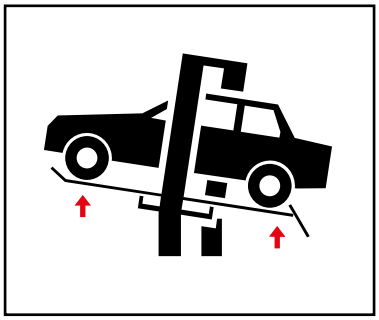

Adaptéry znižujú stanovené užitočné zaťaženie

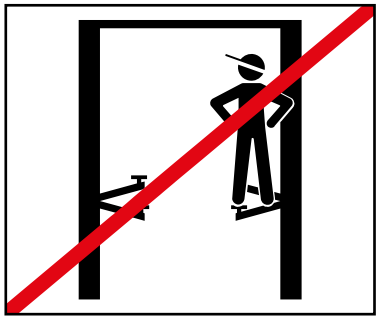

Na zdvíhacej plošine, nosných ramenách ani na zdvíhanom vozidle sa nesmú prepravovať žiadne predmety ani osoby.

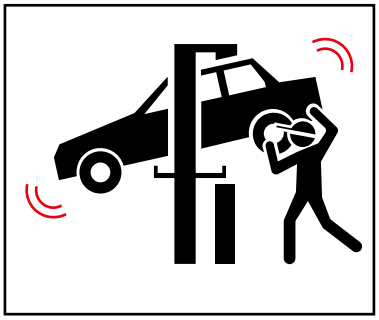

Vyhnite sa silným kývavým pohybom na zdvíhanom vozidle

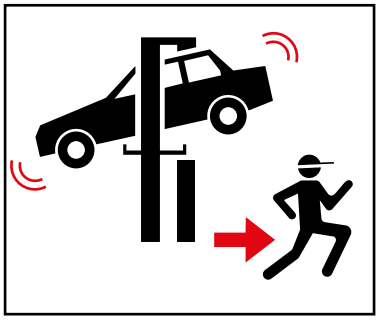

Ak existuje riziko pádu vozidla, okamžite opustite nebezpečný priestor.

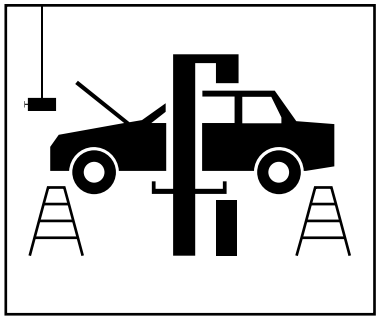

Pri inštalácii alebo odstraňovaní ťažkých predmetov vždy použite bezpečnostné zariadenie, aby ste zabránili ich prevráteniu.

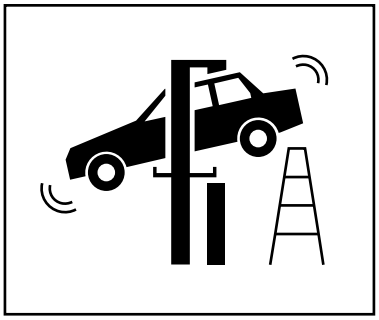

Pri spúšťaní dávajte pozor na prekážky

® Copyright ATH-Heinl GmbH & Co. KG / Všetky práva vyhradené / Tlačové chyby a technické zmeny vyhradené
Dátum vydania: 27.07.2026 / Výrobca produktu ATH-Heinl GmbH & Co. KG

1.5 Technické údaje

Typ	ATH Matrix Lift 2.65
Max. Zaťažiteľnosť	6500 kg
Čas pre zdvíhanie (1200 kg)	65 s
Čas spúšťania (1200 kg)	65 s
Elektrický systém	3/400 V/50 Hz
Motor	3,5 KW
Horná poistka	3 C 16 A
Pripojovací kábel	Min. 5 x 1.5mm^2
Trieda ochrany	IP 54
Pracovný tlak max. [2]	250 bar
Odporúčaný hydraulický olej	Letné obdobie (10° až 45°): HLP-D 32 ZFR Zima (pod 10°): ZPF 32-450: HLP-D 22 ZFR
Množstvo oleja	Približne 22 l
Kotvenie do podlahy	Kotviaca tyč M16x300 (č. tovaru 090529) Kartuša s injekčnou maltou 300 ml (č. položky 090526)
Množstvo kotiev	14 kusov
Prípustná hodnota hluku	≤ 75 dB
Hmotnosť	1822 kg

Typ	ATH Matrix Lift 2.75XL
Max. Nosnosť	7500 kg
Čas pre zdvíhanie (1200 kg)	65 s
Čas spúšťania (1200 kg)	65 s
Elektrický systém	3/400 V/50 Hz
Motor	3,5 KW
Horná poistka	3 C 16 A
Pripojovací kábel	Min. 5 x 1.5mm^2
Trieda ochrany	IP 54
Pracovný tlak max. [2]	250 bar
Odporúčaný hydraulický olej	Letné obdobie (10° až 45°): HLP-D 32 ZFR Zima (pod 10°): ZPF 32-450: HLP-D 22 ZFR
Množstvo oleja	Približne 22 l
Ukotvenie v zemi	Kotviaca tyč M16x300 (č. tovaru 090529) Kartuša s injekčnou maltou 300 ml (č. položky 090526)
Množstvo kotiev	14 kusov
Prípustná hodnota hluku	≤ 75 dB
Hmotnosť	2122 kg

® Copyright ATH-Heinl GmbH & Co. KG / Všetky práva vyhradené / Tlačové chyby a technické zmeny vyhradené
Dátum vydania: 27.07.2026 / Výrobca produktu ATH-Heinl GmbH & Co. KG

Varovanie

[2] Pracovný tlak nastavený z výroby je nastavený na maximálne menovité zaťaženie. S poistným ventilom sa nesmie manipulovať.

Zmena nastavenia môže viesť k vážnemu poškodeniu.

Poznámka

Ak sa zadané menovité zaťaženie nedá zvýšiť, obráťte sa na náš servisný tím.

® Copyright ATH-Heinl GmbH & Co. KG / Všetky práva vyhradené / Tlačové chyby a technické zmeny vyhradené
Dátum vydania: 27.07.2026 / Výrobca produktu ATH-Heinl GmbH & Co. KG

1.6 Rozdelenie zaťaženia

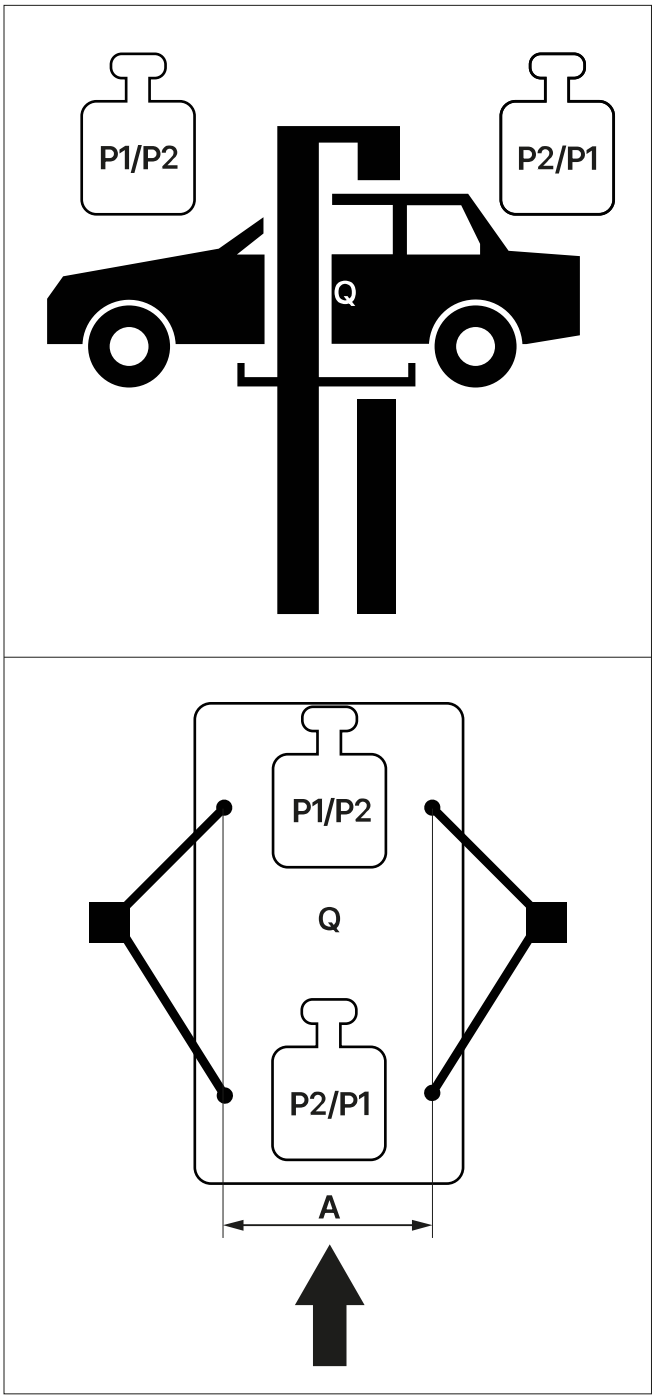

Rozloženie zaťaženia > 3,5 t

Q	Celková hmotnosť vozidla
P1/P2	Max. 1:3 x Q
P2/P1	Max. 1:3 × Q
3/1	Rozloženie zaťaženia
A²	Min. 1000 mm

® Copyright ATH-Heinl GmbH & Co. KG / Všetky práva vyhradené / Tlačové chyby a technické zmeny vyhradené
Dátum vydania: 27.07.2026 / Výrobca produktu ATH-Heinl GmbH & Co. KG

Pozor

[2] Ak je vzdialenosť A menšia, zdvíhacia kapacita zdvíhacej plošiny sa zníži. V takýchto a iných prípadoch, ktoré nie sú uvedené v tomto návode, sa poraďte s výrobcom.

Rozloženie zaťaženia ATH Matrix Lift 2.65 ATH Matrix Lift 2.75XL

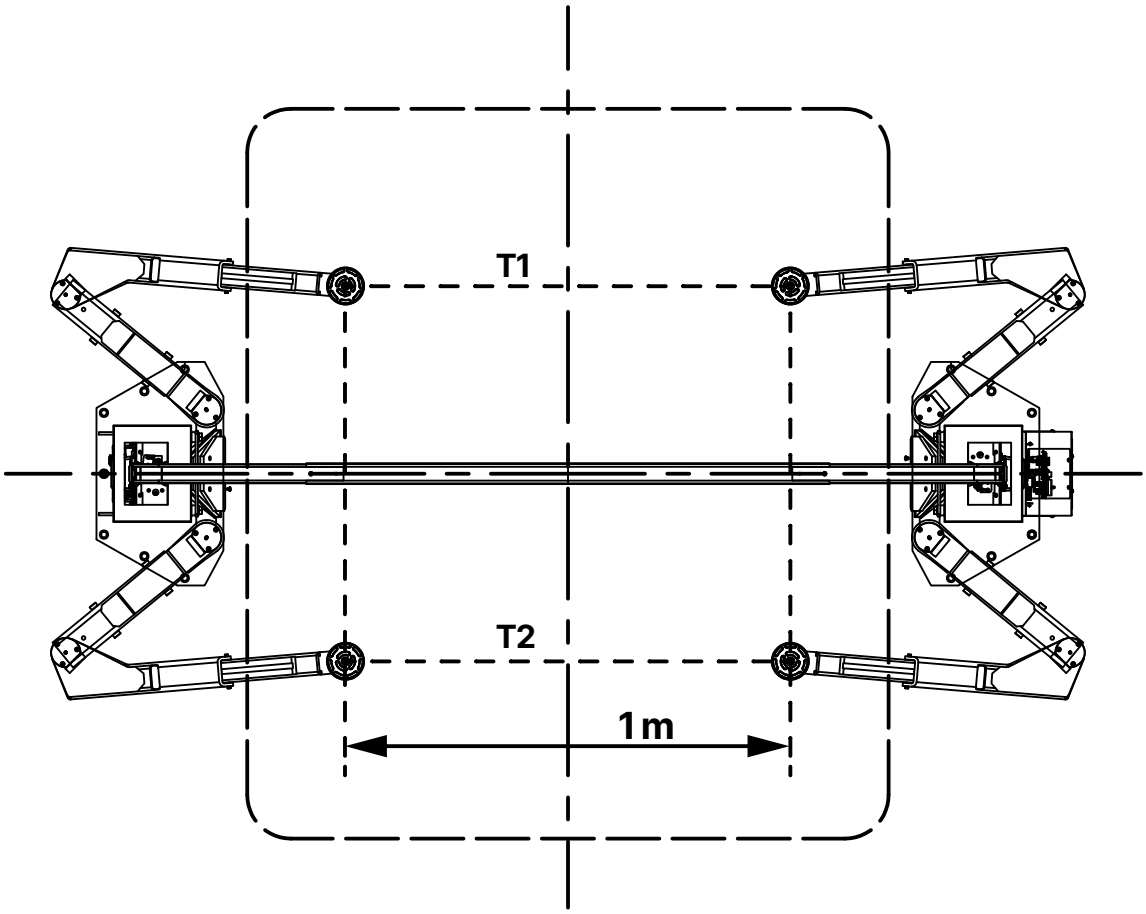

Maximálne zaťaženie musí byť rovnomerne rozložené na štyri body zdvíhania.

T1 = 3/4 T_{max}

T2 = 1/4 T_{max}

T_{max} = T1 + T2

® Copyright ATH-Heinl GmbH & Co. KG / Všetky práva vyhradené / Tlačové chyby a technické zmeny vyhradené
Dátum vydania: 27.07.2026 / Výrobca produktu ATH-Heinl GmbH & Co. KG

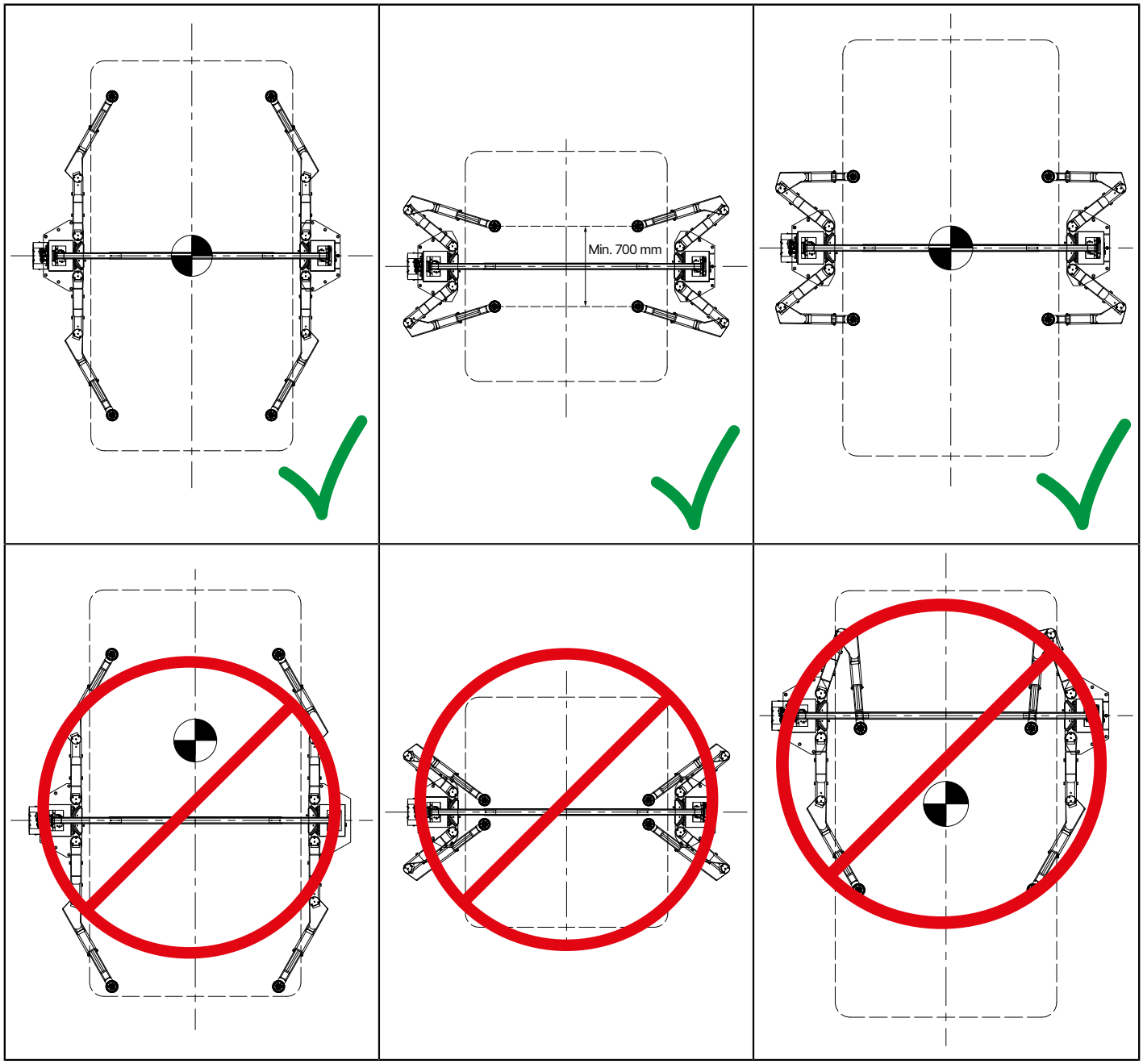

® Copyright ATH-Heinl GmbH & Co. KG / Všetky práva vyhradené / Tlačové chyby a technické zmeny vyhradené
Dátum vydania: 27.07.2026 / Výrobca produktu ATH-Heinl GmbH & Co. KG

1.7 Dimenzovaný výkres

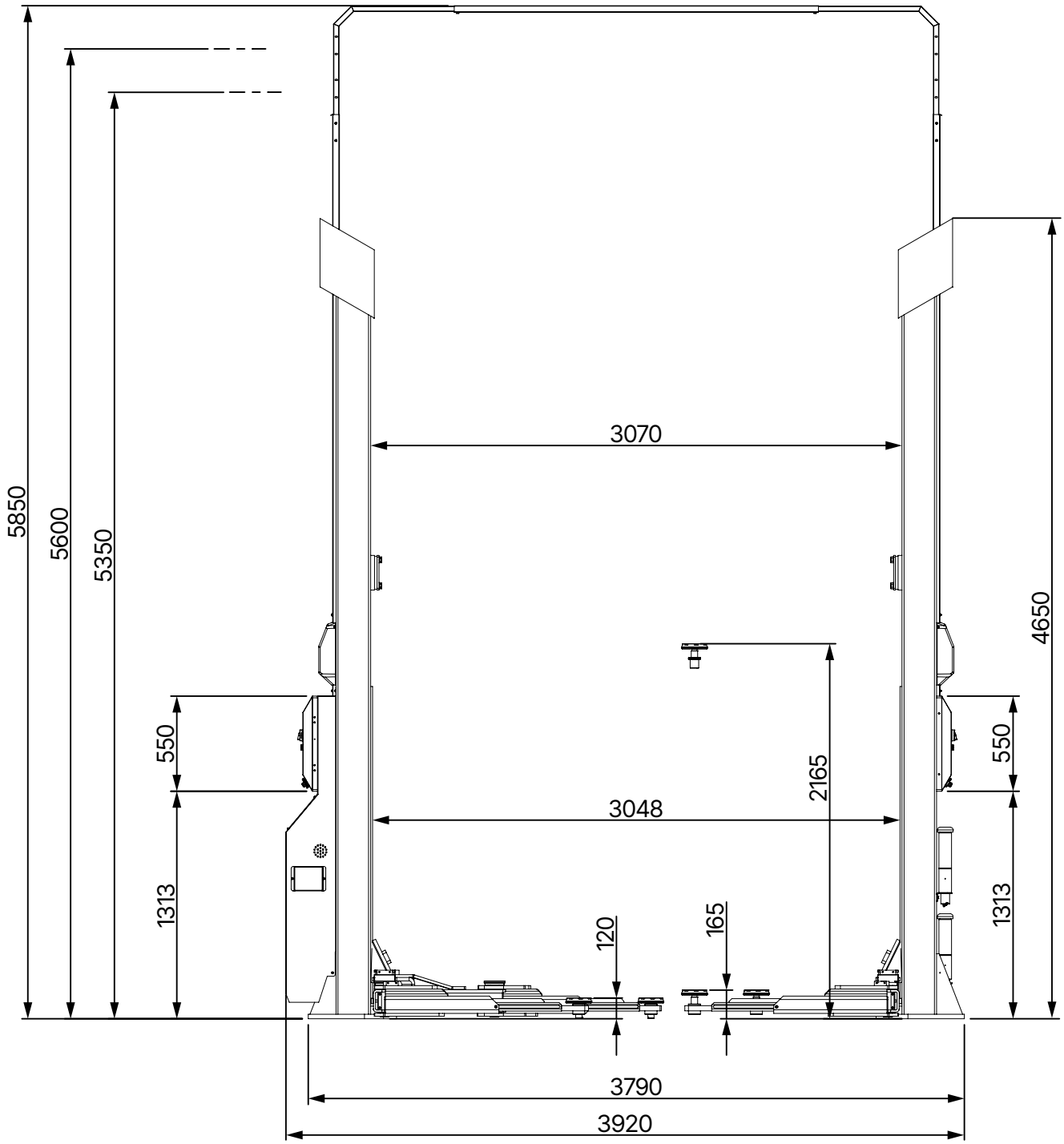

ATH Matrix Lift 2.65 do strán

® Copyright ATH-Heinl GmbH & Co. KG / Všetky práva vyhradené / Tlačové chyby a technické zmeny vyhradené
Dátum vydania: 27.07.2026 / Výrobca produktu ATH-Heinl GmbH & Co. KG

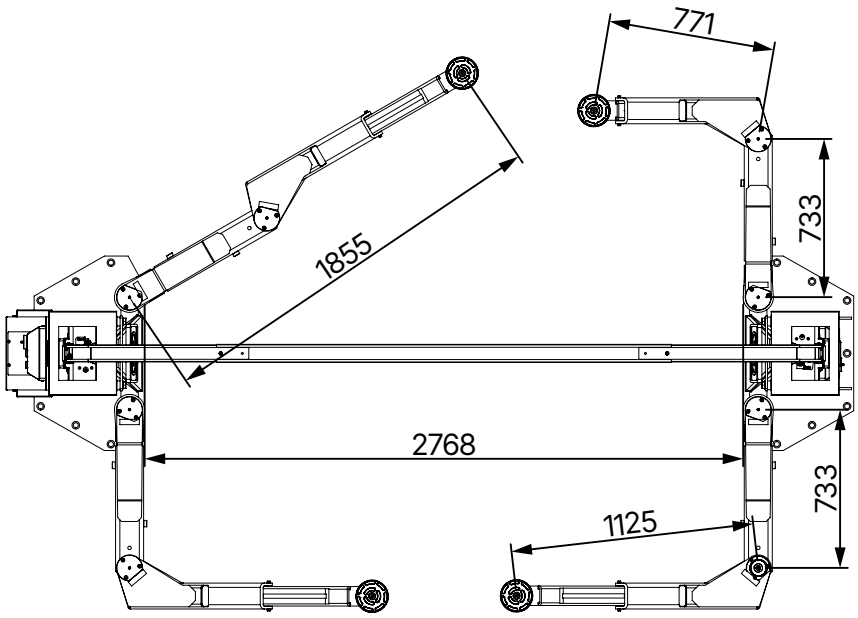

ATH Matrix Lift 2.65 hore

® Copyright ATH-Heinl GmbH & Co. KG / Všetky práva vyhradené / Tlačové chyby a technické zmeny vyhradené
Dátum vydania: 27.07.2026 / Výrobca produktu ATH-Heinl GmbH & Co. KG

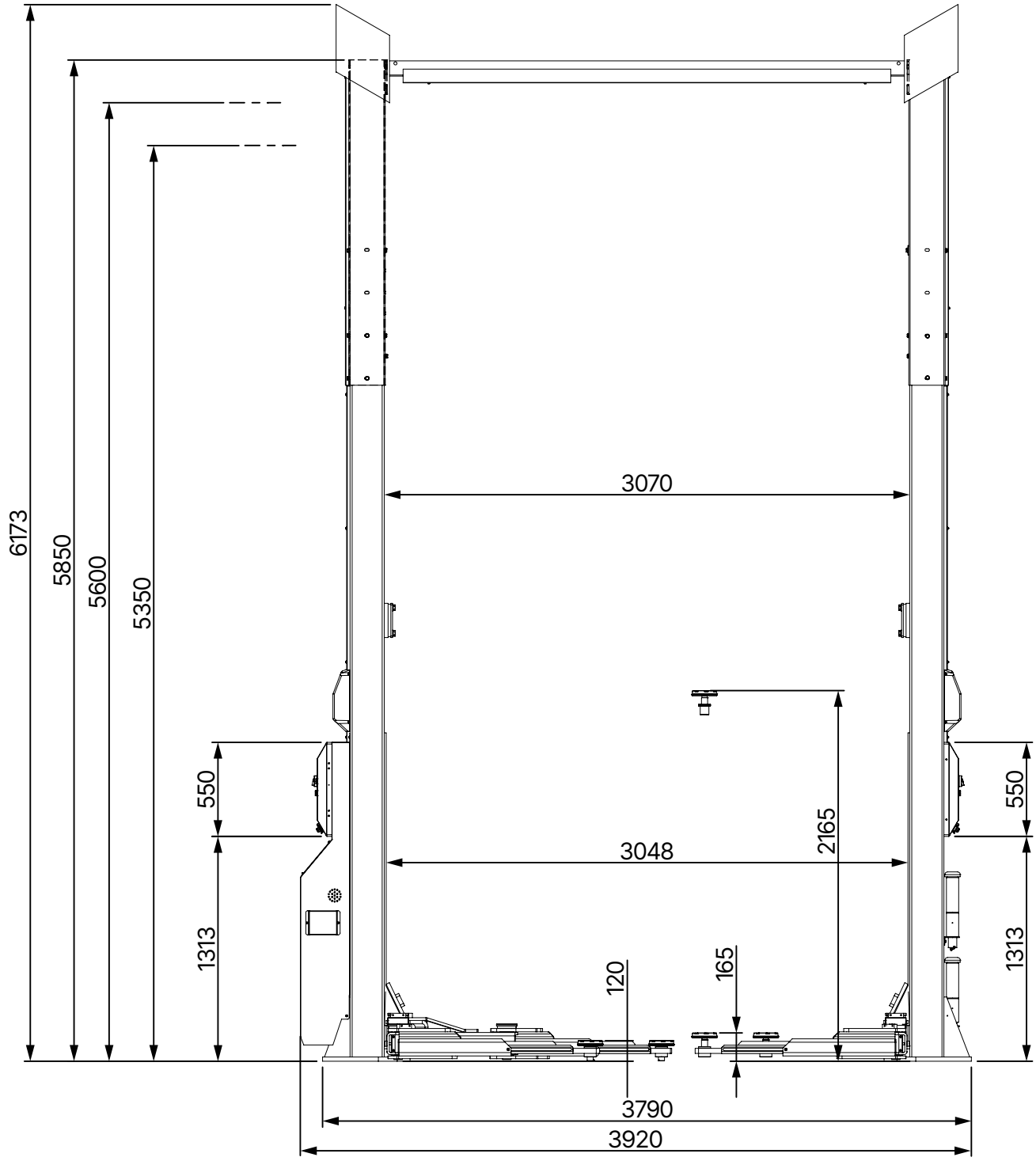

ATH Matrix Lift 2.75XL sideways

® Copyright ATH-Heinl GmbH & Co. KG / Všetky práva vyhradené / Tlačové chyby a technické zmeny vyhradené
Dátum vydania: 27.07.2026 / Výrobca produktu ATH-Heinl GmbH & Co. KG

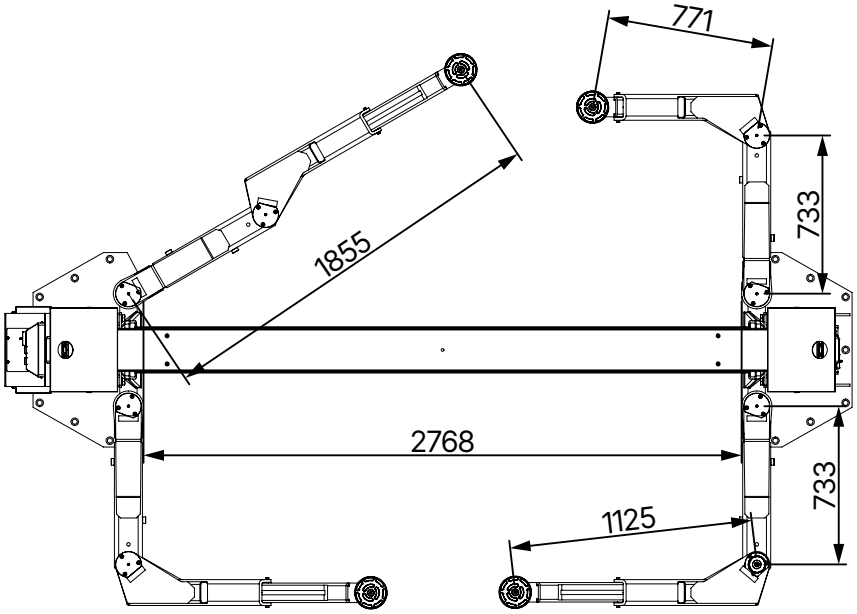

ATH Matrix Lift 2.75XL top

® Copyright ATH-Heinl GmbH & Co. KG / Všetky práva vyhradené / Tlačové chyby a technické zmeny vyhradené
Dátum vydania: 27.07.2026 / Výrobca produktu ATH-Heinl GmbH & Co. KG

2 INŠTALÁCIA

Stroj musí byť nainštalovaný autorizovaným personálom v súlade s návodom na obsluhu.

Poznámka

Návod na obsluhu (vrátane protokolu) je dôležitou súčasťou stroja alebo výrobku.

Uchovávajte ho na bezpečnom mieste!

Výrobok musí byť po ukončení montáže, odovzdaní, prípadnom poučení a následne v pravidelných intervaloch kontrolovaný vhodnou a oprávnenou firmou alebo inštitúciou v súlade s predpismi a právnymi ustanoveniami platnými v krajine prevádzky.

2.1 Podmienky prepravy a skladovania

Na prepravu a umiestnenie stroja vždy používajte vhodné závesné, zdvíhacie alebo pozemné dopravníky a dbajte na ťažisko stroja.

Stroj by sa mal prepravovať len v pôvodnom obale.

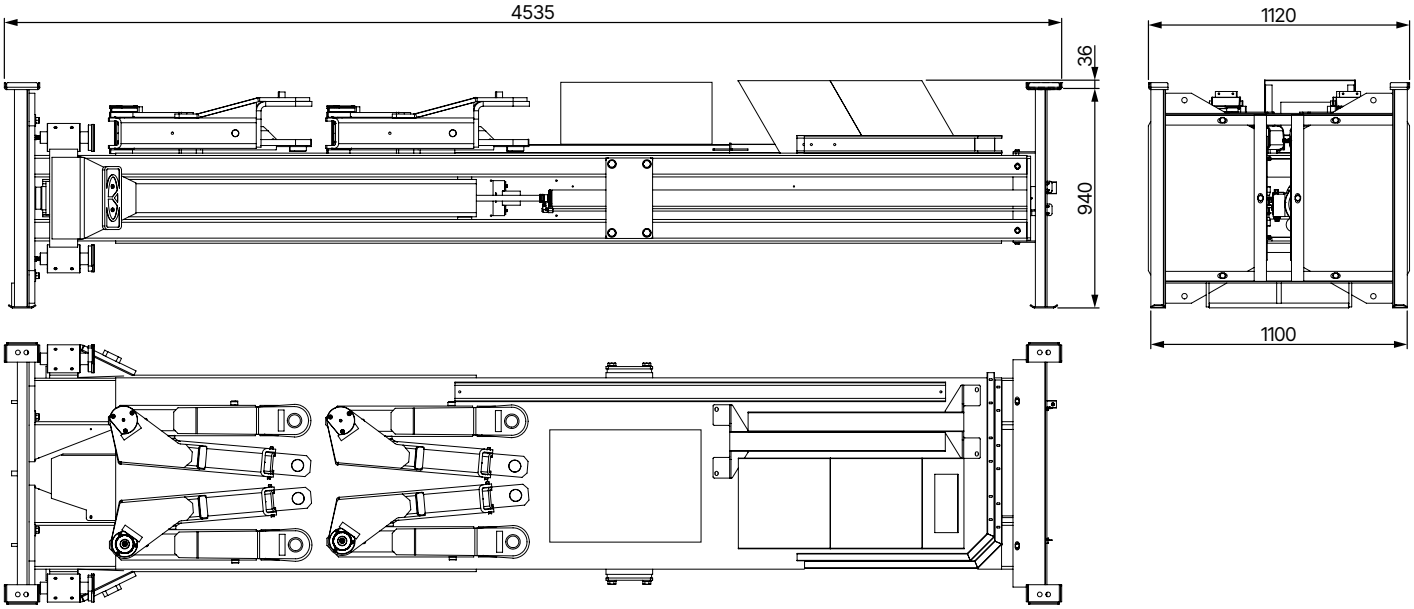

Údaje o stroji	ATH Matrix Lift 2.65
Hmotnosť	1872 kg
šírka	1120 mm
dĺžka	4535 mm
výška	976 mm
Teplota skladovania	-10 až +50 °C

® Copyright ATH-Heinl GmbH & Co. KG / Všetky práva vyhradené / Tlačové chyby a technické zmeny vyhradené
Dátum vydania: 27.07.2026 / Výrobca produktu ATH-Heinl GmbH & Co. KG

Údaje o skladovaní	ATH Matrix Lift 2.75XL
hmotnosť	2272 kg
šírka	1120 mm
dĺžka	4535 mm
výška	976 mm
Teplota skladovania	-10 až +50 °C

Pokyny na prepravu a skladovanie

Pozor

Bremeno zdvíhajte opatrne a premiestňujte ho len pomocou vhodného náradia, ktoré je v bezchybnom stave.

Pozor

Vyhnite sa neočakávaným zdvihom a otrasovým pohybom. Dbajte na opatrnosť na nerovných povrchoch, v priečnom smere a pod.

2.2 Vybalenie stroja

- Odstráňte horný kryt obalu a skontrolujte, či počas prepravy nedošlo k poškodeniu. V prípade poškodenia okamžite informujte predajcu.
- Odstráňte zabezpečovaciu skrutku, aby ste stroj mohli vybrať z palety/rámu. Na zdvihnutie stroja z palety/rámu použite vhodné zdvíhacie zariadenie (prípadne so závesným lanom).

Nebezpečenstvo

Odstránené časti obalu môžu predstavovať nebezpečenstvo pre deti a zvieratá.

To môže mať za následok vážne zranenia alebo dokonca smrť.

Odstránené časti obalu až do ich likvidácie uchovávajte na zbernom mieste, ktoré je neprístupné deťom a zvieratám.

2.3 Rozsah dodávky

- Rám s hlavným stĺpom a vedľajším stĺpom

  Už zmontovaný:

  – Hydraulická jednotka
  – Ovládacie panely na oboch stĺpoch
  – 2x konzola na výškové nastavenie
- 2x nadstavce stĺpov
- Priečny nosník

® Copyright ATH-Heinl GmbH & Co. KG / Všetky práva vyhradené / Tlačové chyby a technické zmeny vyhradené
Dátum vydania: 27.07.2026 / Výrobca produktu ATH-Heinl GmbH & Co. KG

- 4x kĺbové podporné rameno
- 2x kryty stĺpov
- Skrinka na príslušenstvo s drobnými dielmi
- Podpery na zvyšovanie dosiek 140 mm (sada x 4 ks) (č. tovaru: HSE0109)
- Nástavce nosnej dosky 210 mm (sada x 4 ks) (č. výrobku: HSE0110)
- "U" adaptér (sada x 4 ks) (č. výr.: HSE0111)

Voliteľné príslušenstvo

- Súprava LED osvetlenia (1 sada = 4 ks)

2.4 Umiestnenie

Stroj by mal byť umiestnený mimo dosahu horľavých a výbušných materiálov, ako aj slnečného žiarenia a intenzívneho svetla. Stroj by mal byť tiež umiestnený na dobre vetranom mieste.

Stroj by mal byť nainštalovaný na dostatočne pevnom podklade, v prípade potreby podľa minimálnych požiadaviek špecifikácií v pláne založenia.

Pri výbere miesta inštalácie je potrebné okrem pôdnych podmienok dodržiavať aj pokyny a inštrukcie predpisov o prevencii úrazov a predpisov o pracovisku.

Ak sa má zariadenie inštalovať na podlahovú dosku, musí sa skontrolovať jej dostatočná nosnosť. Vo všeobecnosti sa odporúča, aby sa pri inštalácii stroja na podlahové stropy konzultovalo posúdenie so stavebným odborníkom.

Stroj sa má inštalovať a používať len v uzavretých miestnostiach. Nemá vhodné bezpečnostné vybavenie (napr. krytie IP, pozinkované vyhotovenie) na použitie vo vonkajšom prostredí.

Teplota	5 - 50°C
Hladina mora	< 1500m
Vlhkosť	50% pri 40°C - 90% pri 20°C

® Copyright ATH-Heinl GmbH & Co. KG / Všetky práva vyhradené / Tlačové chyby a technické zmeny vyhradené
Dátum vydania: 27.07.2026 / Výrobca produktu ATH-Heinl GmbH & Co. KG

Umiestnenie Minimálne vzdialenosti

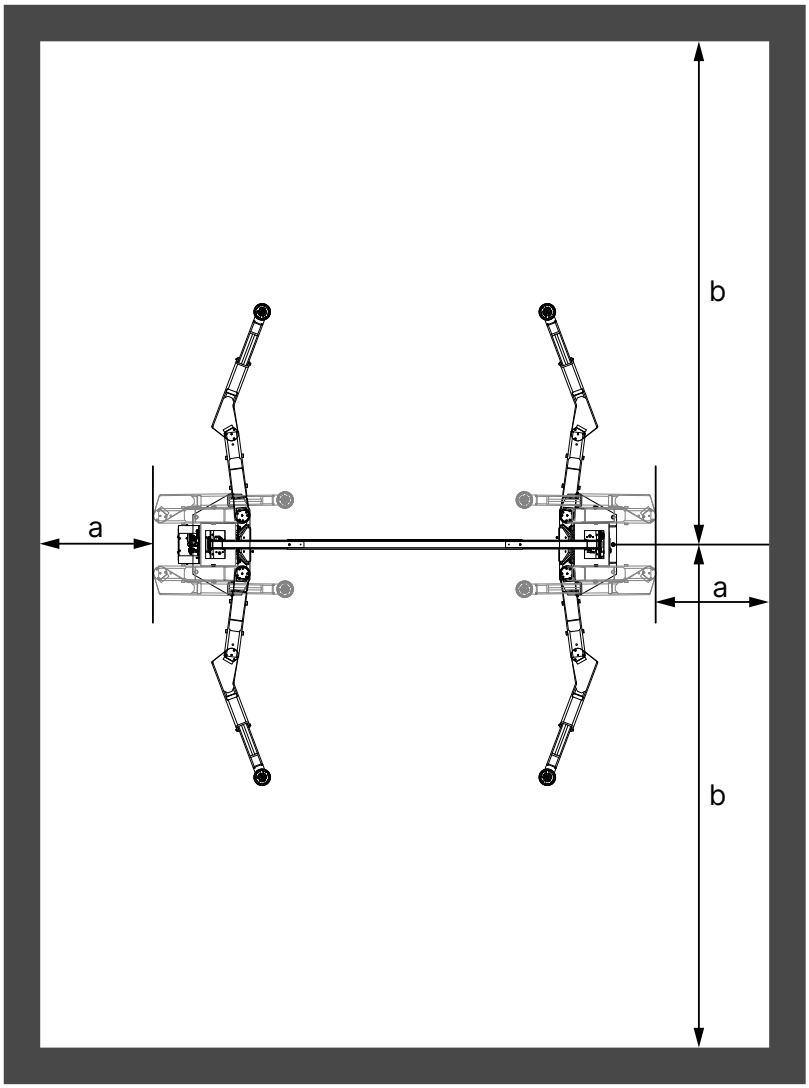

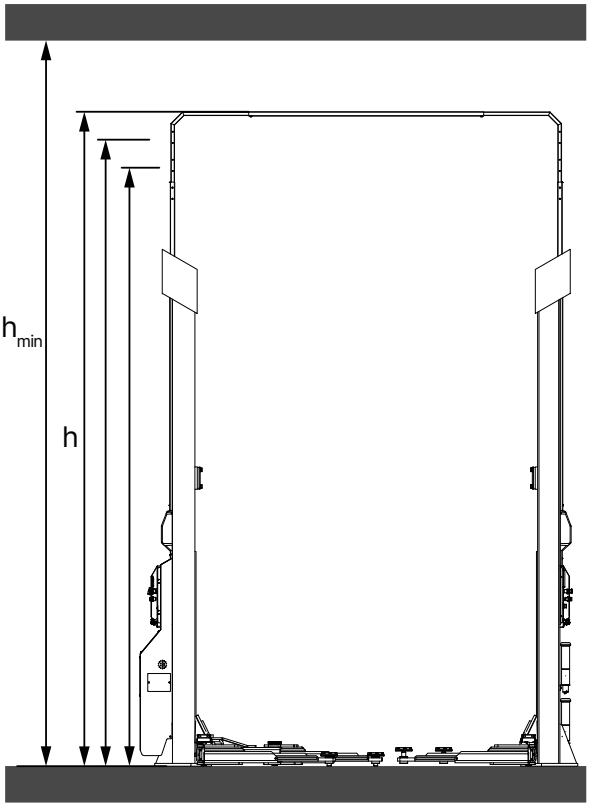

a	1000 mm
b	4500 mm
h_{min}	h + 300 mm

2.5 Upevnenie

Varovanie

Pri inštalácii zariadenia je potrebné dodržiavať všeobecné a miestne predpisy.

Tieto kroky by preto mal vykonávať len vyškolený odborník.

Stroj musí byť umiestnený a upevnený na dostatočne pevnom podklade, v prípade potreby v súlade s minimálnymi požiadavkami uvedenými v "Plán založenia" a zaistený.

Stroj sa musí upevniť na určených miestach vhodným upevňovacím materiálom, ak je to špecifikované.

® Copyright ATH-Heinl GmbH & Co. KG / Všetky práva vyhradené / Tlačové chyby a technické zmeny vyhradené
Dátum vydania: 27.07.2026 / Výrobca produktu ATH-Heinl GmbH & Co. KG

Pri výbere miesta inštalácie sa okrem podmienok podlahy musia dodržiavať aj pokyny a inštrukcie predpisov o prevencii úrazov a predpisov o pracovisku.

Pri inštalácii na stropy poschodí sa musí skontrolovať ich dostatočná nosnosť. Pri inštalácii na stropy poschodí sa všeobecne odporúča konzultovať odborný posudok so stavebným expertom.

2.6 Elektrické pripojenie

Pozor

Je potrebné dodržiavať všeobecné a miestne predpisy. Preto môže tento krok vykonávať len vyškolený odborník.

Venujte pozornosť potrebnému prívodnému vedeniu.

Pripojenie by sa malo vykonať podľa výrobku so zástrčkou CEE, 5-pólovou, 400 V/16 A.

Odchýlky napätia by nemali presiahnuť 0,9 - 1,1 násobok rozsahu menovitého napätia a odchýlky frekvencie by nemali presiahnuť 0,99 - 1,01 násobok rozsahu frekvencie. Aby to bolo možné zaručiť, musia sa prijať potrebné ochranné opatrenia.

Na konci práce sa musí skontrolovať smer otáčania motora.

2.7 Pneumatické pripojenie

Pozor

Pri všetkých pneumatických systémoch sa musí medzi prívodné vedenie a systém nainštalovať jednotka na údržbu stlačeného vzduchu (niekedy je súčasťou dodávky).

Tlak vzduchu v prívodnom potrubí musí byť minimálne "Technické údaje" zodpovedať.

Musí sa skontrolovať správne nastavenie jednotky na údržbu stlačeného vzduchu.

Údržbová jednotka stlačeného vzduchu sa musí pravidelne servisovať.

Maximálny alebo minimálny tlak zabezpečuje správnu funkciu bez možného poškodenia.

2.8 Hydraulické pripojenie

Pred prvým uvedením systému do prevádzky alebo pred prvou prevádzkou s olejom je potrebné dodržiavať nasledujúce pokyny, aby bola prevádzka optimálna, bezproblémová a prakticky bez prístupu vzduchu:

- Všetky hydraulické vedenia musia byť pripojené a utiahnuté v súlade s hydraulickou schémou a prípadne označením hadíc.
- Všetky hydraulické vedenia a valce musia byť odvzdušnené podľa hydraulického plánu alebo označenia hadíc.

® Copyright ATH-Heinl GmbH & Co. KG / Všetky práva vyhradené / Tlačové chyby a technické zmeny vyhradené
Dátum vydania: 27.07.2026 / Výrobca produktu ATH-Heinl GmbH & Co. KG

- Na zabezpečenie správnej a bezpečnej funkcie systému a použitých hadicových vedení je nevyhnutné zabezpečiť, aby použité hydraulické kvapaliny zodpovedali špecifickým špecifikáciám a odporúčaniam výrobcu.
- Použité médiá, ktoré nespĺňajú špecifické požiadavky alebo sú znečistené, poškodia celý hydraulický systém, skrátia životnosť použitých hydraulických systémov a povedú k vylúčeniu zodpovednosti a záruky.

Poznámka

Znečistenie systému je možné aj jeho opätovným naplnením olejom

Minimálne požiadavky a minimálne množstvo oleja sa musia kontrolovať alebo vyrábať.

2.9 Montáž

Poznámka

Tento návod sa nesmie považovať za montážny návod; poskytuje len informácie a pomoc kompetentným a zručným montážnikom.

Varovanie

Pri nasledujúcich prácach je potrebné používať vhodné oblečenie a individuálne ochranné prostriedky.

Upozornenie

Nesprávna montáž a nastavenie budú mať za následok vylúčenie zodpovednosti a záruky.

Čiastočne zmontované stroje musí pred uvedením do prevádzky skontrolovať, poučiť a schváliť kompetentná osoba.

Montáž strojov musí vykonávať kvalifikovaná a odborne spôsobilá osoba.

Montážne súpravy

Aby ste boli optimálne pripravení na montáž a údržbu našich výrobkov, odporúčame vám naše montážne súpravy:

Montážna súprava pre ATH Matrix Lift

Číslo položky: 090598

Č.	Položka č.	Popis	Množstvo
1	090527	Kotviaca tyč M16 x 250 (10 kusov)	2
2	090526	Injekčná kartuša na maltu 300 ml	4
3	90536	Hydraulický olej HLPD 32 10 l ZFR	2

® Copyright ATH-Heinl GmbH & Co. KG / Všetky práva vyhradené / Tlačové chyby a technické zmeny vyhradené
Dátum vydania: 27.07.2026 / Výrobca produktu ATH-Heinl GmbH & Co. KG

Č.	Položka č.	Popis	Množstvo
4	90534	ATH HP ochranný vosk	2
5	90530	Mazivo v 400g kazete	1
6	90538	ATH HP čistič brzd 500 ml	1
7	90535	ATH HP lepiace mazivo	1
8	90539	ATH HP univerzálny olej v spreji 400 ml	1
9	90541	ATH HP Silikónový sprej 400 ml	1
10	90542	ATH HP farba v spreji RAL7016	1
11	90543	ATH HP farba v spreji čierna lesklá	1

2.9.1 Inštalácia zariadenia ATH Matrix Lift 2.65

Určenie miesta a umiestnenie výťahu

- Určite miesto inštalácie a smer prístupu. Dodržiavajte požadované voľné vzdialenosti a výšku miestnosti Pozri "Umiestnenie Minimálne vzdialenosti".
- Skontrolujte podmienky terénu a sklon Pozri "Plán založenia".
- Zabezpečte správny výber strany pre napájanie (stlačený vzduch, elektrina atď.).
- Označte polohu stĺpov na podlahe a vyžiadajte si súhlas zákazníka.

Nastavenie a vyrovnanie zdvíhacích stĺpov

1. Pred nastavením stĺpov pripevnite zdviháky stĺpov.

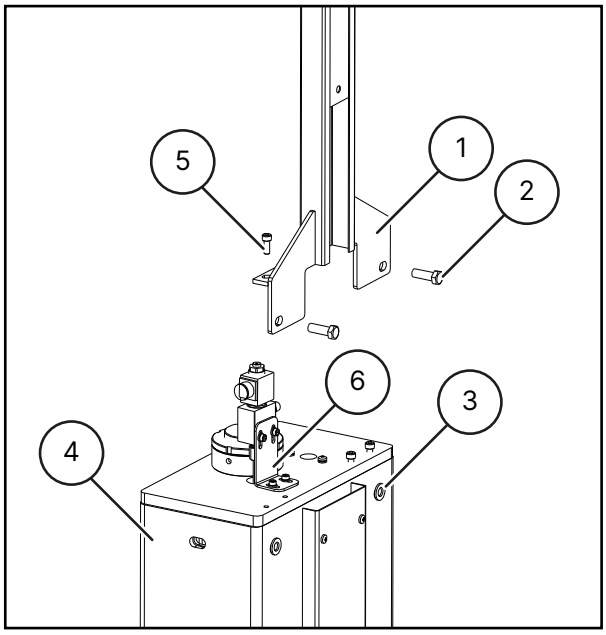

1 Predĺženie stĺpov

2 Skrutka M12x35

3 Podložka M12

4 Stĺp

5 Skrutka M8x20

6 Montážna konzola pre regulačný ventil

® Copyright ATH-Heinl GmbH & Co. KG / Všetky práva vyhradené / Tlačové chyby a technické zmeny vyhradené
Dátum vydania: 27.07.2026 / Výrobca produktu ATH-Heinl GmbH & Co. KG

- Vyberte predĺženie stĺpika z obalu, pričom dávajte pozor, aby ste nepoškodili lak.
- Vyberte požadovanú výšku z 3 nastavení výšky (konečná výška 5850 mm, 5600 mm, 5350 mm).
- Umiestnite nadstavec stĺpa na stĺp a zaistite ho v požadovanej polohe pomocou podložiek M12 a skrutiek M12x35.
- Skrutky starostlivo utiahnite.

2. Namontujte montážne konzoly na základne stĺpov, aby bolo nastavenie stĺpov pomocou výslednej rovnej sklápacej hrany jednoduchšie a bezpečnejšie.

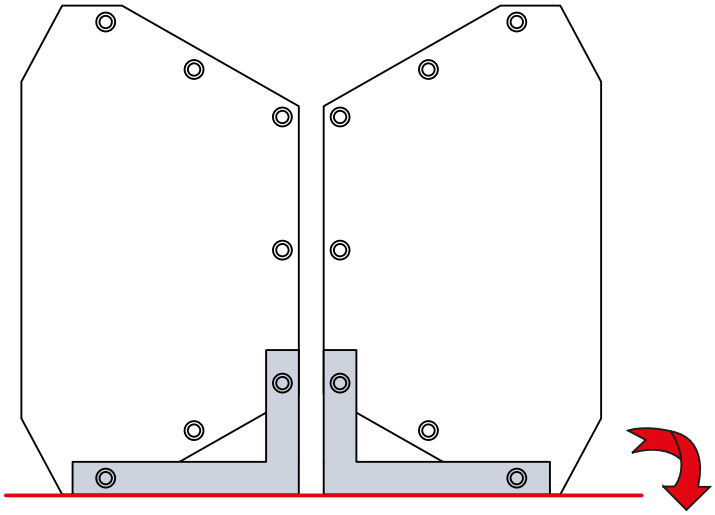

3. Montážne konzoly odstráňte hneď po postavení stĺpov.

4. Prvý stĺp umiestnite podľa značiek, vyrovnajte ho a upevnite pomocou stenovej kotvy (A). Nezabudnite dodržať "Pokyny na vŕtanie otvorov"

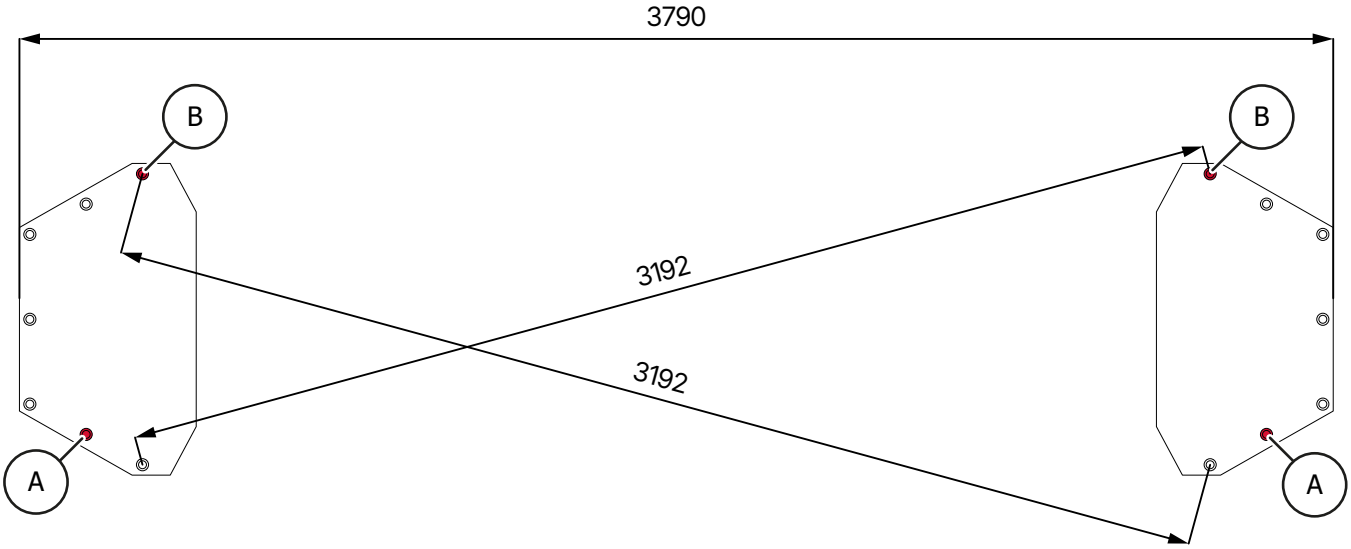

5. Nastavte druhý stĺp s príslušnými rozstupmi a zarovnaním a zaistite ho hmoždinkou. (A).

6. Potom vyrovnajte zdvíhacie stĺpiky v oboch smeroch, ako je uvedené nižšie, a v prípade potreby použite podložky alebo podložky.

® Copyright ATH-Heinl GmbH & Co. KG / Všetky práva vyhradené / Tlačové chyby a technické zmeny vyhradené
Dátum vydania: 27.07.2026 / Výrobca produktu ATH-Heinl GmbH & Co. KG

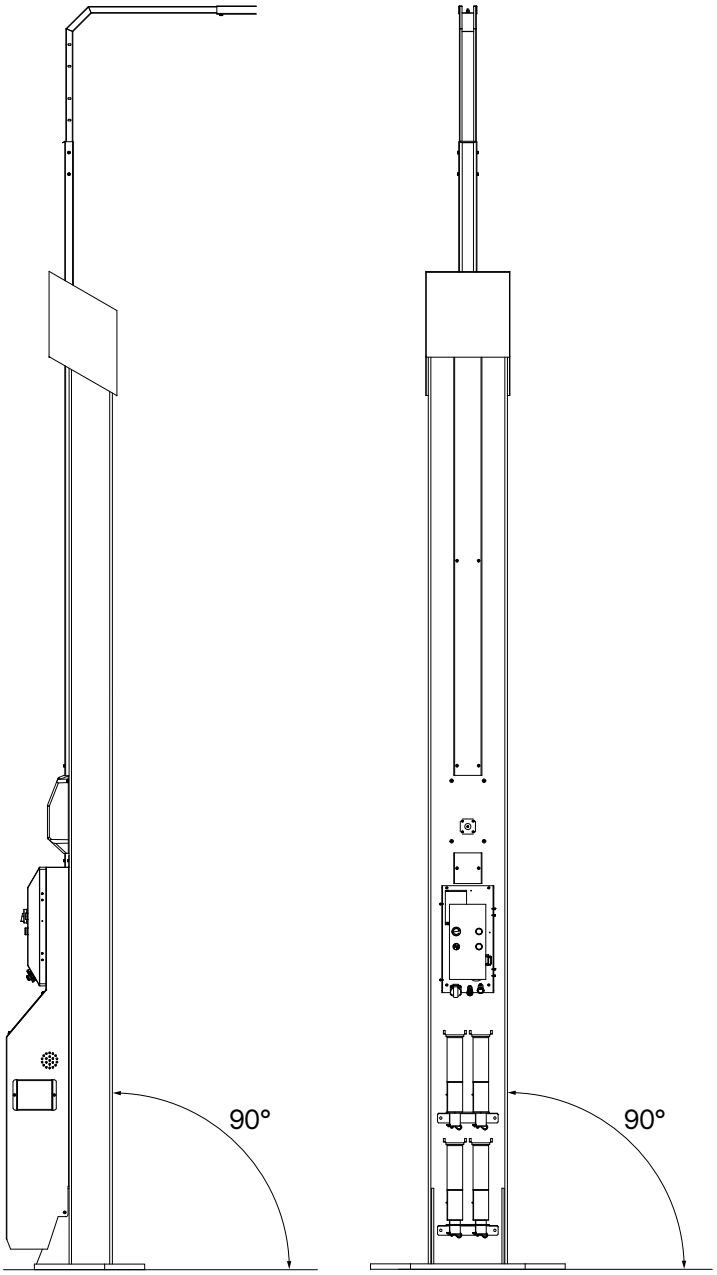

Montážny uhol ATH Matrix Lift 2.65

® Copyright ATH-Heinl GmbH & Co. KG / Všetky práva vyhradené / Tlačové chyby a technické zmeny vyhradené
Dátum vydania: 27.07.2026 / Výrobca produktu ATH-Heinl GmbH & Co. KG

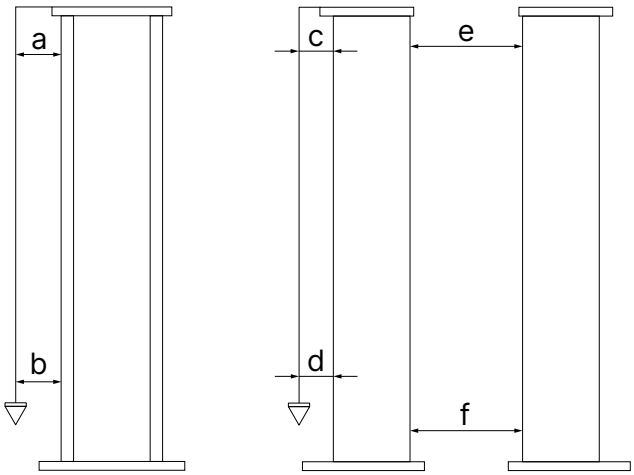

a < 110 mm	c < 110 mm	e < // 1 3,6mm
b < 110 mm	d < 110 mm	f < // 1 3,6mm

7. Skontrolujte, či je stĺpik kolmý.
8. Po vyrovnaní stĺpikov zaistite každý stĺpik druhou hmoždinkou. (B) zaistite každý stĺp.
9. Po nastavení stĺpov skontrolujte vzdialenosť medzi nimi pripevnením priečky pred ďalším hmoždinkovaním.

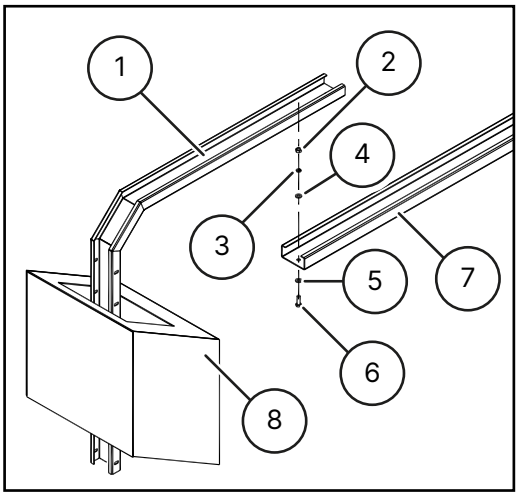

1	Zvyšovanie stĺpikov	2	Matica M8
3	Zacvakávací krúžok D.8	4	Podložka D.8
5	Podložka D.8	6	Skrutka M8x25
7	Priečka	8	Kryt stĺpika

- Stredový diel priečnika zasuňte do už namontovaných výšok stĺpa.
- Všetko spojte pomocou dodaného príslušenstva. Skrutky ešte nedoťahujte!
- Nastavte šírku priečnika s ohľadom na uhol inštalácie stĺpa a utiahnite skrutky priečnika.

10. Po montáži priečnika ešte raz skontrolujte všetky body nastavenia, namontujte zostávajúce hmoždinky a po požadovanom čase vytvrdnutia ich utiahnite predpísaným momentom.

® Copyright ATH-Heinl GmbH & Co. KG / Všetky práva vyhradené / Tlačové chyby a technické zmeny vyhradené
Dátum vydania: 27.07.2026 / Výrobca produktu ATH-Heinl GmbH & Co. KG

11. Odstráňte vonkajšie kryty na oboch stĺpikoch, aby ste potom mohli namontovať hadice a káble.

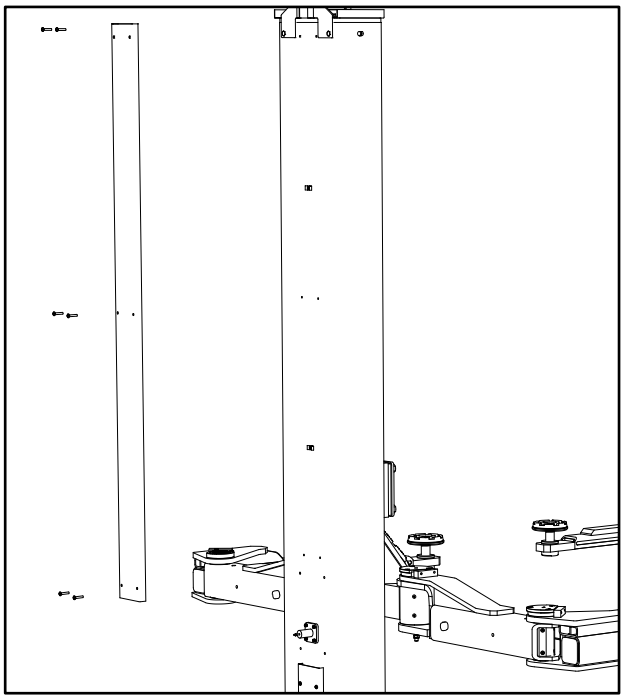

2.9.2 Inštalácia zariadenia ATH Matrix Lift 2.75XL

Určenie miesta a umiestnenie výťahu

- Určite miesto inštalácie a smer prístupu. Dodržiavajte požadované voľné vzdialenosti a výšku miestnosti Pozri "Umiestnenie Minimálne vzdialenosti".
- Skontrolujte podmienky terénu a sklon Pozri "Plán založenia".
- Zabezpečte správny výber strany pre napájanie (stlačený vzduch, elektrina atď.).
- Označte polohu stĺpov na podlahe a vyžiadajte si súhlas zákazníka.

Umiestnenie a vyrovnanie zdvíhacích stĺpov

1. Pred nastavením stĺpov pripevnite zdviháky stĺpov.

® Copyright ATH-Heinl GmbH & Co. KG / Všetky práva vyhradené / Tlačové chyby a technické zmeny vyhradené
Dátum vydania: 27.07.2026 / Výrobca produktu ATH-Heinl GmbH & Co. KG

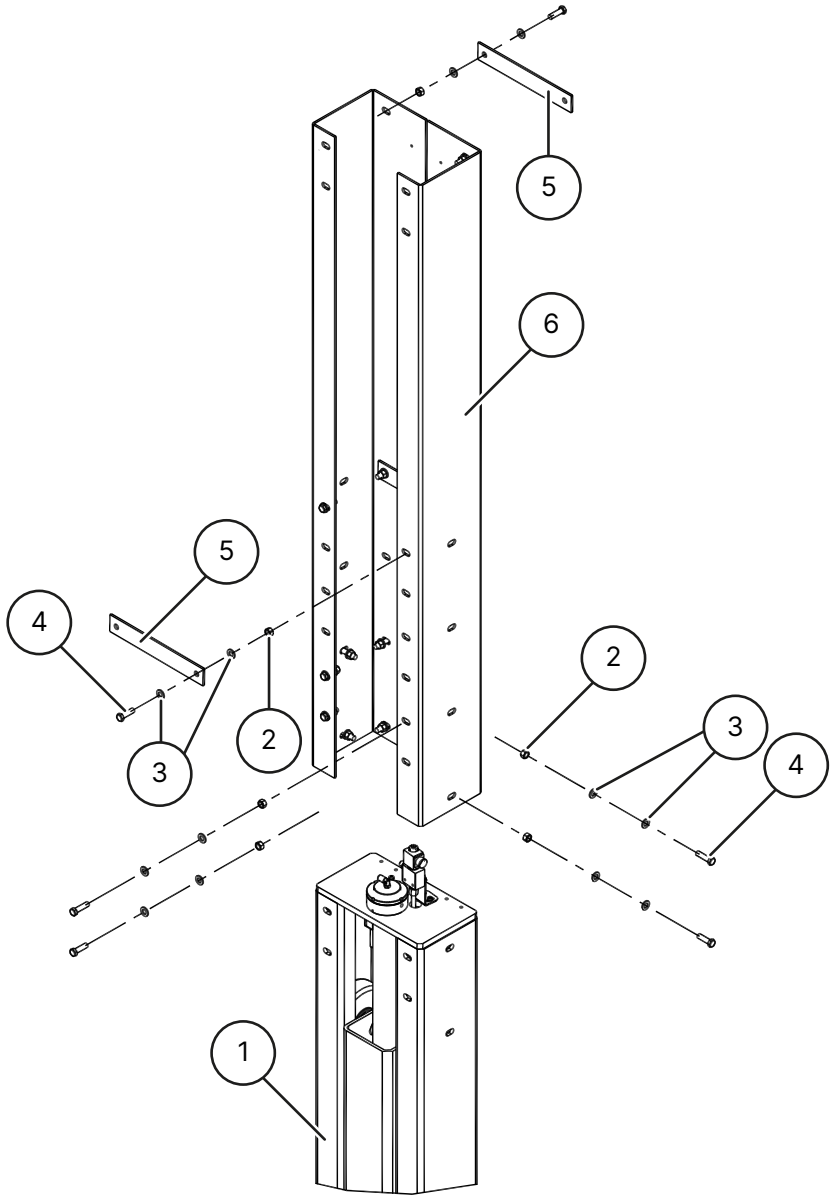

1	Stĺpiky	2	Matica M12
3	Podložka D 12	4	Skrutka M12x45
5	Doska	6	Predĺženie stĺpika

- Vyberte predĺženie stĺpika z obalu, pričom dávajte pozor, aby ste nepoškodili lak.
- Vyberte požadované nastavenie výšky z 3 výškových nastavení (koncová výška priečky 5850 mm, 5600 mm, 5350 mm).
- Umiestnite predĺženie stĺpika na stĺpik a zaistite ho v požadovanej polohe pomocou podložiek D12, matíc M12 a skrutiek M12x45.
- Skrutky starostlivo utiahnite.

2. Namontujte montážne konzoly na základne stĺpov, aby bolo nastavenie stĺpov pomocou výslednej rovnej sklápacej hrany jednoduchšie a bezpečnejšie.

® Copyright ATH-Heinl GmbH & Co. KG / Všetky práva vyhradené / Tlačové chyby a technické zmeny vyhradené
Dátum vydania: 27.07.2026 / Výrobca produktu ATH-Heinl GmbH & Co. KG

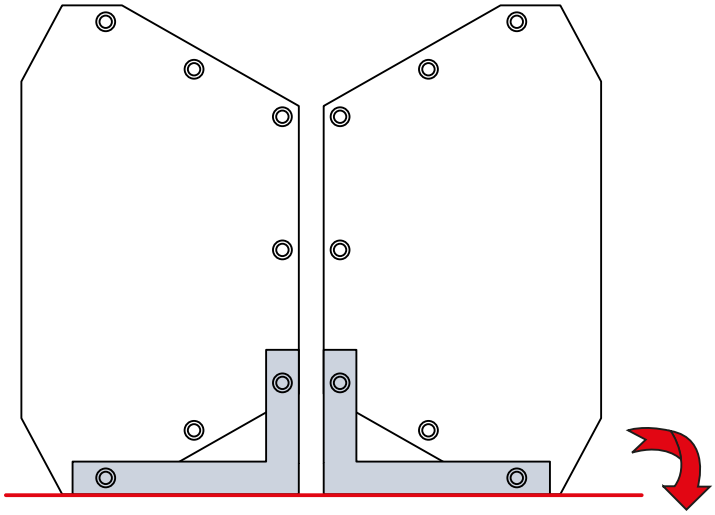

3. Montážne konzoly odstráňte hneď po postavení stĺpov.

4. Prvý stĺp umiestnite podľa značiek, vyrovnajte ho a upevnite pomocou stenovej kotvy (A). Nezabudnite dodržať "Pokyny na vŕtanie otvorov"

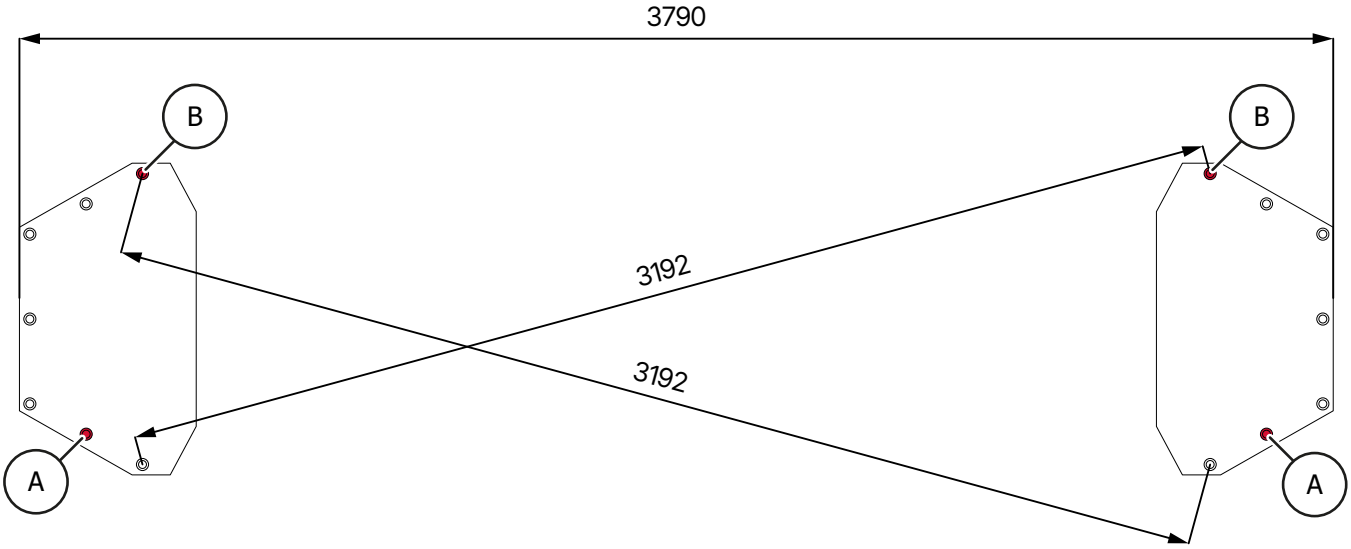

5. Nastavte druhý stĺp s príslušnými rozstupmi a zarovnaním a zaistite ho hmoždinkou. (A).

6. Potom vyrovnajte zdvíhacie stĺpiky v oboch smeroch, ako je uvedené nižšie, a v prípade potreby použite podložky alebo podložky.

® Copyright ATH-Heinl GmbH & Co. KG / Všetky práva vyhradené / Tlačové chyby a technické zmeny vyhradené
Dátum vydania: 27.07.2026 / Výrobca produktu ATH-Heinl GmbH & Co. KG

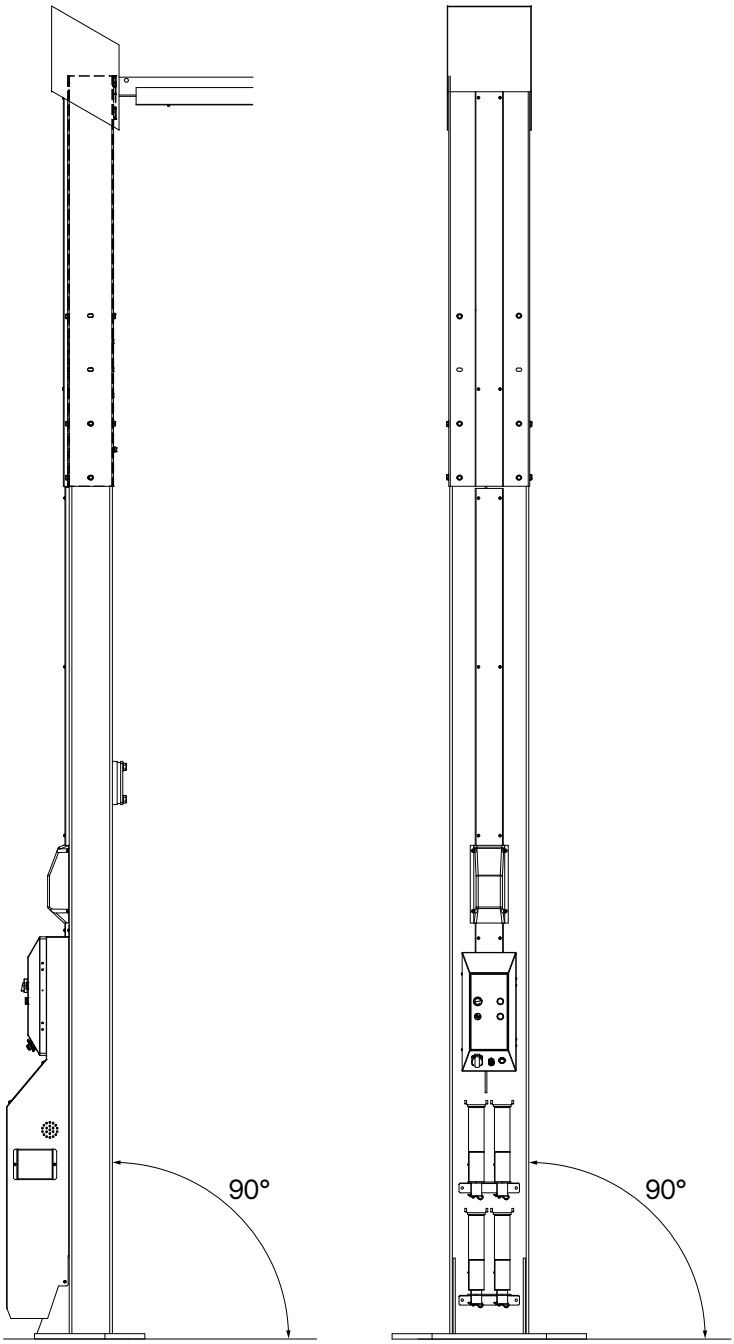

Uhol inštalácie ATH Matrix Lift 2.75XL

® Copyright ATH-Heinl GmbH & Co. KG / Všetky práva vyhradené / Tlačové chyby a technické zmeny vyhradené
Dátum vydania: 27.07.2026 / Výrobca produktu ATH-Heinl GmbH & Co. KG

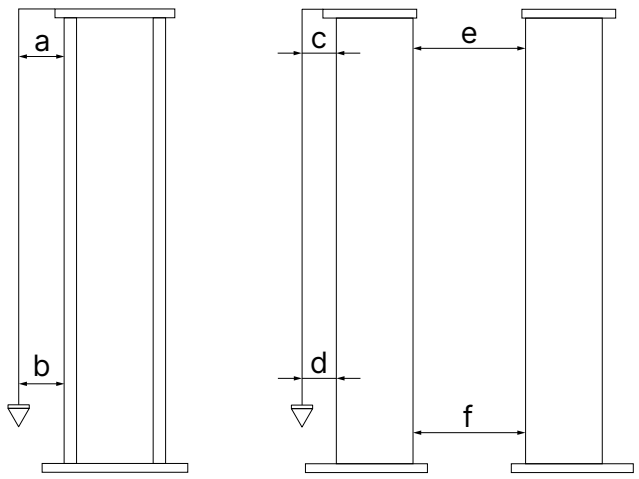

a < 10 mm	c < 10 mm	e < // 13,6mm
b < 10 mm	d < 10 mm	f < // 13,6mm

7. Skontrolujte, či je stĺpik kolmý.

8. Po vyrovnaní stĺpikov zaistite každý stĺpik druhou hmoždinkou. (B) zaistite každý stĺp.

Upozornenie

Ak nedodržíte čas vytvrdnutia injektážnej malty, stĺpy sa môžu prevrátiť napriek tomu, že sú hmoždinky.

Pred vykonaním ďalších pracovných krokov dodržiavajte čas vytvrdnutia injekčnej malty.

9. Po nastavení stĺpov skontrolujte vzdialenosť medzi nimi pripevnením priečky pred ďalším hmoždinkovaním.

® Copyright ATH-Heinl GmbH & Co. KG / Všetky práva vyhradené / Tlačové chyby a technické zmeny vyhradené
Dátum vydania: 27.07.2026 / Výrobca produktu ATH-Heinl GmbH & Co. KG

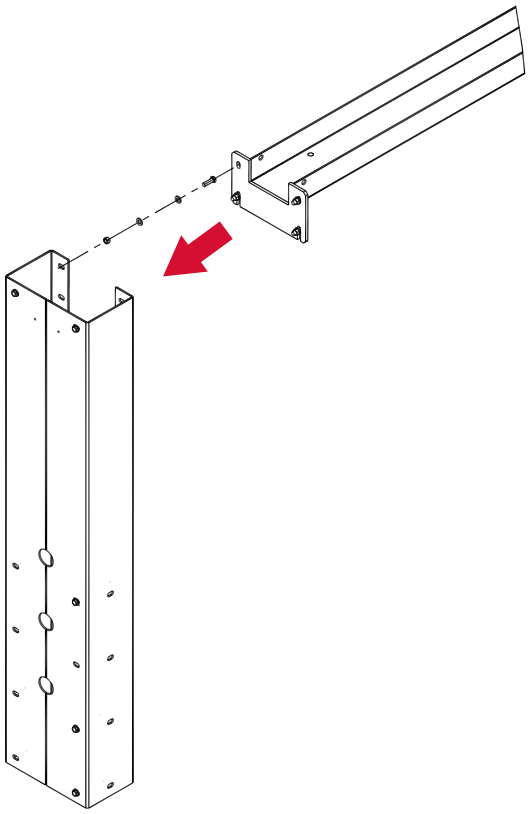

- Pomocou dodaného príslušenstva (matice M12, podložky D.12 a skrutky M12x40) priskrutkujte postupne jednu časť priečnika k výškam stĺpov.

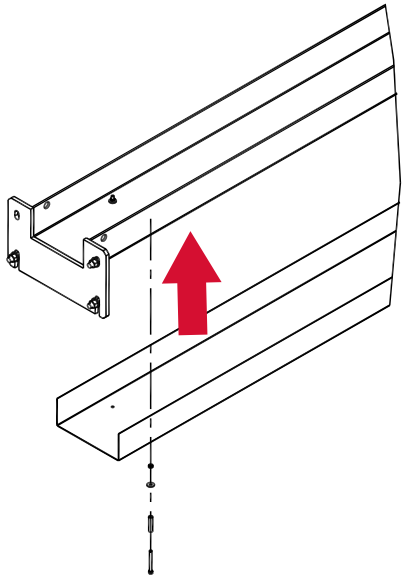

- Vložte do seba obe časti priečnika a priskrutkujte ich k sebe (matice M12, podložky D.12 a skrutky M12x40).

10. Po montáži priečnika ešte raz skontrolujte všetky body nastavenia, namontujte zostávajúce hmoždinky a po požadovanom čase vytvrdnutia ich utiahnite predpísaným momentom.

® Copyright ATH-Heinl GmbH & Co. KG / Všetky práva vyhradené / Tlačové chyby a technické zmeny vyhradené
Dátum vydania: 27.07.2026 / Výrobca produktu ATH-Heinl GmbH & Co. KG

11. Odstráňte vonkajšie kryty na oboch stĺpikoch, aby ste potom mohli namontovať hadice a káble.

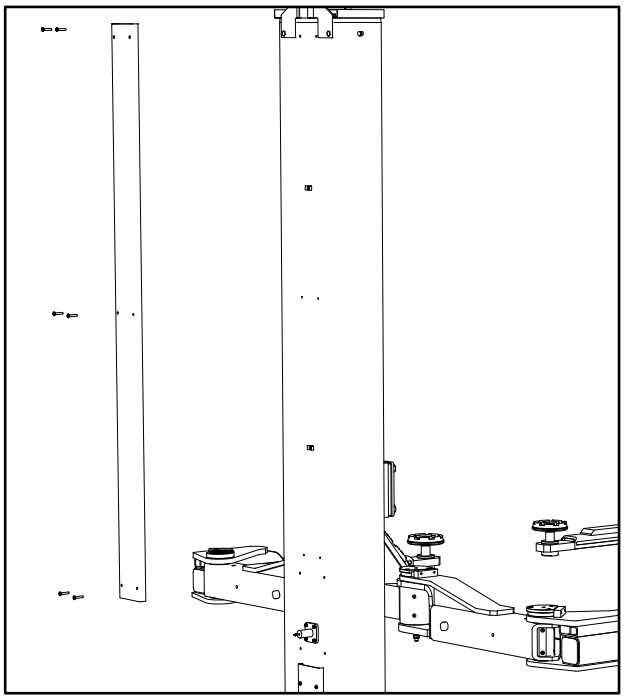

2.9.3 Plán založenia

Pozor

Zdvíhaciu plošinu neinštalujte na asfalt alebo mäkký poter. Nesmú sa vyskytovať žiadne dilatačné škáry ani trhliny, ktoré by prerušili kontinuitu výstuže. Nosnosť podhľadov musí skontrolovať prevádzkovateľ.

Funkcia zdvíhacej plošiny môže byť narušená, ak stojí pod uhlom.

Dodržiavajte predpísanú kvalitu betónu a čas tvrdnutia

Kvalita betónu	C25/30
Čas tvrdnutia betónu	Min. 20 dní

Základový plán nižšie zobrazuje štandard. V špecifickejších prípadoch sa obráťte na náš technický servis.

® Copyright ATH-Heinl GmbH & Co. KG / Všetky práva vyhradené / Tlačové chyby a technické zmeny vyhradené
Dátum vydania: 27.07.2026 / Výrobca produktu ATH-Heinl GmbH & Co. KG

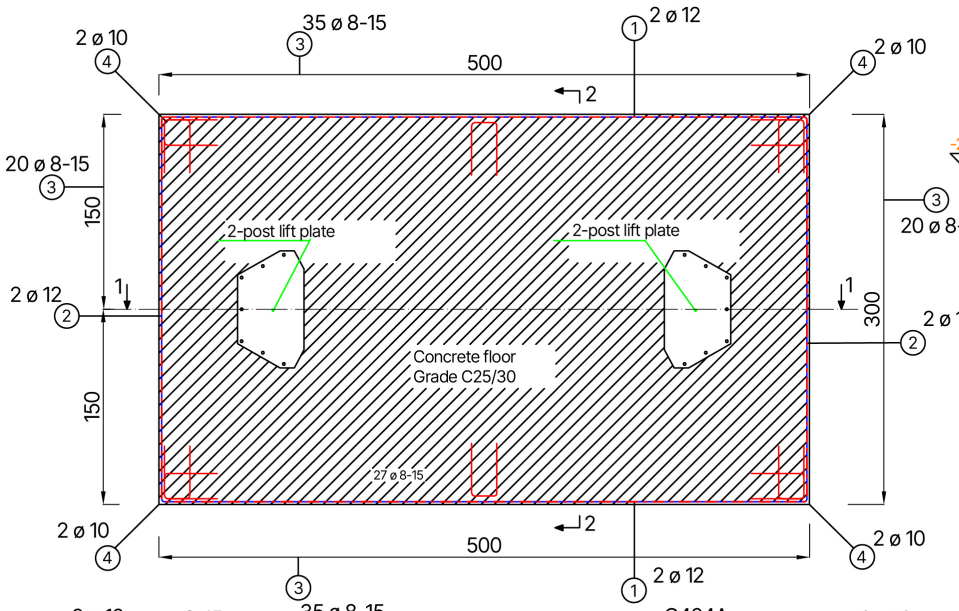

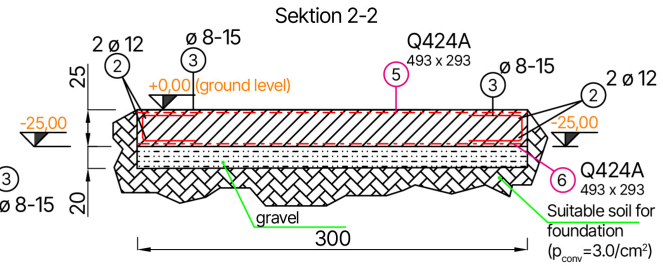

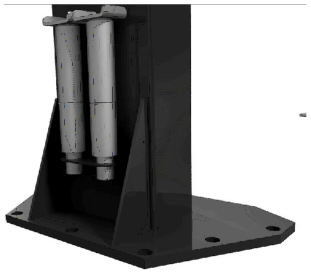

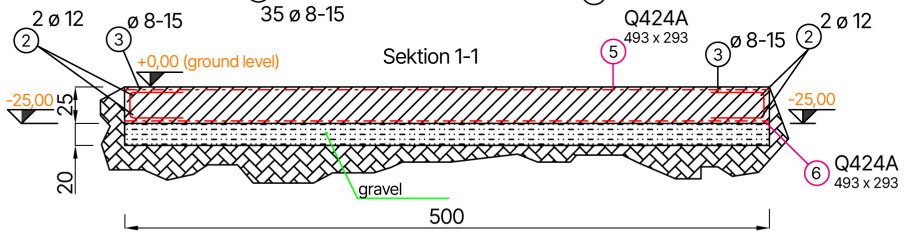

Approved anchor system (according to ETA-12/0258)
Würth injection system
Injection mortar Allrounder WIT-VM 250
Threaded rod, galvanized steel (14 pieces)
DBL-(W-VD-A/S)-(A2K)-105-M16x300

25 cm normal concrete, C25/30, EN 206, **cracked**, dry borehole
d0=1.8 cm (drill hole diameter);
Drilling method - hammer drilling;
Tinst, max=60.0 Nm;
hef=22,5 cm (cracked)
(anchorage depth)

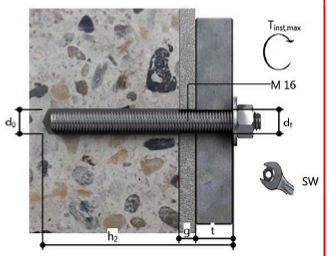

All new construction dimensions are shell dimensions. All measurements are to be taken on site or on your own responsibility. The recesses must be arranged according to the work plans of the specialist planners.
If necessary, cut mats and steel bars to length locally.
All dimensions must be checked before starting work on site.
Any discrepancies must be clarified with the site management.

All dimensions in cm

Stabliste

Pos	Stk	ø (mm)	single length (m)	Dimensioned bending shape (not to scale)	total length (m)	mass (kg)
1	4	12	4,96	_____496	19,84	17,62
2	4	12	2,93	_____293	11,72	10,41
3	110	8	1,00	„U“ 40x20x40	110	43,59
4	8	10	1,00	„L“ 50x50	8	4,94
5	1	9		Q424A „▭“ 493x293		88,40
6	1	9		Q424A „▭“ 493x293		88,40

Maßstab:		Datum	Name
	gez.	25.01.2024	ATH-Heinl
	gepr.	FD	

ATH-Heinl

foundation plan
2-post lift
ATH Matrix Lift 2.65 C25/30

Ersatz für:	Blatt:
Ersetzt durch:	von:

® Copyright ATH-Heinl GmbH & Co. KG / Všetky práva vyhradené / Tlačové chyby a technické zmeny vyhradené
Dátum vydania: 27.07.2026 / Výrobca produktu ATH-Heinl GmbH & Co. KG

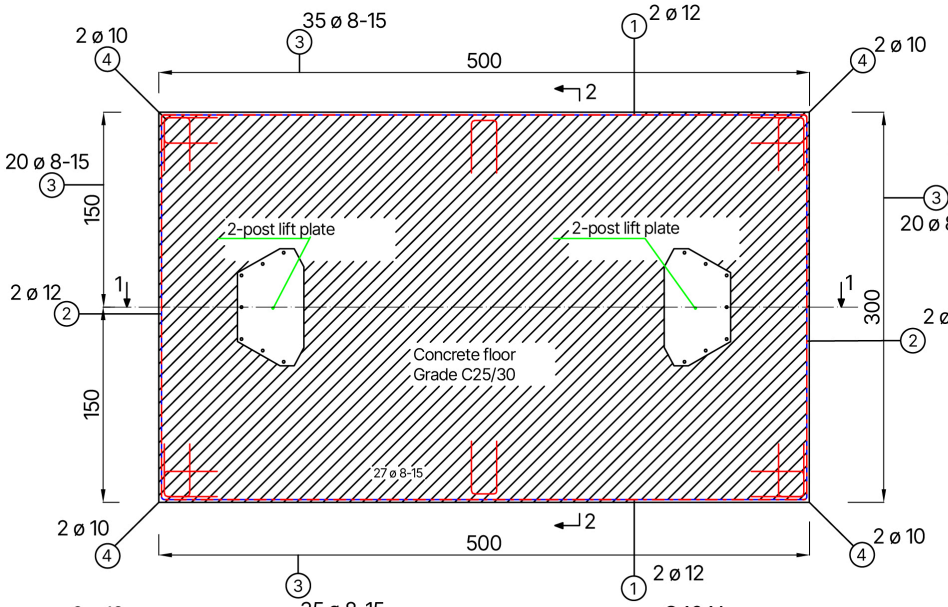

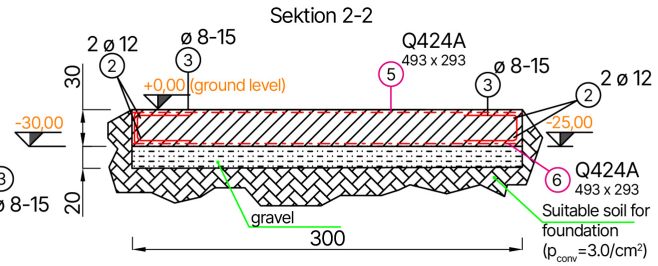

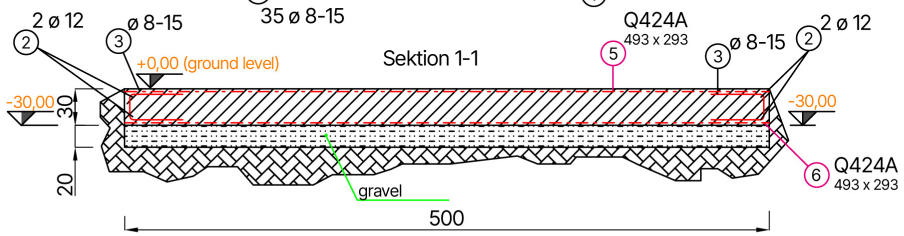

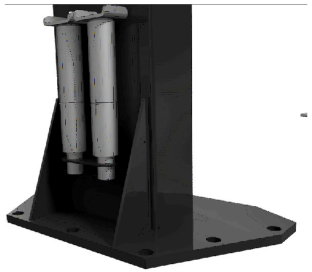

Approved anchor system (according to ETA-12/0258)
Würth injection system
Injection mortar Allrounder WIT-VM 250
Threaded rod, galvanized steel (14 pieces)
DBL-(W-VD-A/S)-(A2K)-105-M16x300

30 cm normal concrete, C25/30, EN 206, **cracked**, dry borehole
d0=1.8 cm (drill hole diameter);
Drilling method - hammer drilling;
Tinst, max=60.0 Nm;
hef=24 cm (cracked)
(anchorage depth)

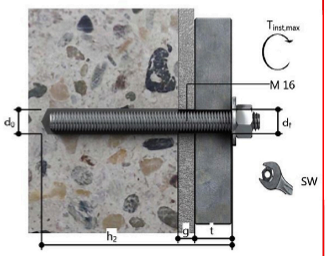

All new construction dimensions are shell dimensions. All measurements are to be taken on site or on your own responsibility. The recesses must be arranged according to the work plans of the specialist planners.
If necessary, cut mats and steel bars to length locally.
All dimensions must be checked before starting work on site.
Any discrepancies must be clarified with the site management.

All dimensions in cm

Stabliste

Pos	Stk	ø (mm)	single length (m)	Dimensioned bending shape (not to scale)	total length (m)	mass (kg)
1	4	12	4,96	_____496	19,84	17,62
2	4	12	2,93	_____293	11,72	10,41
3	110	8	1,00	„U“ 40x20x40	110	43,59
4	8	10	1,00	„L“ 50x50	8	4,94
5	1	9		Q424A „▭“ 493x293		88,40
6	1	9		Q424A „▭“ 493x293		88,40

Maßstab:		Datum	Name
	gez.	25.01.2024	ATH-Heinl
	gepr.	FD	

ATH-Heinl

foundation plan
2-post lift
ATH Matrix Lift 2.75XL C25/30

Ersatz für:	Blatt:
Ersetzt durch:	von:

® Copyright ATH-Heinl GmbH & Co. KG / Všetky práva vyhradené / Tlačové chyby a technické zmeny vyhradené
Dátum vydania: 27.07.2026 / Výrobca produktu ATH-Heinl GmbH & Co. KG

2.9.4 Pokyny na vŕtanie otvorov

- Ako pomôcku na vŕtanie použite základnú dosku stĺpa.
- Kryt hydraulickej jednotky a olejovej nádrže sa musí odstrániť, aby bolo možné vyvŕtať a priskrutkovať stredný otvor základnej dosky.

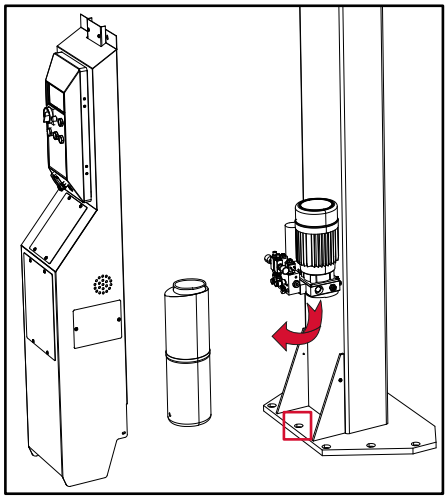

- Otvory vyvŕtajte príklepovým vrtákom D.18 s hĺbkou 225 mm. Dbajte na to, aby ste dieru nevyvŕtali, aby sa zabezpečila maximálna prídržná sila kotiev.
- Každý otvor dôkladne vyčistite stlačeným vzduchom alebo drôtenou kefou, aby ste odstránili prach. Dbajte na to, aby ste pri tom nepohli stĺpmi.
- Vyvŕtané otvory vyplňte lepidlom.
- Na kotviace tyče nasaďte podložky a matice.
- Kotviace tyče vložte do otvorov vyplnených lepidlom.

Upozornenie

Ak nedodržíte čas vytvrdnutia injektážnej malty, stĺpy sa môžu prevrátiť napriek tomu, že sú hmoždinky.

Pred vykonaním ďalších pracovných krokov dodržiavajte čas vytvrdnutia injekčnej malty.

® Copyright ATH-Heinl GmbH & Co. KG / Všetky práva vyhradené / Tlačové chyby a technické zmeny vyhradené
Dátum vydania: 27.07.2026 / Výrobca produktu ATH-Heinl GmbH & Co. KG

2.9.5 Upevnenie pomocou bezpečnostnej kotvy

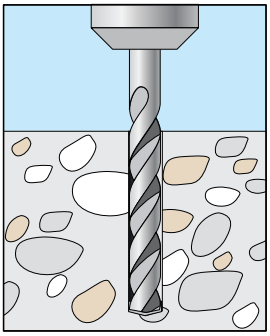

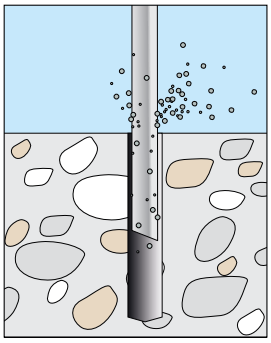

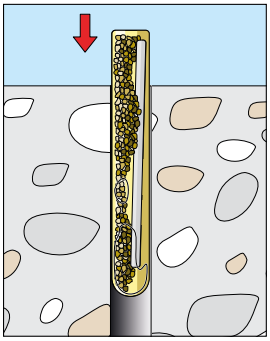

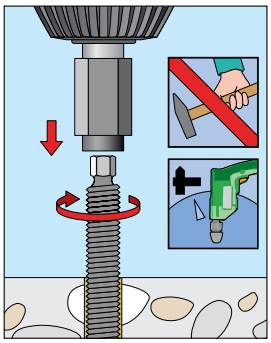

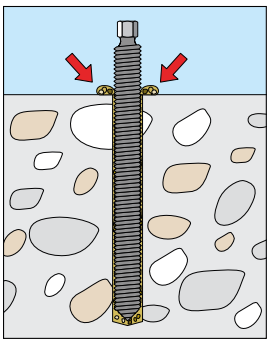

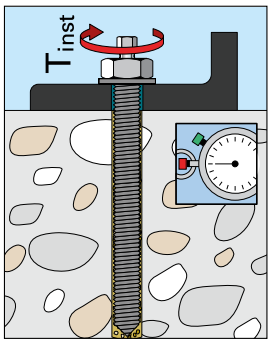

® Copyright ATH-Heinl GmbH & Co. KG / Všetky práva vyhradené / Tlačové chyby a technické zmeny vyhradené
Dátum vydania: 27.07.2026 / Výrobca produktu ATH-Heinl GmbH & Co. KG

2.9.6 Inštalácia a nastavenie bezpečnostných západiek

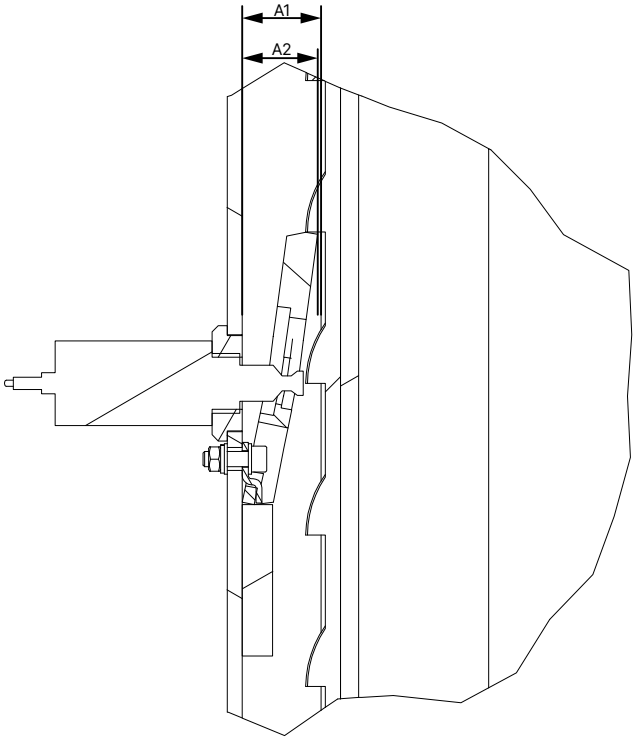

Všetky bezpečnostné západky a magnety pripevnite nasledujúcim spôsobom:

- Uistite sa, že vzdialenosť od stĺpa k zdvíhaciemu vozíku A1 a vzdialenosť od stĺpa k odomknutej bezpečnostnej západke A2 je rovnaká. V prípade potreby je možné vzdialenosť upraviť pomocou matice na elektromagnete.

2.9.7 Inštalácia hydraulických hadíc

Pozor

Aby ste zabránili poškodeniu hadíc, dbajte na to, aby pri kladení hydraulických hadíc neboli inštalované v blízkosti pohyblivých častí.

Poznámka

Venujte pozornosť možnému znečisteniu hydraulických komponentov a v prípade potreby ho pred inštaláciou odstráňte.

Pozor

Aby ste zabránili úniku hydraulického oleja, dbajte na to, aby spoje hadíc neboli ani príliš voľné, ani príliš tesné.

® Copyright ATH-Heinl GmbH & Co. KG / Všetky práva vyhradené / Tlačové chyby a technické zmeny vyhradené
Dátum vydania: 27.07.2026 / Výrobca produktu ATH-Heinl GmbH & Co. KG

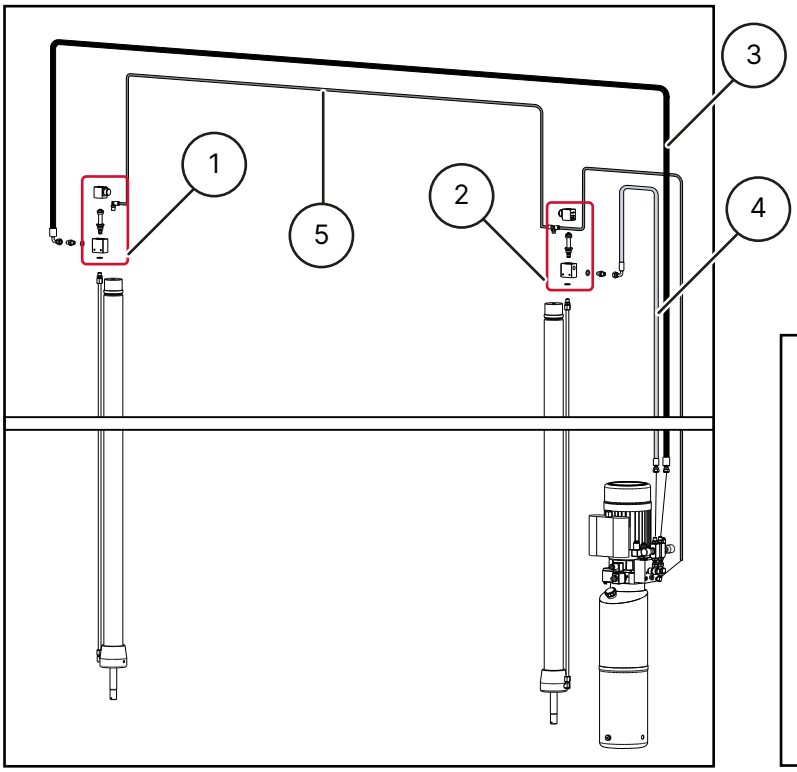

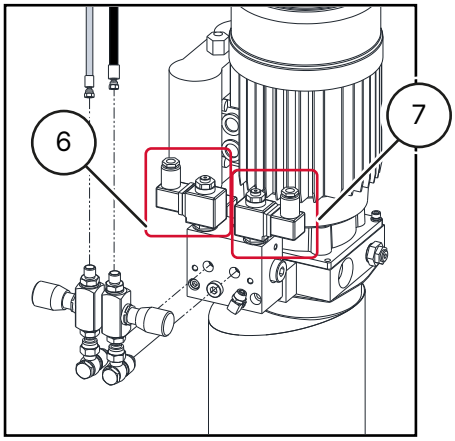

1 Stĺpec valca ovládacieho ventilu B

2 Stĺpec valca ovládacieho ventilu A

3 Hydraulická hadica pre stĺpec B 3/8"

4 Hydraulická hadica pre stĺp A 1/4"

5 Spiatočka

6 Jednotka ovládacieho ventilu pre stĺpec A

7 Jednotka ovládacieho ventilu pre stĺp B

1. Vyčistite všetky znečistené hadice a prípojky.
2. Skontrolujte všetky závity a hadicové prípojky, či nie sú poškodené.
3. Hadice položte tak, ako je znázornené na obrázku.
4. Dôkladne utiahnite hadicové spoje.

® Copyright ATH-Heinl GmbH & Co. KG / Všetky práva vyhradené / Tlačové chyby a technické zmeny vyhradené
Dátum vydania: 27.07.2026 / Výrobca produktu ATH-Heinl GmbH & Co. KG

Pripojenie hydraulickej hadice hlavného stĺpa A

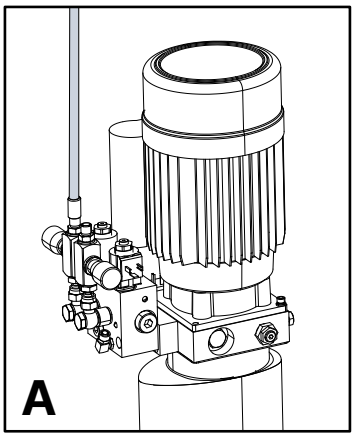

1. Pripojte hydraulickú hadicu k hornej časti valca hlavného stĺpa.
2. Skontrolujte, či sú obe prípojky na valci a na pohonnej jednotke správne nasadené, aby nedochádzalo k netesnostiam.

Pripojenie hydraulickej hadice vedľajšieho stĺpa B

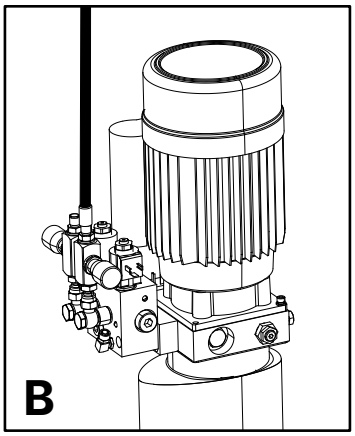

1. Hydraulickú hadicu z pohonnej jednotky na hlavnom stĺpe veďte smerom nahor cez priečku k valcu sekundárneho stĺpa.
2. Pripojte hadicu k hornej časti valca sekundárneho stĺpa.
3. Skontrolujte, či sú obe spojenia na valci a na pohonnej jednotke správne osadené, aby sa zabránilo netesnostiam.
4. Skontrolujte, či je hadica správne položená, aby nedošlo k jej poškodeniu.

® Copyright ATH-Heinl GmbH & Co. KG / Všetky práva vyhradené / Tlačové chyby a technické zmeny vyhradené
Dátum vydania: 27.07.2026 / Výrobca produktu ATH-Heinl GmbH & Co. KG

Pripojenie vratného olejového potrubia

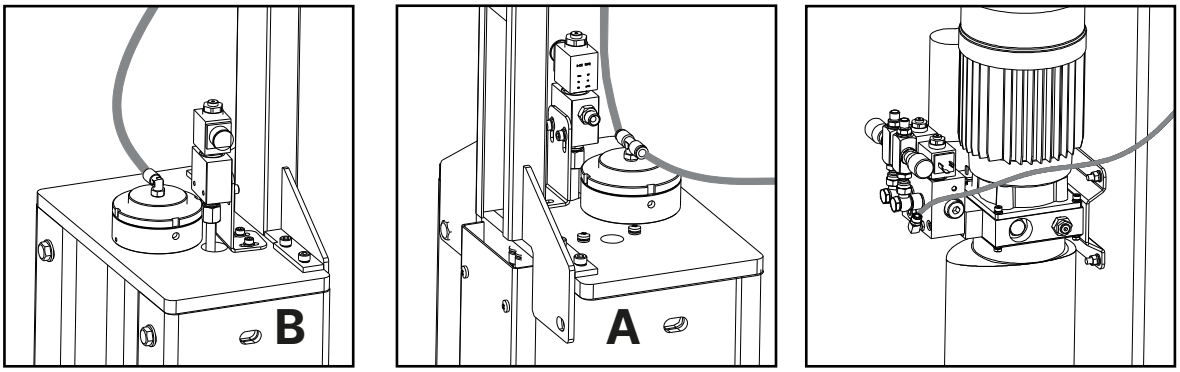

1. Pripojte vratné potrubie k hornej časti valca sekundárneho stĺpa B.
2. Vrátnicu oleja na sekundárnom stĺpe veďte smerom nahor, cez priečku k valcu hlavného stĺpa A.
3. Pripojte vratné potrubie k T-kusu na hornej časti valca hlavného stĺpa A.
4. Z T-kusu nasmerujte vratné potrubie k prípojke na jednotke.
5. Skontrolujte, či sú prípojky správne usadené, aby nedochádzalo k netesnostiam.
6. Skontrolujte, či je hadica správne položená, aby nedošlo k jej poškodeniu.

2.9.8 Inštalácia elektrických prípojok

Pripojenie regulačných ventilov

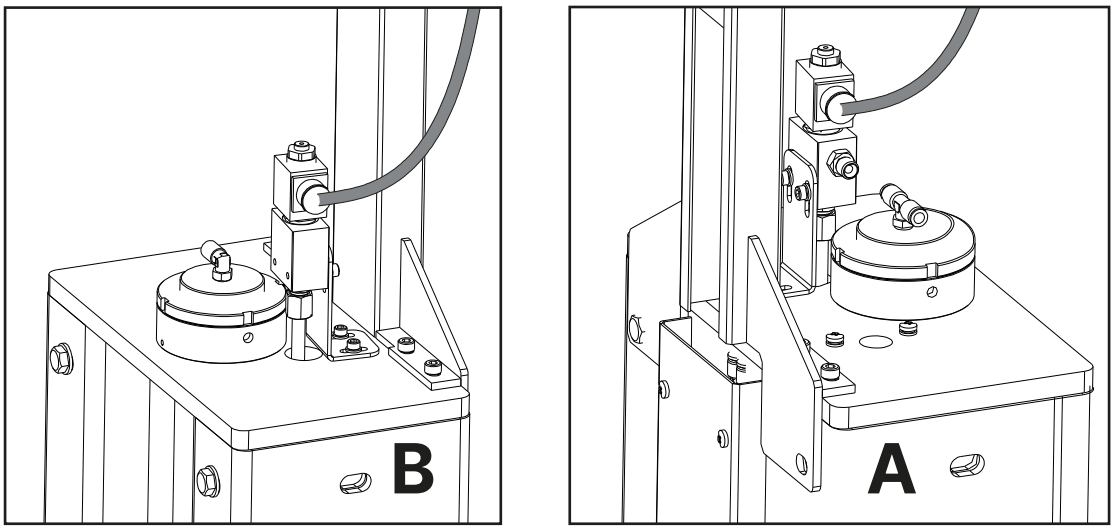

1. Pripojte elektrický kábel napájacej súpravy k elektromagnetickému ventilu na hornej strane valca hlavného stĺpa A.
2. Položte ďalší elektrický kábel z napájacieho balíka cez priečku k elektromagnetickému ventilu valca vedľajšieho stĺpa B a pripojte ho tam.
3. Skontrolujte funkčnosť pripojenia.

® Copyright ATH-Heinl GmbH & Co. KG / Všetky práva vyhradené / Tlačové chyby a technické zmeny vyhradené
Dátum vydania: 27.07.2026 / Výrobca produktu ATH-Heinl GmbH & Co. KG

Pripojenie solenoidu

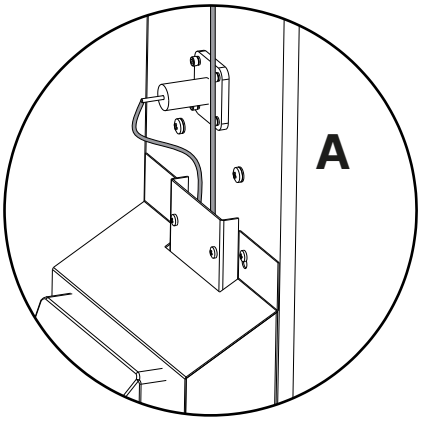

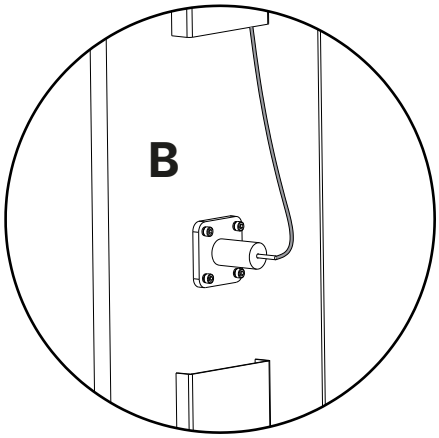

1. Pripojte elektrický kábel k solenoidu hlavného stĺpa A.
2. Položte ďalší elektrický kábel od pohonnej jednotky cez priečku k elektromagnetu sekundárneho stĺpa B a pripojte ho tam.
3. Skontrolujte funkčnosť pripojenia.

Pripojenie voliteľného horného koncového spínača

Pozor

Nasledujúce kroky 1-3 sa musia VŽDY vykonať, aby sa zabránilo skratu v elektronike!

® Copyright ATH-Heinl GmbH & Co. KG / Všetky práva vyhradené / Tlačové chyby a technické zmeny vyhradené
Dátum vydania: 27.07.2026 / Výrobca produktu ATH-Heinl GmbH & Co. KG

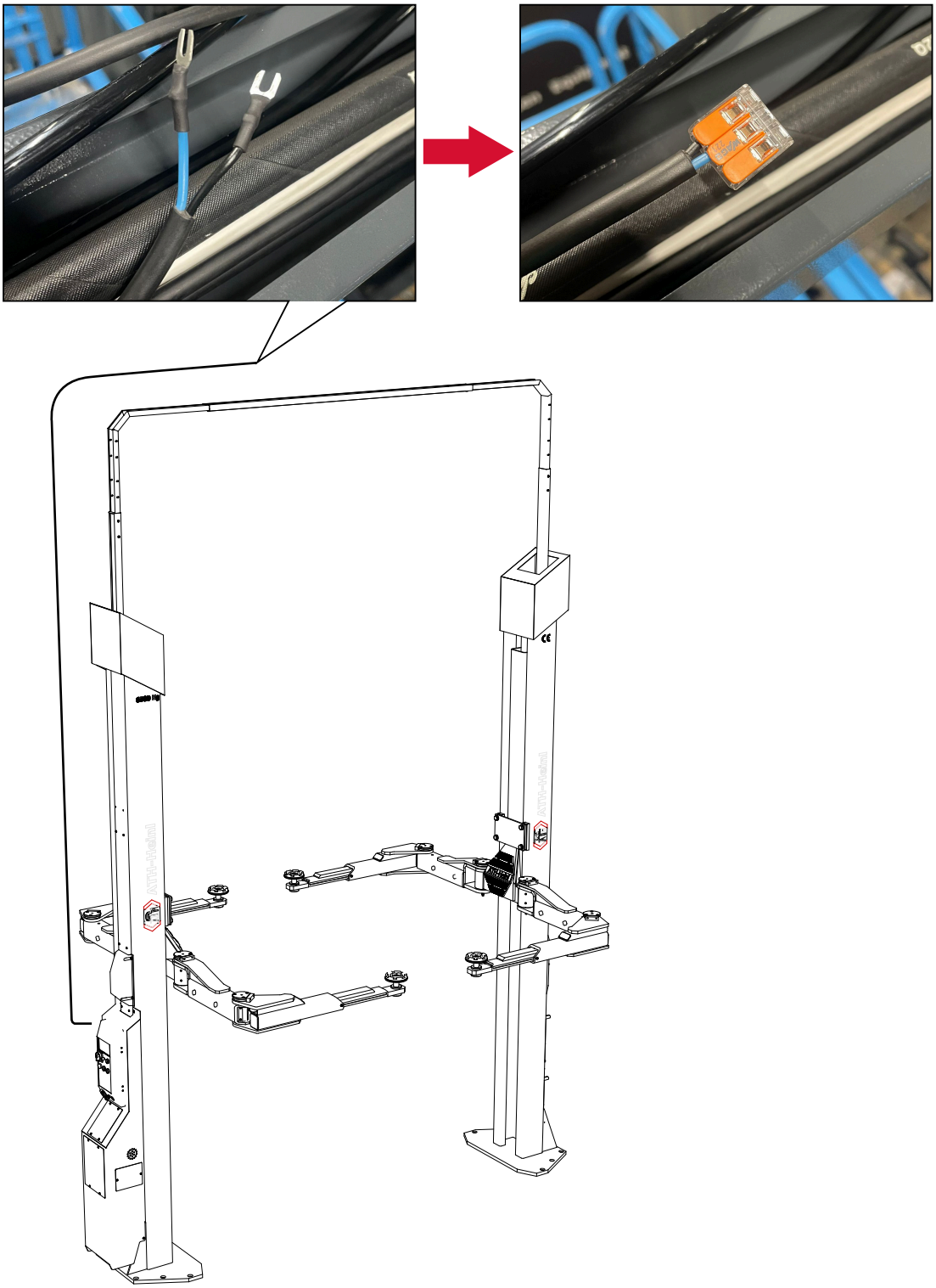

1. V priečke je už pripravený 2-žilový kábel (žily 22 a 27) s vidlicovými káblovými koncovkami.
2. Odstráňte vidlicové káblové koncovky z žíl kábla.
3. Buď pripojte svorku, alebo pripojte voliteľný koncový spínač.

® Copyright ATH-Heinl GmbH & Co. KG / Všetky práva vyhradené / Tlačové chyby a technické zmeny vyhradené
Dátum vydania: 27.07.2026 / Výrobca produktu ATH-Heinl GmbH & Co. KG

2.9.9 Venting the lifting platform

1. Move the lift to the lowest position.
2. Loosen the hydraulic hoses at the positions (1) and (2).

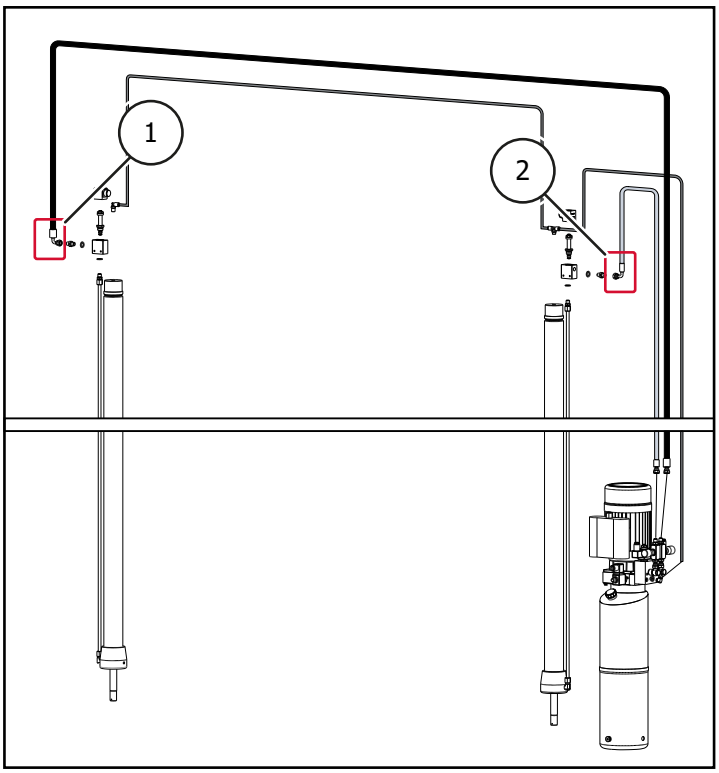

3. Raise the lift on the main control side until oil comes out of the hydraulic hose on the main side. (2) oil escapes from the hydraulic hose on the main side.
4. Close the hydraulic oil connection on this side again.
5. Continue to raise the lift on the secondary control side until oil also leaks on the secondary side. (1) oil leaks out on the secondary side.
6. Close the hydraulic oil connection on the secondary side again.

✓ The lift is now vented.

Fitting the covers

1. Fit the covers of the power unit and the outer covers to the pillars. Take care not to pinch the cables and hoses!

2.9.10 Inštalácia nosných ramien

1. Stlačením tlačidla zdvíhania alebo spúšťania zdvihnite vozík do výšky približne 1 m.
2. Odstráňte vopred namontovanú bezpečnostnú poistku odskrutkovaním skrutiek.

® Copyright ATH-Heinl GmbH & Co. KG / Všetky práva vyhradené / Tlačové chyby a technické zmeny vyhradené
Dátum vydania: 27.07.2026 / Výrobca produktu ATH-Heinl GmbH & Co. KG

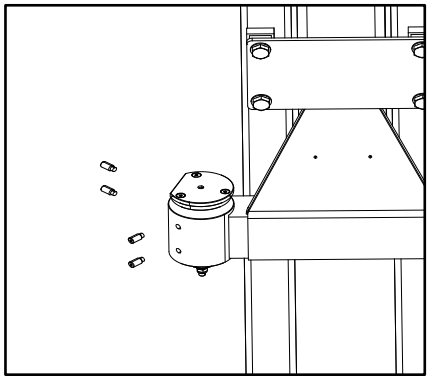

3. Vytiahnite bezpečnostnú západku z jej vodidla.

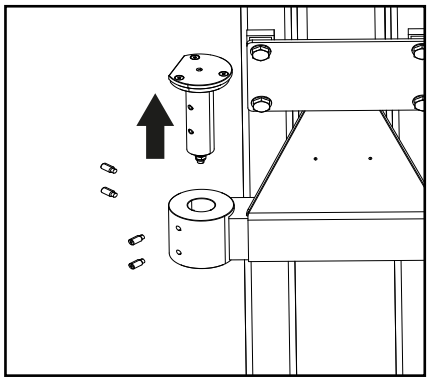

4. Umiestnite nosné rameno na zdvíhací vozík.

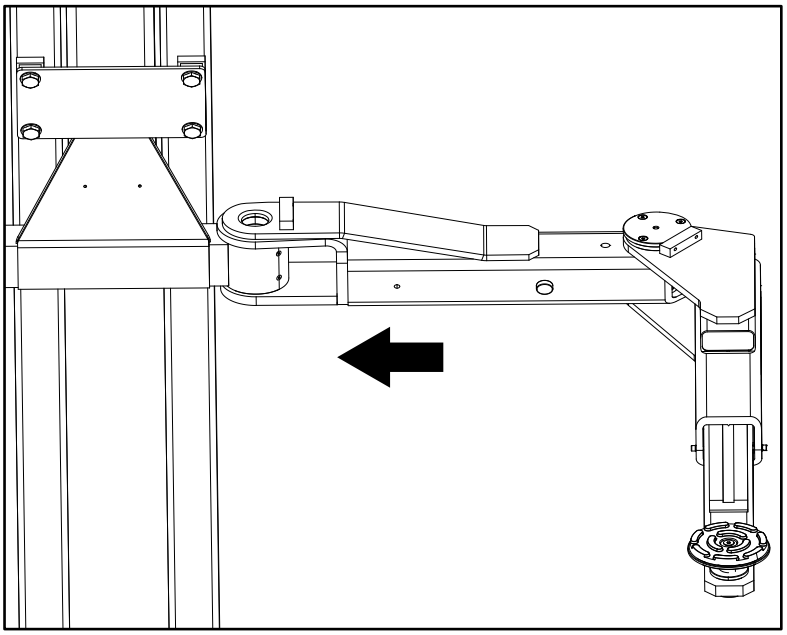

5. Zatlačte bezpečnostnú poistku späť do jej vodidla. Uistite sa, že otvory pre skrutky na bezpečnostnej poistke sú zarovnané s otvormi vo vodidle.

® Copyright ATH-Heinl GmbH & Co. KG / Všetky práva vyhradené / Tlačové chyby a technické zmeny vyhradené
Dátum vydania: 27.07.2026 / Výrobca produktu ATH-Heinl GmbH & Co. KG

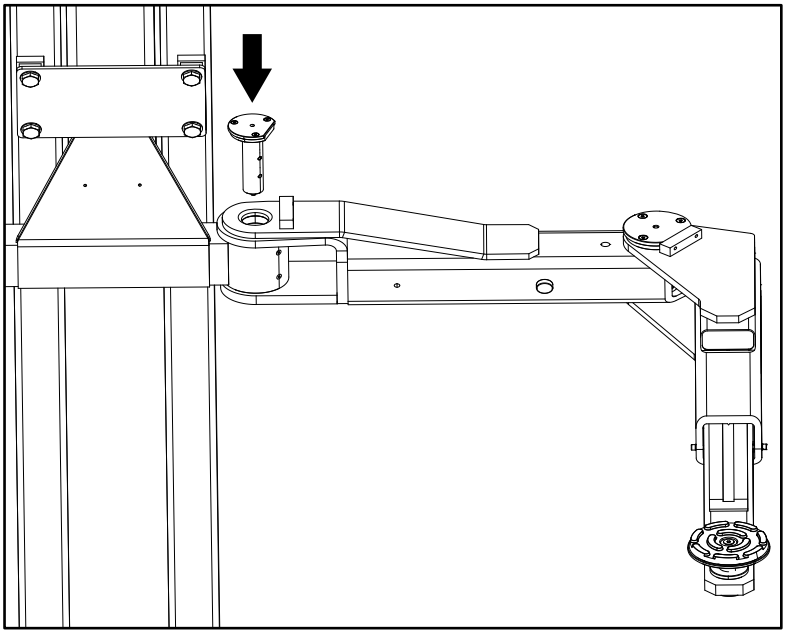

6. Naskrutkujte späť predtým odstránené skrutky.
7. Vytiahnite bezpečnostnú poistku smerom nahor a skontrolujte, či sa nosné rameno môže voľne pohybovať.
8. Nechajte bezpečnostnú poistku úplne zasunúť späť do vodidla a skontrolujte, či je nosné rameno v zaistenej polohe.
9. Tento postup zopakujte pre ostatné 3 oporné ramená.

2.10 Pred uvedením do prevádzky

Varovanie

Pred uvedením do prevádzky skontrolujte všetky upevňovacie skrutky, elektrické, pneumatické a hydraulické vedenia a v prípade potreby ich dotiahnite.

Pozor: Niektoré z nich sa musia v pravidelných intervaloch kontrolovať a v prípade potreby dotiahnuť.

® Copyright ATH-Heinl GmbH & Co. KG / Všetky práva vyhradené / Tlačové chyby a technické zmeny vyhradené
Dátum vydania: 27.07.2026 / Výrobca produktu ATH-Heinl GmbH & Co. KG

3 OPERÁCIA

3.1 Kontrola pred prvým zdvihnutím

- Skontrolujte správne upevnenie všetkých spojov (skrutky, matice, skrutky atď.).
- Skontrolujte správne nastavenie a funkciu všetkých koncových spínačov.
- Skontrolujte tesnosť všetkých hydraulických a pneumatických komponentov a spojov a v prípade potreby ich dotiahnite.
- Skontrolujte správnu funkciu všetkých tlačidiel. Uistite sa, že sú aktivované všetky komponenty potrebné pre danú funkciu (otvorené detenty, otvorený spúšťací ventil, aktivované stykače motora atď.)
- Sledujte smer otáčania motora a v prípade potreby ho zmeňte.
- Zdvihnite a spustite výťah 2 až 3-krát a skontrolujte synchronizáciu.

Tipp

Na kontrolu nesúosovosti môžete zmerať vzdialenosť medzi paletovým vozíkom a základnou doskou. Ak zistíte nesúosovosť, odvzdušnite hydraulický okruh podľa pokynov v kapitole "Venting the lifting platform" .

3.2 Zdvíhanie pod zaťažením

- Zdvihnite bremeno do výšky približne 500 mm.
- Skontrolujte, či sú všetky body zdvíhania v kontakte s vozidlom. Ak sú všetky v kontakte, v zdvíhaní sa môže pokračovať.

Poznámka

Po inštalácii zariadenia vyplňte priložený "Testovacia kniha" formulár.

Tieto informácie budú potrebné v prípade servisu.

® Copyright ATH-Heinl GmbH & Co. KG / Všetky práva vyhradené / Tlačové chyby a technické zmeny vyhradené
Dátum vydania: 27.07.2026 / Výrobca produktu ATH-Heinl GmbH & Co. KG

3.3 Návod na obsluhu

Spoločnosť: Činnosť:	**Návod na obsluhu** Pre prácu na zdvíhacích plošinách vozidiel	Dátum: Podpis:

Nebezpečenstvo pre ľudí a životné prostredie

- Nebezpečenstvo v dôsledku možného skĺznutia vozidla
- Nebezpečenstvo spôsobené horúcimi povrchmi na vozidle
- Nebezpečenstvo rozdrvenia v dôsledku pohyblivých častí
- Nebezpečenstvo elektrického prúdu v dôsledku elektrického zariadenia
- Nebezpečenstvo v dôsledku nedostatočnej údržby zariadenia

Ochranné opatrenia a pravidlá správania

Zdvíhanie vozidla

- Umiestnite vozidlo na zdvíhaciu plošinu
- Zabráňte nerovnomernému rozloženiu bremena, nepreťažujte plošinu, používajte vhodné zdvíhacie prvky s protišmykovým alebo tvarovým povrchom, zdvíhajte len na určených miestach na vozidle.
- Skontrolujte funkčnosť bezpečnostných zariadení na odvaľovanie alebo bezpečnostných zariadení s otočným ramenom vo všetkých smeroch.
- Zdvíhajte len vtedy, ak nie sú ohrozené žiadne osoby.

Práca na zdvihnutom vozidle

- V závislosti od vykonávanej práce vyberte a používajte osobné ochranné prostriedky (napr. horúce povrchy).
- Dávajte pozor na horúce časti
- Demontáž komponentov môže zmeniť rozloženie zaťaženia: v prípade potreby zabezpečte vozidlo proti prevráteniu.
- Používajte len schválené montážne podpery

Spúšťanie vozidla

- Odstráňte náradie a iné predmety z nebezpečnej zóny
- Spúšťajte len vtedy, ak nie sú ohrozené žiadne osoby
- Odchyľovače nôh, bezpečnostné hrany alebo výstražný zvuk po medzipristátí zabránia poraneniu nôh

Zdvíhaciu plošinu môžu bez dozoru obsluhovať len poučení a kompetentní pracovníci od 18 rokov.

Správanie v prípade poruchy a v prípade nebezpečenstva

- Nahlásiť poruchy na stroji inštalatérovi alebo výrobcovi.
- Vypnite stroj a zabezpečte ho proti neoprávnenému opätovnému spusteniu.
- Poškodenia smie odstraňovať len kvalifikovaný personál
- V prípade požiaru sa pokúste oheň uhasiť

Prvá pomoc

- Informujte prvú pomoc (pozri poplachový alebo havarijný plán)
- Okamžite ošetrite poranenia
- Urobte záznam do knihy prvej pomoci
- V prípade vážnych zranení zavolajte na tiesňovú linku

Údržba

- Opravy smie vykonávať len oprávnený a vyškolený personál.
- Počas nastavovania, nastavovania, údržby a servisných prác odpojte alebo zabezpečte stroj od elektrickej siete.
- Po skončení práce vyčistite zdvíhaciu plošinu a skontrolujte hladinu hydraulického systému.
- Každoročnú kontrolu zdvíhacej plošiny vykonáva oprávnená a poučená osoba.

® Copyright ATH-Heinl GmbH & Co. KG / Všetky práva vyhradené / Tlačové chyby a technické zmeny vyhradené
Dátum vydania: 27.07.2026 / Výrobca produktu ATH-Heinl GmbH & Co. KG

3.4 Základné poznámky

- Stroj môžu samostatne obsluhovať len osoby, ktoré dosiahli vek 18 rokov, ktoré boli poučené o obsluhe stroja a ktoré zamestnávateľovi preukázali svoju kvalifikáciu.
- Na obsluhu stroja musia mať výslovné oprávnenie od zamestnávateľa. Príkaz na obsluhu stroja musí byť vydaný písomne.
- Stroj sa môže používať len na určený účel.
- Na montáž a prevádzku vždy používajte určený materiál.
- Pred montážou alebo demontážou skontrolujte všetky komponenty; nesmú vykazovať žiadne známky poškodenia.
- V prípade potreby postupujte podľa osobitných pokynov výrobcu pre montáž alebo demontáž špecifických prác na vozidle.
- Dôležitou súčasťou záruky/záruky je plnenie plánu údržby. Najmä čistota, ochrana proti korózii, kontrola v prípade potreby okamžitej opravy poškodenia.
- Počas prevádzky vždy dávajte pozor na nebezpečenstvo. Hneď ako sa vyskytne nebezpečenstvo, okamžite odpojte systém od všetkých zdrojov energie (elektriny atď.). Potom sa obráťte na svojho predajcu.
- Všetky výstražné značky musia byť vždy dobre čitateľné. Ak sú poškodené, musia sa okamžite vymeniť.

Nebezpečenstvo

Venujte pozornosť možným strižným miestam na stroji.

Upozornenie

Počas prevádzky môže hladina hluku dosiahnuť 85 dB (A), preto by obsluha mala prijať vhodné ochranné opatrenia.

Nebezpečenstvo

Pohyblivé časti stroja môžu zachytiť voľný odev, dlhé vlasy alebo šperky.

3.5 Ovládanie zdvíhacej plošiny

Prípravy

Pozor

Pred prevádzkou výťahu si pozorne prečítajte všetky bezpečnostné pokyny.

1. Zdvihák úplne spustite, až kým sa nevypnú zámky podporného ramena.
2. Umiestnite zdvíhacie ramená rovnobežne so smerom jazdy.

® Copyright ATH-Heinl GmbH & Co. KG / Všetky práva vyhradené / Tlačové chyby a technické zmeny vyhradené
Dátum vydania: 27.07.2026 / Výrobca produktu ATH-Heinl GmbH & Co. KG

3. Prejdite vozidlom medzi stĺpikmi a venujte pozornosť "Rozdelenie zaťaženia" .

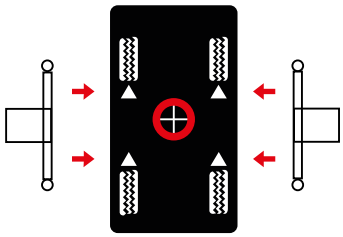

4. Nastavte zdvíhacie ramená tak, aby bolo vozidlo umiestnené s ťažiskom v strede medzi stĺpikmi. Nastavte výšku nosných dosiek tak, aby dosahovali body zdvíhania určené výrobcom; v prípade potreby použite požadované adaptéry nosných dosiek.

Pozor

Dodržiavajte maximálnu výšku 250 mm alebo maximálnu výšku adaptéra podpornej dosky.

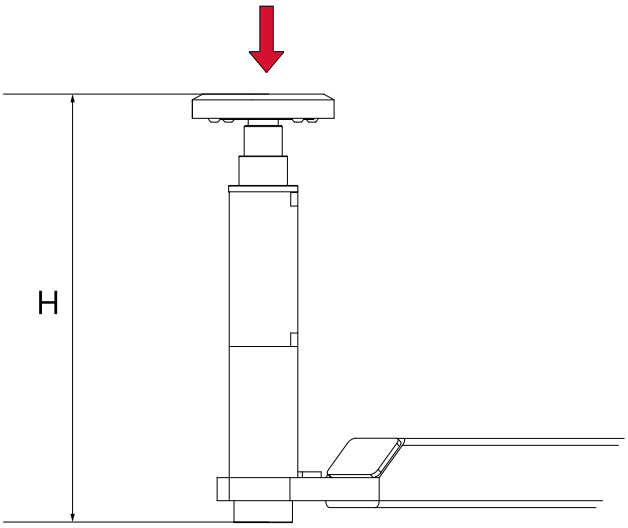

Zdvíhanie vozidla

1. Zapnite hlavný vypínač zdviháka.
2. Zdvihnite vozidlo stlačením tlačidla “Zdvih”, kým sa vozidlo nezdvihne do výšky 100 - 150 mm.
3. Opäť skontrolujte, či je vozidlo zaistené a či sú všetky zaisťovacie skrutky zaaretované.
4. Pred pokusom o prácu na vozidle alebo v jeho blízkosti sa vždy uistite, že sú aktivované bezpečnostné zariadenia.

Parkovacia poloha

1. Bezpečnostná poistka sa automaticky zapne od výšky 500 mm.
2. Stlačením tlačidla “Zaparkovať” spustite zdvihák do ďalšieho zárezu. Uistite sa, že je výška rovnomerná.

® Copyright ATH-Heinl GmbH & Co. KG / Všetky práva vyhradené / Tlačové chyby a technické zmeny vyhradené
Dátum vydania: 27.07.2026 / Výrobca produktu ATH-Heinl GmbH & Co. KG

Spúšťanie vozidla

1. Pred spustením výťahu skontrolujte, či sa pod vozidlom alebo ramenami výťahu nenachádzajú žiadne prekážky.
2. Stlačte tlačidlo “Lower” (Spustiť) a spustite vozidlo. Ak je výťah v bezpečnostnej poistke, stlačte tlačidlo “Zdvihnúť” na približne 2 sekundy, aby sa bezpečnostná poistka odblokovala. Potom môžete zdvihák spustiť.

Vyjazdite

1. Výťah úplne spustite.
2. Otočte podporné dosky smerom nadol a otočte ramená zdviháka späť do polohy 90°.
3. Vyvezte vozidlo zo zdviháka.

3.6 Softvér

Kompaktný prehľad všetkých funkcií softvéru zdvíhacej platformy nájdete tu https://youtu.be/7ybtQky6nRU .

Úvodná stránka

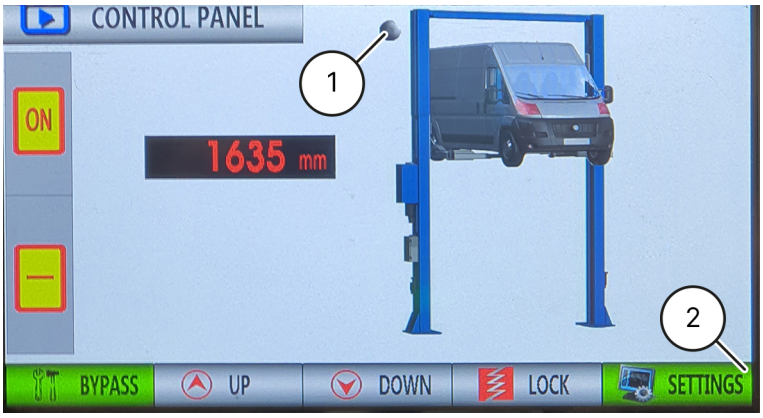

Prostredníctvom displeja je možné vykonávať rôzne nastavenia výťahu.

Ak ste nainštalovali voliteľný horný koncový spínač siehe "Pripojenie voliteľného horného koncového spínača"

, môžete pomocou kontrolky na úvodnej obrazovke (1) na úvodnej obrazovke na to, či je plošina v normálnej prevádzke (kontrolka svieti šedo) alebo dosiahla najvyššiu polohu (kontrolka svieti červeno). Ak nie je nainštalovaný žiadny koncový spínač, táto kontrolka svieti šedo.

Prístup k nastaveniam môžete získať na úvodnej stránke (2).

® Copyright ATH-Heinl GmbH & Co. KG / Všetky práva vyhradené / Tlačové chyby a technické zmeny vyhradené
Dátum vydania: 27.07.2026 / Výrobca produktu ATH-Heinl GmbH & Co. KG

Nastavenia

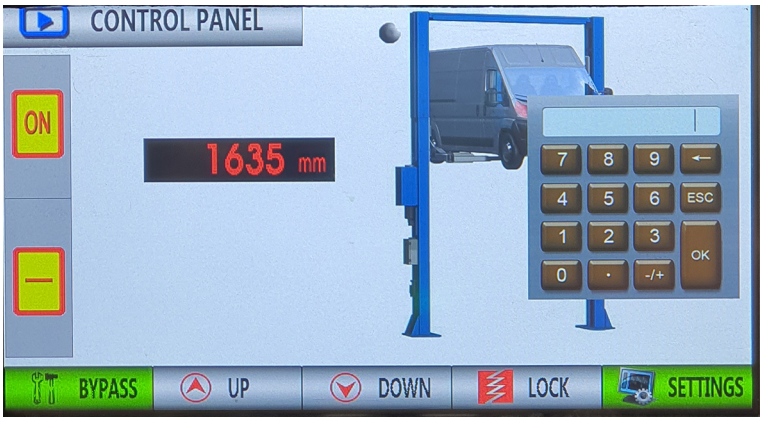

Po stlačení tlačidla “Nastavenia” sa zobrazí číselná klávesnica na zadanie úvodného hesla “77777777”.

Po úspešnom zadaní a potvrdení tlačidlom “OK” sa zobrazí obrazovka výberu.

Tu si môžete vybrať:

- Jazyk . (1)
- Parametre (2)
- Autodiagnostika (3)
- Kalibrácia (4)

® Copyright ATH-Heinl GmbH & Co. KG / Všetky práva vyhradené / Tlačové chyby a technické zmeny vyhradené
Dátum vydania: 27.07.2026 / Výrobca produktu ATH-Heinl GmbH & Co. KG

Nastavenie jazyka

V tejto položke ponuky môžete nastaviť systémový jazyk výťahu.

Parametre

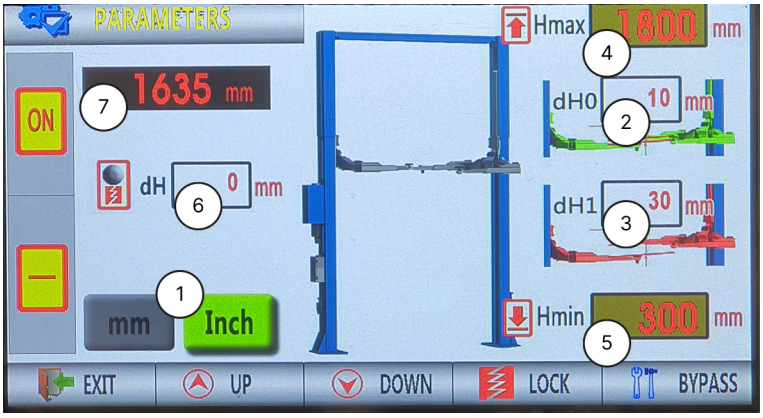

V tejto položke ponuky môžete nastaviť rôzne parametre výťahu.

1	Zmena jednotiek
2	Max. Výškový rozdiel nosných ramien pri zdvíhaní Prednastavený výškový rozdiel dH0 je 30 mm. Ak sa tento rozdiel prekročí, elektromagnetický ventil vyššieho podporného ramena sa zatvorí, kým sa obe podporné ramená opäť nedostanú do rovnakej výšky. Hneď ako sa tak stane, elektromagnetický ventil sa opäť otvorí.
3	Max. Výškový rozdiel nosných ramien pri spúšťaní Prednastavený výškový rozdiel dH1 je 30 mm. Ak je tento rozdiel prekročený, elektromagnetický ventil znižovaného podperného ramena sa zatvorí, kým obe podperné ramená nebudú opäť v rovnakej výške. Hneď ako sa tak stane, elektromagnetický ventil sa opäť otvorí.
4	Max. Výška zdvíhania Hmax Prednastavená hodnota je 2000 mm.
5	CE / Bezpečnostná výška Prednastavená hodnota je 300 mm.
6	Túto funkciu možno zapnúť alebo vypnúť stlačením okrúhleho svetelného indikátora. **Sivé** kontrolné svetlo: Hodnota nemá žiadnu funkciu **Červená** kontrolka: Pred spustením výťahu sa o túto hodnotu zdvihnú nosné ramená.
7	Aktuálna výška podporných ramien

® Copyright ATH-Heinl GmbH & Co. KG / Všetky práva vyhradené / Tlačové chyby a technické zmeny vyhradené
Dátum vydania: 27.07.2026 / Výrobca produktu ATH-Heinl GmbH & Co. KG

Samodiagnostika

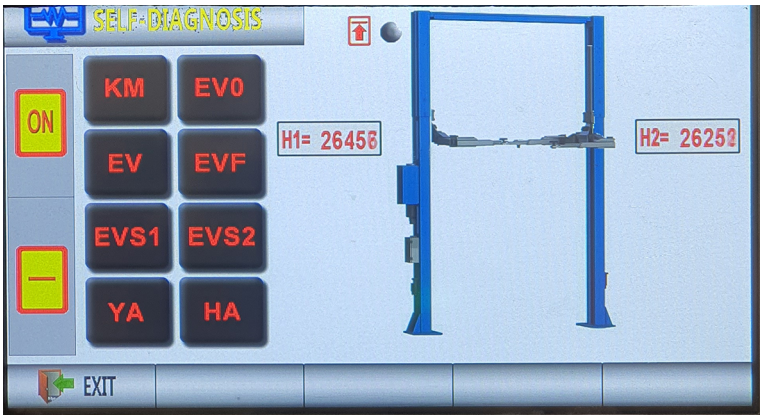

Tu je možné pomocou autodiagnostiky otestovať nasledujúce časti/funkcie a skontrolovať ich funkčnosť.

KM	Stýkač motora
EVO	Spúšťací ventil na motore
EV	Elektromagnetický ventil na hlavnom valci
EVF	Elektromagnetický ventil na hlavnom valci
EVS1	Elektromagnetický ventil na motore pre hlavnú stranu
EVS2	Elektromagnetický ventil na motore pre vedľajšiu stranu
YA	Elektromagnetický ventil na stĺpiku
HA	Zvukový signál

Kalibrácia

Pozor

Tieto nastavenia sa musia vykonať bez zaťaženia.

V opačnom prípade môže dôjsť k poškodeniu výťahu v dôsledku nesprávnej prevádzky.

Poznámka

Tieto nastavenia smie vykonávať len výrobca, autorizovaní predajcovia alebo vyškolený personál. Z tohto dôvodu je aj táto oblasť chránená špeciálnym heslom.

V prípade akýchkoľvek zmien sa obráťte na svojho obchodného/servisného partnera!

® Copyright ATH-Heinl GmbH & Co. KG / Všetky práva vyhradené / Tlačové chyby a technické zmeny vyhradené
Dátum vydania: 27.07.2026 / Výrobca produktu ATH-Heinl GmbH & Co. KG

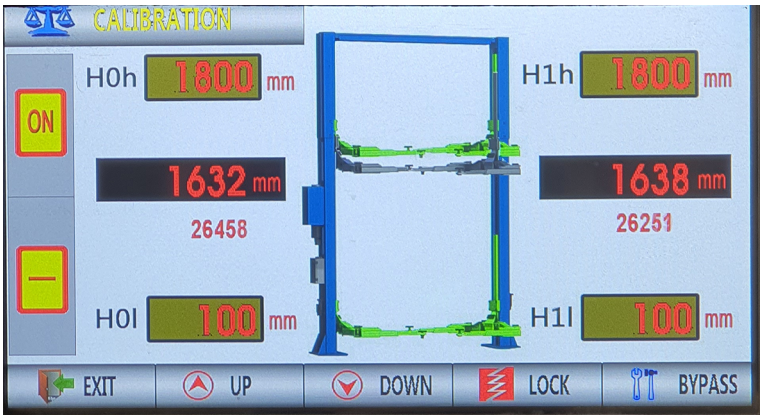

1. Prejdite na úvodnú obrazovku a vyberte položku “Settings” (Nastavenia). Zadajte heslo pre kalibráciu.
2. Vyberte položku “Calibration” (Kalibrácia) a zobrazí sa vyššie uvedená obrazovka.
3. Pred spustením kalibrácie odstráňte z výťahu akékoľvek zaťaženie.
4. Vyberte referenčný bod na zdvíhacom vozíku.
5. Úplne spustite výťah a zmerajte vzdialenosť od podlahy k referenčnému bodu.
6. Zadajte príslušnú hodnotu hlavného alebo vedľajšieho stĺpca pri H0l alebo H1l.
7. Zdvihnite výťah do maximálnej výšky zdvíhania a zmerajte vzdialenosť od zeme k vášmu referenčnému bodu.
8. Zadajte príslušnú hodnotu hlavného alebo vedľajšieho stĺpika pri H0h alebo H1h.
9. Stlačením tlačidla “Exit” uložte zadané hodnoty a ukončite kalibráciu.

✓ Zobrazené hodnoty nadmorskej výšky by teraz mali presne zodpovedať hodnotám, ktoré ste namerali v referenčnom bode.

® Copyright ATH-Heinl GmbH & Co. KG / Všetky práva vyhradené / Tlačové chyby a technické zmeny vyhradené
Dátum vydania: 27.07.2026 / Výrobca produktu ATH-Heinl GmbH & Co. KG

4 ÚDRŽBA

Na zabezpečenie bezpečnej prevádzky stroja je používateľ povinný vykonávať pravidelnú údržbu stroja.

Opravy môžu vykonávať len autorizovaní servisní partneri alebo zákazník po konzultácii s výrobcom.

Varovanie

Pred vykonávaním údržby a opráv:

- Odpojte stroj od VŠETKÝCH napájacích sietí
- Vypnite hlavný vypínač alebo vytiahnite sieťovú zástrčku a v prípade potreby vypustite zo systému stlačený vzduch
- Musia sa prijať vhodné opatrenia, aby sa zabránilo opätovnému spusteniu

Varovanie

Práce na elektrických prvkoch alebo na napájacom vedení smú vykonávať len odborníci alebo kvalifikovaní elektrikári.

4.1 Spotrebný materiál na montáž, údržbu a starostlivosť

Hydraulický olej

Minimálna požiadavka			
ATH PRECIS HLP-D Číslo položky: 90536 (10 litrov)			
Letné	(10° až 45°)	HLP-D 32 ZFR	(napr.: ATH PRECIS)
Zima	(pod 10°)	HLP-D 22 ZFR	(napr.: ATH PRECIS)

Konzervačný prostriedok na laná, zvary, skrutky, rohy, hrany a dutiny

Minimálna požiadavka		
ATH HP ochranný vosk v spreji	400 ml	Číslo položky: 90534

Mazivo na klzné dráhy

Minimálna požiadavka	
Vysokoúčinné plastické mazivo LAGERMEISTER WHS 2002 White EP	Číslo položky: 90530

® Copyright ATH-Heinl GmbH & Co. KG / Všetky práva vyhradené / Tlačové chyby a technické zmeny vyhradené
Dátum vydania: 27.07.2026 / Výrobca produktu ATH-Heinl GmbH & Co. KG

Mazivo na puzdrá, reťaze, valčeky a pohyblivé časti

Minimálna požiadavka		
ATH HP lepiaci mazací sprej	400 ml	Číslo položky: 90535
ATH HP WET 40	400 ml	Číslo položky: 90540
ATH HP univerzálny olej v spreji	400 ml	Číslo položky: 90539

Kotvenie na podlahu

Minimálna požiadavka		
Kotviaca tyč Würth + Injekčná maltová kazeta Würth	M16x250 300 ml	Číslo položky: 090527 Číslo položky: 090526

Čistenie

Minimálna požiadavka		
Čistič brzd ATH HP	500 ml	Číslo položky: 90538

Starostlivosť a ochrana kovov, lakovaných alebo práškovo lakovaných povrchov

Minimálna požiadavka		
ATH HP ochranný vosk v spreji	400 ml	Číslo položky: 90534
ATH HP WET 40	400 ml	Číslo položky: 90540
ATH HP silikónový sprej	400 ml	Číslo položky: 90541
Špeciálna povrchová úprava ATH HP	400 ml	Číslo položky: 90544

Starostlivosť a ochrana kovov, lakovaných alebo práškovo lakovaných povrchov v oblasti behúňa a plastových dielov.

Minimálna požiadavka		
Silikónový sprej ATH HP	400 ml	Číslo položky: 90541
Valet Pro Classic Protectant plastový tmel	500 ml	Číslo položky: 20020034S

Retušovanie poškodení laku

Minimálna požiadavka		
ATH HP farba v spreji RAL7016 antracitová	400 ml	Číslo položky: 90542
ATH HP farba v spreji RAL9005 čierna lesklá	400 ml	Číslo položky: 90543

® Copyright ATH-Heinl GmbH & Co. KG / Všetky práva vyhradené / Tlačové chyby a technické zmeny vyhradené
Dátum vydania: 27.07.2026 / Výrobca produktu ATH-Heinl GmbH & Co. KG

4.2 Bezpečnostné predpisy pre ropu

- Vždy dodržiavajte zákonné požiadavky alebo predpisy týkajúce sa zaobchádzania s použitým olejom.
- Použitý olej vždy likvidujte prostredníctvom certifikovanej spoločnosti.
- V prípade úniku sa musí olej okamžite zhromaždiť pomocou viazacích prostriedkov alebo vaničiek, aby nemohol preniknúť do pôdy.
- Zabráňte akémukoľvek kontaktu pokožky s olejom.
- Nedovoľte, aby výpary oleja unikali do ovzdušia.
- Olej je horľavé médium. Dbajte na potenciálne nebezpečenstvo.
- Noste ochranný odev odolný voči oleju, ako sú rukavice, ochranné okuliare, ochranný odev atď.

® Copyright ATH-Heinl GmbH & Co. KG / Všetky práva vyhradené / Tlačové chyby a technické zmeny vyhradené
Dátum vydania: 27.07.2026 / Výrobca produktu ATH-Heinl GmbH & Co. KG

4.3 Plán údržby alebo starostlivosti

Poznámka

Stroj sa musí udržiavať, čistiť a ošetrovať v pravidelných intervaloch bez ohľadu na jeho znečistenie.

Stroj sa potom musí ošetrovať prostriedkom na starostlivosť (napr. olejom alebo voskom v spreji). Nepoužívajte žiadne čistiace prostriedky, ktoré sú škodlivé pre pokožku.

Nedodržanie vyššie uvedených bodov má za následok stratu platnosti záruky!

Interval	Ihneď	Týždenne	Mesačne	1/4 roka	1/2 ročne
Kontrola VŠETKÝCH častí súvisiacich s bezpečnosťou	X				
Čistenie	X				
Kontrola alebo obnova povrchovej ochrany	X				
Kontrola tesnosti hydraulického systému	X				
Kontrola alebo obnova ochrany povrchu alebo ochrany proti korózii	X				
Kontrola alebo obnova poškodenia laku a komponentov	X				
Kontrola alebo oprava poškodenia hrdzou	X				
Kontrola alebo opätovné ošetrenie dutín a nelakovaných plôch.	X				
Kontrola tesnosti pneumatického systému	X				
Skontrolujte pevnosť skrutiek	X				
Kontrola, mazanie a nastavenie vôle ložísk	X				
Kontrola opotrebovaných častí		X			
Kontrola kvapalín (hladina, opotrebenie, znečistenie, kvalita)		X			
Kontrola a mazanie klzných plôch		X			
Odstráňte vnútorné nečistoty			X		
Vyčistite a skontrolujte elektrické komponenty				X	
Kontrola funkčnosti a opotrebenia motora a prevodovky				X	
Kontrola zvarov a konštrukcie				X	
Vykonajte vizuálnu kontrolu (podľa plánu kontroly)					X

® Copyright ATH-Heinl GmbH & Co. KG / Všetky práva vyhradené / Tlačové chyby a technické zmeny vyhradené
Dátum vydania: 27.07.2026 / Výrobca produktu ATH-Heinl GmbH & Co. KG

4.4 Riešenie problémov alebo zobrazenie chyby a jej odstránenie

Problémy so zdvíhaním

Príznaky	Príčina	Riešenie
Zdvihák sa po stlačení tlačidla nezdvíha (motor nebeží)	Poškodenie motora	Skontrolujte motor a v prípade potreby ho vymeňte
	Chybné poistky spôsobené napr. kolísaním napätia	Odstráňte príčiny a vymeňte poistky
	Poškodené tlačidlo a/alebo kontakt	Vymeňte tlačidlo a/alebo kontakt
	Chybný hlavný vypínač a/alebo kontakt	Vymeňte hlavný vypínač a/alebo kontakt
	Chybný alebo nedostatočný prívodný kábel	Vymeňte kábel
	Kolísavé alebo nesprávne vstupné napätie	Skontrolujte napätie
	Chybný stýkač motora	Vymeňte stýkač motora
	Spustilo sa tepelné relé	Skontrolujte tepelné relé a motor
	Koncový spínač je poškodený alebo zablokovaný	Skontrolujte koncový spínač, v prípade potreby ho vymeňte
Zdvíhacia plošina sa po stlačení tlačidla nezdvíha (motor beží)	Nedostatok hydraulického oleja	Doplňte olej
	Upchatý olejový filter	Vyčistite olejový filter
	Úbytok oleja	Vymeňte poškodené komponenty
	Otvorte spúšťací ventil	Skontrolujte a v prípade potreby vymeňte spúšťací ventil
	Nesprávny smer otáčania motora	Vymeňte fázy
	Poškodené zubové čerpadlo	Skontrolujte čerpadlo a v prípade potreby ho vymeňte
	Bolo prekročené prípustné zaťaženie	Pracujte v rámci stanoveného užitočného zaťaženia
	Príliš nízko nastavený poistný ventil	Nastavte poistný ventil na maximálne pracovné zaťaženie
Zdvíhacia plošina sa zdvíha trhavo	Príliš malý priestor medzi klznými dráhami	Vzdialenosť medzi klznými dráhami a vedením musí byť 1,5 - 2,5 mm
	Vzduch v hydraulickom systéme	Odvzdušnite hydraulický systém
	Znečistený hydraulický olej	Vymeňte hydraulický olej
	Klzné dráhy nie sú namazané	Premažte klzné dráhy
Zdvíhacia plošina sa po uvoľnení tlačidla naďalej zdvíha	Poškodené tlačidlo alebo stykač	Vymeňte chybné tlačidlo alebo stykač

® Copyright ATH-Heinl GmbH & Co. KG / Všetky práva vyhradené / Tlačové chyby a technické zmeny vyhradené
Dátum vydania: 27.07.2026 / Výrobca produktu ATH-Heinl GmbH & Co. KG

Problémy počas spúšťania

Príznaky	Príčina	Riešenie
Výťah sa nespustí	Bezpečnostné západky nereagujú	Skontrolujte pripojenie kábla Skontrolujte elektromagnety, v prípade potreby ich vymeňte Uvoľnite detenty ich zdvihnutím
	Chybné tlačidlo a/alebo kontakt	Vymeňte tlačidlo a/alebo kontakt
	Chybné ovládacie relé	Skontrolujte ovládacie relé
	Prekážka pod plošinou	Odstráňte prekážku
	Spustená ochrana proti pretrhnutiu hadice	Krátko zdvihnite plošinu a znova stlačte tlačidlo “DOWN”.
	Spúšťací ventil nie je aktivovaný	Skontrolujte elektrické pripojenie
	Elektromagnetická cievka spúšťacieho ventilu je poškodená	Vymeňte cievku elektromagnetického ventilu
	Chybný riadiaci ventil	Vymeňte ovládací ventil
Ak sa poruchy nedajú odstrániť, spustite výťah pomocou funkcie núdzového spustenia a kontaktujte náš servisný tím		
Plošina sa spúšťa príliš pomaly alebo trhavo	Spúšťací ventil je znečistený	Vyčistite spúšťací ventil
Výťah sa spúšťa sám	Netesné hydraulické spojenia	Utiahnite spoje, v prípade potreby utesnite
	Netesné hydraulické vedenia	Vymeňte hydraulické potrubie
	Netesný hydraulický valec	Vymeňte tesnenia a vyčistite hydraulický systém
	Znečistený alebo poškodený spúšťací ventil	Vyčistite alebo vymeňte spúšťací ventil
	Netesný spätný ventil	Vyčistite alebo vymeňte

Iné problémy

Príznaky	Príčina	Riešenie
Výťah sa nezdvíha a nespúšťa synchrónne	Vzduch v hydraulickom okruhu	Odvzdušnite hydraulický okruh
	Nedostatočné napnutie synchrónnych lán	Upravte napnutie alebo synchronizáciu
Výrobok vykazuje (vážne) poškodenie hrdzou	Poškodenie alebo nedostatočná ochrana proti korózii Údržba, ak je potrebná	Odstráňte hrdzu, vyčistite a obnovte povrch.

® Copyright ATH-Heinl GmbH & Co. KG / Všetky práva vyhradené / Tlačové chyby a technické zmeny vyhradené
Dátum vydania: 27.07.2026 / Výrobca produktu ATH-Heinl GmbH & Co. KG

Príznaky	Príčina	Riešenie
Neobvyklá hlasitosť motora	Znečistený olejový filter	Vyčistite olejový filter
	Vzduch v hydraulickom okruhu	Odvzdušnite hydraulický systém
	Znečistený hydraulický olej	Vymeňte hydraulický olej
	Nesprávne vstupné napätie / chýbajúca fáza	Skontrolujte pripojenie / skontrolujte výstupné napätie stýkača motora
Vypadol istič (poistka)	Skontrolujte kontakty na stýkači	Vymeňte stykač
	Skontrolujte kapacitu ističov	Vymeňte poistky
	Skontrolujte, či nie je poškodený kábel	Vymeňte kábel
VŽDY SA UISTITE, ŽE POUŽÍVATE ORIGINÁLNE DIELY A PRÍSLUŠENSTVO.		

4.5 Pokyny na údržbu a servis

Poznámka

Všetky údržbárske a servisné práce by sa mali vykonávať aspoň "Plán údržby alebo starostlivosti" vykonávať

Kontrola hladiny oleja

1. Úplné spustenie zdvíhacej plošiny
2. Odstráňte uzáver plniaceho otvoru
3. Skontrolujte hladinu oleja na uzávere plniaceho otvoru

Výmena oleja

1. Úplne spustite zdvíhaciu plošinu.
2. Odstráňte zátku plniaceho otvoru oleja
3. Opatrne odstráňte vypúšťaciu zátku oleja a nechajte olej vytiecť do vhodnej nádoby

Poznámka

Čistite nádrž a olejový filter, aby ste zabránili predčasnému znečisteniu hydraulického oleja.

4. Po úplnom vypustení oleja uzavrite nádrž vypúšťacou zátkou oleja
5. Naplňte nový olej do olejovej nádrže
6. Zdvihnite a spustite zdvihák a skontrolujte, či je maximálna výška zdvihu stále správna

® Copyright ATH-Heinl GmbH & Co. KG / Všetky práva vyhradené / Tlačové chyby a technické zmeny vyhradené
Dátum vydania: 27.07.2026 / Výrobca produktu ATH-Heinl GmbH & Co. KG

7. V prípade potreby opatrne doplňte olej

Poznámka

Použitý olej sa musí zlikvidovať v súlade so všetkými zákonnými predpismi.

4.6 Likvidácia

Odpojte prívod vzduchu a napájanie.
Odstráňte všetky nekovové materiály a uskladnite ich podľa miestnych predpisov.
Zo stroja odstráňte olej a uskladnite ho podľa miestnych predpisov.
Zrecyklujte všetky kovové materiály.

Nebezpečenstvo

Stroj obsahuje niektoré nebezpečné látky.

Tieto môžu znečistiť životné prostredie a spôsobiť poškodenie ľudského organizmu.

Pri manipulácii s nimi dbajte na primeranú opatrnosť a v prípade potreby používajte ochranný odev.

® Copyright ATH-Heinl GmbH & Co. KG / Všetky práva vyhradené / Tlačové chyby a technické zmeny vyhradené
Dátum vydania: 27.07.2026 / Výrobca produktu ATH-Heinl GmbH & Co. KG

5 ES- EÚ VYHLÁSENIE O ZHODE

podľa smernice o strojových zariadeniach 2006/42/ES, príloha II 1A,
smernice o elektromagnetickej kompatibilite 2014/30/EÚ, príloha IV

Sériové číslo	
Názov spoločnosti a úplná adresa výrobcu	**ATH-Heinl GmbH & Co. KG** Gewerbepark 9 DE - 92278 Illschwang
Názov a adresa autorizovaného zástupcu pre dokumentáciu	**ATH-Heinl GmbH & Co. KG** Gewerbepark 9 DE - 92278 Illschwang

Týmto vyhlasujeme, že nižšie opísaný stroj vo verzii, ktorú sme uviedli na trh, spĺňa príslušné základné zdravotné a bezpečnostné požiadavky smernice ES 2006/42/ES a nižšie uvedených harmonizačných právnych predpisov.

Opis stroja	**Zdvíhacia plošina pre vozidlá**
Typové označenie	ATH Matrix Lift 2.65 ATH Matrix Lift 2.75XL
Predmet vyššie uvedeného vyhlásenia je v súlade s týmito príslušnými harmonizačnými právnymi predpismi Únie	Smernica 2006/42/ES, spis EÚ L157/24 z 9.6.2006.
Boli splnené tieto harmonizované normy a predpisy	DIN EN ISO 12100:2010 (Bezpečnosť strojových zariadení) DIN EN 1493:2022 (smernica o strojových zariadeniach) DIN EN 60204-1: 2018 (Bezpečnosť strojových zariadení)
Skúšobný ústav	**CTI-CEM International Ltd** Unit 200 Greenogue Business Park Grants Lane, Rathcoole, Co. Dublin. Ireland
Referenčné číslo technických údajov	F-44-20-0509-19-01-A-V1
Číslo certifikátu	C-44-20-0509-19-01-A1-V1

ATH-Heinl GmbH & Co. KG
Gewerbepark 9
DE - 92278 Illschwang

január 2024

Hans Heinl
(výkonný riaditeľ)

® Copyright ATH-Heinl GmbH & Co. KG / Všetky práva vyhradené / Tlačové chyby a technické zmeny vyhradené
Dátum vydania: 27.07.2026 / Výrobca produktu ATH-Heinl GmbH & Co. KG

ÚPRAVY A/ALEBO ZMENY STROJA MAJÚ ZA NÁSLEDOK NEPLATNOSŤ SKÚŠKY CE A VYLUČUJÚ ZODPOVEDNOSŤ.

® Copyright ATH-Heinl GmbH & Co. KG / Všetky práva vyhradené / Tlačové chyby a technické zmeny vyhradené
Dátum vydania: 27.07.2026 / Výrobca produktu ATH-Heinl GmbH & Co. KG

6 PRÍLOHA

6.1 Schéma elektrického obvodu

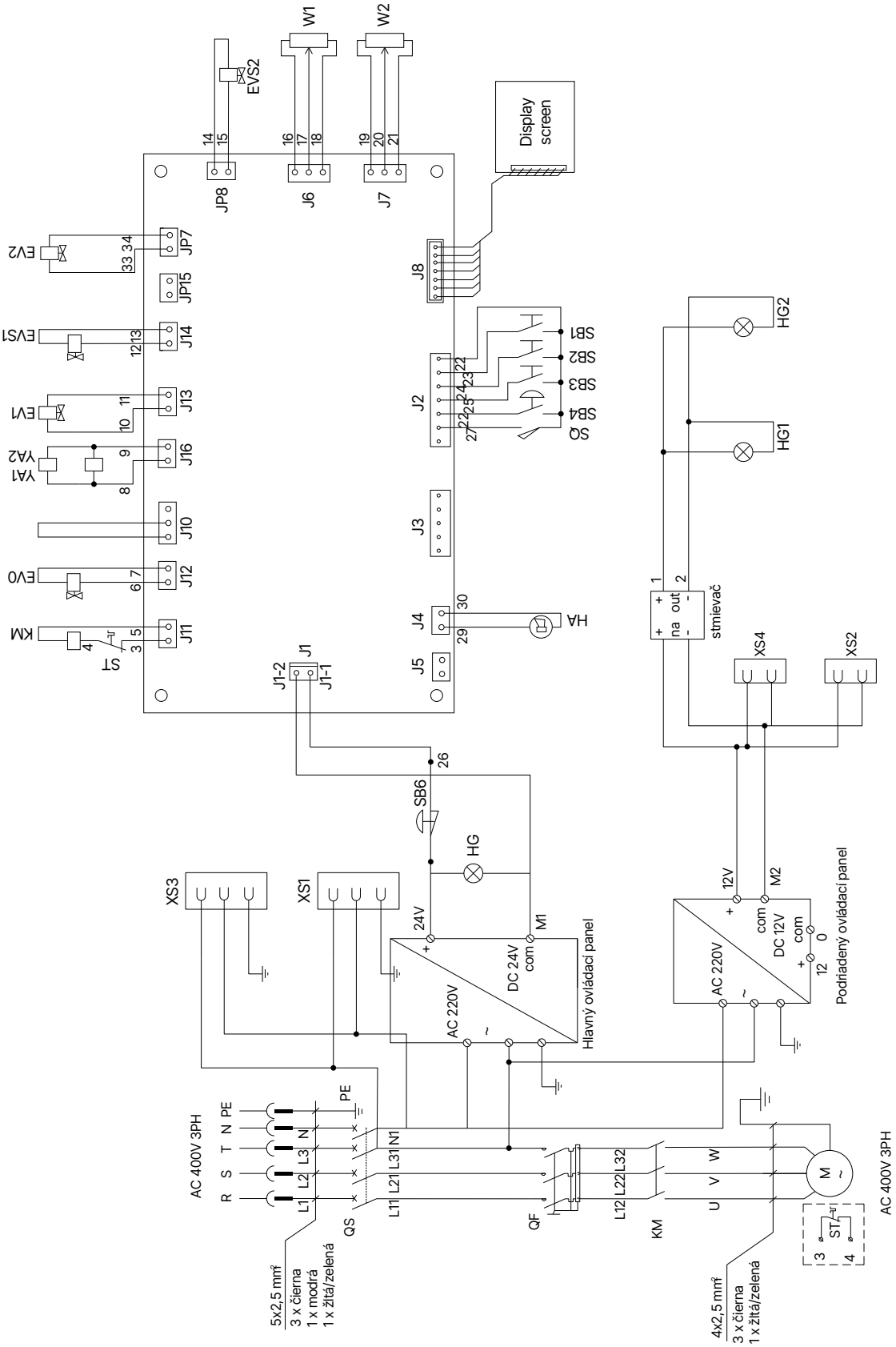

® Copyright ATH-Heinl GmbH & Co. KG / Všetky práva vyhradené / Tlačové chyby a technické zmeny vyhradené
Dátum vydania: 27.07.2026 / Výrobca produktu ATH-Heinl GmbH & Co. KG

QS	Hlavný vypínač
M	Motor 3,5 kW 3PH
HA	Zvukový signál
HG1	Osvetlenie hlavného stĺpika
SB1/ SB4	Tlačidlo výťahu
SB3	Tlačidlo zaparkovania
YA1	Ovládací ventil 1
W1	Snímač výtlaku 1
EV0	Spúšťací ventil
EV2	Ovládací ventil vedľajšieho stĺpika - hydraulický valec
EVS2	Vedľajší stĺpik ovládacieho ventilu - hydraulická jednotka
XS4	Zásuvka 12V 2

QF	Vypínač obvodu
KM	Stýkač motora AC (24V)
HG	Signálna lampa
HG2	Následné osvetlenie stĺpika
SB2/ SB5	Spúšťacie tlačidlo
SB6	Tlačidlo núdzového zastavenia
YA2	Ovládací ventil 2
W2	Snímač výtlaku 2
EV1	Ovládací ventil hlavného stĺpika - hydraulický valec
EVS1	Hlavný stĺpik ovládacieho ventilu - hydraulická jednotka
XS2	Zásuvka 12V 1
ST	Tepelný stykač

® Copyright ATH-Heinl GmbH & Co. KG / Všetky práva vyhradené / Tlačové chyby a technické zmeny vyhradené
Dátum vydania: 27.07.2026 / Výrobca produktu ATH-Heinl GmbH & Co. KG

6.2 Schéma hydraulického obvodu

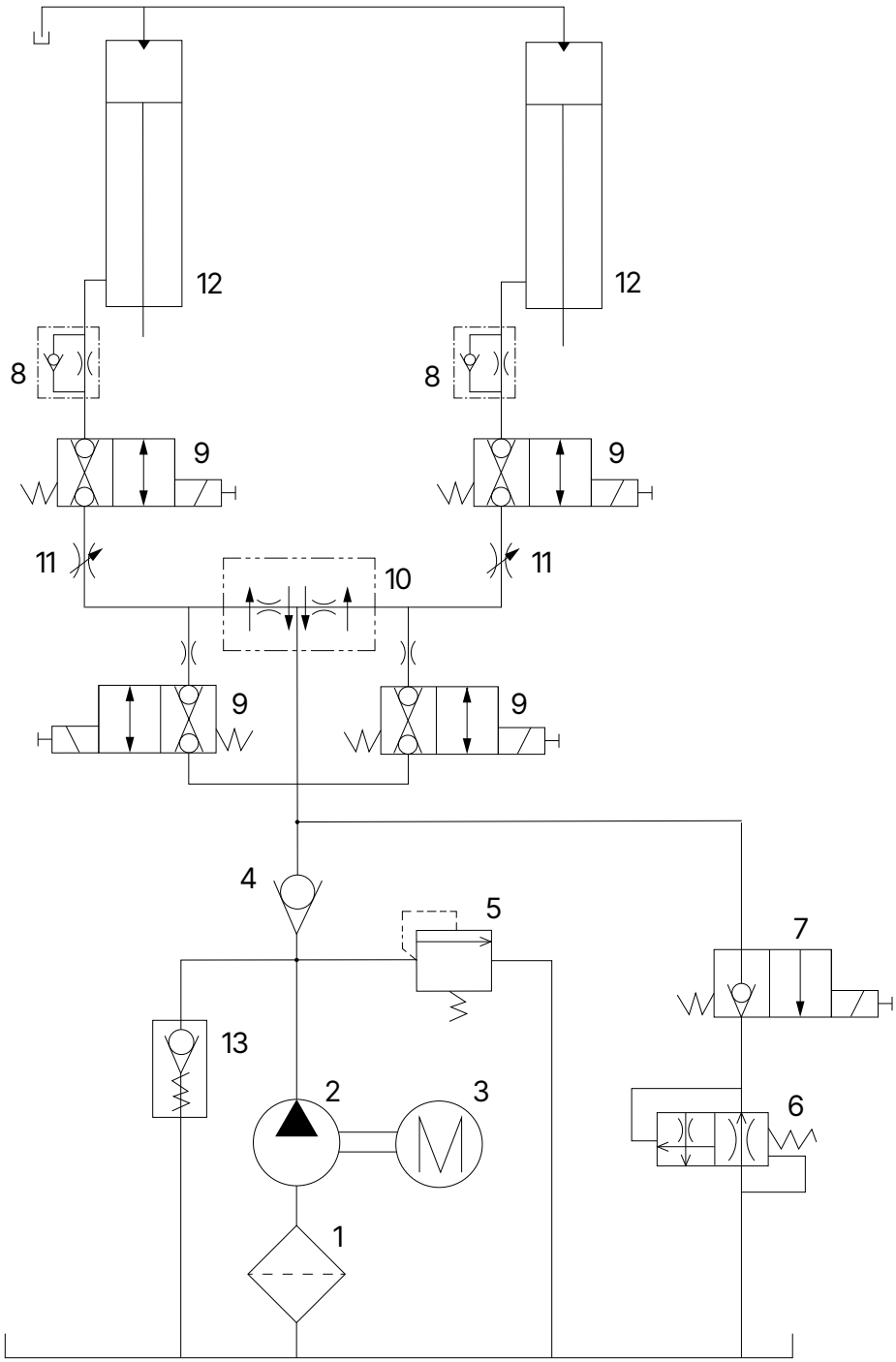

1	Olejový filter	**2**	Prevodové čerpadlo
3	Motor	**4**	Spätný ventil
5	Pretlakový ventil	**6**	Ventil na zníženie otáčok
7	Ventil na znižovanie rýchlosti	**8**	Regulátor znižovania rýchlosti
9	Ovládací ventil	**10**	Hydraulický rozdeľovač
11	Nastavovací ventil	**12**	Hydraulický valec
13	Spúšťací ventil		

® Copyright ATH-Heinl GmbH & Co. KG / Všetky práva vyhradené / Tlačové chyby a technické zmeny vyhradené
Dátum vydania: 27.07.2026 / Výrobca produktu ATH-Heinl GmbH & Co. KG

7 PRÍSLUŠENSTVO

Príslušenstvo
ATH Matrix Lift 2.65
ATH Matrix Lift 2.75XL

Číslo dielu: 622229	Súprava LED osvetlenia	
Číslo dielu: HDA7210''	Súprava pre montáž do stropu so senzorom osvetlenia	
Číslo dielu: ATE2019-S	Predĺženie podpernej dosky 80 mm 4 kusy	
Číslo dielu: ATE2018-S	Predĺženie nosnej dosky 155 mm 4 kusy	
Číslo dielu: HTA2348 (Možno použiť iba v kombinácii s ATE2019-S)	Montážna sada pre dodávky 1 (Pre modely Renault Master, Opel Movano, Nissan Interstar z modelového roka 2010 a neskôr) 4 kusy	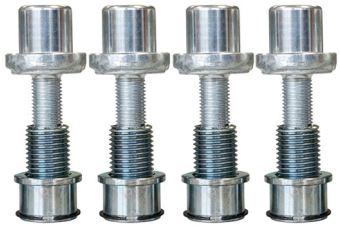
Číslo dielu: HTA2349 (Možno použiť iba v kombinácii s ATE2019-S)	Montážna sada pre dodávky 2 (Pre modely Citroën Jumper, Peugeot Boxer, Fiat Ducato) 4 kusy	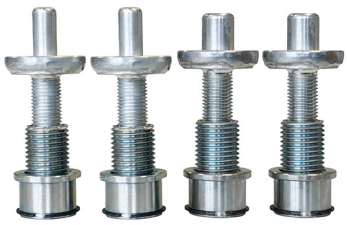

® Copyright ATH-Heinl GmbH & Co. KG / Všetky práva vyhradené / Tlačové chyby a technické zmeny vyhradené
Dátum vydania: 27.07.2026 / Výrobca produktu ATH-Heinl GmbH & Co. KG

Číslo dielu: HTA2351 (Možno použiť iba v kombinácii s ATE2018-S)	Montážna sada pre dodávky 3 (Pre Mercedes Sprinter, VW Crafter modelový rok 2006 a novšie) 4 kusy	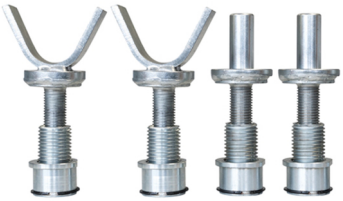
Číslo dielu: HTA2352	Montážna sada pre dodávky 4 (Pre dodávky s upevňovacími bodmi na ráme vozidla) 4 kusy	
Číslo dielu: HHS2010-3	Držiak pre predĺženia zásuvného systému 1 kus	
Číslo dielu: ATE2021	Sada predĺžení opornej dosky	
Číslo dielu: HGB8168	Vidlice kolies, 3,0 t 4 kusy	

® Copyright ATH-Heinl GmbH & Co. KG / Všetky práva vyhradené / Tlačové chyby a technické zmeny vyhradené
Dátum vydania: 27.07.2026 / Výrobca produktu ATH-Heinl GmbH & Co. KG

Číslo dielu: 631017.10 Dlhá prístupová rampa
4 kusy

Číslo dielu: 631018.10 Krátka rampa
4 kusy

® Copyright ATH-Heinl GmbH & Co. KG / Všetky práva vyhradené / Tlačové chyby a technické zmeny vyhradené
Dátum vydania: 27.07.2026 / Výrobca produktu ATH-Heinl GmbH & Co. KG

8 ZÁRUČNÝ LIST

Adresa predajcu:	Adresa zákazníka:
(prípadne číslo zákazníka):	(prípadne číslo zákazníka):
Kontaktná osoba:	Kontaktná osoba:
Kontaktná osoba: Ulica:	Kontaktná osoba: Ulica:
Kontaktná osoba: PSČ a mesto:	Kontaktná osoba: PSČ a mesto:
Tel. & Fax:	Tel. & Fax:
E-mail:	E-mail:
Manufacturer & Model:	Model a výrobca:
Sériové číslo:	Referenčné číslo: Výrobné číslo

Popis správy: Referenčné číslo:

Popis potrebných náhradných dielov:

Náhradný diel:	Číslo dielu:	Množstvo:

Dôležité poznámky:
Na poškodenie spôsobené nesprávnou manipuláciou, zanedbanou údržbou alebo mechanickým poškodením sa nevzťahuje záruka. V prípade systémov, ktoré neboli nainštalované autorizovaným montážnym pracovníkom ATH-Heinl, je záruka obmedzená na poskytnutie potrebných náhradných dielov.

Poškodenia pri preprave:

☐ Zjavná chyba (Viditeľné poškodenie pri preprave, zaznamenať na dodacom liste dopravcu, kópiu dodacieho listu a fotografie ihneď zaslať spoločnosti ATH-Heinl)

☐ Skrytá vada (poškodenie pri preprave sa zistí až pri rozbalení tovaru, do 24 hodín zašlite spoločnosti ATH-Heinl protokol o poškodení s fotografiami)

Miesto a dátum | Podpis a pečiatka

® Copyright ATH-Heinl GmbH & Co. KG / Všetky práva vyhradené / Tlačové chyby a technické zmeny vyhradené
Dátum vydania: 27.07.2026 / Výrobca produktu ATH-Heinl GmbH & Co. KG

8.1 Rozsah záruky na výrobok

Päť rokov

- Na konštrukciu zariadenia

Jeden rok (za bežných okolností/používania v rámci záruky)

- Napájacie jednotky
- Hydraulické valce
- Všetky ostatné súčasti podliehajúce opotrebovaniu, ako sú otočné stoly, gumové dosky, káble, reťaze, ventily, spínače atď.

Vylúčenie záruky

- Závady spôsobené bežným opotrebovaním, nesprávnym používaním, poškodením pri preprave, nesprávnou inštaláciou, napätím alebo nedostatkom požadovanej údržby.
- Poškodenia vyplývajúce z nedbalosti alebo nedodržania špecifikovaných pokynov v tejto príručke a/alebo iných sprievodných pokynov.
- Komponenty, ktoré boli poškodené počas prepravy.
- Komponenty, ktoré neboli výslovne uvedené, ale s ktorými sa zaobchádza ako so všeobecne opotrebovanými dielmi.
- Poškodenie vodou spôsobené napr. dažďom, nadmernou vlhkosťou, korozívnym prostredím alebo inými nečistotami.
- Škvrny, ktoré nemajú vplyv na funkciu.

ZÁRUKA NEPLATÍ, AK ZÁRUČNÝ LIST NEBOL ZASLANÝ SPOLOČNOSTI ATH-HEINL.

Upozorňujeme, že poškodenia a poruchy spôsobené nedodržaním údržbárskych a nastavovacích prác (podľa návodu na obsluhu a/alebo pokynov), chybným elektrickým pripojením (točivé pole, menovité napätie, poistková ochrana) alebo nesprávnym používaním (preťaženie, inštalácia vo vonkajšom prostredí, technické úpravy) vylučujú nárok na záruku!

® Copyright ATH-Heinl GmbH & Co. KG / Všetky práva vyhradené / Tlačové chyby a technické zmeny vyhradené
Dátum vydania: 27.07.2026 / Výrobca produktu ATH-Heinl GmbH & Co. KG

9 TESTOVACIA KNIHA

Poznámka

Tento protokol o skúškach (vrátane protokolu) je dôležitou súčasťou návodu na obsluhu a výrobku.

!!! UCHOVÁVAJTE HO NA BEZPEČNOM MIESTE!!!

Kontrola

Výrobok musí byť skontrolovaný vhodnou a schválenou spoločnosťou alebo inštitúciou po dokončení inštalácie, odovzdaní, prípadnom poučení a následne v pravidelných intervaloch v súlade s predpismi a právnymi ustanoveniami platnými v krajine prevádzky.

V prípade úprav alebo rozšírenia typu výrobku sa musí viesť a akceptovať dodatočný protokol o skúškach.

Rozsah kontroly

Okrem správneho fungovania, čistoty a špecifikácií údržby sa musia skontrolovať najmä komponenty celého systému dôležité z hľadiska bezpečnosti.

Technické údaje

pozrite si prosím "Technické údaje".

Typový štítok

Zapíšte si všetky nižšie uvedené údaje

Výrobca a typ použitých montážnych materiálov

ATH-Heinl

Typ Type		Serien # Serial #	
Spannung Voltage		Baujahr Year of built	
Leistung Power		Tragkraft Capacity	

CE

Made by ATH-Heinl GmbH & Co.KG
Gewerbepark 9 | 92278 Illschwang
GERMANY | Assembly in China

® Copyright ATH-Heinl GmbH & Co. KG / Všetky práva vyhradené / Tlačové chyby a technické zmeny vyhradené
Dátum vydania: 27.07.2026 / Výrobca produktu ATH-Heinl GmbH & Co. KG

9.1 Protokol o inštalácii a odovzdaní

Miesto inštalácie:	**Zariadenie/inštalácia:**
Spoločnosť:	Manufacturer:
Ulica:	Type/Model:
Mesto:	Sériové číslo:
Krajina: Číslo vozidla:	Rok výroby:

Vyššie uvedený výrobok bol zmontovaný, skontrolovaný z hľadiska funkčnosti a bezpečnosti a uvedený do prevádzky. Inštaláciu vykonal:

☐ Prevádzkovateľ ☐ Odborník

Prevádzkovateľ potvrdzuje správnu inštaláciu daného typu výrobku, že si prečítal a porozumel všetkým informáciám tohto návodu na obsluhu a protokolu a že ich bude náležite dodržiavať, ako aj to, že tieto dokumenty bude mať kedykoľvek k dispozícii pre poučenú obsluhu.

Prevádzkovateľ potvrdzuje, že po inštalácii a uvedení do prevádzky vyškolenou osobou výrobcu alebo autorizovaného predajcu (odborníka) bol poučený o funkcii, manipulácii, bezpečnostne relevantných špecifikáciách, údržbe a ošetrovaní stroja, dostal dokumenty, informácie a špecifikácie stroja a že výrobok funguje správne.

DÔLEŽITÉ UPOZORNENIE:
V PRÍPADE NESPLNENIA VYŠŠIE UVEDENÝCH BODOV NÁROK NA ZÁRUKU ZANIKÁ!

Záruka je platná len v prípade dodržania a preukázania správnej inštalácie, odovzdania, prípadného poučenia stroja, ako aj každoročnej údržby odborníkom povereným výrobcom. Interval medzi 2 údržbami nesmie presiahnuť 12 mesiacov. V prípade neštandardného používania alebo používania vo viacerých zmenách alebo sezónneho používania sa musí dohodnúť ½ ročná kontrola a údržba.

Záručné reklamácie budú uznané len vtedy, ak boli splnené všetky body protokolu a návodu na obsluhu, reklamácia bola uplatnená bezprostredne po zistení a tento **protokol** bol zaslaný **výrobcovi spolu s protokolom o údržbe a prípadne servisným protokolom**.

Okrem toho sa musia dodržiavať špecifické informácie o záruke (rozsah, reklamácie a špecifikácie), ako sú opísané v návode na obsluhu.

Zo záruky sú vylúčené poškodenia a reklamácie vyplývajúce z nesprávneho zaobchádzania, nezabezpečenia údržby a starostlivosti, použitia nevhodných alebo nešpecifikovaných montážnych, prevádzkových, údržbových a ošetrovacích materiálov, mechanického poškodenia, zásahov do zariadenia bez konzultácie alebo neoprávnenými odborníkmi. V prípade systémov, ktoré neboli nainštalované autorizovaným odborníkom, je záruka obmedzená na základe dohody výrobcu maximálne na poskytnutie potrebných náhradných dielov.

Meno a pečiatka spoločnosti odborníka v prípade potreby číslo a názov VKH

Dátum a podpis znalca

Meno a pečiatka spoločnosti prevádzkovateľa

Dátum a podpis prevádzkovateľa

® Copyright ATH-Heinl GmbH & Co. KG / Všetky práva vyhradené / Tlačové chyby a technické zmeny vyhradené
Dátum vydania: 27.07.2026 / Výrobca produktu ATH-Heinl GmbH & Co. KG

9.2 Plán testovania

Testovanie	1	2	3	4	5	6
Dátum						
Štítok s názvom						
Stručný návod na obsluhu						
Návod na obsluhu						
Bezpečnostný štítok						
Označenie pre prevádzku						
Ďalšie označenie						
Konštrukcia (deformácie, praskliny)						
Upevňovacie zátky a stabilita (*1)						
Stav betónovej podlahy (trhliny)						
Stav / všeobecný stav						
Stav / čistota						
Stav / starostlivosť a tesnenie (*2)						
Stav / kvapaliny						
Stav / mazanie (*3)						
Stav / agregát (*4)						
Stav / pohon						
Stav / Motor						
Stav / Prevodovka						
Stav / valec (*5)						
Stav / Ventil						
Stav / Elektrické ovládanie						
Stav / Elektrické spínače						
Stav / Elektrické spínače						
Stav / Elektrické vedenie						
Stav / hydraulické vedenie (*6)						
Stav / hydraulické skrutkové spojenie (*7)						
Stav / pneumatické vedenia (*6)						
Stav / pneumatické skrutkové spojenie (*7)						
Stav / tesnosť (*7)						
Stav / skrutky a ložiská (*8)						
Stav / Opotrebované diely						
Stav / Kryty						
Stav / Funkcie pri zaťažení						

® Copyright ATH-Heinl GmbH & Co. KG / Všetky práva vyhradené / Tlačové chyby a technické zmeny vyhradené
Dátum vydania: 27.07.2026 / Výrobca produktu ATH-Heinl GmbH & Co. KG

Testovanie	1	2	3	4	5	6
Dátum						
Stav / komponenty dôležité z hľadiska bezpečnosti (*9)						
Stav / elektrické bezpečnostné zariadenie (*9)						
Stav / hydraulické bezpečnostné zariadenie (*9)						
Stav / Pneumatické bezpečnostné zariadenie (*9)						
Stav / Mechanické bezpečnostné zariadenie (*9)						
Stav / Funkcie pri zaťažení						
Vydaná kontrolná nálepka						

*1 Skontrolujte krútiaci moment podľa špecifikácií výrobcu
*2 Opravte alebo vymeňte tesnenie, ak nie je prítomné
*3 Skontrolujte všetky klzné dráhy, nápravy a pohyblivé časti, utesnite ich a premažte určenými mazivami
*4 Skontrolujte tesnosť
*5 Vykonajte kontrolu tesnosti a vizuálnu kontrolu
*6 Vizuálna kontrola, v prípade potreby ponorte
*7 Skontrolujte všetky spoje a v prípade potreby ich dotiahnite
*8 Namažte určenými mazivami
*9 Vykonajte funkčnú skúšku

® Copyright ATH-Heinl GmbH & Co. KG / Všetky práva vyhradené / Tlačové chyby a technické zmeny vyhradené
Dátum vydania: 27.07.2026 / Výrobca produktu ATH-Heinl GmbH & Co. KG

9.3 Správa z inšpekcie

Vizuálna kontrola (autorizovaný odborník)

Počiatočné uvedenie do prevádzky

Zariadenie bolo podrobené skúške prevádzkovej pripravenosti. Neboli zistené žiadne/nasledujúce* závady:

Rozsah kontroly: Funkčná a vizuálna kontrola podľa špecifikácií
Čiastočná kontrola ešte nebola vykonaná:

Námietky voči uvedeniu do prevádzky nie sú žiadne, *) opätovné testovanie nie je potrebné.

(miesto, dátum)	(podpis odborníka)
Potvrdenie o prevzatí:	(meno znalca)
	(názov funkcie)
	(adresa)
	(Zamestnanec)
Prevádzkovateľ (pečiatka spoločnosti, dátum, podpis)	
Zaznamenané závady **)	
Odstránené nedostatky **)	

*) Nehodiace sa prečiarknite

**) Potvrdenie prevádzkovateľa alebo splnomocneného zástupcu s dátumom a podpisom

® Copyright ATH-Heinl GmbH & Co. KG / Všetky práva vyhradené / Tlačové chyby a technické zmeny vyhradené
Dátum vydania: 27.07.2026 / Výrobca produktu ATH-Heinl GmbH & Co. KG

Vizuálna kontrola (autorizovaný odborník)

Správa z inšpekcie

Pri pravidelnej/mimoriadnej kontrole/opätovnej kontrole*.

Zariadenie bolo podrobené kontrole prevádzkovej pripravenosti. Neboli zistené žiadne/nasledujúce* závady:

Rozsah kontroly: Funkčná a vizuálna kontrola podľa špecifikácií
Čiastočná kontrola ešte nebola vykonaná:

K uvedeniu do prevádzky nie sú žiadne *) námietky, následné testovanie sa nevyžaduje *).

(miesto, dátum)	(podpis odborníka)
Potvrdenie o prevzatí:	(meno znalca)
	(názov funkcie)
	(adresa)
	(Zamestnanec)
Prevádzkovateľ (pečiatka spoločnosti, dátum, podpis)	
Zaznamenané závady **)	
Odstránené nedostatky **)	

*) Nehodiace sa prečiarknite

**) Potvrdenie prevádzkovateľa alebo splnomocneného zástupcu s dátumom a podpisom

® Copyright ATH-Heinl GmbH & Co. KG / Všetky práva vyhradené / Tlačové chyby a technické zmeny vyhradené
Dátum vydania: 27.07.2026 / Výrobca produktu ATH-Heinl GmbH & Co. KG

Vizuálna kontrola (autorizovaný odborník)

Správa z inšpekcie

Pri pravidelnej/mimoriadnej kontrole/opätovnej kontrole*.

Zariadenie bolo podrobené kontrole prevádzkovej pripravenosti. Neboli zistené žiadne/nasledujúce* závady:

Rozsah kontroly: Funkčná a vizuálna kontrola podľa špecifikácií
Čiastočná kontrola ešte nebola vykonaná:

K uvedeniu do prevádzky nie sú žiadne *) námietky, následné testovanie sa nevyžaduje *).

(miesto, dátum)	(podpis odborníka)
Potvrdenie o prevzatí:	(meno znalca)
	(názov funkcie)
	(adresa)
	(Zamestnanec)
Prevádzkovateľ (pečiatka spoločnosti, dátum, podpis)	
Zaznamenané závady **)	
Odstránené nedostatky **)	

*) Nehodiace sa prečiarknite

**) Potvrdenie prevádzkovateľa alebo splnomocneného zástupcu s dátumom a podpisom

® Copyright ATH-Heinl GmbH & Co. KG / Všetky práva vyhradené / Tlačové chyby a technické zmeny vyhradené
Dátum vydania: 27.07.2026 / Výrobca produktu ATH-Heinl GmbH & Co. KG

Vizuálna kontrola (autorizovaný odborník)

Správa z inšpekcie

Pri pravidelnej/mimoriadnej kontrole/opätovnej kontrole*.

Zariadenie bolo podrobené kontrole prevádzkovej pripravenosti. Neboli zistené žiadne/nasledujúce* závady:

Rozsah kontroly: Funkčná a vizuálna kontrola podľa špecifikácií
Čiastočná kontrola ešte nebola vykonaná:

K uvedeniu do prevádzky nie sú žiadne *) námietky, následné testovanie sa nevyžaduje *).

(miesto, dátum)	(podpis odborníka)
Potvrdenie o prevzatí:	(meno znalca)
	(názov funkcie)
	(adresa)
	(Zamestnanec)
Prevádzkovateľ (pečiatka spoločnosti, dátum, podpis)	
Zaznamenané závady **)	
Odstránené nedostatky **)	

*) Nehodiace sa prečiarknite

**) Potvrdenie prevádzkovateľa alebo splnomocneného zástupcu s dátumom a podpisom

® Copyright ATH-Heinl GmbH & Co. KG / Všetky práva vyhradené / Tlačové chyby a technické zmeny vyhradené
Dátum vydania: 27.07.2026 / Výrobca produktu ATH-Heinl GmbH & Co. KG

Vizuálna kontrola (autorizovaný odborník)

Správa z inšpekcie

Pri pravidelnej/mimoriadnej kontrole/opätovnej kontrole*.

Zariadenie bolo podrobené kontrole prevádzkovej pripravenosti. Neboli zistené žiadne/nasledujúce* závady:

Rozsah kontroly: Funkčná a vizuálna kontrola podľa špecifikácií
Čiastočná kontrola ešte nebola vykonaná:

K uvedeniu do prevádzky nie sú žiadne *) námietky, následné testovanie sa nevyžaduje *).

(miesto, dátum)	(podpis odborníka)
Potvrdenie o prevzatí:	(meno znalca)
	(názov funkcie)
	(adresa)
	(Zamestnanec)
Prevádzkovateľ (pečiatka spoločnosti, dátum, podpis)	
Zaznamenané závady **)	
Odstránené nedostatky **)	

*) Nehodiace sa prečiarknite

**) Potvrdenie prevádzkovateľa alebo splnomocneného zástupcu s dátumom a podpisom

® Copyright ATH-Heinl GmbH & Co. KG / Všetky práva vyhradené / Tlačové chyby a technické zmeny vyhradené
Dátum vydania: 27.07.2026 / Výrobca produktu ATH-Heinl GmbH & Co. KG

Vizuálna kontrola (autorizovaný odborník)

Správa z inšpekcie

Pri pravidelnej/mimoriadnej kontrole/opätovnej kontrole*.

Zariadenie bolo podrobené kontrole prevádzkovej pripravenosti. Neboli zistené žiadne/nasledujúce* závady:

Rozsah kontroly: Funkčná a vizuálna kontrola podľa špecifikácií
Čiastočná kontrola ešte nebola vykonaná:

K uvedeniu do prevádzky nie sú žiadne *) námietky, následné testovanie sa nevyžaduje *).

(miesto, dátum)	(podpis odborníka)
Potvrdenie o prevzatí:	(meno znalca)
	(názov funkcie)
	(adresa)
	(Zamestnanec)
Prevádzkovateľ (pečiatka spoločnosti, dátum, podpis)	
Zaznamenané závady **)	
Odstránené nedostatky **)	

*) Nehodiace sa prečiarknite

**) Potvrdenie prevádzkovateľa alebo splnomocneného zástupcu s dátumom a podpisom

® Copyright ATH-Heinl GmbH & Co. KG / Všetky práva vyhradené / Tlačové chyby a technické zmeny vyhradené
Dátum vydania: 27.07.2026 / Výrobca produktu ATH-Heinl GmbH & Co. KG

10 POZNÁMKY

® Copyright ATH-Heinl GmbH & Co. KG / Všetky práva vyhradené / Tlačové chyby a technické zmeny vyhradené
Dátum vydania: 27.07.2026 / Výrobca produktu ATH-Heinl GmbH & Co. KG

Käyttöohjeet

2-pilarinostin

ATH Matrix Lift 2.65
ATH Matrix Lift 2.75XL

Sarjanumerosta: G273340503729

ATH-Heinl GmbH & Co. KG | Gewerbepark 9
D-92278 Illschwang | Germany | www.ath-heinl.com
Julkaisupäivä: 27.07.2026 | Virheet ja puutteet sallittu. Myynti vain ATH:n jälleenmyyjien kautta

SISÄLTÖ

1 Johdanto ... 709

1.1 Yleisiä tietoja ... 709

1.2 Kuvaus ... 711

1.3 Ohjauspaneeli ... 714

1.4 Turvallisuusohjeet ... 716

1.5 Tekniset tiedot ... 717

1.6 Kuormituksen jakautuminen ... 719

1.7 Mitoitettu piirustus ... 722

2 Asennus ... 726

2.1 Kuljetus- ja varastointiolosuhteet ... 726

2.2 Nostimen purkaminen pakkauksesta ... 727

2.3 Toimituksen laajuus ... 727

2.4 Sijainti ... 728

2.5 Kiinnitys ... 729

2.6 Sähköliitäntä ... 730

2.7 Pneumaattinen liitäntä ... 730

2.8 Hydraulinen liitäntä ... 730

2.9 Kokoonpano ... 731

2.9.1 Asennus ATH Matrix Lift 2.65 ... 732

2.9.2 Asennus ATH Matrix Lift 2.75XL ... 736

2.9.3 Säätiön suunnitelma ... 742

2.9.4 Ohjeet reikien poraamiseen ... 745

2.9.5 Kiinnitys turva-ankkurilla ... 746

2.9.6 Turvasalpojen asentaminen ja säätäminen ... 747

2.9.7 Hydrauliletkujen asentaminen ... 747

2.9.8 Sähköliitäntöjen asentaminen ... 750

2.9.9 Venting the lifting platform ... 753

2.9.10 Tukivarsien asentaminen ... 753

2.10 Ennen käyttöönottoa ... 755

3 Operaatio ... 756

3.1 Tarkista ennen ensimmäistä nostokertaa ... 756

3.2 Nostaminen kuormitettuna ... 756

3.3 Käyttöohjeet ... 757

3.4 Perusmuistiinpanot ... 758

® Copyright ATH-Heinl GmbH & Co. KG / Kaikki oikeudet pidätetään / Painovirheet ja tekniset muutokset pidätetään
Julkaisupäivä: 27.07.2026 / Tuotteen valmistaja ATH-Heinl GmbH & Co. KG

3.5 Nostolavan käyttö....758
3.6 Ohjelmisto....760
4 Huolto....765
4.1 Kulutustarvikkeet kokoonpanoa, huoltoa ja hoitoa varten....765
4.2 Öljyä koskevat turvallisuusmääräykset....767
4.3 Ylläpito- tai hoitosuunnitelma....768
4.4 Vianmääritys tai virheen näyttö ja korjaaminen....769
4.5 Huolto- ja kunnossapito-ohjeet....771
4.6 Hävittäminen....772
5 EY-EU-vaatimustenmukaisuusvakuutus....773
6 Liite....774
6.1 Sähköinen piirikaavio....774
6.2 Hydraulinen piirikaavio....776
7 Tarvikkeet....777
8 Takuukortti....780
8.1 Tuotetakuun soveltamisala....781
9 Testikirja....782
9.1 Asennus- ja luovutusprotokolla....783
9.2 Tarkastussuunnitelma....784
9.3 Tarkastuskertomus....786
10 Huomautukset....792

® Copyright ATH-Heinl GmbH & Co. KG / Kaikki oikeudet pidätetään / Painovirheet ja tekniset muutokset pidätetään
Julkaisupäivä: 27.07.2026 / Tuotteen valmistaja ATH-Heinl GmbH & Co. KG

1 JOHDANTO

1.1 Yleisiä tietoja

Nämä ohjeet ovat olennainen osa konetta. Käyttäjän on luettava ja ymmärrettävä ne. Mitään vastuuta ei oteta vahingoista, jotka aiheutuvat näiden ohjeiden tai voimassa olevien turvallisuusmääräysten noudattamatta jättämisestä.

Kaikissa kuvatun järjestelmän parissa tehtävissä töissä on käytettävä asianmukaista suojavaatetusta.

Koneitamme ja nostolavojamme ei ole suunniteltu jatkuvaan käyttöön. Ne on suunniteltu ajoittaiseen käyttöön. Jatkuva käyttö voi johtaa ylikuormitukseen ja lyhentää huomattavasti laitteiden käyttöikää. Noudata valmistajan ohjeita ja pidä säännöllisesti taukoja optimaalisen toiminnan ja pitkän käyttöiän varmistamiseksi.

Ennen kuin työskentelet nostetun ajoneuvon päällä, alla tai lähellä, varmista aina, että nostimen mekaaniset tai hydrauliset turvalaitteet ovat kunnolla kytkettyinä.

® Copyright ATH-Heinl GmbH & Co. KG / Kaikki oikeudet pidätetään / Painovirheet ja tekniset muutokset pidätetään
Julkaisupäivä: 27.07.2026 / Tuotteen valmistaja ATH-Heinl GmbH & Co. KG

Varoitusten kuvaus

Vaara

Noudattamatta jättäminen johtaa kuolemaan tai vakavaan loukkaantumiseen

Caution

Noudattamatta jättäminen voi johtaa kuolemaan tai vakavaan loukkaantumiseen

Varoitus

Noudattamatta jättäminen voi johtaa loukkaantumiseen

Huomio

Noudattamatta jättäminen voi johtaa aineellisiin vahinkoihin ja heikentää tuotteen toimintaa.

Vihje

Tuotteen käyttöä koskevat lisätiedot

Vihje

Yleistä hyödyllistä tietoa

® Copyright ATH-Heinl GmbH & Co. KG / Kaikki oikeudet pidätetään / Painovirheet ja tekniset muutokset pidätetään
Julkaisupäivä: 27.07.2026 / Tuotteen valmistaja ATH-Heinl GmbH & Co. KG

1.2 Kuvaus

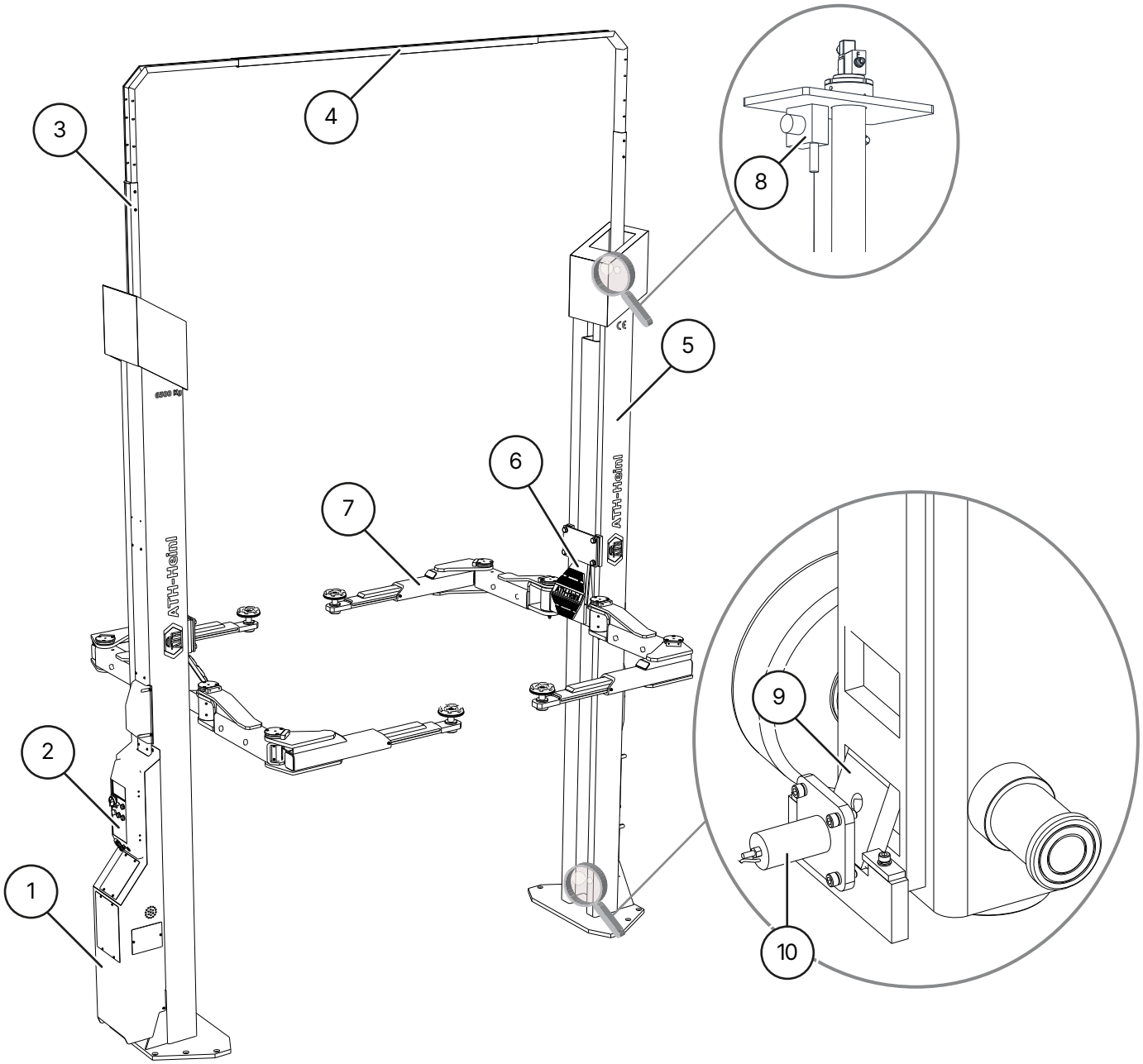

ATH Matrix 2.65

1 **Hydraulinen yksikkö**

Säiliössä oleva hydrauliöljy syötetään sylinteriin hammaspyöräpumpun kautta, jota moottori pyörittää. Öljy palautetaan säiliöön laskuventtiilin kautta.

2 **Lukittavalla pääkytkimellä varustettu ohjauskotelo**

Sisältää koko sähköisen ohjausjärjestelmän. Kaikki painikkeet on suojattu eturenkaalla tahattoman käytön estämiseksi. Lisäksi kaikki liikkeet keskeytyvät välittömästi, kun painikkeet vapautetaan (kuolleen miehen järjestelmä).

3 **Korkeussäädettävä ohjausprofiili**

4 **Poikittaispalkki**

Ohjausprofiilit letkuja varten

® Copyright ATH-Heinl GmbH & Co. KG / Kaikki oikeudet pidätetään / Painovirheet ja tekniset muutokset pidätetään
Julkaisupäivä: 27.07.2026 / Tuotteen valmistaja ATH-Heinl GmbH & Co. KG

5 **Nostopylväät**

Sisäistä nostovaunua liikutetaan ylöspäin hydraulisylinterin avulla.

6 **Nostovaunu**

7 **Tukivarret**

Näitä voidaan käyttää ajoneuvon nostamiseen.

8 **Siirtymäanturi**

Mittaa kahden trukin synkronointia.

9 **Lukitusnastat**

Mahdollistaa kuorman mekaanisen laskeutumisen ja estää lavan laskemisen yli 100 mm:llä tahattomasti.

10 **Sähkömagneetti tassuja varten**

Sähkömagneetit irrottavat nastat joka kerta, kun nostin nostetaan ja lasketaan.

® Copyright ATH-Heinl GmbH & Co. KG / Kaikki oikeudet pidätetään / Painovirheet ja tekniset muutokset pidätetään
Julkaisupäivä: 27.07.2026 / Tuotteen valmistaja ATH-Heinl GmbH & Co. KG

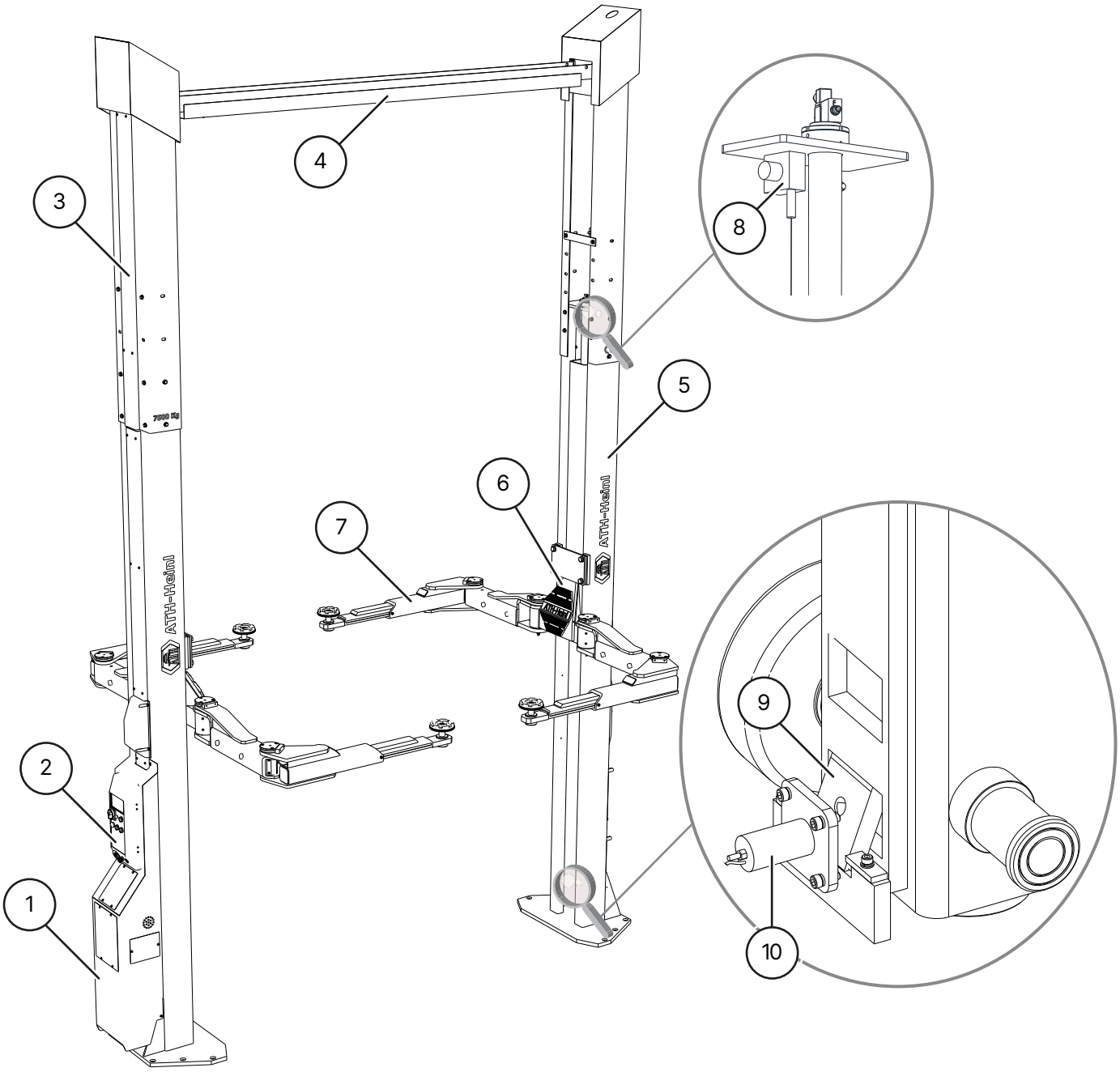

ATH Matrix 2.75XL

1 **Hydraulinen yksikkö**

Säiliössä oleva hydrauliöljy syötetään sylinteriin moottorin käyttämän hammaspyöräpumpun avulla. Öljy palautetaan säiliöön laskuventtiilin kautta.

2 **Lukittavalla pääkytkimellä varustettu ohjauskotelo**

Sisältää koko sähköisen ohjausjärjestelmän. Kaikki painikkeet on suojattu eturenkaalla tahattoman käytön estämiseksi. Lisäksi kaikki liikkeet keskeytyvät välittömästi, kun painikkeet vapautetaan (kuolleen miehen järjestelmä).

3 **Korkeussäädettävät pylväät**

4 **Kulkupalkki**

Letkujen ohjaus- ja vahvistusprofiilit

5 **Nostopylväät**

Sisäistä nostovaunua liikutetaan ylöspäin hydraulisylinterin avulla.

® Copyright ATH-Heinl GmbH & Co. KG / Kaikki oikeudet pidätetään / Painovirheet ja tekniset muutokset pidätetään
Julkaisupäivä: 27.07.2026 / Tuotteen valmistaja ATH-Heinl GmbH & Co. KG

6 **Nostovaunu**

7 **Tukivarret**

Näitä voidaan käyttää ajoneuvon nostamiseen.

8 **Siirtymäanturi**

Mittaa kahden nostotrukin synkronointia.

9 **Lukitusnastat**

Mahdollistaa kuorman mekaanisen laskemisen ja estää lavan tahattoman laskemisen yli 100 mm:llä.

10 **Sähkömagneetti tassuja varten**

Sähkömagneetit irrottavat käpälät joka kerta, kun nostin nostetaan ja lasketaan.

1.3 Ohjauspaneeli

Pääpylvään ohjauspaneeli

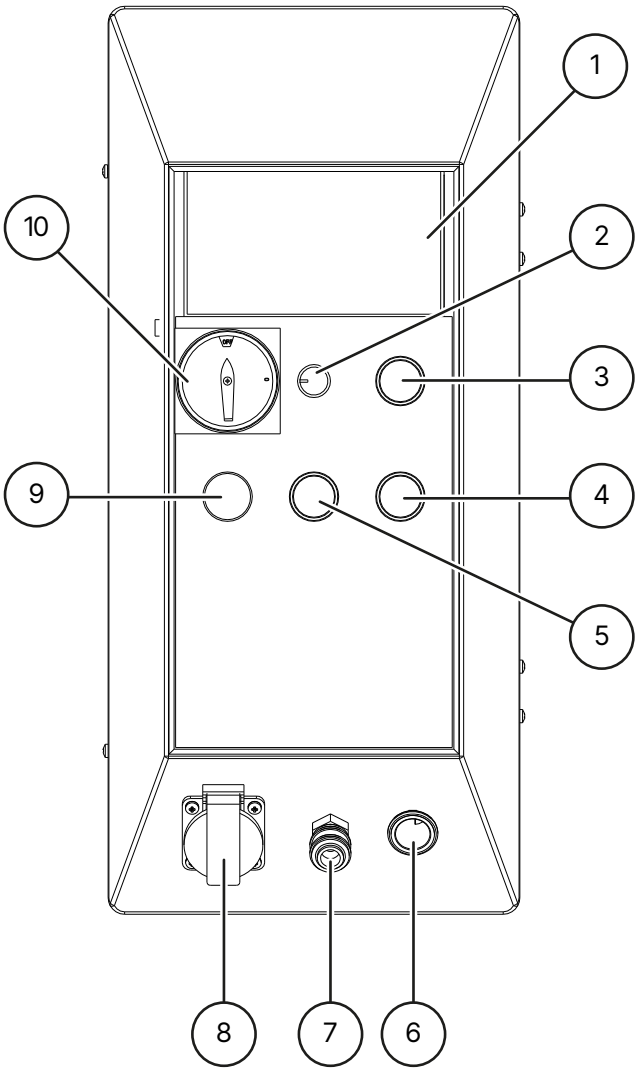

1 **Näyttö**

2 **Himmennin**

valinnaisen LED-sarjan kirkkauden säätöön.

3 **Nostopainike**

Nostimen nostamiseen

4 **Laske-painike**

hissin laskemiseksi kokonaan alas (pidikkeet ja laskuventtiili avataan).

® Copyright ATH-Heinl GmbH & Co. KG / Kaikki oikeudet pidätetään / Painovirheet ja tekniset muutokset pidätetään
Julkaisupäivä: 27.07.2026 / Tuotteen valmistaja ATH-Heinl GmbH & Co. KG

5 **Pysäköintipainike (LOCK)**
hissin laskemiseksi lukitukseen (vain laskuventtiili avataan).

6 **Ajoneuvon pistorasia 12V**

7 **ESSK-venttiilin pistorasia**

8 **Sisäänrakennettu pistorasia 1 x 230 V**

9 **Käyttövalo**
Ilmaisee, onko hissi valmiustilassa.

10 **Lukittava pääkytkin**
hätäpysäytystoiminnolla hissin kytkemiseksi päälle ja pois päältä ja hissin suojaamiseksi luvattomalta käytöltä

Toisen pylvään ohjauspaneeli

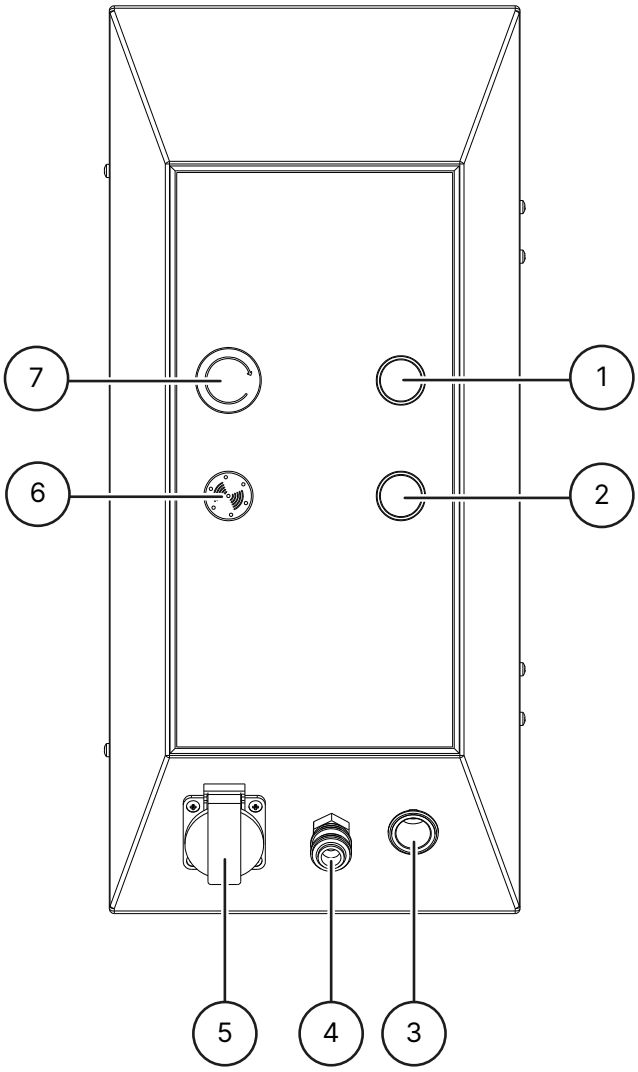

1 **Nostopainike**
hissin nostamiseen

2 **Laske-painike**
hissin laskemiseksi kokonaan alas (salvat ja laskuventtiili avataan).

3 **Ajoneuvon pistorasia 12V**

4 **ESSK-venttiilin pistorasia**

5 **Sisäänrakennettu pistorasia 1 x 230 V**

6 **Äänimerkki**
Antaa akustisen ja visuaalisen signaalin, kun CE-pysäytys on saavutettu.

7 **Hätäpysäytyspainike**
Hissin sammuttamiseen ongelmatilanteissa.

® Copyright ATH-Heinl GmbH & Co. KG / Kaikki oikeudet pidätetään / Painovirheet ja tekniset muutokset pidätetään
Julkaisupäivä: 27.07.2026 / Tuotteen valmistaja ATH-Heinl GmbH & Co. KG

1.4 Turvallisuusohjeet

Yleiset turvallisuusohjeet

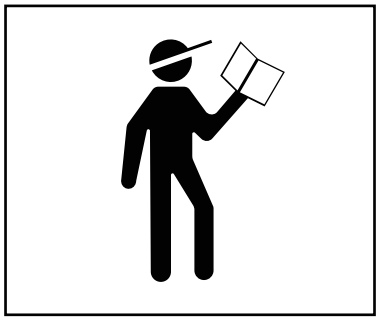

Lue ja ymmärrä käyttöohjeet ennen nostimen käyttöä.

Sähkökomponenttien työstäminen on sallittu vain paikallisesti valtuutetuille sähköasentajille.

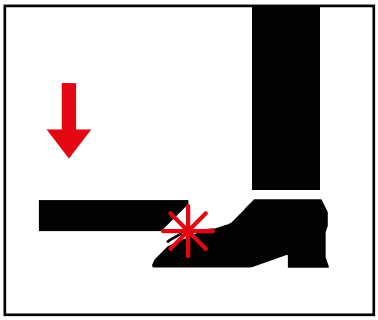

Poistu vaaravyöhykkeeltä kun lasket nostinta alas.

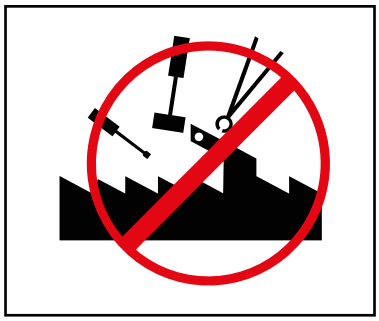

Nostimeen ei saa tehdä minkäänlaisia muutoksia.

Nostinta ei saa puhdistaa juoksevan veden alla

Älä käytä maalia liuottavia tai erittäin aggressiivisia puhdistusaineita.

Tuotekohtaiset turvallisuusohjeet

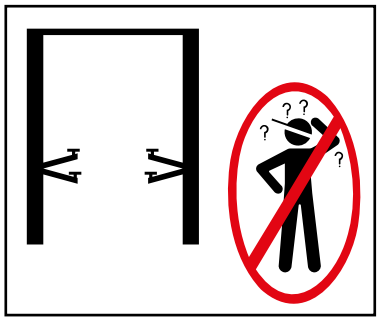

Nostinta saa käyttää vain koulutettu henkilöstö

Vaara-alueelle saavat mennä vain valtuutetut henkilöt

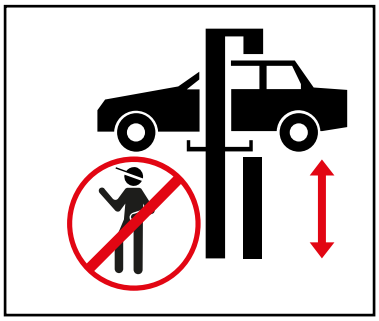

Nostettaessa ja laskettaessa vaara-alue on pidettävä vapaana.

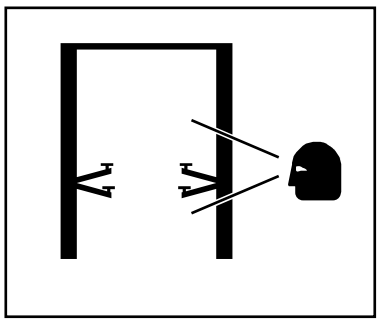

Turvallinen työskentely edellyttää asianmukaista huoltoa ja tarkastuksia

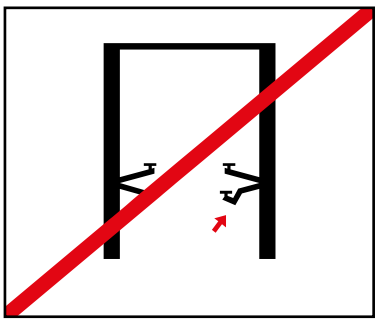

Älä työskentele viallisella nostimella.

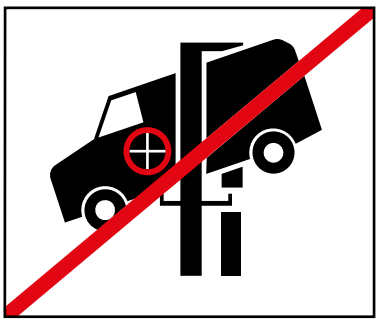

Varmista ajoneuvon oikea painon jakautuminen

® Copyright ATH-Heinl GmbH & Co. KG / Kaikki oikeudet pidätetään / Painovirheet ja tekniset muutokset pidätetään
Julkaisupäivä: 27.07.2026 / Tuotteen valmistaja ATH-Heinl GmbH & Co. KG

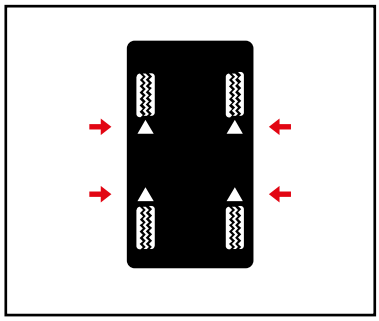

Käytä ajoneuvon valmistajan määrittelemiä nostopisteitä ja sulje kaikki ovet, kun nostat ajoneuvoa.

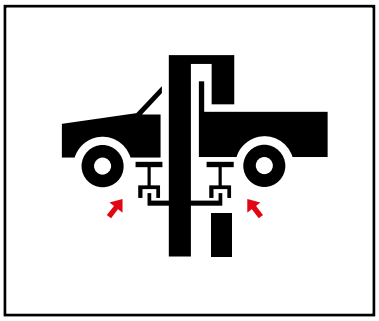

Käytä tarvittaessa sopivia sovittimia

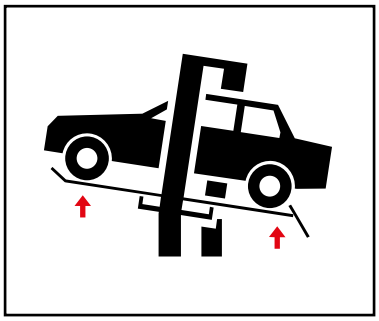

Sovittimet vähentävät määritettyä hyötykuormaa

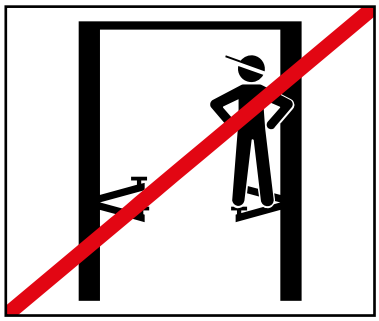

Nostimen, nostovarsien tai nostettavan ajoneuvon päällä ei saa kuljettaa esineitä tai henkilöitä.

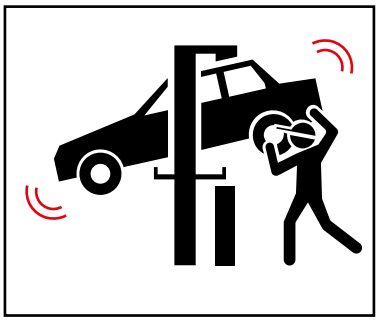

Vältä voimakkaita heilahdusliikkeitä nostettavassa ajoneuvossa.

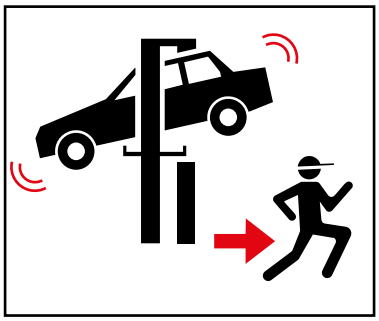

Jos ajoneuvon putoamisvaara on olemassa, poistu välittömästi vaara-alueelta.

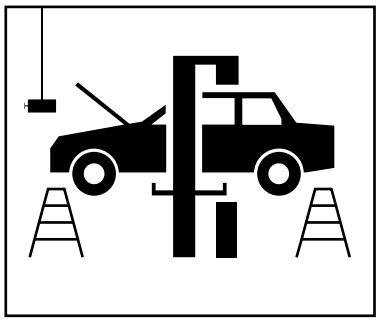

Kun asennat tai poistat raskaita esineitä, käytä aina turvalaitetta niiden kaatumisen estämiseksi.

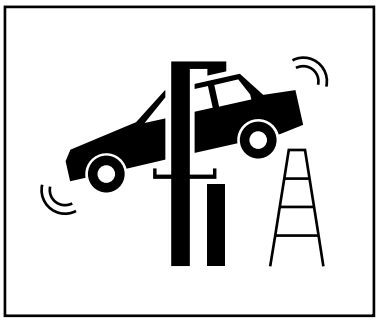

Varo esteitä laskiessasi

1.5 Tekniset tiedot

Tyyppi	ATH Matrix Lift 2.65
Max. Kantavuus	6500 kg
Nostoon kuluva aika (1200 kg)	65 s
Laskeutumisaika (1200 kg)	65 s
Sähköjärjestelmä	3/400V/50Hz
Moottori	3,5 KW
Sulake ylävirtaan	3 C 16 A

® Copyright ATH-Heinl GmbH & Co. KG / Kaikki oikeudet pidätetään / Painovirheet ja tekniset muutokset pidätetään
Julkaisupäivä: 27.07.2026 / Tuotteen valmistaja ATH-Heinl GmbH & Co. KG

Tyyppi	ATH Matrix Lift 2.65
Liitäntäkaapeli	Min. 5 x 1.5mm²
Suojausluokka	IP 54
Työpaine max [2]	250 bar
Suositeltu hydrauliöljy	Kesä (10°-45°): HLP-D 32 ZFR Talvi (alle 10°): HLP-D 22 ZFR
Öljymäärä	Noin 22 l
Lattiaankkurointi	Ankkuritanko M16x300 (Art.nro 090529) Ruiskutuslaastipatruuna 300 ml (tuotenro 090526)
Ankkureiden määrä	14 kpl
Sallittu ääniarvo	≤ 75 dB
Paino	1822 kg

Tyyppi	ATH Matrix Lift 2.75XL
Max. Kantavuus	7500 kg
Nostoon kuluva aika (1200 kg)	65 s
Laskeutumisaika (1200 kg)	65 s
Sähköjärjestelmä	3/400V/50Hz
Moottori	3,5 KW
Sulake ylävirtaan	3 C 16 A
Liitäntäkaapeli	Min. 5 x 1.5mm²
Suojausluokka	IP 54
Työpaine max [2]	250 bar
Suositeltu hydrauliöljy	Kesä (10°-45°): HLP-D 32 ZFR Talvi (alle 10°): HLP-D 22 ZFR
Öljymäärä	Noin 22 l
Kiinnitys maahan	Ankkuritanko M16x300 (Art.nro 090529) Ruiskutuslaastipatruuna 300 ml (tuotenro 090526)
Ankkurin määrä	14 kpl
Sallittu ääniarvo	≤ 75 dB
Paino	2122 kg

Varoitus

[2] Tehdasasetuksena oleva käyttöpaine on säädetty suurimman nimelliskuorman mukaiseksi. Paineenrajoitusventtiiliä ei saa peukaloida.

Asetuksen muuttaminen voi johtaa vakaviin vaurioihin.

® Copyright ATH-Heinl GmbH & Co. KG / Kaikki oikeudet pidätetään / Painovirheet ja tekniset muutokset pidätetään
Julkaisupäivä: 27.07.2026 / Tuotteen valmistaja ATH-Heinl GmbH & Co. KG

Vihje

Jos määritettyä nimelliskuormaa ei voida nostaa, ota yhteyttä huoltotiimiimme.

1.6 Kuormituksen jakautuminen

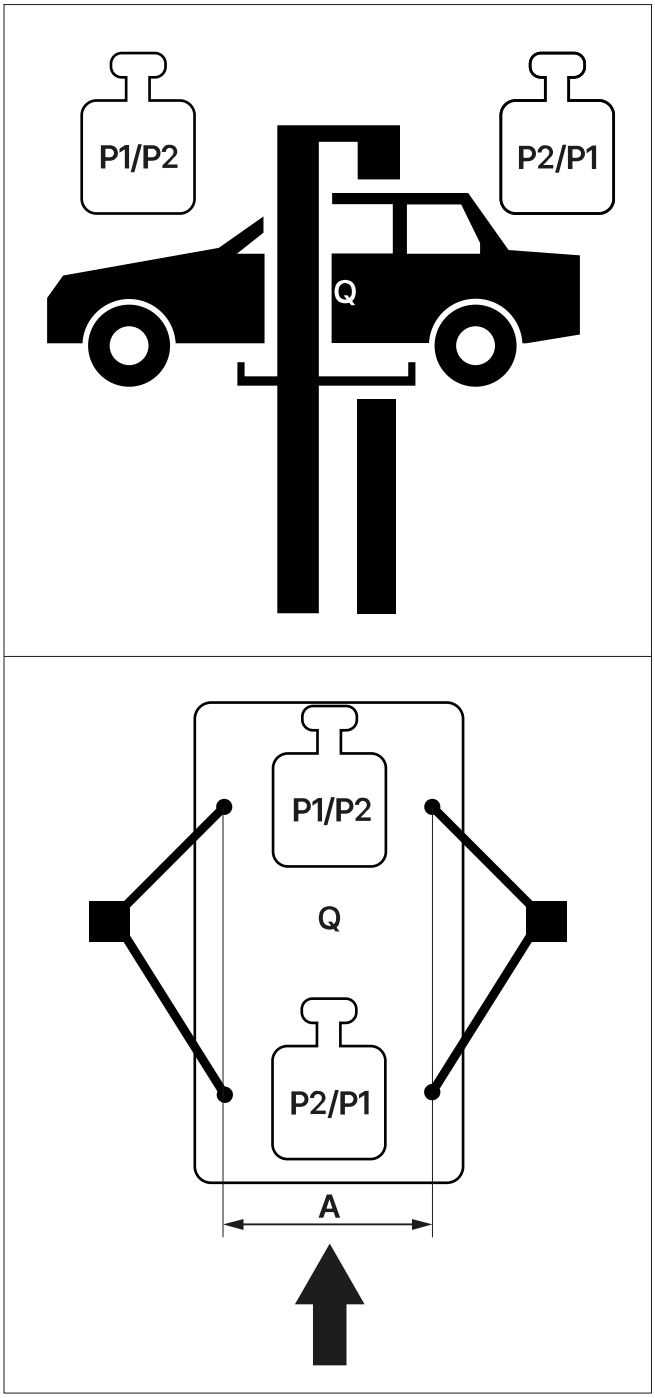

Kuormituksen jakautuminen > 3,5 t

® Copyright ATH-Heinl GmbH & Co. KG / Kaikki oikeudet pidätetään / Painovirheet ja tekniset muutokset pidätetään
Julkaisupäivä: 27.07.2026 / Tuotteen valmistaja ATH-Heinl GmbH & Co. KG

Q	Ajoneuvon kokonaispaino
P1/P2	Enintään 1:3 x Q
P2/P1	Enintään 1:3 × Q
3/1	Kuormituksen jakautuminen
A[2]	Vähintään 1000 mm

Huomio

[2] Jos etäisyys A on pienempi, nostolavan nostokyky pienenee. Tällaisissa tapauksissa ja muissa tapauksissa, joita ei ole mainittu näissä ohjeissa, ota yhteys valmistajaan.

Kuormituksen jakautuminen ATH Matrix Lift 2.65 ATH Matrix Lift 2.75XL

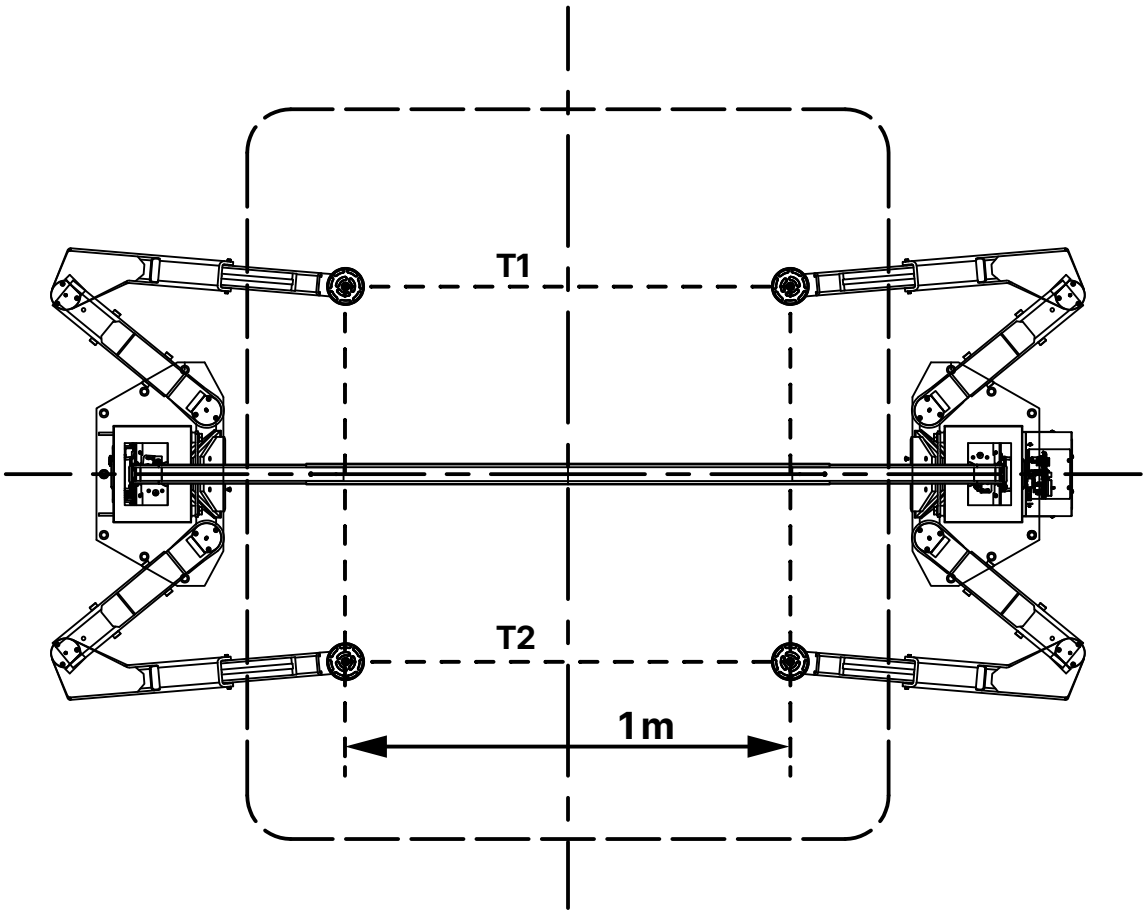

Maksimikuorma on jaettava tasaisesti neljälle nostopisteelle.

$T1 = 3/4\ T_{max}$

$T2 = 1/4\ T_{max}$

$T_{max} = T1 + T2$

® Copyright ATH-Heinl GmbH & Co. KG / Kaikki oikeudet pidätetään / Painovirheet ja tekniset muutokset pidätetään
Julkaisupäivä: 27.07.2026 / Tuotteen valmistaja ATH-Heinl GmbH & Co. KG

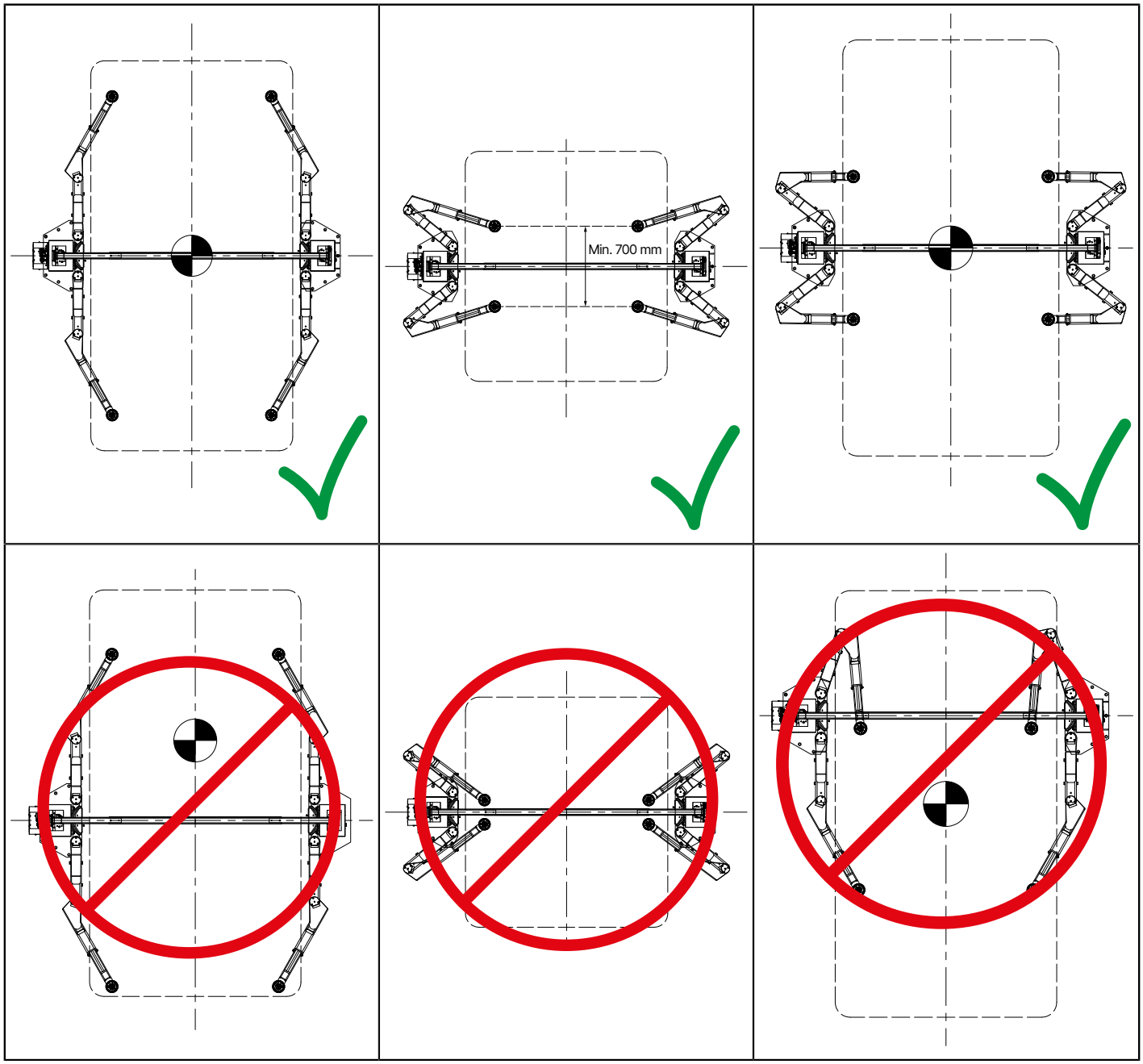

® Copyright ATH-Heinl GmbH & Co. KG / Kaikki oikeudet pidätetään / Painovirheet ja tekniset muutokset pidätetään
Julkaisupäivä: 27.07.2026 / Tuotteen valmistaja ATH-Heinl GmbH & Co. KG

1.7 Mitoitettu piirustus

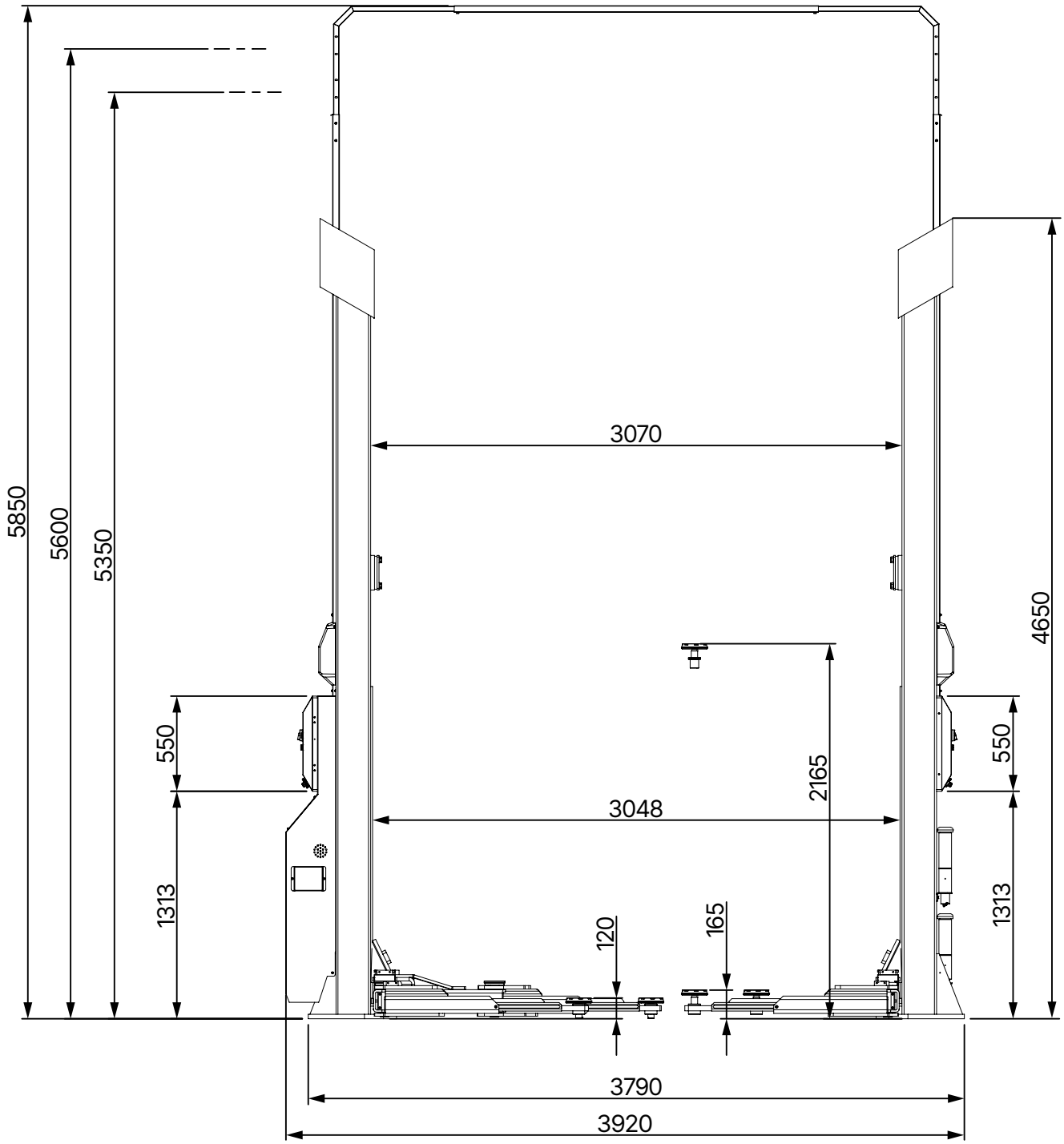

ATH Matrix Lift 2.65 sivuttain

® Copyright ATH-Heinl GmbH & Co. KG / Kaikki oikeudet pidätetään / Painovirheet ja tekniset muutokset pidätetään
Julkaisupäivä: 27.07.2026 / Tuotteen valmistaja ATH-Heinl GmbH & Co. KG

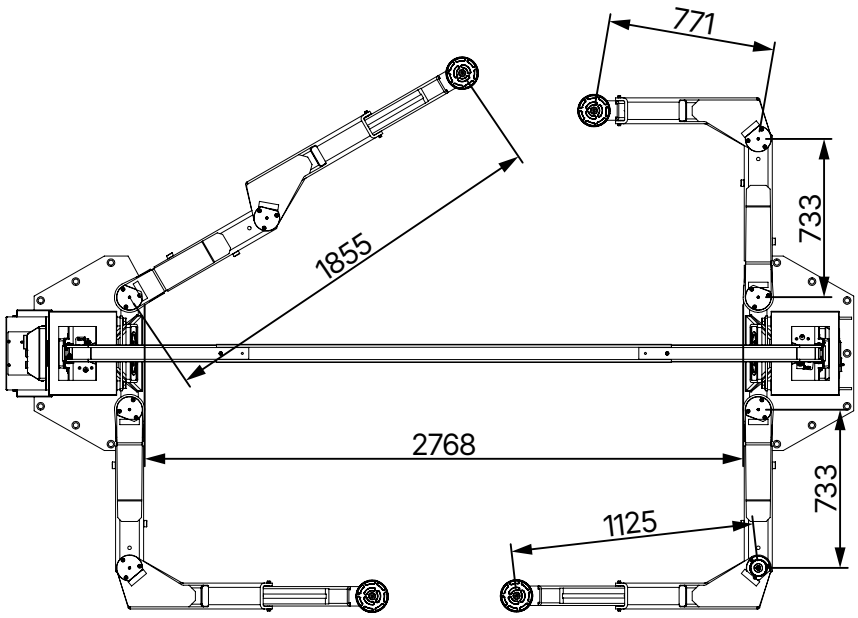

ATH Matrix Lift 2.65 ylhäältä

® Copyright ATH-Heinl GmbH & Co. KG / Kaikki oikeudet pidätetään / Painovirheet ja tekniset muutokset pidätetään
Julkaisupäivä: 27.07.2026 / Tuotteen valmistaja ATH-Heinl GmbH & Co. KG

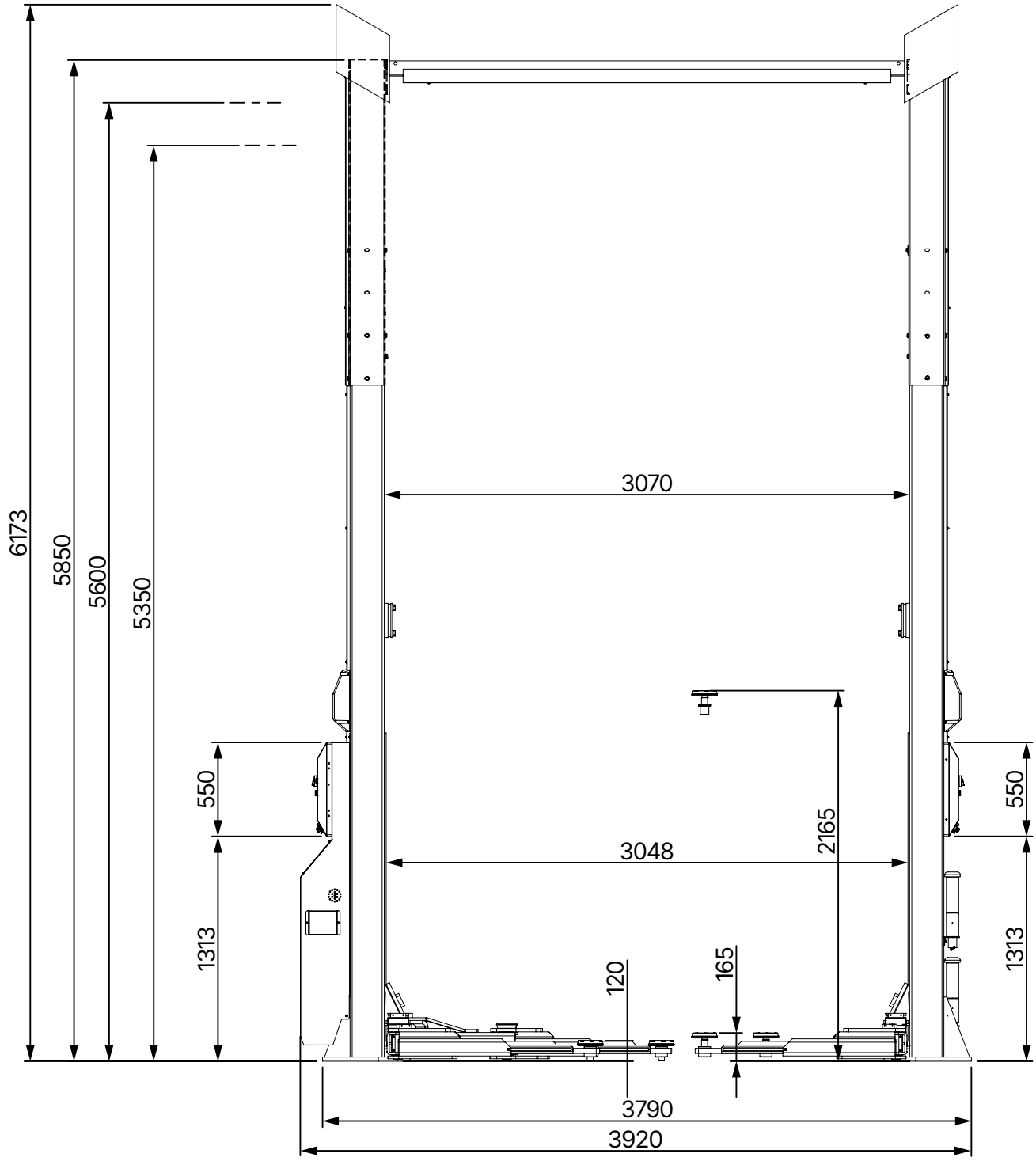

ATH Matrix Lift 2.75XL sivusuunnassa

® Copyright ATH-Heinl GmbH & Co. KG / Kaikki oikeudet pidätetään / Painovirheet ja tekniset muutokset pidätetään
Julkaisupäivä: 27.07.2026 / Tuotteen valmistaja ATH-Heinl GmbH & Co. KG

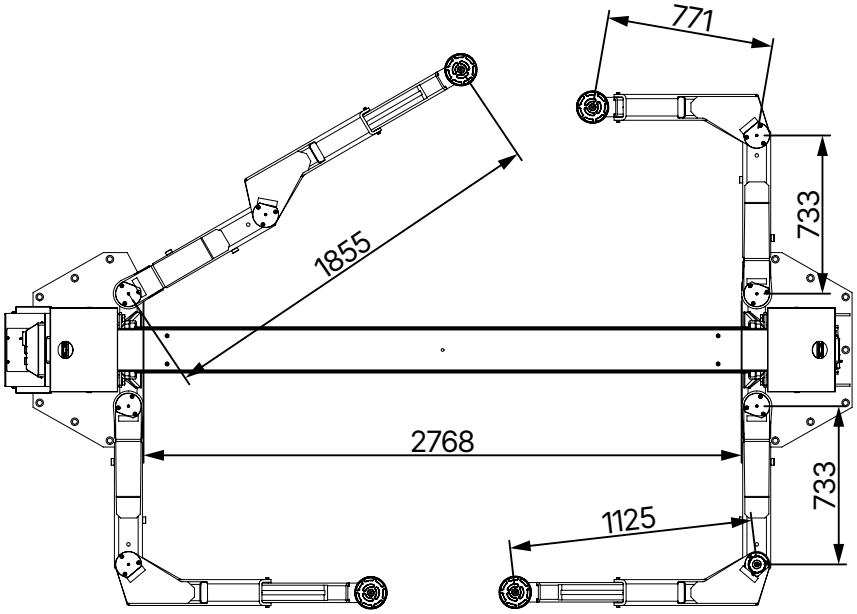

ATH Matrix Lift 2.75XL ylhäältä

® Copyright ATH-Heinl GmbH & Co. KG / Kaikki oikeudet pidätetään / Painovirheet ja tekniset muutokset pidätetään
Julkaisupäivä: 27.07.2026 / Tuotteen valmistaja ATH-Heinl GmbH & Co. KG

2 ASENNUS

Valtuutetun henkilöstön on asennettava kone ohjeiden mukaisesti.

Vihje

Käyttöohjeet (mukaan lukien pöytäkirja) ovat tärkeä osa konetta tai tuotetta.

Säilytä se turvallisessa paikassa!

Sopivan ja valtuutetun yrityksen tai laitoksen on tarkastettava tuote kokoonpanon, luovutuksen ja tarvittaessa opastuksen jälkeen ja sen jälkeen säännöllisin väliajoin käyttömaassa voimassa olevien säännösten ja lakisääteisten määräysten mukaisesti.

2.1 Kuljetus- ja varastointiolosuhteet

Käytä koneen kuljetukseen ja sijoittamiseen aina sopivia nosto-, nosto- tai maakuljettimia ja kiinnitä huomiota koneen painopisteeseen.

Konetta saa kuljettaa vain alkuperäispakkauksessa.

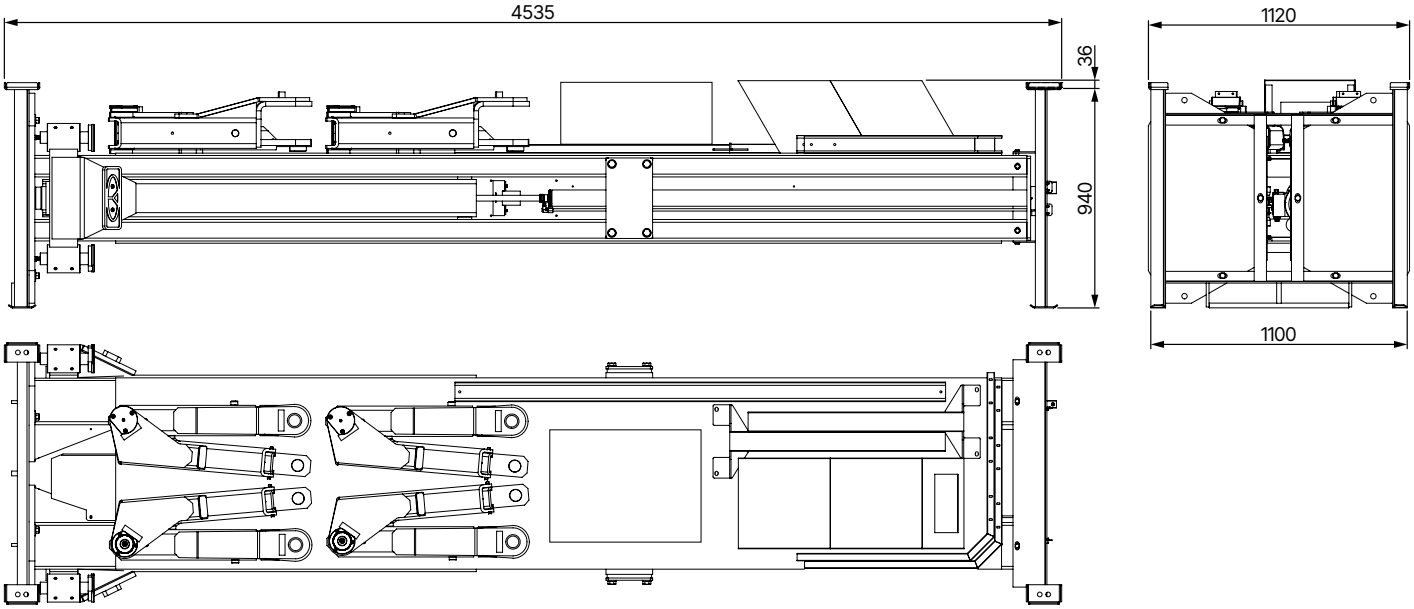

Koneen tiedot	ATH Matrix Lift 2.65
paino	1872 kg
leveys	1120 mm
pituus	4535 mm
korkeus	976 mm
Säilytyslämpötila	-10 - +50°C

® Copyright ATH-Heinl GmbH & Co. KG / Kaikki oikeudet pidätetään / Painovirheet ja tekniset muutokset pidätetään
Julkaisupäivä: 27.07.2026 / Tuotteen valmistaja ATH-Heinl GmbH & Co. KG

Varastointitiedot	ATH Matrix Lift 2.75XL
paino	2272 kg
leveys	1120 mm
pituus	4535 mm
korkeus	976 mm
Säilytyslämpötila	-10 - +50°C

Kuljetus- ja varastointiohjeet

Huomio

Nosta varovasti ja siirrä kuormaa vain sopivilla, moitteettomassa kunnossa olevilla työkaluilla.

Huomio

Vältä odottamattomia korotuksia ja tärisevä liikkeitä. Ole varovainen epätasaisilla pinnoilla, poikittaissuunnassa jne.

2.2 Nostimen purkaminen pakkauksesta

- Irrota pakkauksen yläkansi ja varmista, ettei laite ole vaurioitunut kuljetuksen aikana. Jos vaurioita ilmenee, ilmoita niistä välittömästi jälleenmyyjälle.
- Irrota kiinnityspultti irrottaaksesi koneen kuormalavalta/kehikolta. Nosta nostin alas kuormalavalta/kehikolta käyttämällä sopivaa nostolaitetta (mahdollisesti köysiripustuksella).

Vaara

Poistetut pakkauksen osat voivat aiheuttaa vaaraa lapsille ja eläimille.

Seurauksena voi olla vakava loukkaantuminen tai jopa kuolema.

Säilytä poistetut pakkausosat lasten ja eläinten ulottumattomissa olevassa keräyspaikassa, kunnes ne hävitetään.

2.3 Toimituksen laajuus

- Runko, jossa on pääpilari ja sivupilari

  Jo valmiiksi koottuna:

  – Hydrauliyksikkö
  – Ohjauspaneelit molemmissa pylväissä
  – 2x kiinnike korkeusasemia varten
- 2x pylvään jatkeet
- Poikkipalkki

® Copyright ATH-Heinl GmbH & Co. KG / Kaikki oikeudet pidätetään / Painovirheet ja tekniset muutokset pidätetään
Julkaisupäivä: 27.07.2026 / Tuotteen valmistaja ATH-Heinl GmbH & Co. KG

- 4x nivelletty tukivarsi
- 2x pylvään suojukset
- Tarvikelaatikko, jossa on pieniä osia
- Tukilevyn korotuslevyt 140 mm (sarja x 4 kpl) (art. nro: HSE0109)
- Tukilevyn jatkeet 210 mm (sarja x 4 kpl) (art. nro: HSE0110).
- "U"-sovitin (sarja x 4 kpl) (tuotenro: HSE0111)

Valinnaiset lisävarusteet

- LED-valaistussarja (1 setti = 4 kpl.)

2.4 Sijainti

Nostin on pidettävä erillään syttyvistä ja räjähtävistä materiaaleista sekä auringonvalosta ja voimakkaasta valosta. Nostin on myös sijoitettava hyvin ilmastoituun paikkaan.

Nostin on asennettava riittävän tukevalle alustalle, tarvittaessa perustussuunnitelman eritelmien vähimmäisvaatimusten mukaisesti.

Asennuspaikkaa valittaessa on maaperäolosuhteiden lisäksi noudatettava tapaturmantorjuntamääräysten ja työpaikkamääräysten ohjeita ja määräyksiä.

Asennettaessa muuhun kuin maanvaraiseen lattiaan esim. 2. kerros, on lattian vahvuus varmistettava tarvittaessa rakennusalan asiantuntijan toimesta.

Nostin on asennettava ja käytettävä vain suljettujen tilojen sisällä. Siinä ei ole asianmukaisia turvavarusteita (esim. IP-suojaus, galvanoitu rakenne) ulkokäyttöön.

Lämpötila	5 - 50°C
Merenpinnan taso	< 1500m
Kosteus	50 % 40 °C:ssa - 90 % 20 °C:ssa

® Copyright ATH-Heinl GmbH & Co. KG / Kaikki oikeudet pidätetään / Painovirheet ja tekniset muutokset pidätetään
Julkaisupäivä: 27.07.2026 / Tuotteen valmistaja ATH-Heinl GmbH & Co. KG

Sijainti Vähimmäisetäisyydet

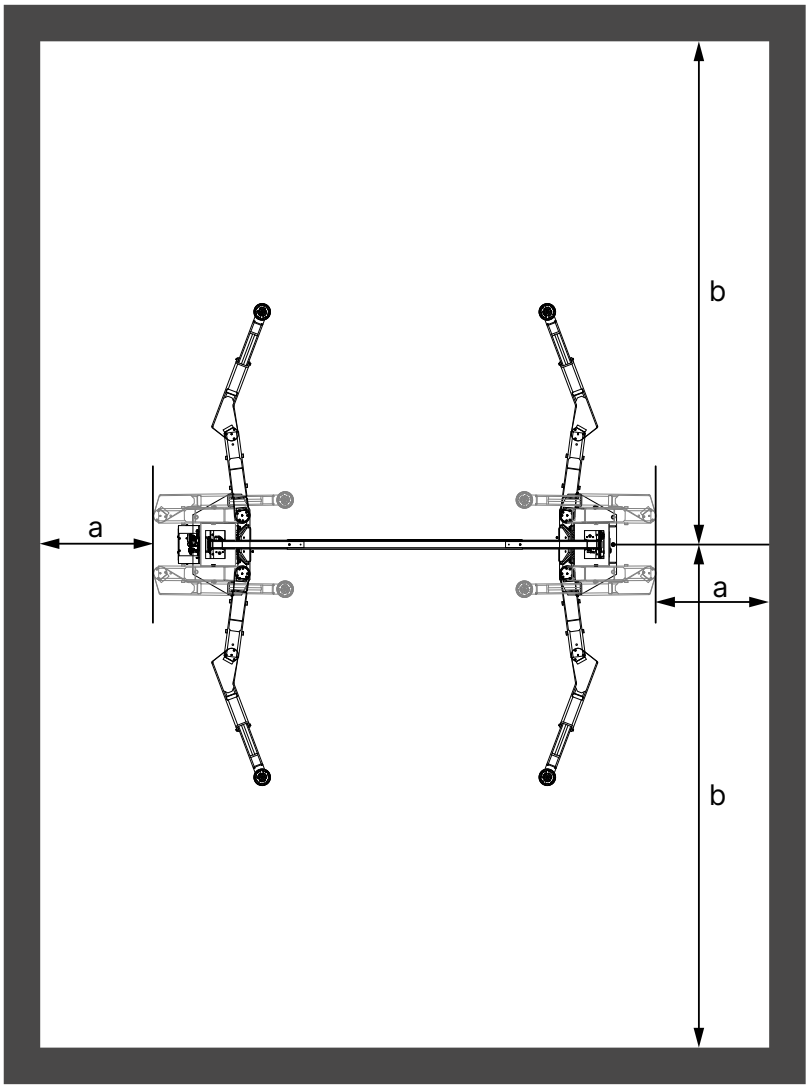

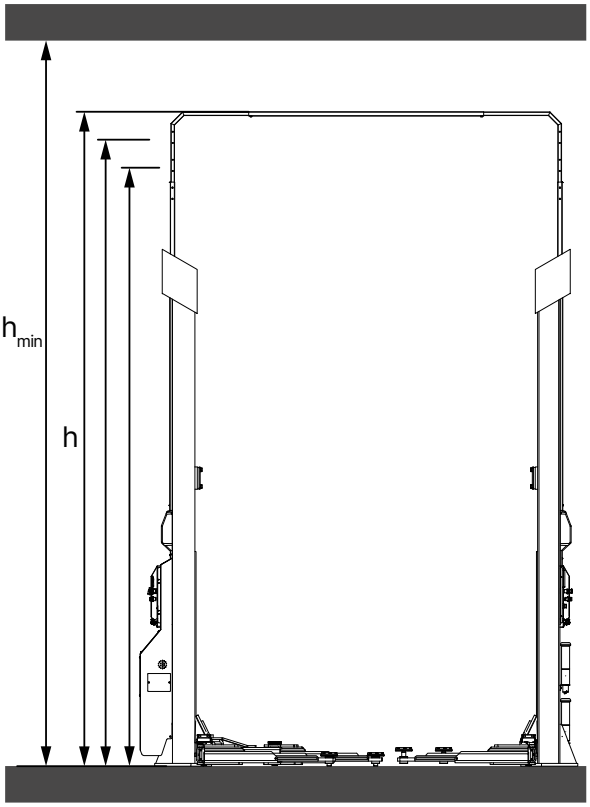

a	1000 mm
b	4500 mm
h_{min}	h + 300 mm

2.5 Kiinnitys

Varoitus

Laitetta asennettaessa on noudatettava yleisiä ja paikallisia määräyksiä.

Nämä toimenpiteet saa siksi suorittaa vain koulutettu asiantuntija.

Kone on asennettava ja kiinnitettävä riittävän tukevalle alustalle, tarvittaessa "Säätiön suunnitelma" ja kiinnitettävä.

Kone on kiinnitettävä aiottuihin kohtiin sopivalla kiinnitysmateriaalilla, jos se on määritelty.

® Copyright ATH-Heinl GmbH & Co. KG / Kaikki oikeudet pidätetään / Painovirheet ja tekniset muutokset pidätetään
Julkaisupäivä: 27.07.2026 / Tuotteen valmistaja ATH-Heinl GmbH & Co. KG

Asennuspaikkaa valittaessa on lattiaolosuhteiden lisäksi noudatettava tapaturmantorjuntamääräysten ja työpaikkamääräysten ohjeita ja määräyksiä.

Asennettaessa kerroskattoihin on tarkistettava niiden riittävä kantavuus. Yleisesti suositellaan, että kerroskattoihin asennettaessa pyydetään asiantuntijalausunto rakennusalan asiantuntijalta.

2.6 Sähköliitäntä

Huomio

Yleisiä ja paikallisia määräyksiä on noudatettava. Siksi tämän vaiheen saa suorittaa vain koulutettu asiantuntija.

Kiinnitä huomiota tarvittavaan syöttöjohtoon.

Kytkentä on tehtävä tuotteen mukaisesti CEE-pistokkeella, 5-nastainen, 400V/16A.

Jännitepoikkeamat eivät saa ylittää 0,9 - 1,1 kertaa nimellisjännitealuetta ja taajuuspoikkeamat eivät saa ylittää 0,99 - 1,01 kertaa taajuusaluetta. Jotta tämä voidaan taata, on ryhdyttävä tarvittaviin suojatoimenpiteisiin.

Työn päätyttyä moottorin pyörimissuunta on tarkistettava.

2.7 Pneumaattinen liitäntä

Huomio

Kaikkien pneumaattisten järjestelmien osalta syöttöjohdon ja järjestelmän väliin on asennettava paineilman huoltoyksikkö (joskus sisältyy toimitukseen).

Syöttöjohdon ilmanpaineen on oltava vähintään seuraava "Tekniset tiedot" vastata.

Paineilman huoltoyksikön oikea asetus on tarkistettava.

Paineilman huoltoyksikkö on huollettava säännöllisin väliajoin.

Maksimi- tai minimipaine varmistaa moitteettoman toiminnan ilman mahdollisia vaurioita.

2.8 Hydraulinen liitäntä

Ennen kuin järjestelmä otetaan käyttöön tai sitä käytetään ensimmäistä kertaa öljyllä, on noudatettava seuraavia ohjeita optimaalisen, häiriöttömän ja lähes ilmattoman toiminnan varmistamiseksi:

- Kaikki hydrauliikkalinjat on liitettävä ja kiristettävä hydrauliikkakaavion ja tarvittaessa letkujen merkintöjen mukaisesti.
- Kaikki hydraulilinjat ja sylinterit on tuuletettava hydrauliikkasuunnitelman tai letkumerkinnän mukaisesti.
- Järjestelmän ja käytettyjen letkujohtojen asianmukaisen ja turvallisen toiminnan varmistamiseksi on varmistettava, että käytetyt hydraulinesteet ovat valmistajan erityisten eritelmien ja suositusten mukaisia.
- Käytetyt aineet, jotka eivät täytä erityisvaatimuksia tai ovat saastuneita, vahingoittavat koko hydraulijärjestelmää, lyhentävät käytettävien hydraulijärjestelmien käyttöikää ja johtavat vastuun ja takuun raukeamiseen.

® Copyright ATH-Heinl GmbH & Co. KG / Kaikki oikeudet pidätetään / Painovirheet ja tekniset muutokset pidätetään
Julkaisupäivä: 27.07.2026 / Tuotteen valmistaja ATH-Heinl GmbH & Co. KG

Vihje

Järjestelmä voi myös saastua, jos se täytetään uudelleen öljyllä.

Vähimmäisvaatimus ja vähimmäisöljymäärä on tarkistettava tai lisättävä tarvittaessa.

2.9 Kokoonpano

Vihje

Näitä ohjeita ei pidä pitää asennusohjeina, vaan ne antavat vain tietoa ja apua päteville ja ammattitaitoisille asentajille.

Varoitus

Seuraavissa töissä on käytettävä asianmukaista vaatetusta ja henkilökohtaisia suojavarusteita.

Caution

Virheellinen kokoonpano ja asetukset johtavat vastuun ja takuun poissulkemiseen.

Osittain valmiiksi kootut nostimet on tarkastettava, opastettava ja hyväksyttävä pätevän henkilön toimesta ennen käyttöönottoa.

Nostimen kokoamisen on oltava ammattitaitoisen ja pätevän henkilön suorittama.

Asennussarjat

Jotta olisit optimaalisesti valmistautunut tuotteidemme kokoonpanoon ja huoltoon, suosittelemme kokoonpanopakkauksiamme:

Asennussarja ATH Matrix Liftille

Tuotenro: 090598

Nro.	Tuotenro.	Kuvaus	Määrä
1	090527	Ankkuritanko M16 x 250 (10 kpl)	2
2	090526	Ruiskutuslaastipatruuna 300 ml	4
3	90536	Hydrauliöljy HLPD 32 10 litraa ZFR	2
4	90534	ATH HP-suojavaha	2
5	90530	Rasva 400 g:n patruunassa	1
6	90538	ATH HP jarrupuhdistusaine 500 ml	1
7	90535	ATH HP -liimausrasva	1

® Copyright ATH-Heinl GmbH & Co. KG / Kaikki oikeudet pidätetään / Painovirheet ja tekniset muutokset pidätetään
Julkaisupäivä: 27.07.2026 / Tuotteen valmistaja ATH-Heinl GmbH & Co. KG

Nro.	Tuotenro.	Kuvaus	Määrä
8	90539	ATH HP Universal spray oil 400 ml	1
9	90541	ATH HP Silikonisuihke 400 ml	1
10	90542	ATH HP maaliruisku RAL7016	1
11	90543	ATH HP spraymaali musta kiiltävä	1

2.9.1 Asennus ATH Matrix Lift 2.65

Sijainnin määrittäminen ja nostimen sijoittaminen paikalleen

- Määritä asennuspaikka ja kulkusuunta. Huomioi vaaditut välykset ja huonekorkeus katso "Sijainti Vähimmäisetäisyydet".
- Tarkista maaperän olosuhteet ja kaltevuus katso "Säätiön suunnitelma".
- Varmista, että virtalähde (paineilma, sähkö jne.) on valittu oikein.
- Merkitse pylväiden sijainti lattiaan ja hanki hyväksyntä asiakkaalta.

Nostopylväiden asettaminen ja kohdistaminen paikalleen

1. Ennen pylväiden asentamista kiinnitä pylväiden nostolaitteet.

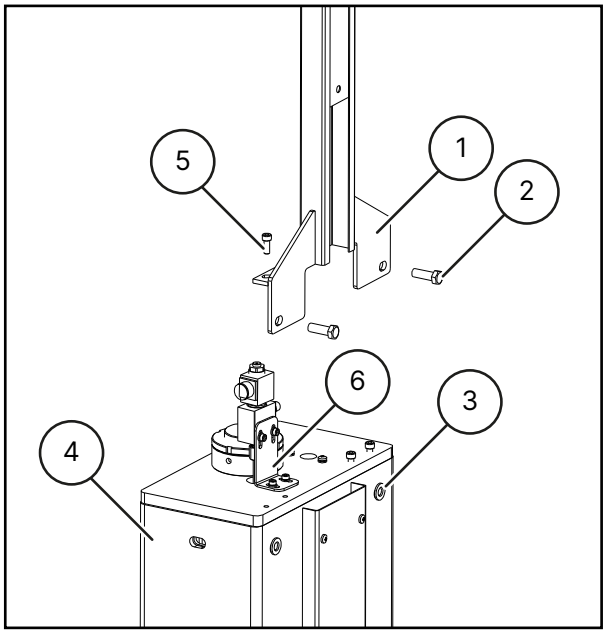

1	Pylvään jatke	2	M12x35-ruuvi
3	M12 aluslevy	4	Pylväs
5	M8x20 ruuvi	6	Säätöventtiilin kiinnitysteline

- Poista pylvään jatke pakkauksesta varoen vahingoittamasta maalipintaa.
- Valitse haluamasi korkeus kolmesta korkeusasetuksesta (lopullinen korkeus 5850 mm, 5600 mm, 5350 mm).
- Aseta pylvään jatke pylvääseen ja kiinnitä se haluttuun asentoon M12 aluslevyillä ja M12x35 ruuveilla.
- Kiristä ruuvit huolellisesti.

® Copyright ATH-Heinl GmbH & Co. KG / Kaikki oikeudet pidätetään / Painovirheet ja tekniset muutokset pidätetään
Julkaisupäivä: 27.07.2026 / Tuotteen valmistaja ATH-Heinl GmbH & Co. KG

2. Asenna kiinnityskannattimet pylväiden pohjaan, jotta pylväiden pystyttäminen on helpompaa ja turvallisempaa käyttämällä syntyvää suoraa kallistusreunaa.

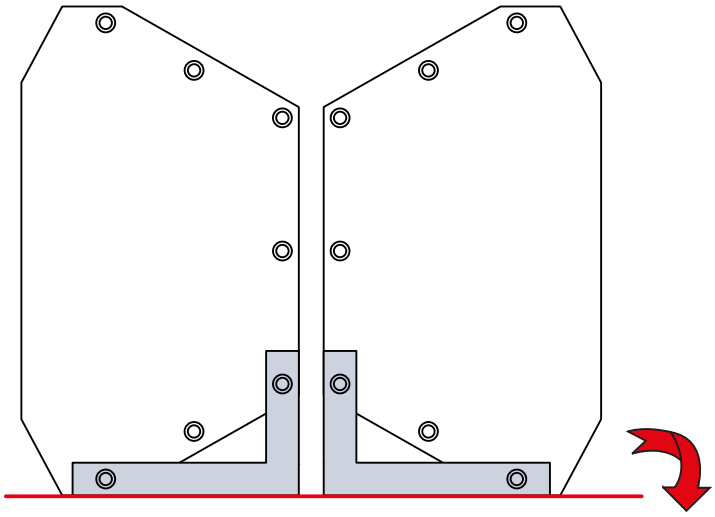

3. Poista kiinnityskannattimet heti, kun pylväät on pystytetty.

4. Aseta ensimmäinen pylväs merkintöjen mukaisesti, kohdista se ja kiinnitä pylväs seinäkiinnikkeellä (A) . Noudata ehdottomasti "Ohjeet reikien poraamiseen"

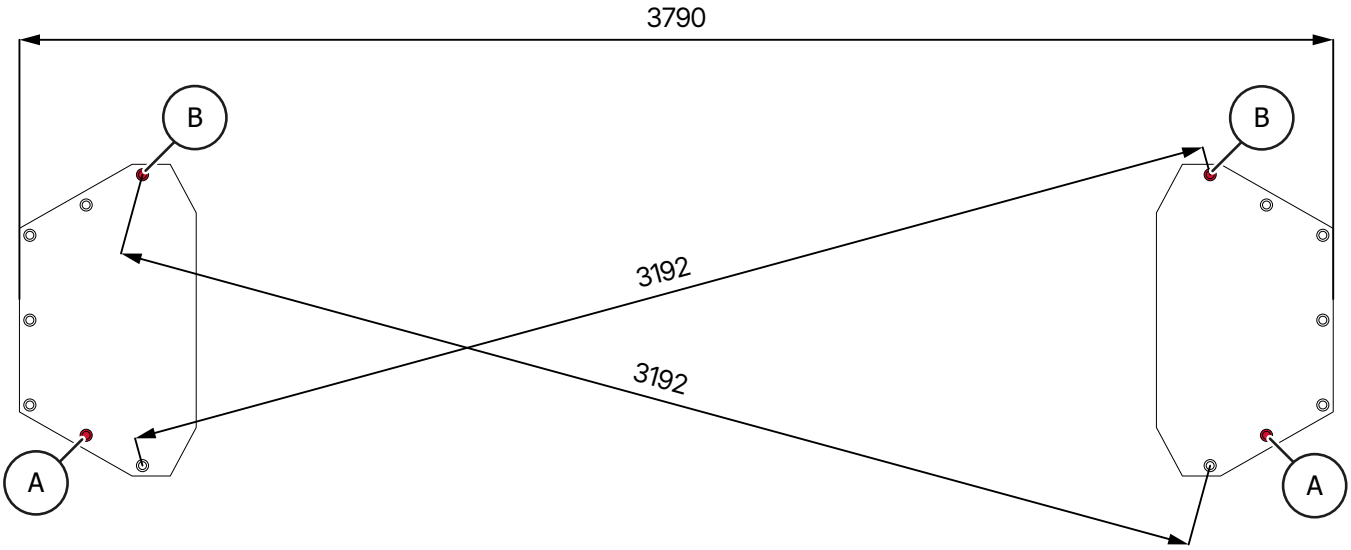

5. Aseta toinen pylväs oikeaan asentoon ja kohdistukseen ja kiinnitä se tapilla. (A).

6. Kohdista sitten nostopylväät molempiin suuntiin alla olevien ohjeiden mukaisesti ja käytä tarvittaessa aluslevyjä tai aluslevyjä.

® Copyright ATH-Heinl GmbH & Co. KG / Kaikki oikeudet pidätetään / Painovirheet ja tekniset muutokset pidätetään
Julkaisupäivä: 27.07.2026 / Tuotteen valmistaja ATH-Heinl GmbH & Co. KG

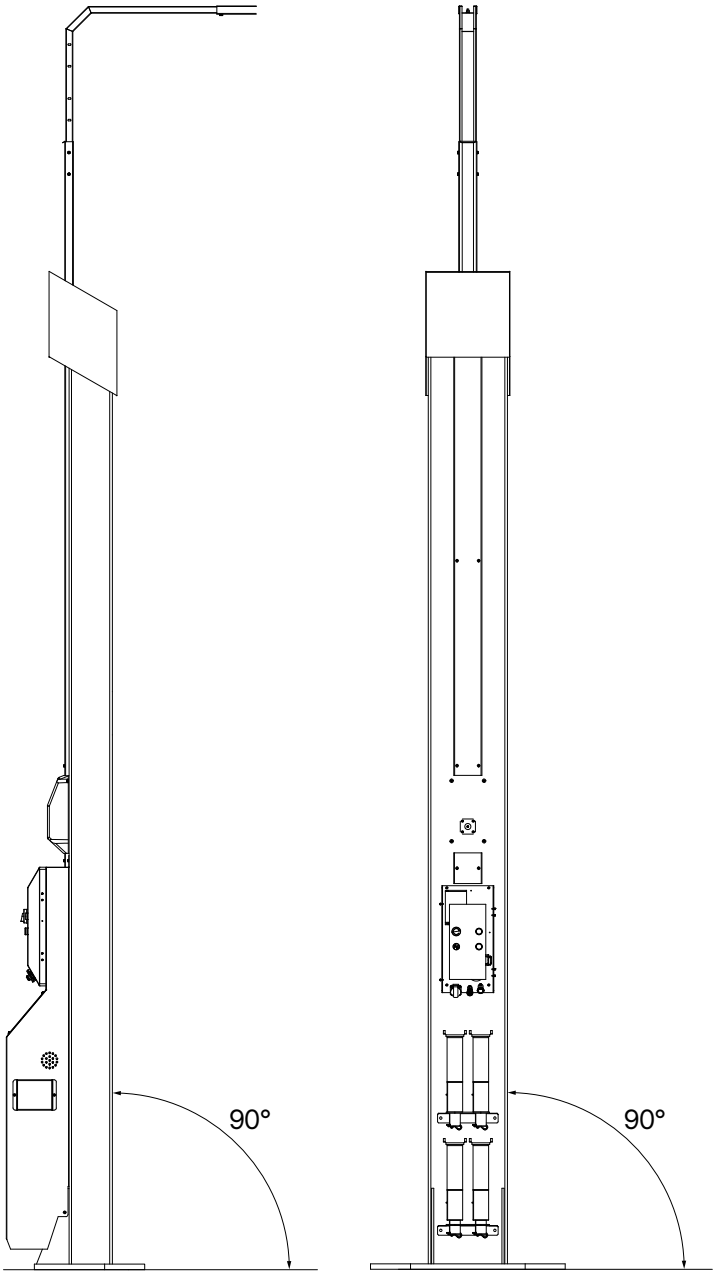

Asennuskulma ATH Matrix Lift 2.65

® Copyright ATH-Heinl GmbH & Co. KG / Kaikki oikeudet pidätetään / Painovirheet ja tekniset muutokset pidätetään
Julkaisupäivä: 27.07.2026 / Tuotteen valmistaja ATH-Heinl GmbH & Co. KG

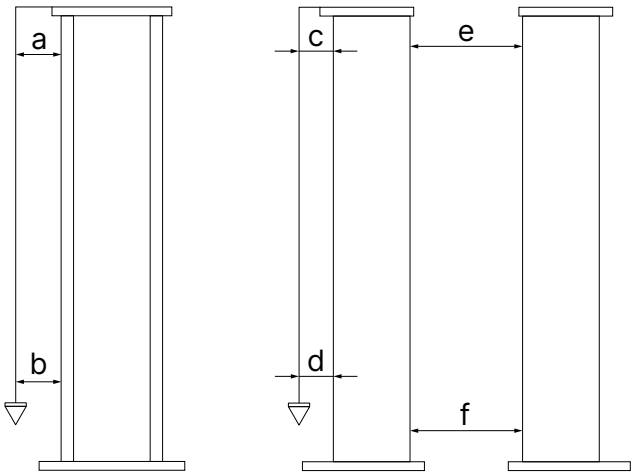

a < 10mm	c < 10mm	e < // 13,6mm
b < 10mm	d < 10mm	f < // 13,6mm

7. Tarkista, että pylväs on pystysuorassa.
8. Kun pylväät on kohdistettu, kiinnitä kukin pylväs toisella tapilla. (B) Kiinnitä jokainen pylväs.
9. Kun olet asettanut pylväät, tarkista pylväiden välinen etäisyys kiinnittämällä poikkipalkki ennen jatkotulppausta.

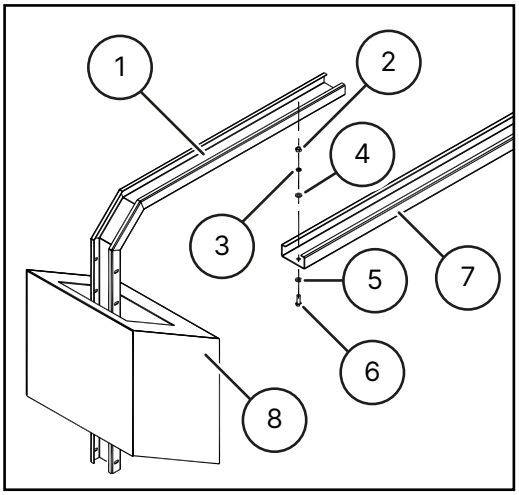

1	Pylväiden nostaminen	2	Mutteri M8
3	Puristusrengas D.8	4	Aluslevy D.8
5	Aluslevy D.8	6	M8x25 pultti
7	Poikkipalkki	8	Pylvään kansi

- Liu'uta poikkipalkin keskikappale jo asennettuihin pylvään korotuksiin.
- Yhdistä kaikki mukana toimitetuilla lisävarusteilla. Älä kiristä ruuveja vielä!
- Säädä poikkipalkin leveys pylvään asennuskulma huomioon ottaen ja kiristä poikkipalkin ruuvit.

® Copyright ATH-Heinl GmbH & Co. KG / Kaikki oikeudet pidätetään / Painovirheet ja tekniset muutokset pidätetään
Julkaisupäivä: 27.07.2026 / Tuotteen valmistaja ATH-Heinl GmbH & Co. KG

10. Tarkista poikkipalkin asentamisen jälkeen kaikki kohdat uudelleen, asenna loput tapit ja kiristä ne vaaditun kovettumisajan jälkeen määrättyyn momenttiin.

11. Irrota molempien pylväiden ulkokannet, jotta voit asentaa letkut ja kaapelit.

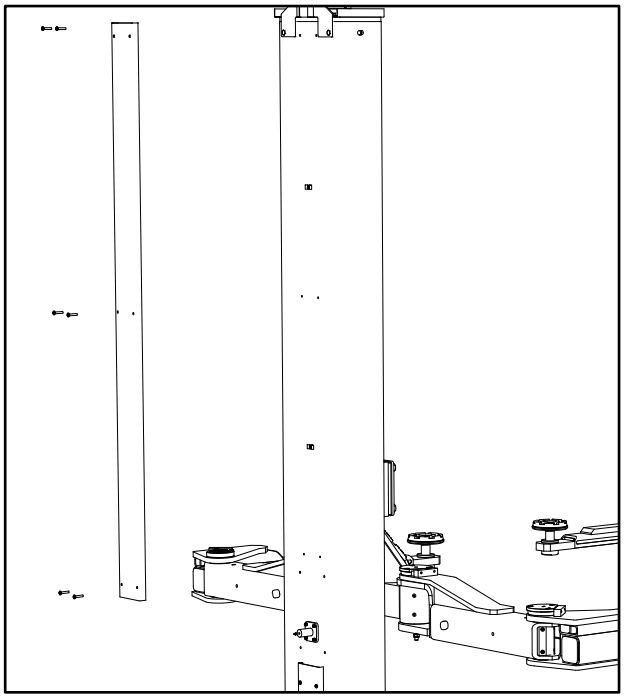

2.9.2 Asennus ATH Matrix Lift 2.75XL

Sijainnin määrittäminen ja nostimen sijoittaminen paikalleen

- Määritä asennuspaikka ja kulkusuunta. Huomioi vaaditut välykset ja huonekorkeus katso "Sijainti Vähimmäisetäisyydet".
- Tarkista maaperän olosuhteet ja kaltevuus katso "Säätiön suunnitelma".
- Varmista, että virtalähde (paineilma, sähkö jne.) on valittu oikein.
- Merkitse pylväiden sijainti lattiaan ja hanki hyväksyntä asiakkaalta.

Nostopylväiden sijoittaminen ja kohdistaminen

1. Ennen pylväiden asentamista kiinnitä pylväiden nostolaitteet.

® Copyright ATH-Heinl GmbH & Co. KG / Kaikki oikeudet pidätetään / Painovirheet ja tekniset muutokset pidätetään
Julkaisupäivä: 27.07.2026 / Tuotteen valmistaja ATH-Heinl GmbH & Co. KG

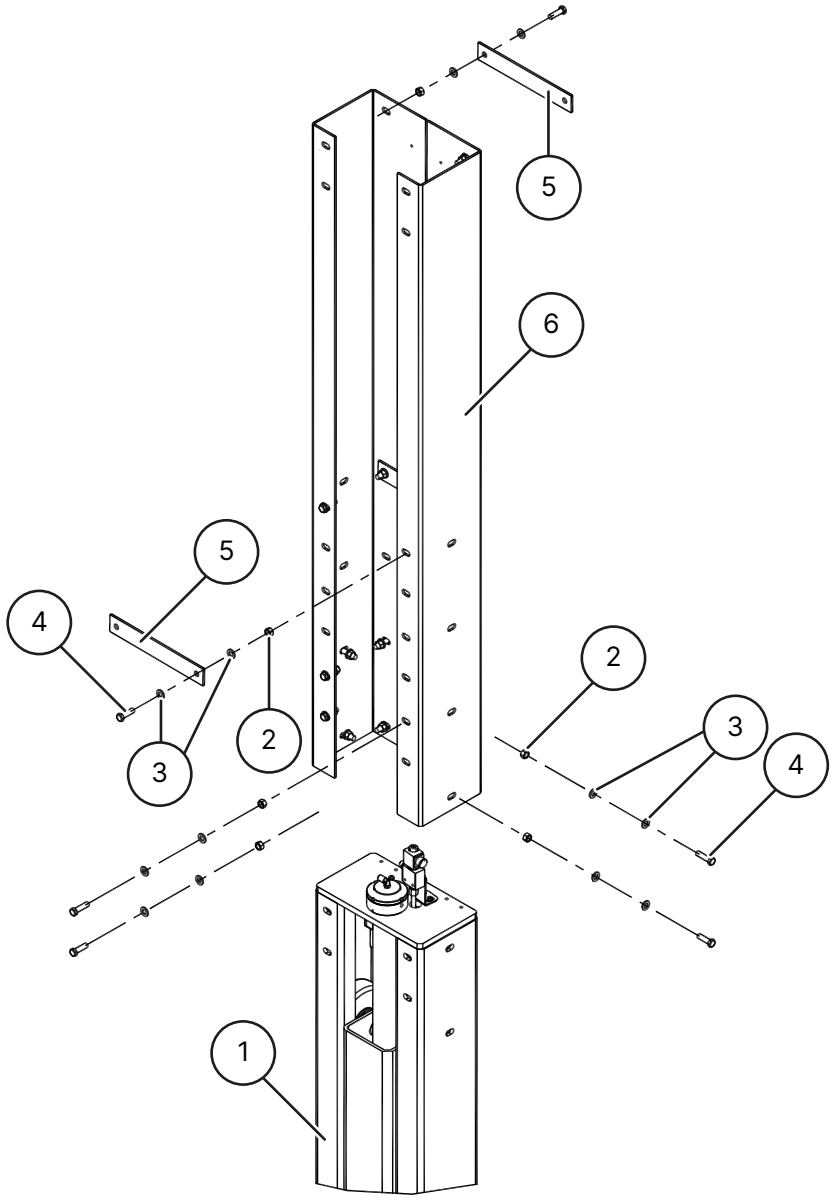

1	Pylväs	2	M12-mutteri
3	Aluslevy D 12	4	Pultti M12x45
5	Levy	6	Pylvään jatke

- Poista pylvään jatke pakkauksesta varoen vahingoittamasta maalipintaa.
- Valitse haluamasi korkeusasetus kolmesta korkeusasetuksesta (loppukorkeus poikkipalkki 5850 mm, 5600 mm, 5350 mm).
- Aseta pylvään jatke pylvääseen ja kiinnitä se haluttuun asentoon aluslevyillä D12, muttereilla M12 ja pulteilla M12x45.
- Kiristä ruuvit huolellisesti.

2. Asenna kiinnityskannattimet pylväiden pohjaan, jotta pylväiden pystyttäminen on helpompaa ja turvallisempaa käyttämällä syntyvää suoraa kallistusreunaa.

® Copyright ATH-Heinl GmbH & Co. KG / Kaikki oikeudet pidätetään / Painovirheet ja tekniset muutokset pidätetään
Julkaisupäivä: 27.07.2026 / Tuotteen valmistaja ATH-Heinl GmbH & Co. KG

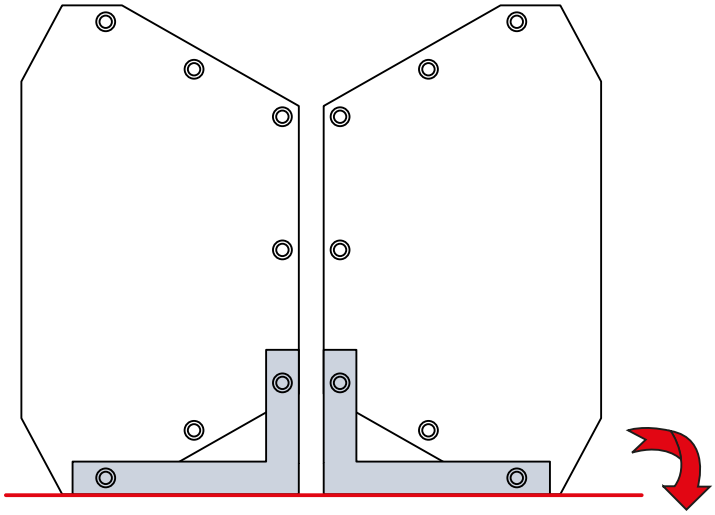

3. Poista kiinnityskannattimet heti, kun pylväät on pystytetty.

4. Aseta ensimmäinen pylväs merkintöjen mukaisesti, kohdista se ja kiinnitä pylväs seinäkiinnikkeellä (A) . Noudata ehdottomasti "Ohjeet reikien poraamiseen"

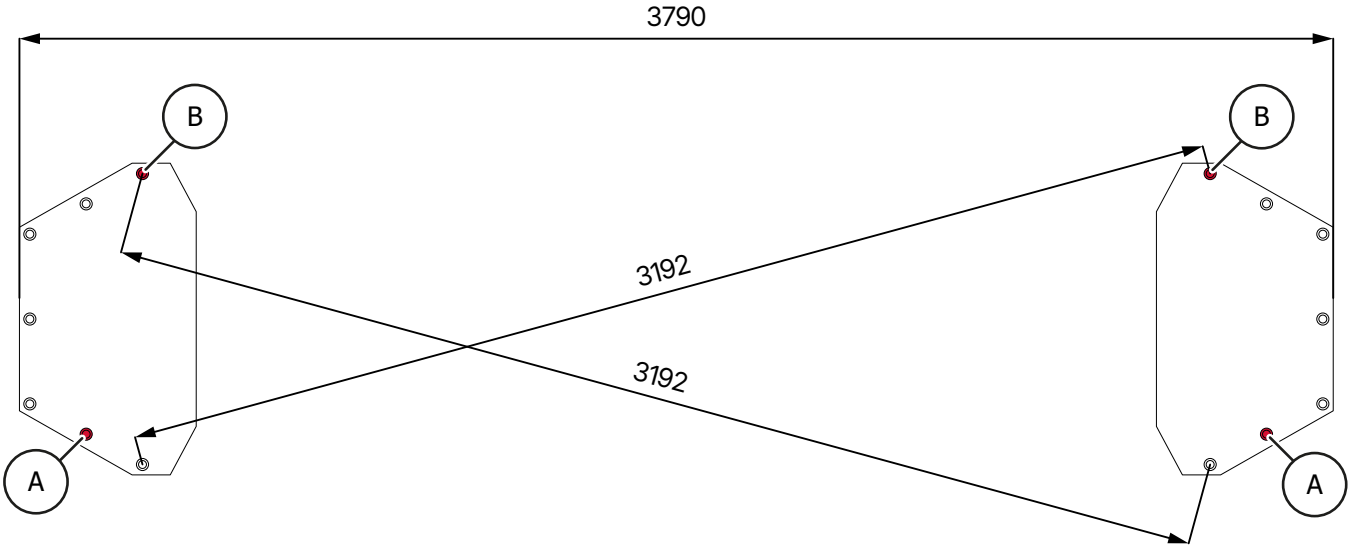

5. Aseta toinen pylväs oikeaan asentoon ja kohdistukseen ja kiinnitä se tapilla. (A).

6. Kohdista sitten nostopylväät molempiin suuntiin alla olevien ohjeiden mukaisesti ja käytä tarvittaessa aluslevyjä tai aluslevyjä.

® Copyright ATH-Heinl GmbH & Co. KG / Kaikki oikeudet pidätetään / Painovirheet ja tekniset muutokset pidätetään
Julkaisupäivä: 27.07.2026 / Tuotteen valmistaja ATH-Heinl GmbH & Co. KG

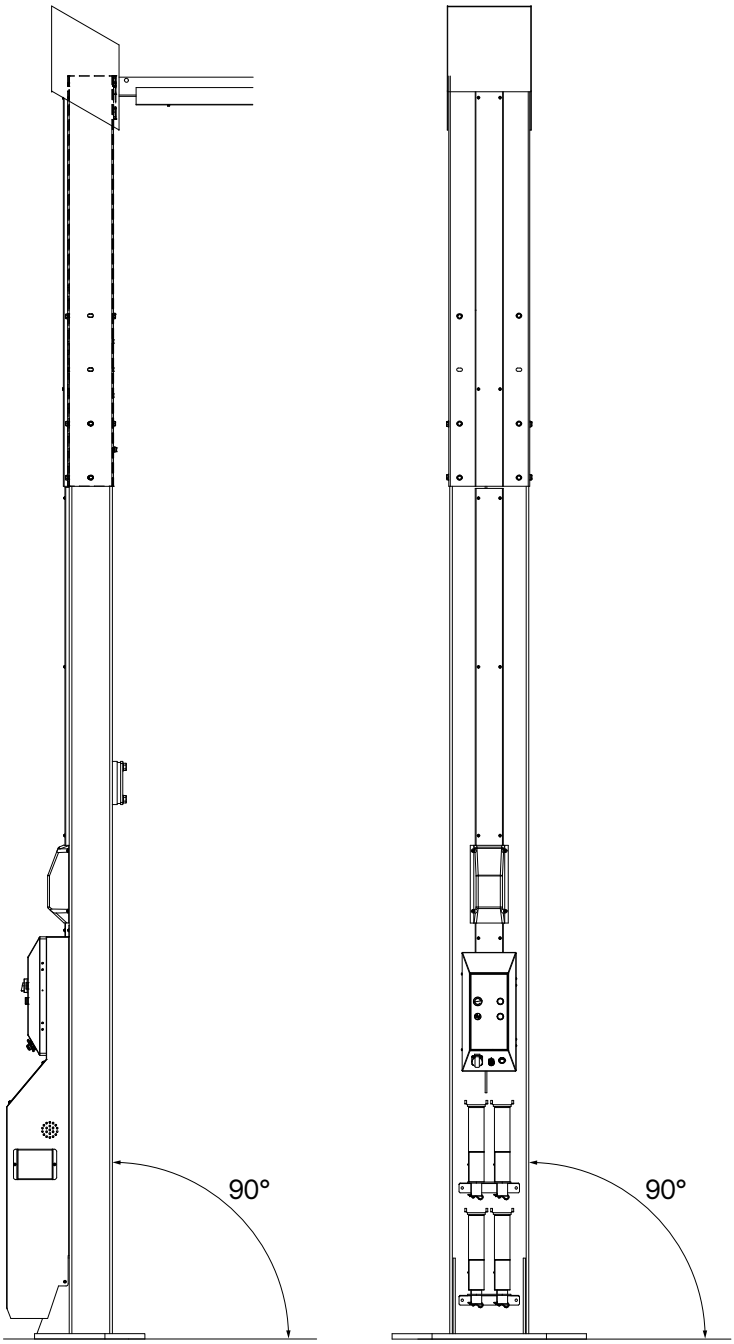

Asennuskulma ATH Matrix Lift 2.75XL

® Copyright ATH-Heinl GmbH & Co. KG / Kaikki oikeudet pidätetään / Painovirheet ja tekniset muutokset pidätetään
Julkaisupäivä: 27.07.2026 / Tuotteen valmistaja ATH-Heinl GmbH & Co. KG

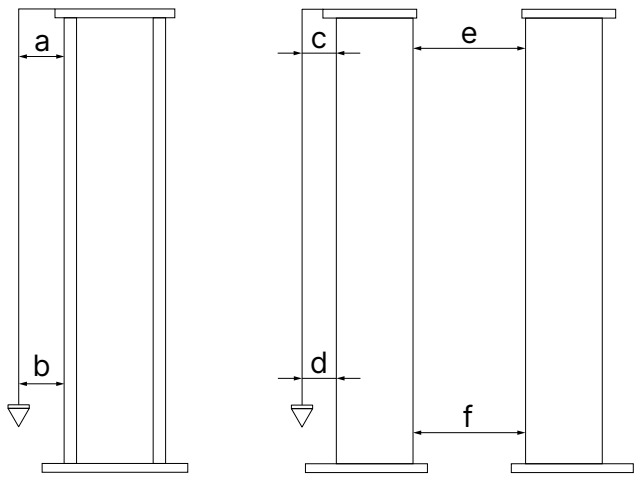

a < 10mm	c < 10mm	e < // 13,6mm
b < 10mm	d < 10mm	f < // 13,6mm

7. Tarkista, että pylväs on pystysuorassa.

8. Kun pylväät on kohdistettu, kiinnitä kukin pylväs toisella tapilla. (B) Kiinnitä jokainen pylväs.

Caution

Jos et noudata injektointilaastin kovettumisaikaa, pylväät voivat kaatua, vaikka ne on taputettu.

Noudata injektointilaastin kovettumisaikaa ennen muita työvaiheita.

9. Kun olet asettanut pylväät, tarkista pylväiden välinen etäisyys kiinnittämällä poikkipalkki ennen jatkotulppausta.

® Copyright ATH-Heinl GmbH & Co. KG / Kaikki oikeudet pidätetään / Painovirheet ja tekniset muutokset pidätetään
Julkaisupäivä: 27.07.2026 / Tuotteen valmistaja ATH-Heinl GmbH & Co. KG

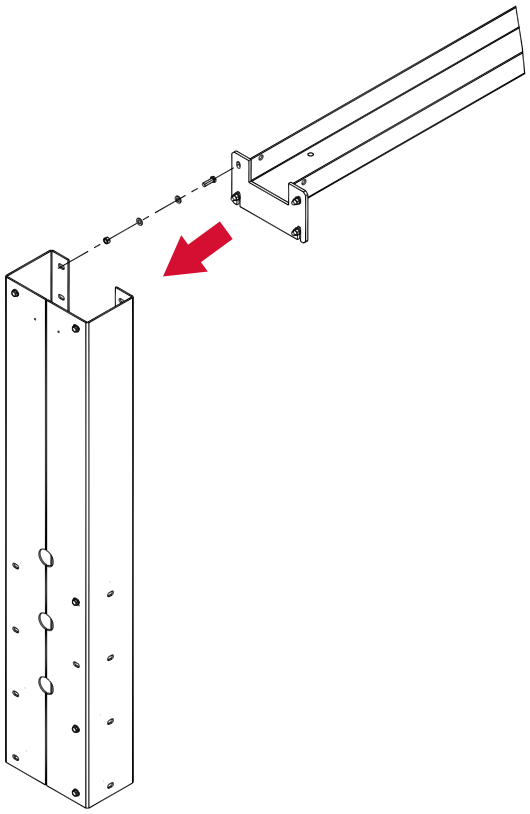

- Ruuvaa yksi poikkipalkin osa kerrallaan pylvään korotuksiin mukana toimitetuilla tarvikkeilla (mutterit M12, aluslevyt D.12 ja ruuvit M12x40).

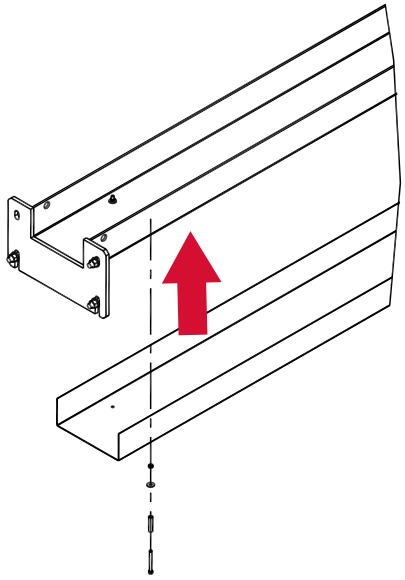

- Aseta poikkipalkin kaksi osaa toisiinsa ja ruuvaa osat yhteen (mutterit M12, aluslevyt D.12 ja ruuvit M12x40).

10. Tarkista poikkipalkin asentamisen jälkeen kaikki kohdat uudelleen, asenna loput tapit ja kiristä ne vaaditun kovettumisajan jälkeen määrättyyn momenttiin.

® Copyright ATH-Heinl GmbH & Co. KG / Kaikki oikeudet pidätetään / Painovirheet ja tekniset muutokset pidätetään
Julkaisupäivä: 27.07.2026 / Tuotteen valmistaja ATH-Heinl GmbH & Co. KG

11. Irrota molempien pylväiden ulkokannet, jotta voit asentaa letkut ja kaapelit.

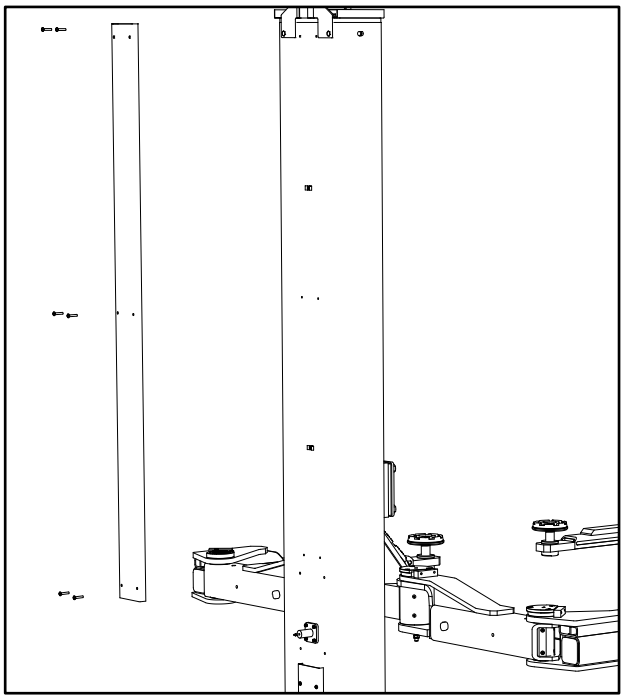

2.9.3 Säätiön suunnitelma

Huomio

Älä asenna nostolavaa asfaltille tai pehmeälle tasoitteelle. Siellä ei saa olla liikuntasaumoja tai halkeamia, jotka katkaisisivat raudoituksen jatkuvuuden. Käyttäjän on tarkistettava alakattojen kantavuus.

Nostolavan toiminta voi heikentyä, jos se seisoo vinossa.

Noudata määriteltyä betonin laatua ja kovettumisaikaa.

Betonin laatu	C25/30
Betonin kovettumisaika	Vähintään 20 päivää

Alla olevassa pohjapiirroksessa on esitetty standardi. Jos tarvitset erityistapauksia, ota yhteyttä tekniseen palveluumme.

® Copyright ATH-Heinl GmbH & Co. KG / Kaikki oikeudet pidätetään / Painovirheet ja tekniset muutokset pidätetään
Julkaisupäivä: 27.07.2026 / Tuotteen valmistaja ATH-Heinl GmbH & Co. KG

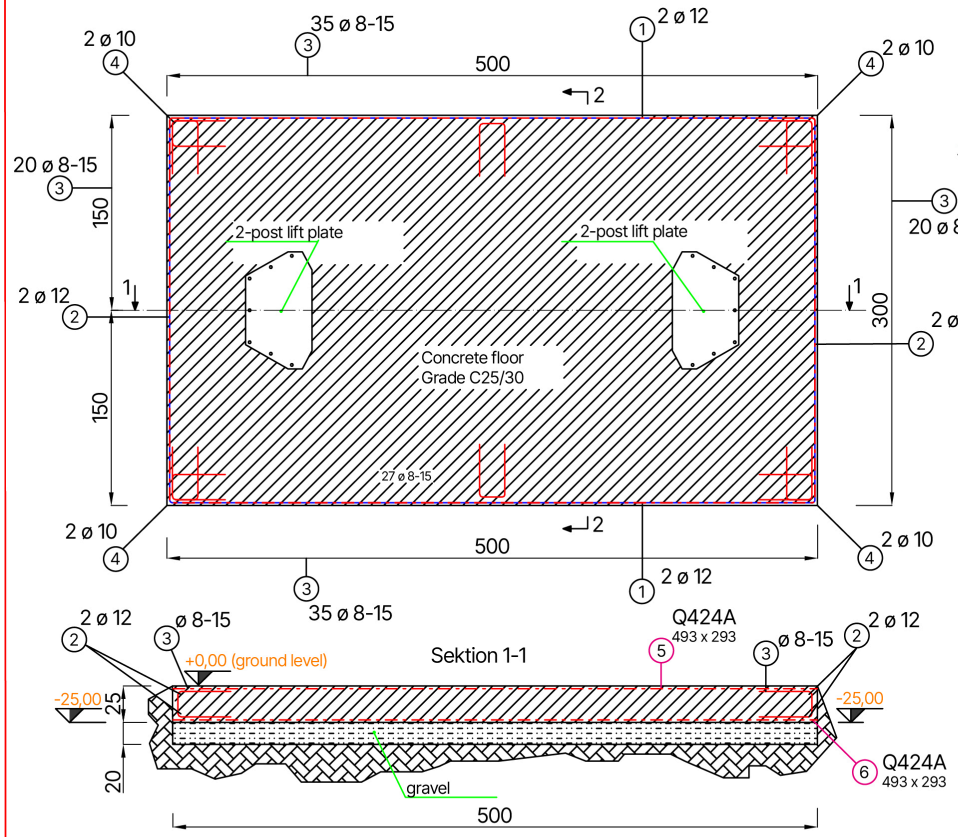

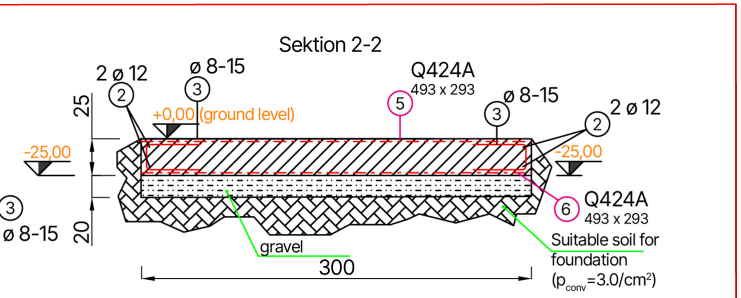

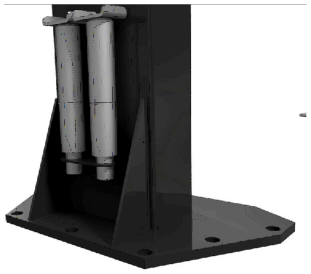

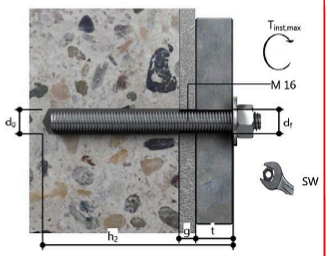

Approved anchor system (according to ETA-12/0258)
Würth injection system
Injection mortar Allrounder WIT-VM 250
Threaded rod, galvanized steel (14 pieces)
DBL-(W-VD-A/S)-(A2K)-105-M16x300

25 cm normal concrete, C25/30, EN 206, **cracked**, dry borehole
d0=1.8 cm (drill hole diameter);
Drilling method - hammer drilling;
Tinst, max=60.0 Nm;
hef=22,5 cm (cracked)
(anchorage depth)

All new construction dimensions are shell dimensions. All measurements are to be taken on site or on your own responsibility. The recesses must be arranged according to the work plans of the specialist planners.
If necessary, cut mats and steel bars to length locally.
All dimensions must be checked before starting work on site.
Any discrepancies must be clarified with the site management.

All dimensions in cm

Stabliste

Pos	Stk	ø (mm)	single length (m)	Dimensioned bending shape (not to scale)	total length (m)	mass (kg)
1	4	12	4,96	_____496	19,84	17,62
2	4	12	2,93	_____293	11,72	10,41
3	110	8	1,00	„U“ 40x20x40	110	43,59
4	8	10	1,00	„L“ 50x50	8	4,94
5	1	9		Q424A „▭“ 493x293		88,40
6	1	9		Q424A „▭“ 493x293		88,40

Maßstab:		Datum	Name
	gez.	25.01.2024	ATH-Heinl
	gepr.	FD	

ATH-Heinl

foundation plan
2-post lift
ATH Matrix Lift 2.65 C25/30

Ersatz für:	Blatt:
Ersetzt durch:	von:

® Copyright ATH-Heinl GmbH & Co. KG / Kaikki oikeudet pidätetään / Painovirheet ja tekniset muutokset pidätetään
Julkaisupäivä: 27.07.2026 / Tuotteen valmistaja ATH-Heinl GmbH & Co. KG

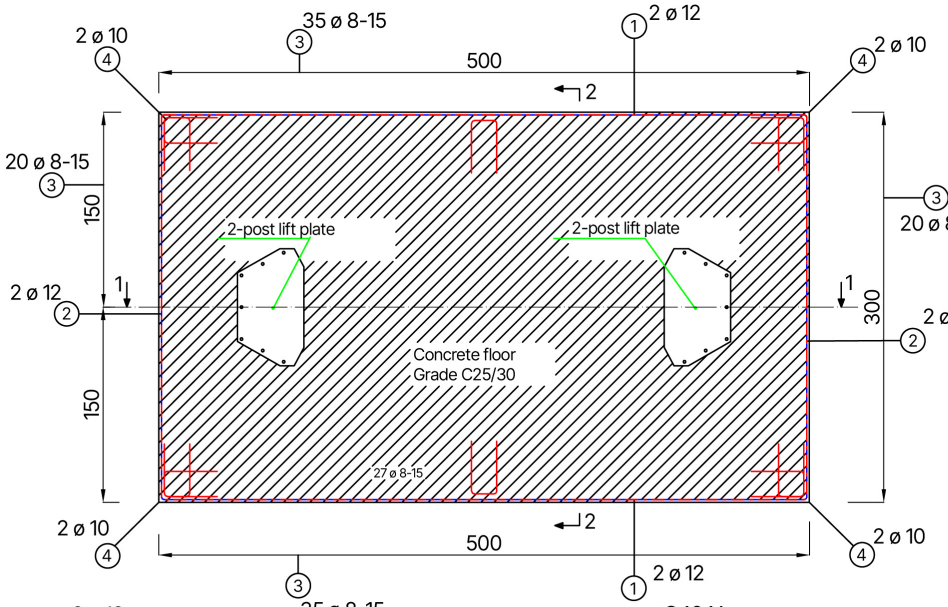

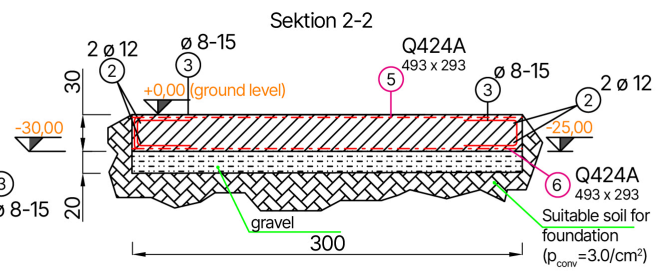

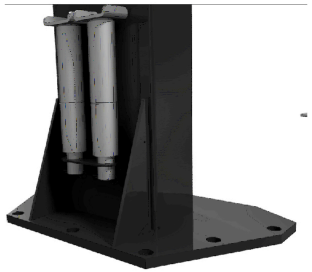

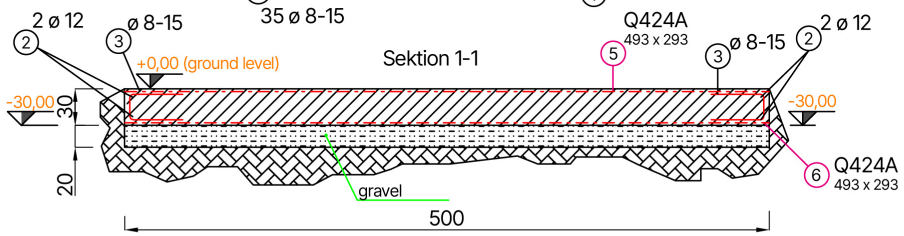

Approved anchor system (according to ETA-12/0258)
Würth injection system
Injection mortar Allrounder WIT-VM 250
Threaded rod, galvanized steel (14 pieces)
DBL-(W-VD-A/S)-(A2K)-105-M16x300

30 cm normal concrete, C25/30, EN 206, **cracked**, dry borehole
d0=1.8 cm (drill hole diameter);
Drilling method - hammer drilling;
Tinst, max=60.0 Nm;
hef=24 cm (cracked)
(anchorage depth)

All new construction dimensions are shell dimensions. All measurements are to be taken on site or on your own responsibility. The recesses must be arranged according to the work plans of the specialist planners.
If necessary, cut mats and steel bars to length locally.
All dimensions must be checked before starting work on site.
Any discrepancies must be clarified with the site management.

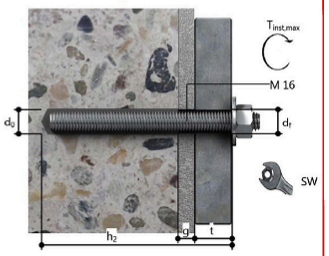

All dimensions in cm

Stabliste

Pos	Stk	ø (mm)	single length (m)	Dimensioned bending shape (not to scale)	total length (m)	mass (kg)
1	4	12	4,96	_____496	19,84	17,62
2	4	12	2,93	_____293	11,72	10,41
3	110	8	1,00	„U“ 40x20x40	110	43,59
4	8	10	1,00	„L“ 50x50	8	4,94
5	1	9		Q424A „▭“ 493x293		88,40
6	1	9		Q424A „▭“ 493x293		88,40

Maßstab:		Datum	Name
	gez.	25.01.2024	ATH-Heinl
	gepr.	FD	

ATH-Heinl

foundation plan
2-post lift
ATH Matrix Lift 2.75XL C25/30

Ersatz für:	Blatt:
Ersetzt durch:	von:

® Copyright ATH-Heinl GmbH & Co. KG / Kaikki oikeudet pidätetään / Painovirheet ja tekniset muutokset pidätetään
Julkaisupäivä: 27.07.2026 / Tuotteen valmistaja ATH-Heinl GmbH & Co. KG

2.9.4 Ohjeet reikien poraamiseen

- Käytä pylvään pohjalevyä porausohjeena.
- Hydrauliyksikön kansi ja öljysäiliö on poistettava, jotta pohjalevyn keskimmäinen reikä voidaan porata ja ruuvata kiinni.

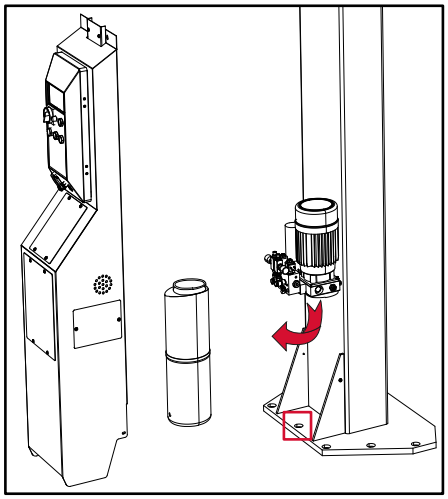

- Poraa reiät D.18-lyöntiporalla 225 mm:n syvyyteen. Varo, ettet rei'itä reikää, jotta ankkureiden kiinnitysvoima on mahdollisimman suuri.
- Puhdista jokainen reikä huolellisesti paineilmalla tai lankaharjalla pölyn poistamiseksi. Varo, etteivät pilarit liiku tässä yhteydessä.
- Täytä poratut reiät liimalla.
- Asenna aluslevyt ja mutterit ankkuritankoihin.
- Aseta ankkuritangot liimalla täytettyihin reikiin.

Caution

Jos et noudata injektointilaastin kovettumisaikaa, pylväät voivat kaatua, vaikka ne on taputettu.

Noudata injektointilaastin kovettumisaikaa ennen muita työvaiheita.

® Copyright ATH-Heinl GmbH & Co. KG / Kaikki oikeudet pidätetään / Painovirheet ja tekniset muutokset pidätetään
Julkaisupäivä: 27.07.2026 / Tuotteen valmistaja ATH-Heinl GmbH & Co. KG

2.9.5 Kiinnitys turva-ankkurilla

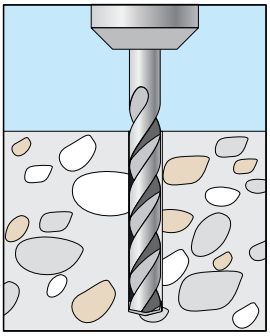

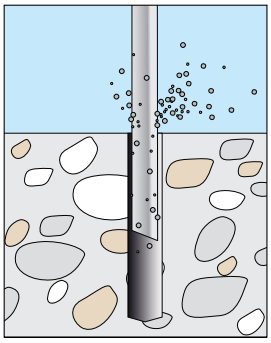

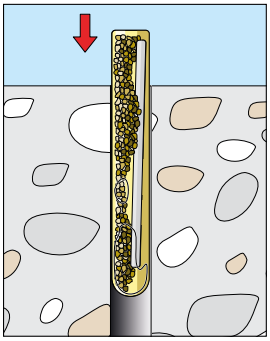

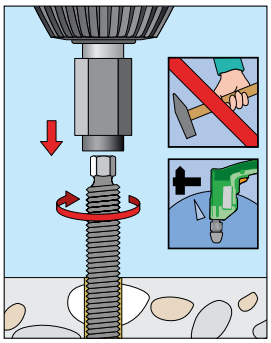

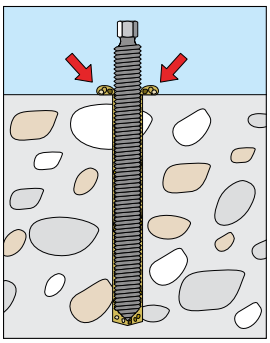

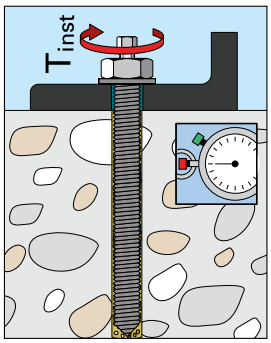

® Copyright ATH-Heinl GmbH & Co. KG / Kaikki oikeudet pidätetään / Painovirheet ja tekniset muutokset pidätetään
Julkaisupäivä: 27.07.2026 / Tuotteen valmistaja ATH-Heinl GmbH & Co. KG

2.9.6 Turvasalpojen asentaminen ja säätäminen

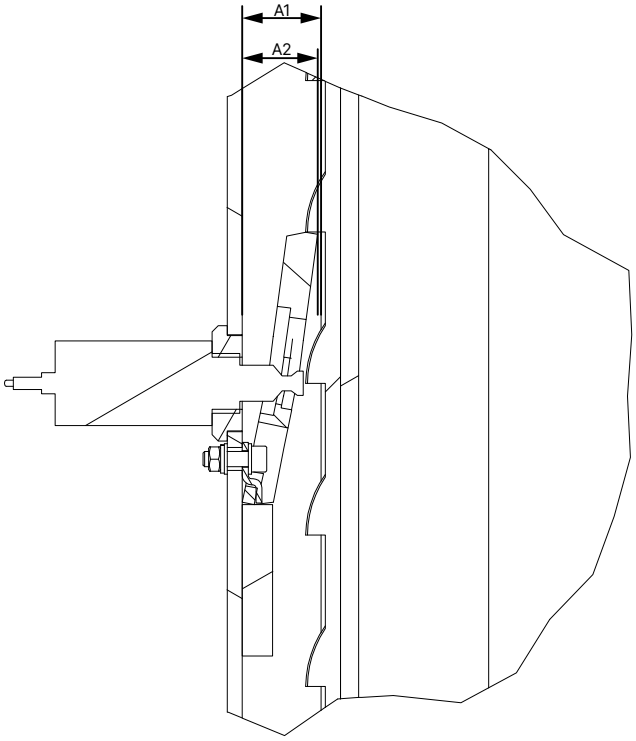

Kiinnitä kaikki turvasalvat ja magneetit seuraavasti:

- Varmista, että etäisyys pylväästä nostotrukkiin A1 ja etäisyys pylväästä lukitsemattomaan turvasalpaan A2 on sama. Tarvittaessa etäisyyttä voidaan säätää sähkömagneetin mutterilla.

2.9.7 Hydrauliletkujen asentaminen

Huomio

Hydrauliletkujen vaurioitumisen estämiseksi on varmistettava, ettei niitä asenneta liikkuvien osien läheisyyteen, kun hydrauliletkut asennetaan.

Vihje

Kiinnitä huomiota hydrauliikkakomponenttien mahdolliseen likaantumiseen ja poista se tarvittaessa ennen asennusta.

Huomio

Hydrauliöljyn vuotamisen estämiseksi varmista, että letkujen liitokset eivät ole liian löysät eivätkä liian kireät.

® Copyright ATH-Heinl GmbH & Co. KG / Kaikki oikeudet pidätetään / Painovirheet ja tekniset muutokset pidätetään
Julkaisupäivä: 27.07.2026 / Tuotteen valmistaja ATH-Heinl GmbH & Co. KG

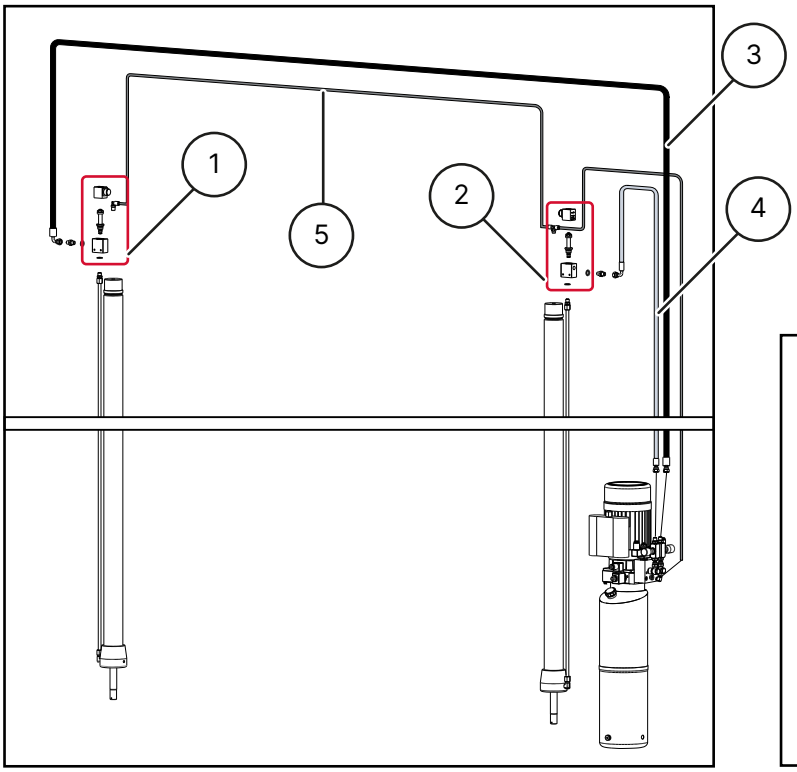

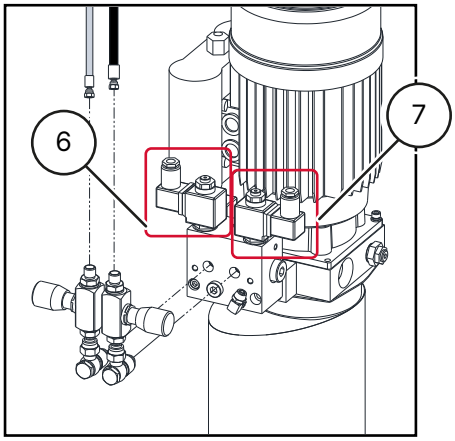

1 Säätöventtiilin sylinterin sarake B

2 Ohjausventtiilin sylinterin sarake A

3 Hydrauliletku pylvääseen B 3/8".

4 Hydrauliletku pylvästä A varten 1/4"

5 Paluulinja

6 Sarakkeen A säätöventtiiliyksikkö

7 Ohjausventtiiliyksikkö pylvästä B varten

1. Puhdista kaikki likaiset letkut ja liitännät.
2. Tarkista kaikki kierteet ja letkuliitännät vaurioiden varalta.
3. Aseta letkut kuvan osoittamalla tavalla.
4. Kiristä letkuliitokset huolellisesti.

® Copyright ATH-Heinl GmbH & Co. KG / Kaikki oikeudet pidätetään / Painovirheet ja tekniset muutokset pidätetään
Julkaisupäivä: 27.07.2026 / Tuotteen valmistaja ATH-Heinl GmbH & Co. KG

Pääpylvään hydrauliletkun liittäminen A

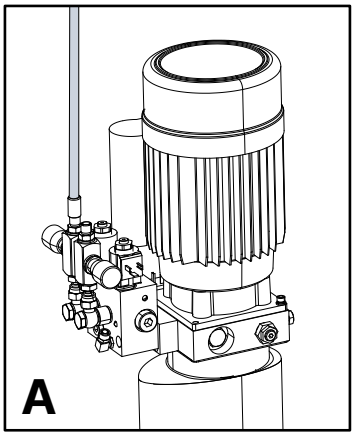

1. Liitä hydrauliletku pääpylvään sylinterin yläosaan.
2. Tarkista, että sylinterin ja voimayksikön kaksi liitäntää ovat kunnolla paikoillaan vuotojen estämiseksi.

Toisen pylvään hydrauliletkun liittäminen B

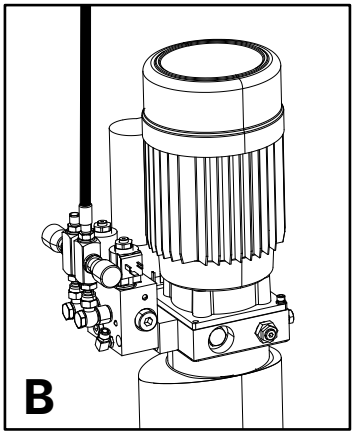

1. Vie hydrauliletku voimayksiköstä pääpylväästä ylöspäin poikkipalkin yli toissijaisen pylvään sylinteriin.
2. Kytke letku toissijaisen pylvään sylinterin yläosaan.
3. Tarkista, että sylinterin ja voimayksikön kaksi liitäntää ovat kunnolla paikoillaan vuotojen estämiseksi.
4. Tarkista, että letku on asennettu oikein vaurioiden välttämiseksi.

® Copyright ATH-Heinl GmbH & Co. KG / Kaikki oikeudet pidätetään / Painovirheet ja tekniset muutokset pidätetään
Julkaisupäivä: 27.07.2026 / Tuotteen valmistaja ATH-Heinl GmbH & Co. KG

Öljynpalautusjohdon liittäminen

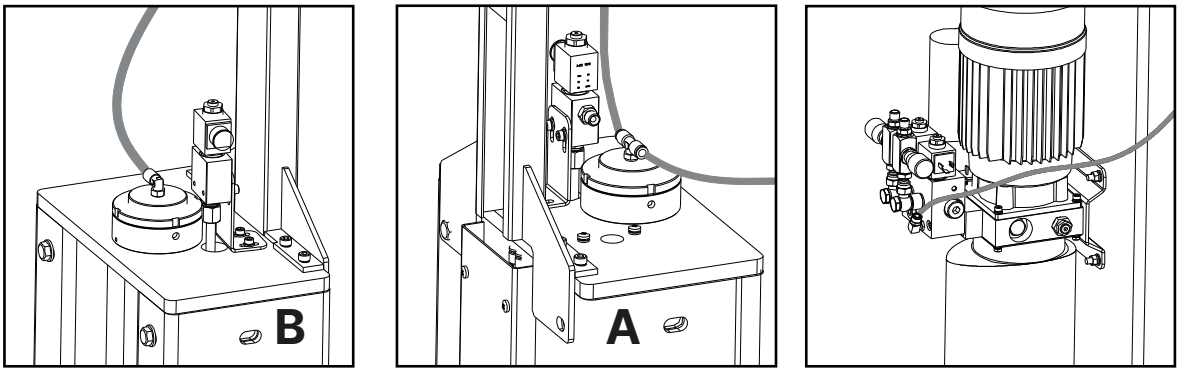

1. Kytke paluulinja sekundaaripylvään B sylinterin yläosaan.
2. Vie öljynpalautusjohto sekundaaripylväässä ylöspäin, poikkipalkin yli pääpylvään A sylinteriin.
3. Liitä paluulinja pääpylvään A sylinterin yläosassa olevaan T-kappaleeseen.
4. Vie paluulinja T-kappaleesta yksikön liitäntään.
5. Tarkista, että liitännät ovat kunnolla paikoillaan vuotojen välttämiseksi.
6. Tarkista, että letku on asennettu oikein vaurioiden välttämiseksi.

2.9.8 Sähköliitäntöjen asentaminen

Säätöventtiilien kytkeminen

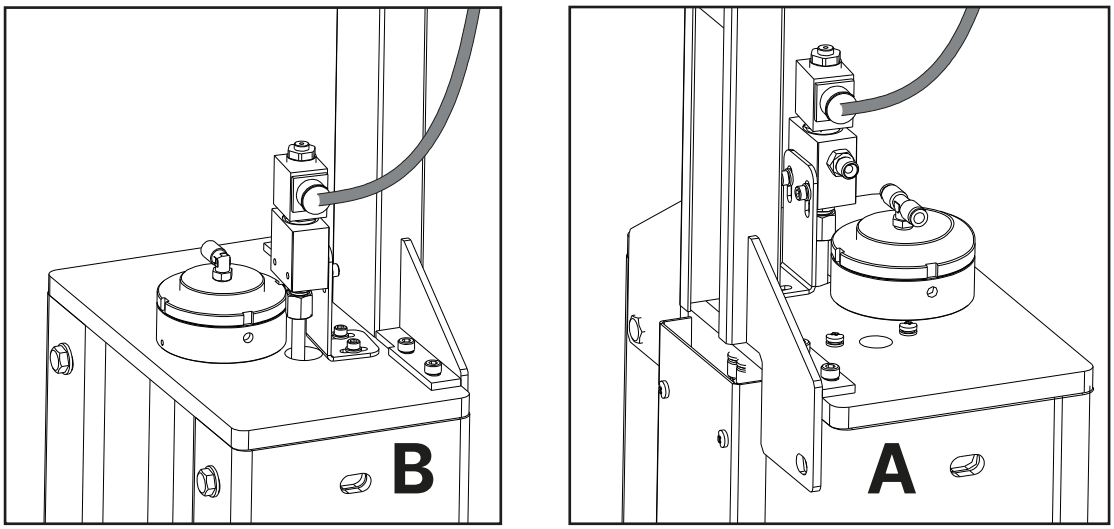

1. Kytke virtalähteen sähkökaapeli pääpylvään A sylinterin yläosassa olevaan magneettiventtiiliin.
2. Aseta toinen sähkökaapeli virtalähteestä poikkipalkin yli toissijaisen pylvään B sylinterin magneettiventtiiliin ja kytke se siihen.
3. Tarkista liitännän toimivuus.

® Copyright ATH-Heinl GmbH & Co. KG / Kaikki oikeudet pidätetään / Painovirheet ja tekniset muutokset pidätetään
Julkaisupäivä: 27.07.2026 / Tuotteen valmistaja ATH-Heinl GmbH & Co. KG

Magneettiventtiilin kytkeminen

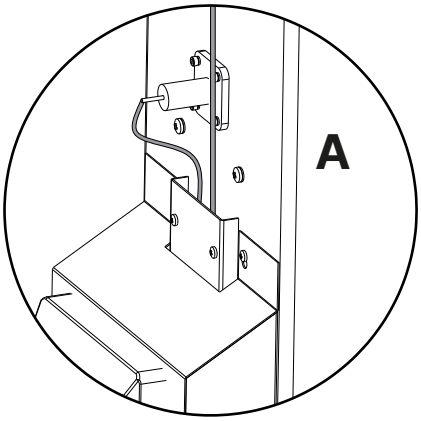

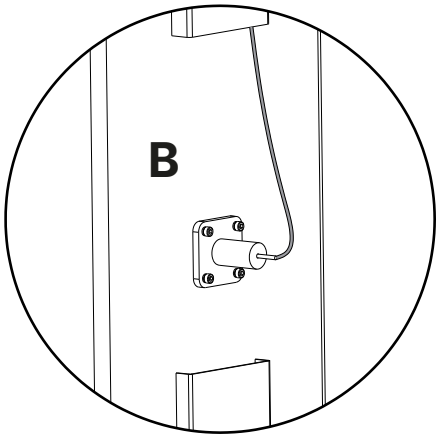

1. Kytke sähkökaapeli pääpylvään A solenoidiin.
2. Aseta toinen sähkökaapeli tehoyksiköstä poikkipalkin kautta toissijaisen pylvään B sähkömagneettiin ja kytke se sinne.
3. Tarkista liitännän toimivuus.

Valinnaisen ylärajakytkimen kytkeminen

Huomio

Seuraavat vaiheet 1-3 on AINA suoritettava elektroniikan oikosulun välttämiseksi!

® Copyright ATH-Heinl GmbH & Co. KG / Kaikki oikeudet pidätetään / Painovirheet ja tekniset muutokset pidätetään
Julkaisupäivä: 27.07.2026 / Tuotteen valmistaja ATH-Heinl GmbH & Co. KG

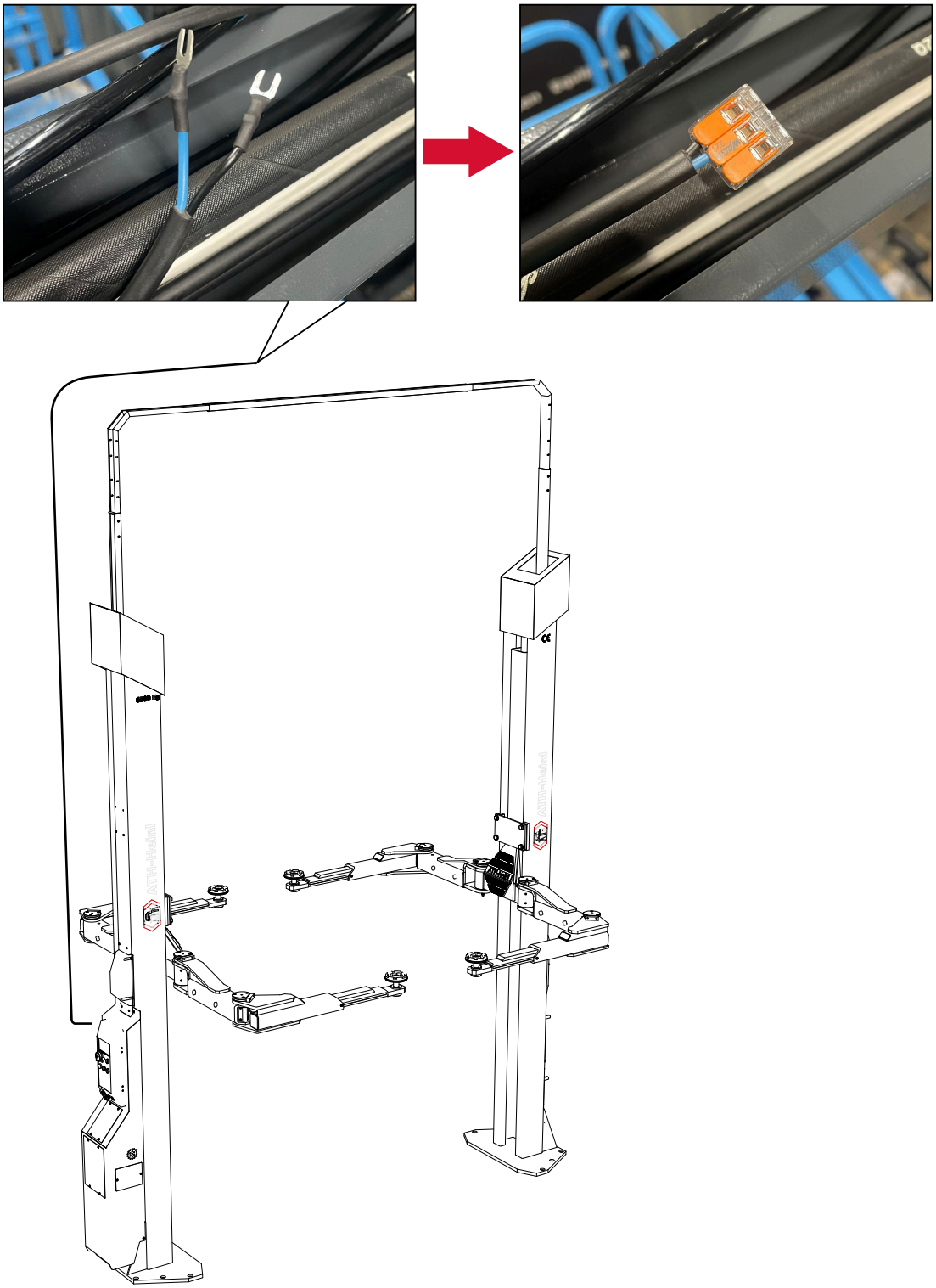

1. Poikkipalkissa on jo valmiina 2-johtiminen kaapeli (johdinsydämet 22 ja 27), jossa on haaroitetut kaapelikengät.
2. Irrota haarukkakaapelin korvakkeet kaapelisydämistä.
3. Kiinnitä joko pääte tai kytke valinnainen rajakytkin.

® Copyright ATH-Heinl GmbH & Co. KG / Kaikki oikeudet pidätetään / Painovirheet ja tekniset muutokset pidätetään
Julkaisupäivä: 27.07.2026 / Tuotteen valmistaja ATH-Heinl GmbH & Co. KG

2.9.9 Venting the lifting platform

1. Move the lift to the lowest position.
2. Loosen the hydraulic hoses at the positions (1) and (2).

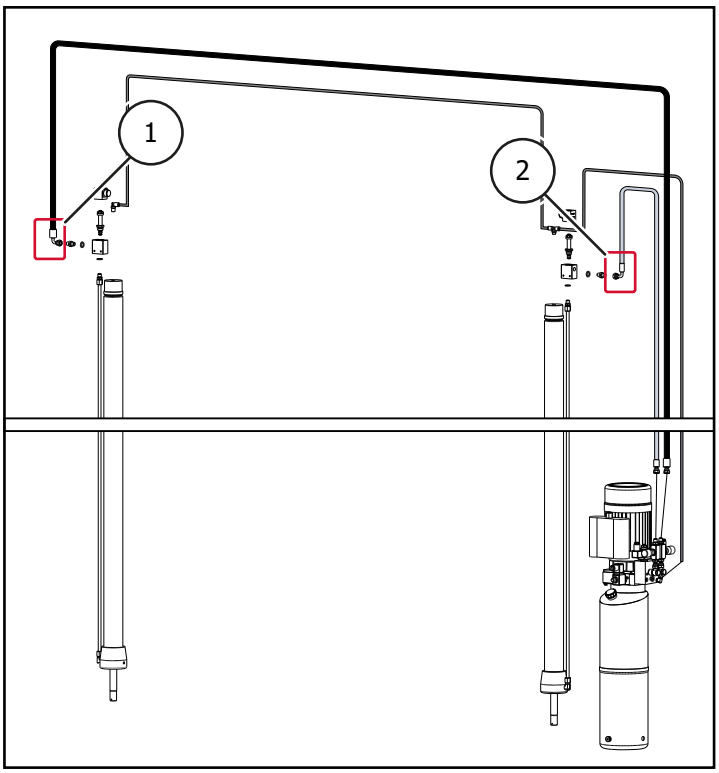

3. Raise the lift on the main control side until oil comes out of the hydraulic hose on the main side. (2) oil escapes from the hydraulic hose on the main side.
4. Close the hydraulic oil connection on this side again.
5. Continue to raise the lift on the secondary control side until oil also leaks on the secondary side. (1) oil leaks out on the secondary side.
6. Close the hydraulic oil connection on the secondary side again.

✓ The lift is now vented.

Fitting the covers

1. Fit the covers of the power unit and the outer covers to the pillars. Take care not to pinch the cables and hoses!

2.9.10 Tukivarsien asentaminen

1. Nosta nostovaunu noin 1 m korkeuteen painamalla nosto- tai laskupainiketta.
2. Irrota esiasennettu varmistin irrottamalla kuusioruuvit.

® Copyright ATH-Heinl GmbH & Co. KG / Kaikki oikeudet pidätetään / Painovirheet ja tekniset muutokset pidätetään
Julkaisupäivä: 27.07.2026 / Tuotteen valmistaja ATH-Heinl GmbH & Co. KG

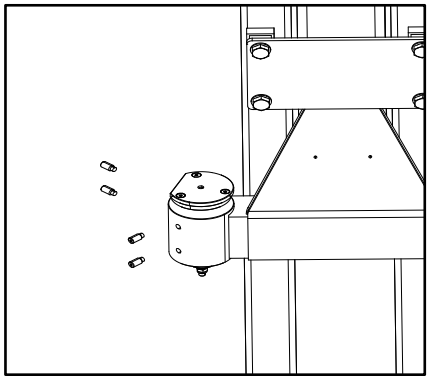

3. Vedä turvasalpa ulos ohjaimestaan.

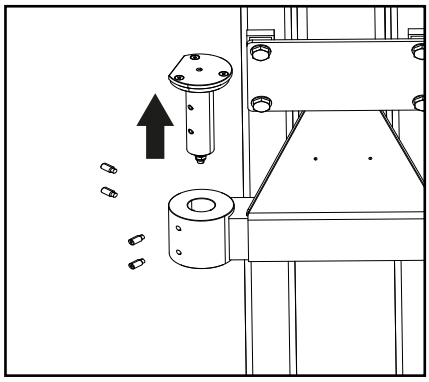

4. Aseta tukivarsi nostovaunun päälle.

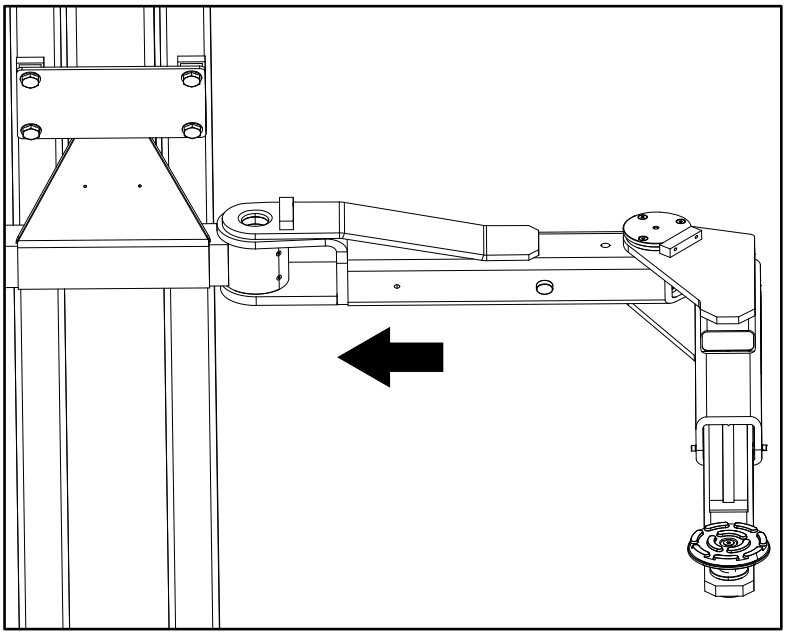

5. Työnnä turvasalpaa takaisin ohjaimeen. Varmista, että turvasalvan kuusioruuvien reiät ovat samassa linjassa ohjaimen reikien kanssa.

® Copyright ATH-Heinl GmbH & Co. KG / Kaikki oikeudet pidätetään / Painovirheet ja tekniset muutokset pidätetään
Julkaisupäivä: 27.07.2026 / Tuotteen valmistaja ATH-Heinl GmbH & Co. KG

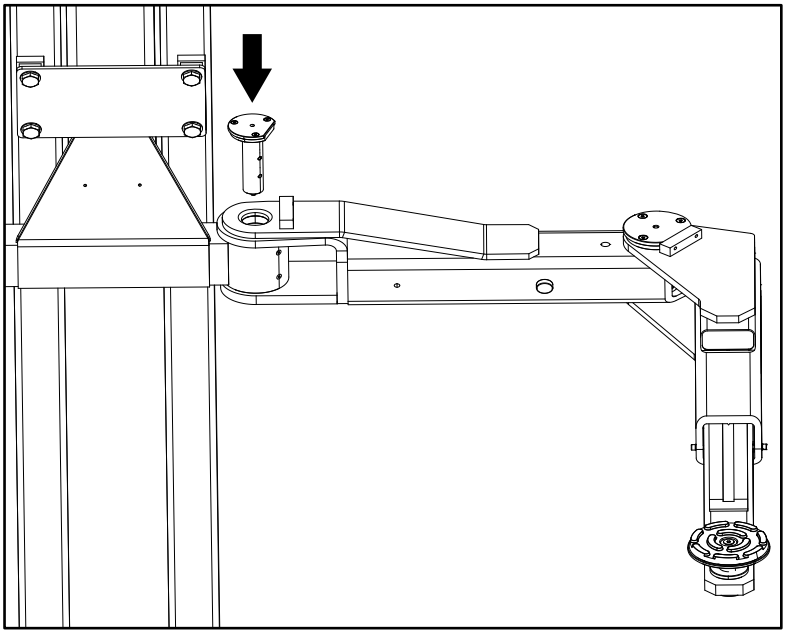

6. Kierrä aiemmin poistetut kuusioruuvit takaisin paikalleen.
7. Vedä turvasalpaa ylöspäin ja tarkista, että tukivarsi voi liikkua vapaasti.
8. Anna turvasalvan liukua kokonaan takaisin ohjaimeen ja tarkista, että tukivarsi pysyy lukitusasennossa.
9. Toista tämä menettely muille kolmelle tukivarresta.

2.10 Ennen käyttöönottoa

Varoitus

Tarkista ennen käyttöönottoa kaikki kiinnitysruuvit, sähkö-, pneumaattiset ja hydrauliset johdot ja kiristä ne tarvittaessa.

Varoitus: Osa näistä on tarkistettava säännöllisin väliajoin ja kiristettävä tarvittaessa uudelleen.

® Copyright ATH-Heinl GmbH & Co. KG / Kaikki oikeudet pidätetään / Painovirheet ja tekniset muutokset pidätetään
Julkaisupäivä: 27.07.2026 / Tuotteen valmistaja ATH-Heinl GmbH & Co. KG

3 OPERAATIO

3.1 Tarkista ennen ensimmäistä nostokertaa

- Tarkista, että kaikki liitännät (ruuvit, mutterit, pultit jne.) on kiinnitetty oikein.
- Tarkista kaikkien rajakytkimien oikea asetus ja toiminta.
- Tarkista kaikki hydrauliset ja pneumaattiset osat ja liitännät vuotojen varalta ja kiristä tarvittaessa.
- Tarkista, että kaikki painikkeet toimivat oikein. Varmista, että kaikki toiminnon edellyttämät komponentit on aktivoitu (avatkaa pidikkeet, avatkaa laskuventtiili, aktivoikaa moottorin kontaktorit jne.).
- Tarkkaile moottorin pyörimissuuntaa ja muuta sitä tarvittaessa.
- Nosta ja laske nostin 2-3 kertaa ja tarkista synkronointi.

Vihje

Väärän kohdistuksen tarkistamiseksi voit mitata kuormalavahissin ja pohjalevyn välisen etäisyyden. Jos havaitset väärän kohdistuksen, tyhjennä hydrauliikkapiiri luvussa kuvatulla tavalla "Venting the lifting platform" .

3.2 Nostaminen kuormitettuna

- Nosta kuorma n. 500 mm:n korkeudelle
- Tarkista, että kaikki nostopisteet ovat kosketuksissa ajoneuvoon. Jos ne kaikki ovat kosketuksissa, nostoa voidaan jatkaa.

Vihje

Kun laite on asennettu, täytä mukana toimitettu "Testikirja" lomake.

Näitä tietoja tarvitaan huoltotilanteessa.

® Copyright ATH-Heinl GmbH & Co. KG / Kaikki oikeudet pidätetään / Painovirheet ja tekniset muutokset pidätetään
Julkaisupäivä: 27.07.2026 / Tuotteen valmistaja ATH-Heinl GmbH & Co. KG

3.3 Käyttöohjeet

Yritys: Toiminta:	**Toimintaohjeet** Ajoneuvojen nostolavoilla työskentelyyn	Päivämäärä: Allekirjoitus:

Ihmisille ja ympäristölle aiheutuvat vaarat

- Ajoneuvon mahdollisesta liukastumisesta aiheutuva vaara
- Ajoneuvon kuumien pintojen aiheuttama vaara
- Liikkuvien osien aiheuttama puristumisvaara.
- Sähkölaitteista johtuvat sähkövaarat
- Laitteiden puutteellisesta huollosta johtuva vaara

Suojatoimenpiteet ja käyttäytymissäännöt

Ajoneuvon nostaminen

- Aseta ajoneuvo nostimelle.
- Vältä epätasaista kuorman jakautumista, älä ylikuormita nostolavaa, käytä sopivia nostoelementtejä, joissa on liukumaton tai muotoon sovitettu pinta, nosta vain ajoneuvon määrätyistä kohdista.
- Tarkista kääntövarren turvalaitteiden tai kääntyvien varsien turvalaitteiden toiminta kaikissa suunnissa.
- Nosta vain, jos henkilöitä ei ole vaarassa.

Työskentely nostetussa ajoneuvossa

- Valitse ja käytä henkilökohtaisia suojavarusteita työn mukaan (esim. kuumat pinnat).
- Varo kuumia osia
- Osien purkaminen voi muuttaa kuorman jakautumista: varmista tarvittaessa ajoneuvo kaatumisen varalta.
- Käytä vain hyväksyttyjä asennustukia

Ajoneuvon laskeminen

- Poista työkalut ja muut esineet vaara-alueelta
- Laske ajoneuvo alas vain, jos henkilöitä ei ole vaarassa.
- Jalkavammoja estävät jalkojen ohjaimet, turvareunat tai varoitusääni välipysähdyksen jälkeen.

Nostolavaa saavat käyttää ilman valvontaa vain ohjeistetut ja pätevät 18 vuotta täyttäneet työntekijät.

Käyttäytyminen toimintahäiriöissä ja vaaratilanteissa

- Ilmoita koneen vioista asentajalle tai valmistajalle.
- Kytke kone pois päältä ja varmista se luvattomalta uudelleenkäynnistykseltä.
- Vauriot saa korjata vain pätevä henkilökunta
- Tulipalon sattuessa yritä sammuttaa tulipalo

Ensiapu

- Ilmoita asiasta ensiauttajalle (ks. hälytys- tai pelastussuunnitelma)
- Hoitakaa vammat välittömästi
- Tee merkintä ensiapukirjaan
- Jos kyseessä on vakava loukkaantuminen, hätäkeskukseen 112.

Huolto

- Vain valtuutettu ja koulutettu henkilökunta saa suorittaa korjauksia.
- Irrota kone virransyötöstä tai varmista se siitä asennus-, säätö-, huolto- ja kunnossapitotöiden ajaksi.
- Puhdista nostin työn päätyttyä ja tarkista hydraulijärjestelmän nestetaso.
- Nostin vuositarkastus valtuutetun ja koulutetun henkilön toimesta.

® Copyright ATH-Heinl GmbH & Co. KG / Kaikki oikeudet pidätetään / Painovirheet ja tekniset muutokset pidätetään
Julkaisupäivä: 27.07.2026 / Tuotteen valmistaja ATH-Heinl GmbH & Co. KG

3.4 Perusmuistiinpanot

- Konetta saavat käyttää itsenäisesti vain 18 vuotta täyttäneet henkilöt, jotka on perehdytetty koneen käyttöön ja jotka ovat osoittaneet pätevyytensä työnantajalle.
- Työnantajan on nimenomaisesti valtuutettava heidät käyttämään konetta. Määräys koneen käyttämiseen on annettava kirjallisesti.
- Konetta saa käyttää vain sille tarkoitettuun tarkoitukseen.
- Käytä kokoonpanossa ja käytössä aina määriteltyä materiaalia.
- Tarkasta kaikki osat ennen kokoamista tai purkamista; niissä ei saa olla merkkejä vaurioista.
- Noudata tarvittaessa valmistajan ajoneuvokohtaisia kokoonpano- tai purkamisohjeita.
- Tärkeä osa takuuta / takuuta on huoltosuunnitelman noudattaminen. Erityisesti puhtaus, korroosiosuojaus, valvonta, tarvittaessa välitön vaurioiden korjaus.
- Varo aina vaaroja käytön aikana. Katkaise järjestelmä välittömästi kaikista energialähteistä (sähköstä jne.) heti, kun vaaratilanteita ilmenee. Ota sitten yhteys jälleenmyyjään.
- Kaikkien varoitusmerkkien on aina oltava selvästi luettavissa. Jos ne ovat vaurioituneet, ne on vaihdettava välittömästi.

Vaara

Kiinnitä huomiota koneen mahdollisiin leikkauskohtiin.

Caution

Käytön aikana melutaso voi nousta 85 dB (A):iin, joten käyttäjän on ryhdyttävä asianmukaisiin suojatoimenpiteisiin.

Vaara

Koneen liikkuvat osat voivat tarttua löysään vaatetukseen, pitkiin hiuksiin tai koruihin.

3.5 Nostolavan käyttö

Valmistelut

Huomio

Lue kaikki turvallisuusohjeet huolellisesti ennen nostimen käyttöä.

1. Laske nostin kokonaan alas, kunnes tukivarsien lukitukset ovat poissa käytöstä.
2. Aseta nostovarret kulkusuunnan suuntaisesti.

® Copyright ATH-Heinl GmbH & Co. KG / Kaikki oikeudet pidätetään / Painovirheet ja tekniset muutokset pidätetään
Julkaisupäivä: 27.07.2026 / Tuotteen valmistaja ATH-Heinl GmbH & Co. KG

3. Aja ajoneuvo pylväiden välistä kiinnittäen huomiota "Kuormituksen jakautuminen" .

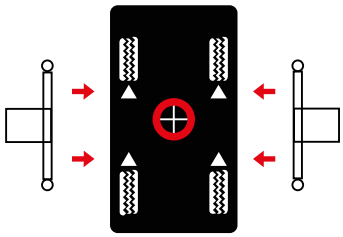

4. Säädä nostovarret niin, että ajoneuvon painopiste on pilarien välissä keskellä. Säädä tukilevyjen korkeus niin, että ne yltävät valmistajan ilmoittamiin nostopisteisiin; käytä tarvittaessa tarvittavia tukilevyjen sovittimia.

Huomio

Noudata 250 mm:n enimmäiskorkeutta tai tukilevyn sovittimen enimmäiskorkeutta.

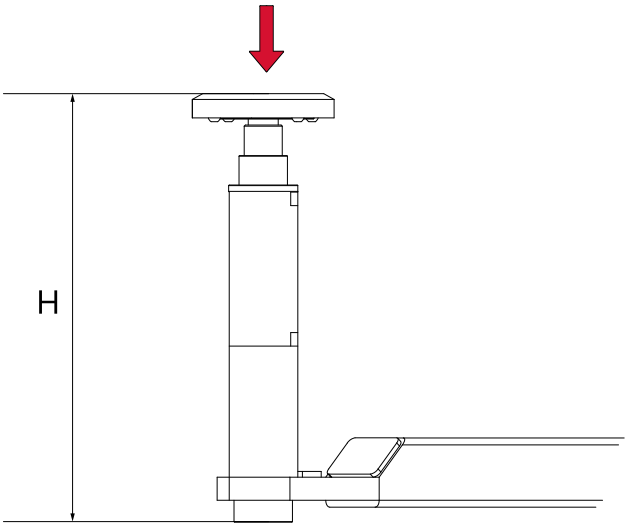

Ajoneuvon nostaminen

1. Kytke nostimen pääkytkin päälle.
2. Nosta ajoneuvo painamalla “Lift”-painiketta, kunnes ajoneuvo on nostettu 100-150 mm:n korkeuteen.
3. Tarkista uudelleen, että ajoneuvo on kiinnitetty ja että kaikki lukituspultit ovat kiinni.
4. Varmista aina, että turvalaitteet on aktivoitu ennen kuin yrität työskennellä ajoneuvon päällä tai sen lähellä.

Pysäköintiasento

1. Turvasalpa kytkeytyy automaattisesti 500 mm:n korkeudelta.
2. Paina “Park”-painiketta laskeaksesi nostimen seuraavalle lovelle. Varmista, että korkeus on tasainen.

® Copyright ATH-Heinl GmbH & Co. KG / Kaikki oikeudet pidätetään / Painovirheet ja tekniset muutokset pidätetään
Julkaisupäivä: 27.07.2026 / Tuotteen valmistaja ATH-Heinl GmbH & Co. KG

Ajoneuvon laskeminen

1. Tarkista ennen nostimen laskemista, ettei ajoneuvon tai nostovarsien alla ole esteitä.
2. Paina “Lower” -painiketta ja laske ajoneuvo alas. Jos nostin on turvasalvassa, paina “Nosta”-painiketta n. 2 sekunnin ajan turvasalvan lukituksen avaamiseksi. Tämän jälkeen voit laskea nostimen alas.

Aja ulos

1. Laske nostin kokonaan alas.
2. Käännä tukilevyt alaspäin ja käännä nostovarret takaisin 90°-asentoon.
3. Aja ajoneuvo ulos nostimesta.

3.6 Ohjelmisto

Täältä löydät tiiviin yleiskatsauksen kaikista nostolavaohjelmiston toiminnoista. https://youtu.be/7ybtQky6nRU .

Aloitussivu

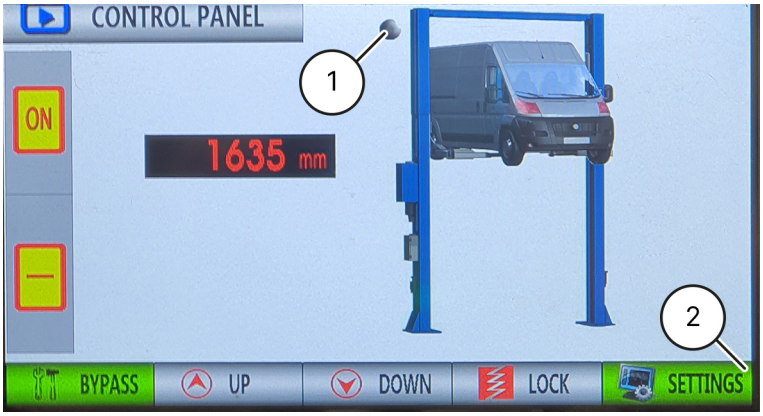

Näytön kautta on mahdollista tehdä erilaisia nostimen asetuksia.

Jos olet asentanut valinnaisen ylärajakytkimen siehe "Valinnaisen ylärajakytkimen kytkeminen" , voit käyttää aloitusnäytön merkkivaloa (1) kotinäytöllä nähdäksesi, onko alusta normaalikäytössä (valo on harmaa) vai onko se saavuttanut yläasennon (valo on punainen). Jos rajakytkintä ei ole asennettu, tämä valo palaa harmaana.

Pääset asetuksiin aloitussivulta (2).

® Copyright ATH-Heinl GmbH & Co. KG / Kaikki oikeudet pidätetään / Painovirheet ja tekniset muutokset pidätetään
Julkaisupäivä: 27.07.2026 / Tuotteen valmistaja ATH-Heinl GmbH & Co. KG

Asetukset

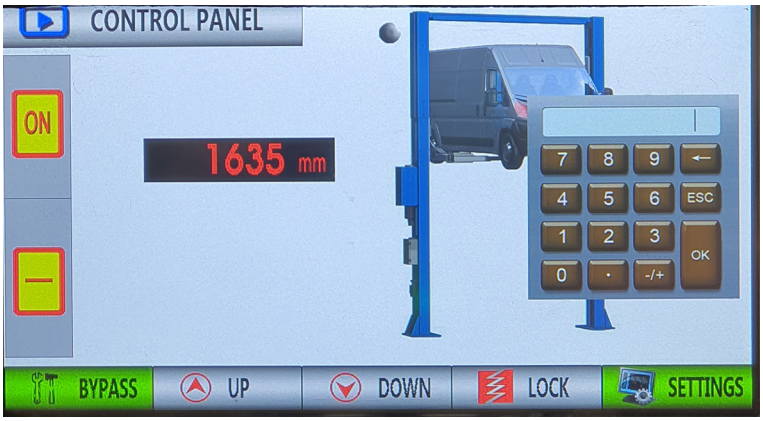

Kun olet painanut “Settings” (Asetukset), näyttöön tulee numeronäppäimistö, johon voit syöttää aloitussalasanan “77777777”.

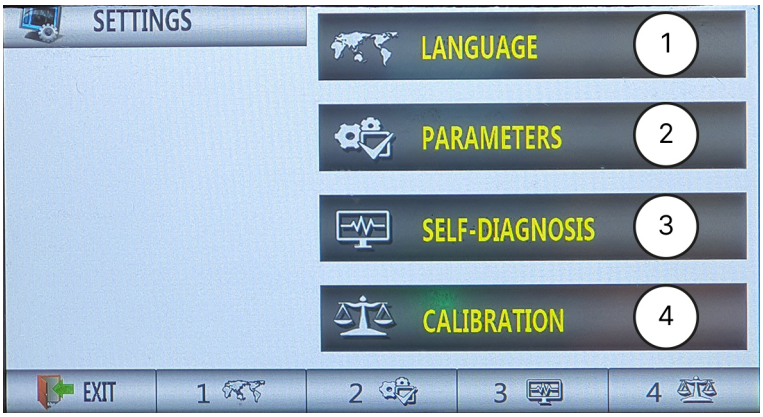

Kun salasana on syötetty onnistuneesti ja se on vahvistettu painikkeella “OK”, näyttöön tulee valintanäyttö.

Tässä voit valita:

- Kieli (1)
- Parametrit (2)
- Itsediagnoosi (3)
- Kalibrointi (4)

® Copyright ATH-Heinl GmbH & Co. KG / Kaikki oikeudet pidätetään / Painovirheet ja tekniset muutokset pidätetään
Julkaisupäivä: 27.07.2026 / Tuotteen valmistaja ATH-Heinl GmbH & Co. KG

Kieliasetukset

Voit asettaa hissin järjestelmän kielen tässä valikkokohdassa.

Parametrit

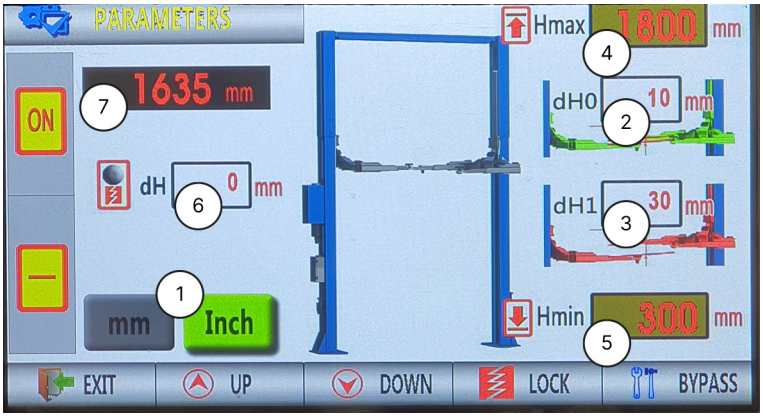

Tässä valikkokohdassa voit asettaa hissin eri parametrit.

1	Yksiköiden muuttaminen
2	Max. Tukivarsien korkeusero nostettaessa Esiasetettu korkeusero dH0 on 30 mm. Jos tämä ylittyy, korkeamman tukivarren magneettiventtiili sulkeutuu, kunnes molemmat tukivarret ovat jälleen samalla korkeudella. Heti kun näin on, magneettiventtiili avautuu uudelleen.
3	Max. Tukivarsien korkeusero laskettaessa Esiasetettu korkeusero dH1 on 30 mm. Jos tämä ylittyy, alaslasketun tukivarren magneettiventtiili sulkeutuu, kunnes molemmat tukivarret ovat jälleen samalla korkeudella. Heti kun näin on, magneettiventtiili avautuu uudelleen.
4	Max. Nostokorkeus Hmax Esiasetettu arvo on 2000 mm.
5	CE / turvakorkeus Esiasetettu arvo on 300 mm.
6	Tämä toiminto voidaan kytkeä päälle tai pois painamalla pyöreää merkkivaloa. **Harmaa** merkkivalo: Arvolla ei ole toimintoa **Punainen** merkkivalo: Tukivarret nostetaan tämän arvon verran ennen kuin nostin lasketaan.
7	Tukivarsien nykyinen korkeus

® Copyright ATH-Heinl GmbH & Co. KG / Kaikki oikeudet pidätetään / Painovirheet ja tekniset muutokset pidätetään
Julkaisupäivä: 27.07.2026 / Tuotteen valmistaja ATH-Heinl GmbH & Co. KG

Itsediagnoosi

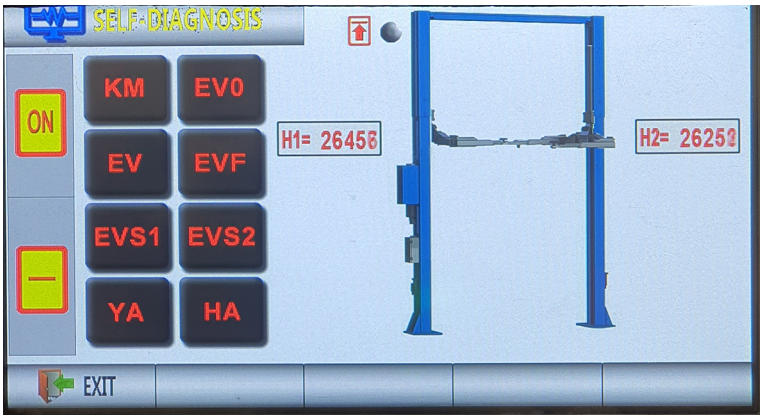

Seuraavat osat/toiminnot voidaan testata tässä itsediagnoosin avulla ja tarkistaa niiden toiminta.

KM	Moottorin kontaktori
EVO	Moottorin laskuventtiili
EV	Pääsylinterin magneettiventtiili
EVF	Magneettiventtiili orjasylinterissä
EVS1	Moottorin pääpuolen magneettiventtiili
EVS2	Toisen puolen moottorin magneettiventtiili
YA	Pylväässä oleva magneettiventtiili
HA	Äänimerkki

Kalibrointi

Huomio

Nämä asetukset on suoritettava ilman kuormitusta.

Niiden laiminlyönti voi johtaa nostimen vaurioitumiseen virheellisen toiminnan vuoksi.

Vihje

Ainoastaan valmistaja, valtuutetut jälleenmyyjät tai koulutettu henkilökunta saavat tehdä nämä säädöt. Tästä syystä myös tämä alue on suojattu erityisellä salasanalla.

Ota yhteyttä myynti-/huoltokumppaniin mahdollisia muutoksia varten!

® Copyright ATH-Heinl GmbH & Co. KG / Kaikki oikeudet pidätetään / Painovirheet ja tekniset muutokset pidätetään
Julkaisupäivä: 27.07.2026 / Tuotteen valmistaja ATH-Heinl GmbH & Co. KG

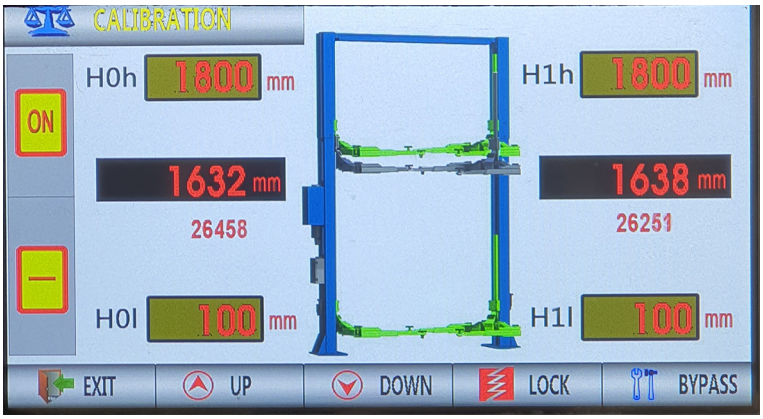

1. Siirry aloitusnäyttöön ja valitse “Asetukset”. Syötä kalibroinnin salasana.
2. Valitse “Kalibrointi” ja yllä oleva näyttö tulee näkyviin.
3. Poista kaikki kuorma hissistä ennen kalibroinnin aloittamista.
4. Valitse vertailupiste nosturista.
5. Laske nostin kokonaan alas ja mittaa etäisyys lattiasta vertailupisteeseen.
6. Syötä pää- tai toissijaisen pylvään vastaava arvo kohtaan H0l tai H1l.
7. Nosta nostin maksiminostokorkeuteen ja mittaa etäisyys lattiasta vertailupisteeseen.
8. Syötä pää- tai toissijaisen pylvään vastaava arvo kohtaan H0h tai H1h.
9. Tallenna syötetyt arvot ja lopeta kalibrointi painamalla “Exit”.

✓ Näytettävien korkeusarvojen pitäisi nyt vastata täsmälleen vertailupisteessä mittaamiasi arvoja.

® Copyright ATH-Heinl GmbH & Co. KG / Kaikki oikeudet pidätetään / Painovirheet ja tekniset muutokset pidätetään
Julkaisupäivä: 27.07.2026 / Tuotteen valmistaja ATH-Heinl GmbH & Co. KG

4 HUOLTO

Koneen turvallisen käytön varmistamiseksi käyttäjän on huollettava kone säännöllisesti.

Korjaustöitä saavat tehdä vain valtuutetut huoltokumppanit tai asiakas valmistajan kanssa neuvoteltuaan.

Varoitus

Ennen huolto- ja korjaustöiden suorittamista:

- Irrota kone KAIKISTA syöttöverkoista
- Kytke pääkytkin pois päältä tai vedä verkkopistoke irti ja päästä tarvittaessa paineilma järjestelmästä pois päältä
- On ryhdyttävä asianmukaisiin toimenpiteisiin uudelleen käynnistymisen estämiseksi.

Varoitus

Sähköelementteihin tai syöttöverkkoon kohdistuvia töitä saavat tehdä vain asiantuntijat tai pätevät sähköasentajat.

4.1 Kulutustarvikkeet kokoonpanoa, huoltoa ja hoitoa varten

Hydrauliikkaöljy

Vähimmäisvaatimus			
ATH PRECIS HLP-D Tuotenro: 90536 (10 litraa)			
Kesä	(10° - 45°)	HLP-D 32 ZFR	(esim.: ATH PRECIS)
Talvi	(alle 10°)	HLP-D 22 ZFR	(esim.: ATH PRECIS)

Säilöntäaine köysille, hitsauksille, ruuveille, kulmille, reunoille ja onteloille.

Vähimmäisvaatimus		
ATH HP suojavahasuihke	400 ml	Tuotenro: 90534

Voiteluaine liukukiskoille

Vähimmäisvaatimus	
LAGERMEISTER WHS 2002 Valkoinen EP-suuritehorasva.	Tuotenro: 90530

® Copyright ATH-Heinl GmbH & Co. KG / Kaikki oikeudet pidätetään / Painovirheet ja tekniset muutokset pidätetään
Julkaisupäivä: 27.07.2026 / Tuotteen valmistaja ATH-Heinl GmbH & Co. KG

Holkkien, ketjujen, rullien ja liikkuvien osien voiteluaine.

Vähimmäisvaatimus		
ATH HP liimausrasvasuihke	400 ml	Tuotenro: 90535
ATH HP WET 40	400 ml	Tuotenro: 90540
ATH HP yleisruiskutusöljy	400 ml	Tuotenro: 90539

Lattian kiinnitys

Vähimmäisvaatimus		
Würth-ankkuritanko + Würth injektointilaastipatruuna	M16x250 300 ml	Tuotenro: 090527 Tuotenro: 090526

Puhdistus

Vähimmäisvaatimus		
ATH HP jarrupuhdistusaine	500 ml	Tuotenro: 90538

Metallien, maalattujen tai pulverimaalattujen pintojen hoito ja suojaus

Vähimmäisvaatimus		
ATH HP -suojavahasuihke	400 ml	Tuotenro: 90534
ATH HP WET 40	400 ml	Tuotenro: 90540
ATH HP silikonisuihke	400 ml	Tuotenro: 90541
ATH HP erikoispinnoite	400 ml	Tuotenro: 90544

Metallien, maalattujen tai pulverimaalattujen pintojen hoito ja suojaus kulutuspinnan alueella ja muoviosien suojaus

Vähimmäisvaatimus		
ATH HP silikonisuihke	400 ml	Tuotenro: 90541
Valet Pro Classic Protectant - muovintiivisteaine	500 ml	Tuotenro: 20020034S

Maalivaurioiden korjaaminen

Vähimmäisvaatimus		
ATH HP maaliruisku RAL7016 antrasiitti	400 ml	Tuotenro: 90542
ATH HP spray-maali RAL9005 musta kiiltävä	400 ml	Tuotenro: 90543

® Copyright ATH-Heinl GmbH & Co. KG / Kaikki oikeudet pidätetään / Painovirheet ja tekniset muutokset pidätetään
Julkaisupäivä: 27.07.2026 / Tuotteen valmistaja ATH-Heinl GmbH & Co. KG

4.2 Öljyä koskevat turvallisuusmääräykset

- Noudata aina käytetyn öljyn käsittelyä koskevia lakisääteisiä vaatimuksia tai määräyksiä.
- Hävitä käytetty öljy aina sertifioidun yrityksen toimesta.
- Vuodon sattuessa öljy on kerättävä välittömästi talteen sideaineita tai lokeroita käyttäen, jotta se ei pääse tunkeutumaan maaperään.
- Vältä ihokosketusta öljyn kanssa.
- Älä päästä öljyhöyryjä ilmakehään.
- Öljy on syttyvä väliaine. Ole tietoinen mahdollisista vaaroista.
- Käytä öljynkestävää suojavaatetusta, kuten käsineitä, suojalaseja, suojavaatetusta jne.

® Copyright ATH-Heinl GmbH & Co. KG / Kaikki oikeudet pidätetään / Painovirheet ja tekniset muutokset pidätetään
Julkaisupäivä: 27.07.2026 / Tuotteen valmistaja ATH-Heinl GmbH & Co. KG

4.3 Ylläpito- tai hoitosuunnitelma

Vihje

Kone on huollettava, puhdistettava ja hoidettava säännöllisin väliajoin riippumatta siitä, kuinka likainen se on.

Tämän jälkeen kone on käsiteltävä hoitoaineella (esim. öljy- tai vahasuihke). Älä käytä iholle haitallisia puhdistusaineita.

Edellä mainittujen kohtien noudattamatta jättäminen mitätöi takuun!

Intervalli	Välittömästi	Viikoittain	Kuukausittain	1/4 vuosittain	1/2 vuosittain
KAIKEN turvallisuuteen liittyvän osan tarkastus	X				
Puhdistus	X				
Pintasuojauksen tarkistaminen tai palauttaminen	X				
Hydraulijärjestelmän tiiveyden tarkastus	X				
Tarkistetaan tai palautetaan pintasuojaus tai korroosiosuojaus	X				
Tarkistetaan tai korjataan maalipinnan ja osien vauriot	X				
Ruostevaurioiden tarkastaminen tai korjaaminen	X				
Tarkista tai käsittele uudelleen ontelot ja maalaamattomat alueet.	X				
Pneumaattisen järjestelmän tiiveyden tarkastus	X				
Tarkista ruuvien lujuus	X				
Tarkista, voitele ja säädä laakerivälys.	X				
Tarkista kuluvat osat		X			
Tarkista nesteet (taso, kuluminen, likaantuminen, laatu).		X			
Tarkasta ja voitele liukupinnat		X			
Sisäisen lian poistaminen			X		
Puhdista ja tarkista sähköosat				X	
Tarkasta moottorin ja vaihteiston toiminta ja kuluminen				X	
Tarkasta hitsit ja rakenne				X	
Suoritetaan silmämääräinen tarkastus (tarkastussuunnitelman mukaisesti)					X

® Copyright ATH-Heinl GmbH & Co. KG / Kaikki oikeudet pidätetään / Painovirheet ja tekniset muutokset pidätetään
Julkaisupäivä: 27.07.2026 / Tuotteen valmistaja ATH-Heinl GmbH & Co. KG

4.4 Vianmääritys tai virheen näyttö ja korjaaminen

Nosto-ongelmat

Oireet	Syy	Ratkaisu
Nostin ei nouse, kun painiketta painetaan (moottori ei käy).	Moottorin vaurioituminen	Tarkista moottori ja vaihda tarvittaessa
	Vialliset sulakkeet, jotka johtuvat esim. jännitteen vaihteluista.	Poistetaan syyt ja vaihdetaan sulakkeet
	Viallinen painike ja/tai kosketin	Vaihda painike ja/tai kosketin
	Viallinen pääkytkin ja/tai kosketin	Vaihda pääkytkin ja/tai kosketin
	Viallinen tai riittämätön syöttökaapeli	Vaihda kaapeli
	Vaihteleva tai väärä syöttöjännite	Tarkista jännite
	Viallinen moottorikontaktori	Vaihda moottorin kontaktori
	Lämpörele on lauennut	Tarkista lämpörele ja moottori
	Rajakytkin viallinen tai tukossa	Tarkista rajakytkin, vaihda tarvittaessa
Nostolava ei nouse, kun painiketta painetaan (moottori käynnissä).	Hydrauliöljyvaje	Täytä öljy uudelleen
	Öljynsuodatin tukossa	Puhdista öljynsuodatin
	Öljyhäviö	Vaihda vaurioituneet osat
	Avaa laskuventtiili	Tarkista ja vaihda laskuventtiili tarvittaessa
	Moottorin väärä pyörimissuunta.	Vaihda vaiheet
	Viallinen hammaspyöräpumppu	Tarkista pumppu ja vaihda tarvittaessa
	Sallittu kuormitus on ylitetty	Työskentele määritellyn hyötykuorman rajoissa
	Paineenrajoitusventtiili on asetettu liian alas	Aseta paineenrajoitusventtiili suurimpaan käyttökuormaan
Nostolava nousee nykäisevästi	Liian vähän tilaa liukukiskojen välillä	Liukukiskojen ja ohjaimen välisen etäisyyden on oltava 1,5 - 2,5 mm.
	Hydraulijärjestelmässä on ilmaa	Huuhtele hydraulijärjestelmä
	Likainen hydrauliöljy	Vaihda hydrauliöljy
	Liukukiskoja ei ole voideltu	Voitele liukukiskot
Nostolava jatkaa nostamista painikkeen vapauttamisen jälkeen	Viallinen painike tai kontaktori	Vaihda viallinen painike tai kontaktori

® Copyright ATH-Heinl GmbH & Co. KG / Kaikki oikeudet pidätetään / Painovirheet ja tekniset muutokset pidätetään
Julkaisupäivä: 27.07.2026 / Tuotteen valmistaja ATH-Heinl GmbH & Co. KG

Ongelmat laskun aikana

Oireet	Syy	Ratkaisu
Nostin ei laskeudu	Turvasalvat eivät reagoi	Tarkista kaapelin kytkentä Tarkista sähkömagneetit, vaihda tarvittaessa Vapauta salvat nostamalla niitä.
	Viallinen painike ja/tai kosketin	Vaihda painike ja/tai kosketin
	Viallinen ohjausrele	Tarkista ohjausrele
	Este lavan alla	Poista este
	Letkun murtumissuoja laukesi	Nosta alustaa lyhyesti ja paina uudelleen “DOWN”.
	Laskuventtiili ei ole aktivoitunut	Tarkista sähköliitäntä
	Laskuventtiilin magneettikäämi viallinen.	Vaihda magneettikäämi
	Säätöventtiili viallinen	Vaihda säätöventtiili
Jos vikoja ei voida korjata, laske hissi alas hätälaskutoiminnolla ja ota yhteyttä huoltotiimiimme.		
Lava laskeutuu liian hitaasti tai nykivästi	Laskuventtiili likainen	Puhdista laskuventtiili
Hissi laskeutuu itsestään	Vuotavat hydrauliset liitännät	Kiristä liitokset, tiivistä tarvittaessa
	Vuotavat hydraulilinjat	Vaihda hydraulilinja
	Vuotava hydraulisylinteri	Vaihda tiivisteet ja puhdista hydraulijärjestelmä
	Likainen tai viallinen laskuventtiili	Puhdista tai vaihda laskuventtiili
	Vuotava takaiskuventtiili	Puhdista tai vaihda

Muut ongelmat

Oireet	Syy	Ratkaisu
Hissi ei nosta ja laske synkronisesti	Hydraulipiirissä on ilmaa	Huuhtele hydraulipiiri
	Synkroniköysien riittämätön kireys	Säädä kireyttä tai synkronointia
Tuotteessa on (vakavia) ruostevaurioita	Vaurio tai riittämätön korroosiosuojaus Kunnossapito tarvittaessa	Poista ruoste, puhdista ja kunnosta pinta.

® Copyright ATH-Heinl GmbH & Co. KG / Kaikki oikeudet pidätetään / Painovirheet ja tekniset muutokset pidätetään
Julkaisupäivä: 27.07.2026 / Tuotteen valmistaja ATH-Heinl GmbH & Co. KG

Oireet	Syy	Ratkaisu
Moottorin epätavallinen äänekkyys	Öljynsuodatin likaantunut	Puhdista öljynsuodatin
	Ilma hydraulipiirissä	Huuhtele hydraulijärjestelmä
	Likainen hydrauliöljy	Vaihda hydrauliöljy
	Tulojännite väärä / vaihe puuttuu	Tarkista kytkentä / tarkista jännitteen ulostulon moottorikontaktori
Katkaisija (sulake) on lauennut.	Tarkista kontaktorin koskettimet	Vaihda kontaktori
	Tarkista katkaisijoiden kapasiteetti	Vaihda sulakkeet
	Tarkista, onko kaapeli vaurioitunut	Vaihda kaapeli
VARMISTA AINA, ETTÄ KÄYTÄT ALKUPERÄISIÄ OSIA JA TARVIKKEITA.		

4.5 Huolto- ja kunnossapito-ohjeet

Vihje

Kaikki huolto- ja kunnossapitotyöt on suoritettava vähintään "Ylläpito- tai hoitosuunnitelma" suoritettava

Öljytason tarkistus

1. Laske nostolava kokonaan alas
2. Irrota täyttökorkki
3. Tarkista öljyn taso täyttökorkin kohdalta

Öljyn vaihto

1. Laske nostolava kokonaan alas.
2. Irrota öljyn täyttötulppa
3. Irrota öljyn tyhjennystulppa varovasti ja anna öljyn valua sopivaan astiaan.

Vihje

Puhdista säiliö ja öljynsuodatin hydrauliöljyn ennenaikaisen likaantumisen estämiseksi.

4. Kun öljy on valunut kokonaan, sulje säiliö öljyn tyhjennystulpalla.
5. Täytä uusi öljy öljysäiliöön
6. Nosta ja laske nostin ja tarkista, että suurin nostokorkeus on edelleen oikea

® Copyright ATH-Heinl GmbH & Co. KG / Kaikki oikeudet pidätetään / Painovirheet ja tekniset muutokset pidätetään
Julkaisupäivä: 27.07.2026 / Tuotteen valmistaja ATH-Heinl GmbH & Co. KG

7. Täytä öljy tarvittaessa varovasti uudelleen

Vihje

Käytetty öljy on hävitettävä kaikkien lakisääteisten määräysten mukaisesti.

4.6 Hävittäminen

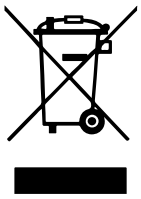

Irrota ilma- ja virtalähde.
Poista kaikki ei-metalliset materiaalit ja säilytä ne paikallisten määräysten mukaisesti.
Poista koneesta öljy ja säilytä se paikallisten määräysten mukaisesti.
Kierrätä kaikki metalliset materiaalit.

Vaara

Kone sisältää joitakin vaarallisia aineita.

Nämä voivat saastuttaa ympäristöä ja aiheuttaa vahinkoa ihmiskeholle.

Noudata asianmukaista varovaisuutta käsitellessäsi ja käytä tarvittaessa suojavaatetusta.

® Copyright ATH-Heinl GmbH & Co. KG / Kaikki oikeudet pidätetään / Painovirheet ja tekniset muutokset pidätetään
Julkaisupäivä: 27.07.2026 / Tuotteen valmistaja ATH-Heinl GmbH & Co. KG

5 EY-EU-VAATIMUSTENMUKAISUUSVAKUUTUS

konedirektiivin 2006/42/EY liitteen II 1A, EMC-direktiivin 2014/30/EU liitteen IV mukaisesti.

Sarjanumero

Yrityksen nimi ja valmistajan täydellinen osoite	**ATH-Heinl GmbH & Co. KG** Gewerbepark 9 DE - 92278 Illschwang
Valtuutetun asiakirjojen edustajan nimi ja osoite	**ATH-Heinl GmbH & Co. KG** Gewerbepark 9 DE - 92278 Illschwang

Vakuutamme täten, että jäljempänä kuvattu kone täyttää jäljempänä mainitussa versiossaan, jonka olemme saattaneet markkinoille, EY-direktiivin 2006/42/EY ja jäljempänä luetellun yhdenmukaistamislainsäädännön asiaa koskevat olennaiset terveys- ja turvallisuusvaatimukset.

Koneen kuvaus	**Ajoneuvojen nostolava**
Tyyppimerkintä	ATH Matrix Lift 2.65 ATH Matrix Lift 2.75XL
Edellä kuvatun ilmoituksen kohde on seuraavan asiaankuuluvan unionin yhdenmukaistamislainsäädännön mukainen	Direktiivi 2006/42/EY, EU:n asiakirja L157/24, 09.06.2006.
Seuraavia yhdenmukaistettuja standardeja ja määräyksiä on noudatettu.	DIN EN ISO 12100:2010 (koneiden turvallisuus). DIN EN 1493:2022 (koneiden direktiivi) DIN EN 60204-1: 2018 (Koneturvallisuus).
Testauslaitos	**CTI-CEM International Ltd** Unit 200 Greenogue Business Park Grants Lane, Rathcoole, Co. Dublin. Ireland
Teknisten tietojen viitenumero	F-44-20-0509-19-01-A-V1
Todistuksen numero	C-44-20-0509-19-01-A1-V1

ATH-Heinl GmbH & Co. KG
Gewerbepark 9
DE - 92278 Illschwang

Tammikuu 2024

Hans Heinl
(toimitusjohtaja)

KONEESEEN TEHDYT MUUTOKSET JA/TAI MUUTOSTYÖT MITÄTÖIVÄT CE-TESTIN JA SULKEVAT POIS VASTUUN.

® Copyright ATH-Heinl GmbH & Co. KG / Kaikki oikeudet pidätetään / Painovirheet ja tekniset muutokset pidätetään
Julkaisupäivä: 27.07.2026 / Tuotteen valmistaja ATH-Heinl GmbH & Co. KG

6 LIITE

6.1 Sähköinen piirikaavio

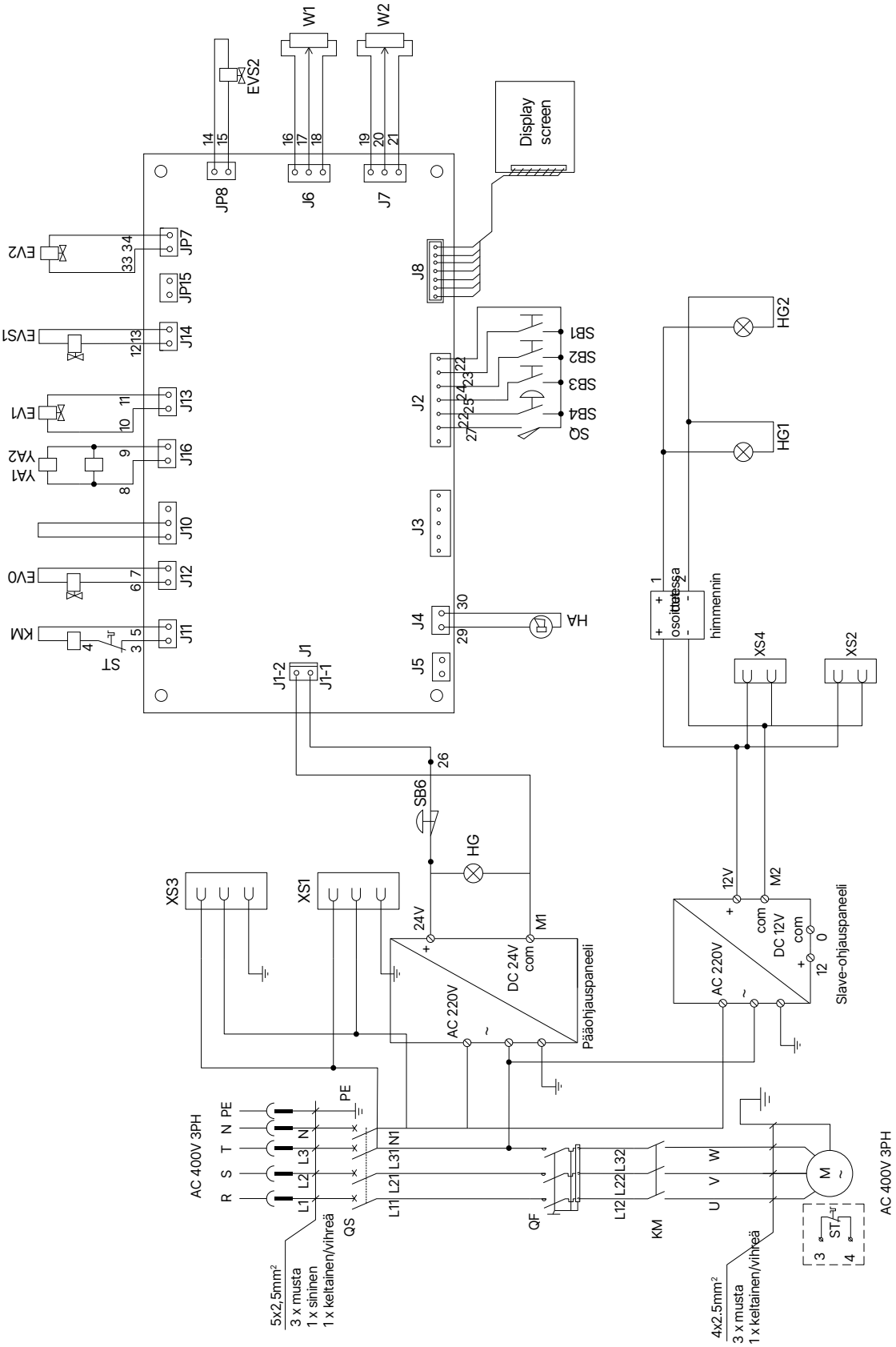

® Copyright ATH-Heinl GmbH & Co. KG / Kaikki oikeudet pidätetään / Painovirheet ja tekniset muutokset pidätetään
Julkaisupäivä: 27.07.2026 / Tuotteen valmistaja ATH-Heinl GmbH & Co. KG

QS	Pääkytkin
M	Moottori 3,5KW 3PH
HA	Äänimerkki
HG1	Pääpylväsvalaistus
SB1/ SB4	Nostopainike
SB3	Pysäköintipainike
YA1	Säätöventtiili 1
W1	Siirtymäanturi 1
EV0	Laskuventtiili
EV2	Ohjausventtiili orjapylväs - hydraulisylinteri
EVS2	Säätöventtiilin orjapylväs - hydrauliyksikkö
XS4	Pistorasia 12V 2

QF	Katkaisija
KM	Moottorikontaktori AC (24V)
HG	Merkkivalo
HG2	Seurantapylväsvalaistus
SB2/ SB5	Alas-painike
SB6	Hätäpysäytyspainike
YA2	Säätöventtiili 2
W2	Siirtymäanturi 2
EV1	Säätöventtiili pääpylväs - hydraulisylinteri
EVS1	Säätöventtiilin pääpylväs - hydrauliyksikkö
XS2	Pistorasia 12V 1
ST	Lämpökontaktori

® Copyright ATH-Heinl GmbH & Co. KG / Kaikki oikeudet pidätetään / Painovirheet ja tekniset muutokset pidätetään
Julkaisupäivä: 27.07.2026 / Tuotteen valmistaja ATH-Heinl GmbH & Co. KG

6.2 Hydraulinen piirikaavio

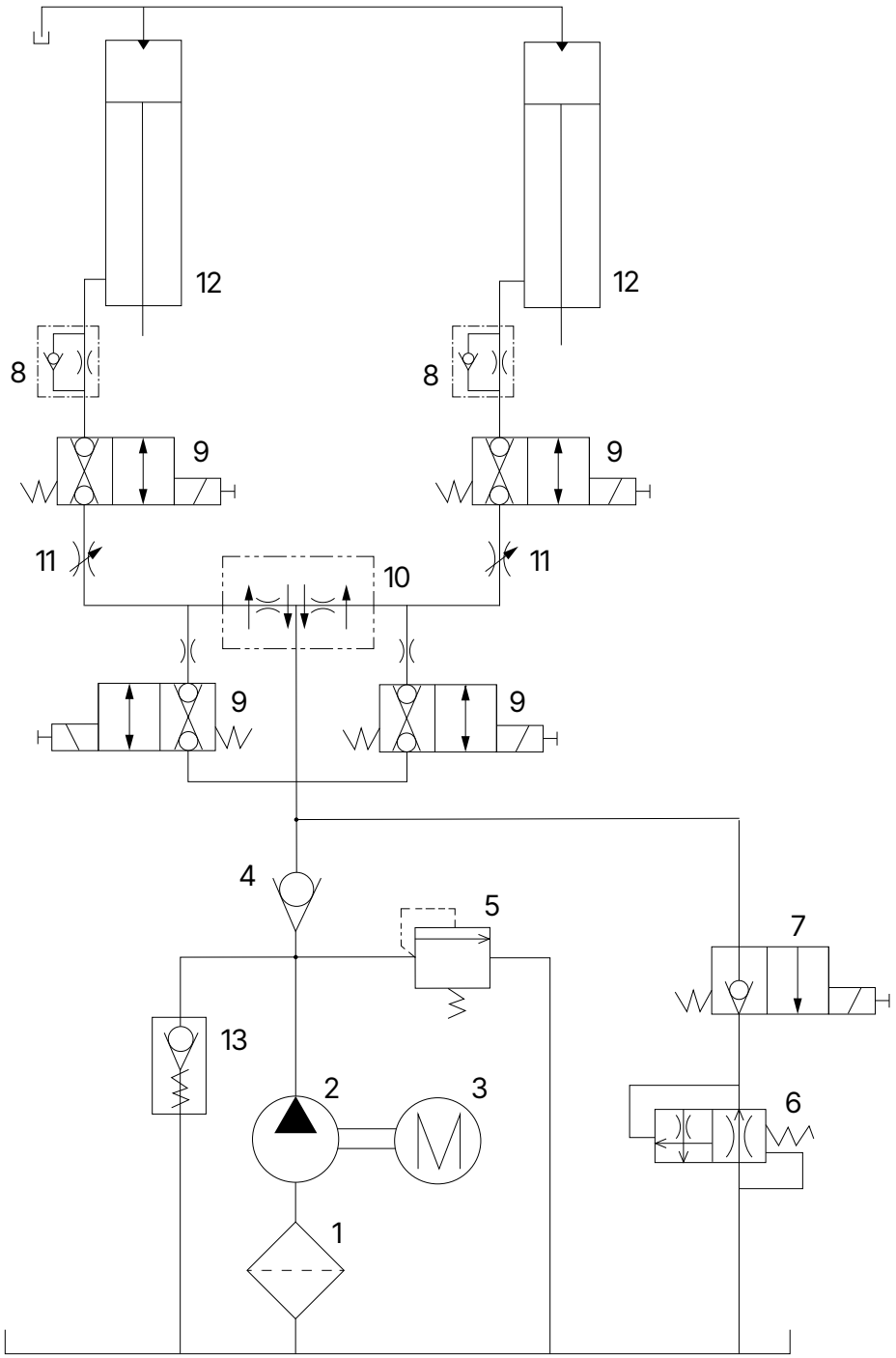

1	Öljynsuodatin	**2**	Hammaspyöräpumppu
3	Moottori	**4**	Takaiskuventtiili
5	Paineenrajoitusventtiili	**6**	Nopeuden laskuventtiili
7	Laskuventtiili	**8**	Laskunopeuden säädin
9	Säätöventtiili	**10**	Hydraulinen jakelija
11	Säätöventtiili	**12**	Hydraulisylinteri
13	Käynnistysventtiili		

® Copyright ATH-Heinl GmbH & Co. KG / Kaikki oikeudet pidätetään / Painovirheet ja tekniset muutokset pidätetään
Julkaisupäivä: 27.07.2026 / Tuotteen valmistaja ATH-Heinl GmbH & Co. KG

7 TARVIKKEET

Lisävarusteet
ATH Matrix Lift 2.65
ATH Matrix Lift 2.75XL

Tuotenro: 622229	LED-valosarja	
Tuotenro: HDA7210''	Kattorakennussarja valosensorilla	
Tuotenro: ATE2019-S	Tukilevyn jatke 80 mm 4 kpl	
Tuotenro: ATE2018-S	Tukilevyn jatke 155 mm 4 kpl	
Tuotenro: HTA2348 (Voidaan käyttää vain yhdessä tuotteen ATE2019-S kanssa)	Pakettiauton asennussarja 1 (Renault Master-, Opel Movano- ja Nissan Interstar -malleihin vuodesta 2010 alkaen) 4 kpl	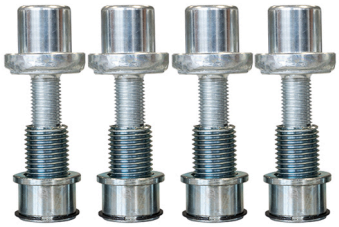
Tuotenro: HTA2349 (Voidaan käyttää vain yhdessä ATE2019-S:n kanssa)	Pakettiauton asennussarja 2 (Citroën Jumper, Peugeot Boxer, Fiat Ducato) 4 kpl	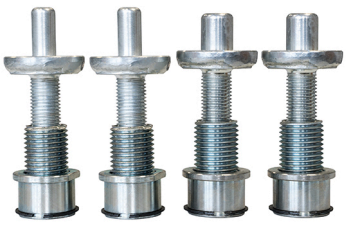

® Copyright ATH-Heinl GmbH & Co. KG / Kaikki oikeudet pidätetään / Painovirheet ja tekniset muutokset pidätetään
Julkaisupäivä: 27.07.2026 / Tuotteen valmistaja ATH-Heinl GmbH & Co. KG

Tuotenro: HTA2351 (Voidaan käyttää vain yhdessä mallin ATE2018-S kanssa)	Pakettiauton asennussarja 3 (Mercedes Sprinter, VW Crafter, vuosimallit 2006 ja uudemmat) 4 kpl	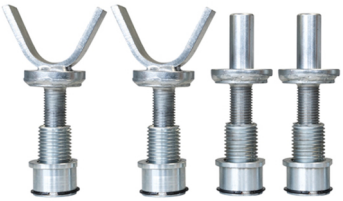
Tuotenro: HTA2352	Pakettiauton kiinnityssarja 4 (Pakettiautoihin, joissa kiinnityskohdat sijaitsevat ajoneuvon rungossa) 4 kpl	
Tuotenro: HHS2010-3	Kiinnike pistokejärjestelmän jatkeille 1 kpl	
Tuotenro: ATE2021	Tukilevyn jatkesarja	
Tuotenro: HGB8168	Pyörähaarukat, 3,0 t 4 kpl	

® Copyright ATH-Heinl GmbH & Co. KG / Kaikki oikeudet pidätetään / Painovirheet ja tekniset muutokset pidätetään
Julkaisupäivä: 27.07.2026 / Tuotteen valmistaja ATH-Heinl GmbH & Co. KG

Tuotenro: 631017.10 Pitkä ajoramppi
4 kpl

Tuotenro: 631018.10 Lyhyt luiska
4 kpl

® Copyright ATH-Heinl GmbH & Co. KG / Kaikki oikeudet pidätetään / Painovirheet ja tekniset muutokset pidätetään
Julkaisupäivä: 27.07.2026 / Tuotteen valmistaja ATH-Heinl GmbH & Co. KG

8 TAKUUKORTTI

Jälleenmyyjän osoite:	Asiakkaan osoite:
Yritys (tarvittaessa asiakasnumero):	Yritys (mahdollinen asiakasnumero):
Yhteyshenkilö:	Yhteyshenkilö:
Katu:	Katu:
Postinumero ja kaupunki:	Postinumero ja kaupunki:
Puhelin ja faksi:	Puhelin ja faksi:
Sähköposti:	Sähköposti:
Valmistaja ja malli:	Valmistusvuosi:
Sarjanumero:	Viitenumero:

Viesti Kuvaus:

Tarvittavien varaosien kuvaus:

Varaosa:	Osan numero:	Määrä:

Tärkeitä huomautuksia:
Takuu ei kata väärästä käsittelystä, huollon laiminlyönnistä tai mekaanisista vaurioista aiheutuneita vaurioita. Järjestelmille, joita ei ole asentanut valtuutettu ATH-Heinl-asentaja, takuu rajoittuu tarvittavien varaosien toimittamiseen.

Liikennevahingot:

☐ Ilmeinen vika (Näkyvä kuljetusvaurio, merkintä rahdinkuljettajan rahtikirjaan, lähetä kopio rahtikirjasta ja valokuvat välittömästi ATH-Heinlille)

☐ Piilevä vika (Kuljetusvaurio havaitaan vasta tavaraa purettaessa, lähetä vahinkoilmoitus kuvineen ATH-Heinlille 24 tunnin kuluessa)

Paikka ja päivämäärä

Allekirjoitus ja leima

® Copyright ATH-Heinl GmbH & Co. KG / Kaikki oikeudet pidätetään / Painovirheet ja tekniset muutokset pidätetään
Julkaisupäivä: 27.07.2026 / Tuotteen valmistaja ATH-Heinl GmbH & Co. KG

8.1 Tuotetakuun soveltamisala

Viisi vuotta

- Laitteen rakenne

Yksi vuosi (normaaliolosuhteissa/käytössä takuun piirissä).

- Virtalähteet
- Hydrauliset sylinterit
- Kaikki muut kuluvat osat, kuten kääntöpyörät, kumilevyt, kaapelit, ketjut, venttiilit, kytkimet jne.

Takuun ulkopuolelle jäävät

- Normaalista kulumisesta, väärinkäytöstä, kuljetusvauriosta, vääränlaisesta asennuksesta, kireydestä tai vaaditun huollon puutteesta johtuvat viat.
- Vauriot, jotka johtuvat laiminlyönnistä tai tässä käyttöohjeessa ja/tai muissa mukana olevissa ohjeissa annettujen ohjeiden noudattamatta jättämisestä.
- Komponentit, jotka ovat vaurioituneet kuljetuksen aikana.
- Komponentit, joita ei ole nimenomaisesti lueteltu, mutta joita käsitellään yleisinä kulutusosina.
- Vesivahingot, jotka ovat aiheutuneet esimerkiksi sateesta, liiallisesta kosteudesta, syövyttävistä ympäristöistä tai muista epäpuhtauksista.
- Virheet, jotka eivät vaikuta toimintaan.

TAKUU EI OLE VOIMASSA, JOS TAKUUKORTTIA EI OLE LÄHETETTY ATH-HEINLILLE.

Huomautetaan, että huolto- ja säätötöiden laiminlyönnistä (käyttöohjeiden ja/tai ohjeiden mukaisesti), virheellisistä sähköliitännöistä (pyörivä kenttä, nimellisjännite, sulakesuojaus) tai epäasianmukaisesta käytöstä (ylikuormitus, asennus ulkotiloihin, tekniset muutokset) johtuvat vauriot ja toimintahäiriöt sulkevat pois takuuoikeuden!

® Copyright ATH-Heinl GmbH & Co. KG / Kaikki oikeudet pidätetään / Painovirheet ja tekniset muutokset pidätetään
Julkaisupäivä: 27.07.2026 / Tuotteen valmistaja ATH-Heinl GmbH & Co. KG

9 TESTIKIRJA

Vihje

Tämä testipöytäkirja (pöytäkirjoineen) on tärkeä osa käyttöohjetta ja tuotetta.

!!! SÄILYTÄ SE TURVALLISESSA PAIKASSA!!!!

Tarkastus

Sopivan ja hyväksytyn yrityksen tai laitoksen on tarkastettava tuote asennuksen, luovutuksen ja tarvittaessa opastuksen jälkeen sekä sen jälkeen säännöllisin väliajoin käyttömaassa sovellettavien säännösten ja määräysten mukaisesti.

Jos tuotetyyppiä muutetaan tai laajennetaan, on pidettävä ja hyväksyttävä ylimääräinen testauspäiväkirja.

Tarkastuksen laajuus

Toiminnan, puhtauden ja huoltomääräysten lisäksi on tarkastettava erityisesti koko järjestelmän turvallisuuden kannalta tärkeät osat.

Tekniset tiedot

katso "Tekniset tiedot".

Tyyppikilpi

Merkitse kaikki alla olevat tiedot muistiin

Valmistaja ja käytettyjen kiinnitysmateriaalien tyyppi

ATH-Heinl

Typ Type		Serien # Serial #	
Spannung Voltage		Baujahr Year of built	
Leistung Power		Tragkraft Capacity	

CE

Made by ATH-Heinl GmbH & Co.KG
Gewerbepark 9 | 92278 Illschwang
GERMANY | Assembly in China

® Copyright ATH-Heinl GmbH & Co. KG / Kaikki oikeudet pidätetään / Painovirheet ja tekniset muutokset pidätetään
Julkaisupäivä: 27.07.2026 / Tuotteen valmistaja ATH-Heinl GmbH & Co. KG

9.1 Asennus- ja luovutusprotokolla

Asennuspaikka:	**Laite/asennus:**
Yritys:	Valmistaja:
Katu:	Tyyppi/malli:
Kaupunki:	Sarjanumero:
Maa:	Valmistusvuosi:

Yllä mainittu tuote on koottu, sen toiminta ja turvallisuus on tarkastettu ja se on otettu käyttöön. Asennuksen suoritti:

☐ Käyttäjä ☐ Asiantuntija

Käyttäjä vahvistaa, että tuotetyyppi on asennettu asianmukaisesti, että hän on lukenut ja ymmärtänyt kaikki tämän käyttöohjeen ja pöytäkirjan tiedot ja että hän noudattaa niitä asianmukaisesti ja että hän pitää nämä asiakirjat ohjeistettujen käyttäjien saatavilla milloin tahansa.

Käyttäjä vahvistaa, että valmistajan tai valtuutetun jälleenmyyjän (asiantuntija) kouluttaman henkilön suorittaman asennuksen ja käyttöönoton jälkeen hänet on perehdytetty koneen toimintaan, käsittelyyn, turvallisuuteen liittyviin eritelmiin, huoltoon ja hoitoon, että hän on saanut koneen asiakirjat, tiedot ja tekniset tiedot ja että tuote toimii asianmukaisesti.

TÄRKEÄ HUOMAUTUS:
JOS EDELLÄ MAINITUT KOHDAT EIVÄT TÄYTY, TAKUUOIKEUS RAUKEAA!

Takuu on voimassa vain, jos koneen asianmukaista asennusta, luovutusta, tarvittaessa koneen opastusta sekä valmistajan valtuuttaman asiantuntijan suorittamaa vuosihuoltoa on noudatettu ja todistettu. Kahden huoltovälin väli saa olla enintään 12 kuukautta. Jos konetta käytetään muussa kuin tavanomaisessa käytössä tai monivuorotyössä tai kausiluonteisesti, on sovittava ½ vuoden tarkastuksesta ja huollosta.

Takuuvaatimukset hyväksytään vain, jos kaikki pöytäkirjan ja käyttöohjeiden kohdat on täytetty, vaatimus tehdään välittömästi havaitsemisen jälkeen ja tämä **pöytäkirja** lähetetään **valmistajalle huollon ja tarvittaessa huoltopöytäkirjan** yhteydessä.

Lisäksi on noudatettava käyttöohjeissa kuvattuja takuuta koskevia erityistietoja (soveltamisala, vaatimukset ja eritelmät).

Takuun ulkopuolelle jäävät vahingot ja korvausvaatimukset, jotka johtuvat epäasianmukaisesta käsittelystä, huollon ja hoidon laiminlyönnistä, sopimattomien tai määrittelemättömien kokoonpano-, käyttö-, huolto- ja hoitomateriaalien käytöstä, mekaanisista vaurioista, laitteiston peukaloimisesta ilman neuvontaa tai valtuuttamattomien asiantuntijoiden toimesta. Niiden järjestelmien osalta, joita ei ole asentanut valtuutettu asiantuntija, takuu rajoittuu valmistajan suostumuksella enintään tarvittavien varaosien toimittamiseen.

Asiantuntijan nimi ja yrityksen leima tarvittaessa numero ja nimi VKH — Asiantuntijan päivämäärä ja allekirjoitus

Käyttäjän nimi ja yrityksen leima — Käyttäjän päivämäärä ja allekirjoitus

® Copyright ATH-Heinl GmbH & Co. KG / Kaikki oikeudet pidätetään / Painovirheet ja tekniset muutokset pidätetään
Julkaisupäivä: 27.07.2026 / Tuotteen valmistaja ATH-Heinl GmbH & Co. KG

9.2 Tarkastussuunnitelma

Tarkastus	1	2	3	4	5	6
Päivämäärä						
Nimikyltti						
Lyhyet käyttöohjeet						
Käyttöohjeet						
Turvatarra						
Merkintä käyttöä varten						
Lisämerkintä						
Rakenne (muodonmuutokset, halkeamat)						
Kiinnitystulpat ja vakaus (*1)						
Betonilattian kunto (halkeamat)						
Kunto / yleinen kunto						
Kunto / puhtaus						
Kunto / hoito ja tiivistys (*2)						
Kunto / nesteet						
Kunto / voitelu (*3)						
Kunto / aggregaatti (*4)						
Kunto / koe nosto						
Kunto / Moottori						
Kunto / Vaihteisto						
Kunto / sylinteri (*5)						
Kunto / Venttiili						
Kunto / Sähköinen ohjaus						
Kunto / Sähkökytkimet						
Kunto / Sähkökytkimet						
Kunto / Sähköjohdot						
Kunto / hydraulilinjat (*6)						
Kunto / hydraulinen ruuviliitäntä (*7)						
Kunto / pneumaattiset johdot (*6)						
Kunto / pneumaattinen ruuviliitäntä (*7)						
Kunto / tiiveys (*7)						
Kunto / pultit ja laakerit (*8)						
Kunto / Kuluvat osat						
Kunto / Kannet						
Kunto / Toiminta kuormitettuna						

® Copyright ATH-Heinl GmbH & Co. KG / Kaikki oikeudet pidätetään / Painovirheet ja tekniset muutokset pidätetään
Julkaisupäivä: 27.07.2026 / Tuotteen valmistaja ATH-Heinl GmbH & Co. KG

Tarkastus	1	2	3	4	5	6
Päivämäärä						
Kunto / turvallisuuden kannalta tärkeät osat (*9)						
Kunto / Sähköinen turvalaite (*9)						
Kunto / Hydraulinen turvalaite (*9)						
Kunto / Pneumaattinen turvalaite (*9)						
Kunto / Mekaaninen turvalaite (*9)						
Kunto / Toiminnot kuormitettuna						
Myönnetty tarkastustarra						

*1 Tarkista vääntömomentti valmistajan ohjeiden mukaisesti
*2 Korjaa tai vaihda tiiviste, jos sitä ei ole
*3 Tarkasta kaikki liukukiskot, akselit ja liikkuvat osat, tiivistä ja voitele uudelleen määritellyillä voiteluaineilla.
*4 Tarkasta vuodot
*5 Suorita vuototarkastus ja silmämääräinen tarkastus
*6 Silmämääräinen tarkastus, upota tarvittaessa
*7 Tarkasta kaikki liitännät ja kiristä tarvittaessa
*8 Voitelu määritellyillä voiteluaineilla
*9 Suorita toimintatesti

® Copyright ATH-Heinl GmbH & Co. KG / Kaikki oikeudet pidätetään / Painovirheet ja tekniset muutokset pidätetään
Julkaisupäivä: 27.07.2026 / Tuotteen valmistaja ATH-Heinl GmbH & Co. KG

9.3 Tarkastuskertomus

Silmämääräinen tarkastus (valtuutettu asiantuntija)

Ensimmäinen käyttöönotto

Laitteelle on tehty käyttövalmiustesti. Seuraavia* vikoja ei havaittu:

Tarkastuksen laajuus: Toiminnallinen ja silmämääräinen tarkastus eritelmien mukaisesti
Osittainen tarkastus vielä suorittamatta:

Käyttöönotossa ei ole *) huomautettavaa, *) uusintatestausta ei tarvita.

(paikka, päivämäärä) **Hyväksymisvahvistus:**	(Asiantuntijan allekirjoitus) (Asiantuntijan nimi) (Tehtävänimike) (Osoite) (Työntekijä)
Toiminnanharjoittaja (yrityksen leima, päivämäärä, allekirjoitus) Todetut puutteet **) Puutteet korjattu **)	

*) Poistetaan, jos ei sovelleta

**) Toiminnanharjoittajan tai valtuutetun edustajan vahvistus päivämäärineen ja allekirjoituksineen.

® Copyright ATH-Heinl GmbH & Co. KG / Kaikki oikeudet pidätetään / Painovirheet ja tekniset muutokset pidätetään
Julkaisupäivä: 27.07.2026 / Tuotteen valmistaja ATH-Heinl GmbH & Co. KG

Silmämääräinen tarkastus (valtuutettu asiantuntija)

tarkastusraportti

Säännöllisessä/erikoistarkastuksessa/uudelleen tarkastuksessa*.

Laitteelle on suoritettu käyttövalmiustarkastus. Seuraavia* vikoja ei havaittu:

Tarkastuksen laajuus: Toiminnallinen ja silmämääräinen tarkastus eritelmien mukaisesti
Osittainen tarkastus vielä suorittamatta:

Käyttöönotossa ei ole *) huomautettavaa, jälkitestausta ei *) vaadita.

(paikka, päivämäärä)	(Asiantuntijan allekirjoitus)
Hyväksymisvahvistus:	(Asiantuntijan nimi)
	(Tehtävänimike)
	(Osoite)
	(Työntekijä)
Toiminnanharjoittaja (yrityksen leima, päivämäärä, allekirjoitus)	
Todetut puutteet **)	
Puutteet korjattu **)	

*) Poistetaan, jos ei sovelleta

**) Toiminnanharjoittajan tai valtuutetun edustajan vahvistus päivämäärineen ja allekirjoituksineen.

® Copyright ATH-Heinl GmbH & Co. KG / Kaikki oikeudet pidätetään / Painovirheet ja tekniset muutokset pidätetään
Julkaisupäivä: 27.07.2026 / Tuotteen valmistaja ATH-Heinl GmbH & Co. KG

Silmämääräinen tarkastus (valtuutettu asiantuntija)

tarkastusraportti

Säännöllisessä/erikoistarkastuksessa/uudelleen tarkastuksessa*.

Laitteelle on suoritettu käyttövalmiustarkastus. Seuraavia* vikoja ei havaittu:

Tarkastuksen laajuus: Toiminnallinen ja silmämääräinen tarkastus eritelmien mukaisesti
Osittainen tarkastus vielä suorittamatta:

Käyttöönotossa ei ole *) huomautettavaa, jälkitestausta ei *) vaadita.

(paikka, päivämäärä)	(Asiantuntijan allekirjoitus)
Hyväksymisvahvistus:	(Asiantuntijan nimi)
	(Tehtävänimike)
	(Osoite)
	(Työntekijä)
Toiminnanharjoittaja (yrityksen leima, päivämäärä, allekirjoitus)	
Todetut puutteet **)	
Puutteet korjattu **)	

*) Poistetaan, jos ei sovelleta

**) Toiminnanharjoittajan tai valtuutetun edustajan vahvistus päivämäärineen ja allekirjoituksineen.

® Copyright ATH-Heinl GmbH & Co. KG / Kaikki oikeudet pidätetään / Painovirheet ja tekniset muutokset pidätetään
Julkaisupäivä: 27.07.2026 / Tuotteen valmistaja ATH-Heinl GmbH & Co. KG

Silmämääräinen tarkastus (valtuutettu asiantuntija)

tarkastusraportti

Säännöllisessä/erikoistarkastuksessa/uudelleen tarkastuksessa*.

Laitteelle on suoritettu käyttövalmiustarkastus. Seuraavia* vikoja ei havaittu:

Tarkastuksen laajuus: Toiminnallinen ja silmämääräinen tarkastus eritelmien mukaisesti
Osittainen tarkastus vielä suorittamatta:

Käyttöönotossa ei ole *) huomautettavaa, jälkitestausta ei *) vaadita.

(paikka, päivämäärä)	(Asiantuntijan allekirjoitus)
Hyväksymisvahvistus:	(Asiantuntijan nimi)
	(Tehtävänimike)
	(Osoite)
	(Työntekijä)
Toiminnanharjoittaja (yrityksen leima, päivämäärä, allekirjoitus)	
Todetut puutteet **)	
Puutteet korjattu **)	

*) Poistetaan, jos ei sovelleta

**) Toiminnanharjoittajan tai valtuutetun edustajan vahvistus päivämäärineen ja allekirjoituksineen.

® Copyright ATH-Heinl GmbH & Co. KG / Kaikki oikeudet pidätetään / Painovirheet ja tekniset muutokset pidätetään
Julkaisupäivä: 27.07.2026 / Tuotteen valmistaja ATH-Heinl GmbH & Co. KG

Silmämääräinen tarkastus (valtuutettu asiantuntija)

tarkastusraportti

Säännöllisessä/erikoistarkastuksessa/uudelleen tarkastuksessa*.

Laitteelle on suoritettu käyttövalmiustarkastus. Seuraavia* vikoja ei havaittu:

Tarkastuksen laajuus: Toiminnallinen ja silmämääräinen tarkastus eritelmien mukaisesti
Osittainen tarkastus vielä suorittamatta:

Käyttöönotossa ei ole *) huomautettavaa, jälkitestausta ei *) vaadita.

(paikka, päivämäärä)	(Asiantuntijan allekirjoitus)
Hyväksymisvahvistus:	(Asiantuntijan nimi)
	(Tehtävänimike)
	(Osoite)
	(Työntekijä)
Toiminnanharjoittaja (yrityksen leima, päivämäärä, allekirjoitus)	
Todetut puutteet **)	
Puutteet korjattu **)	

*) Poistetaan, jos ei sovelleta

**) Toiminnanharjoittajan tai valtuutetun edustajan vahvistus päivämäärineen ja allekirjoituksineen.

® Copyright ATH-Heinl GmbH & Co. KG / Kaikki oikeudet pidätetään / Painovirheet ja tekniset muutokset pidätetään
Julkaisupäivä: 27.07.2026 / Tuotteen valmistaja ATH-Heinl GmbH & Co. KG

Silmämääräinen tarkastus (valtuutettu asiantuntija)

tarkastusraportti

Säännöllisessä/erikoistarkastuksessa/uudelleen tarkastuksessa*.

Laitteelle on suoritettu käyttövalmiustarkastus. Seuraavia* vikoja ei havaittu:

Tarkastuksen laajuus: Toiminnallinen ja silmämääräinen tarkastus eritelmien mukaisesti
Osittainen tarkastus vielä suorittamatta:

Käyttöönotossa ei ole *) huomautettavaa, jälkitestausta ei *) vaadita.

(paikka, päivämäärä)	(Asiantuntijan allekirjoitus)
Hyväksymisvahvistus:	(Asiantuntijan nimi)
	(Tehtävänimike)
	(Osoite)
	(Työntekijä)
Toiminnanharjoittaja (yrityksen leima, päivämäärä, allekirjoitus)	
Todetut puutteet **)	
Puutteet korjattu **)	

*) Poistetaan, jos ei sovelleta

**) Toiminnanharjoittajan tai valtuutetun edustajan vahvistus päivämäärineen ja allekirjoituksineen.

® Copyright ATH-Heinl GmbH & Co. KG / Kaikki oikeudet pidätetään / Painovirheet ja tekniset muutokset pidätetään
Julkaisupäivä: 27.07.2026 / Tuotteen valmistaja ATH-Heinl GmbH & Co. KG

10 HUOMAUTUKSET

® Copyright ATH-Heinl GmbH & Co. KG / Kaikki oikeudet pidätetään / Painovirheet ja tekniset muutokset pidätetään
Julkaisupäivä: 27.07.2026 / Tuotteen valmistaja ATH-Heinl GmbH & Co. KG

Användarmanual

2-pelarlyft

ATH Matrix Lift 2.65
ATH Matrix Lift 2.75XL

Från serienumret: G273340503729

ATH-Heinl GmbH & Co. KG | Gewerbepark 9
D-92278 Illschwang | Germany | www.ath-heinl.com

Utgivningsdatum: 27.07.2026 | Med reservation för fel
och brister. Försäljning endast genom ATH-distributörer

INNEHÅLL

1 Introduktion ... 796

1.1 Allmän information ... 796

1.2 Beskrivning ... 798

1.3 Kontrollpanel ... 801

1.4 Säkerhetsanvisningar ... 803

1.5 Tekniska data ... 804

1.6 Fördelning av belastning ... 806

1.7 Måttritning ... 809

2 Installation ... 813

2.1 Transport- och lagringsförhållanden ... 813

2.2 Uppackning av maskinen ... 814

2.3 Omfattning av leveransen ... 814

2.4 Plats ... 815

2.5 Fästning ... 816

2.6 Elektrisk anslutning ... 817

2.7 Pneumatisk anslutning ... 817

2.8 Hydraulisk anslutning ... 817

2.9 Montering ... 818

2.9.1 Installation av ATH Matrix Lift 2.65 ... 819

2.9.2 Installation av ATH Matrix Lift 2.75XL ... 823

2.9.3 Plan för stiftelsen ... 829

2.9.4 Anvisningar för borrning av hål ... 832

2.9.5 Fästning med hjälp av säkerhetsankare ... 833

2.9.6 Montera och justera säkerhetsspärrarna ... 834

2.9.7 Installation av hydraulslangar ... 834

2.9.8 Installation av elektriska anslutningar ... 837

2.9.9 Venting the lifting platform ... 840

2.9.10 Montering av stödarmarna ... 840

2.10 Före idrifttagning ... 842

3 Operation ... 843

3.1 Kontroll före första lyft ... 843

3.2 Lyftning under belastning ... 843

3.3 Bruksanvisningar ... 844

3.4 Grundläggande anteckningar ... 845

® Copyright ATH-Heinl GmbH & Co. KG / Alla rättigheter förbehållna / Tryckfel och tekniska ändringar förbehållna
Utgivningsdatum: 27.07.2026 / Produkttillverkare ATH-Heinl GmbH & Co. KG

3.5 Manövrering av lyftplattformen ... 845
3.6 Programvara ... 847
4 Underhåll ... 852
4.1 Förbrukningsmaterial för montering, underhåll och skötsel ... 852
4.2 Säkerhetsbestämmelser för olja ... 853
4.3 Plan för underhåll eller vård ... 855
4.4 Felsökning eller felvisning och åtgärdande av felet ... 856
4.5 Underhålls- och serviceinstruktioner ... 858
4.6 Bortskaffande ... 859
5 EG- EU Försäkran om överensstämmelse ... 860
6 Bilaga ... 861
6.1 Elektriskt kretsschema ... 861
6.2 Hydrauliskt kretsschema ... 863
7 Tillbehör ... 864
8 Garantikort ... 867
8.1 Produktgarantins räckvidd ... 868
9 Testbok ... 869
9.1 Protokoll för installation och överlämning ... 870
9.2 Testplan ... 871
9.3 Inspektionsrapport ... 873
10 Anteckningar ... 879

® Copyright ATH-Heinl GmbH & Co. KG / Alla rättigheter förbehållna / Tryckfel och tekniska ändringar förbehållna
Utgivningsdatum: 27.07.2026 / Produkttillverkare ATH-Heinl GmbH & Co. KG

1 INTRODUKTION

1.1 Allmän information

Dessa anvisningar är en integrerad del av maskinen. De måste läsas och förstås av användaren. Inget ansvar tas på sig för skador som orsakas av att dessa instruktioner eller gällande säkerhetsföreskrifter inte följs.

Lämpliga skyddskläder måste bäras vid allt arbete på det beskrivna systemet.

Våra maskiner och lyftplattformar är inte konstruerade för kontinuerlig drift. De har konstruerats för intermittent användning. Kontinuerlig användning kan leda till överbelastning och förkorta utrustningens livslängd avsevärt. Följ tillverkarens anvisningar och ta regelbundna pauser för att säkerställa optimal funktion och lång livslängd.

Innan du arbetar på, under eller i närheten av ett lyft fordon ska du alltid se till att lyftanordningens mekaniska eller hydrauliska säkerhetsanordningar är ordentligt inkopplade.

® Copyright ATH-Heinl GmbH & Co. KG / Alla rättigheter förbehållna / Tryckfel och tekniska ändringar förbehållna
Utgivningsdatum: 27.07.2026 / Produkttillverkare ATH-Heinl GmbH & Co. KG

Beskrivning av varningarna

Fara

Underlåtenhet att iaktta detta kan leda till dödsfall eller allvarliga personskador

Försiktighet

Underlåtenhet att iaktta kan leda till dödsfall eller allvarliga personskador

Varning

Om de inte beaktas kan det leda till personskador

Uppmärksamhet

Om varningarna inte följs kan det leda till materiella skador och försämrad funktion hos produkten

Obs

Kompletterande information om hur du använder produkten

Tips

Allmän användbar information

® Copyright ATH-Heinl GmbH & Co. KG / Alla rättigheter förbehållna / Tryckfel och tekniska ändringar förbehållna
Utgivningsdatum: 27.07.2026 / Produkttillverkare ATH-Heinl GmbH & Co. KG

1.2 Beskrivning

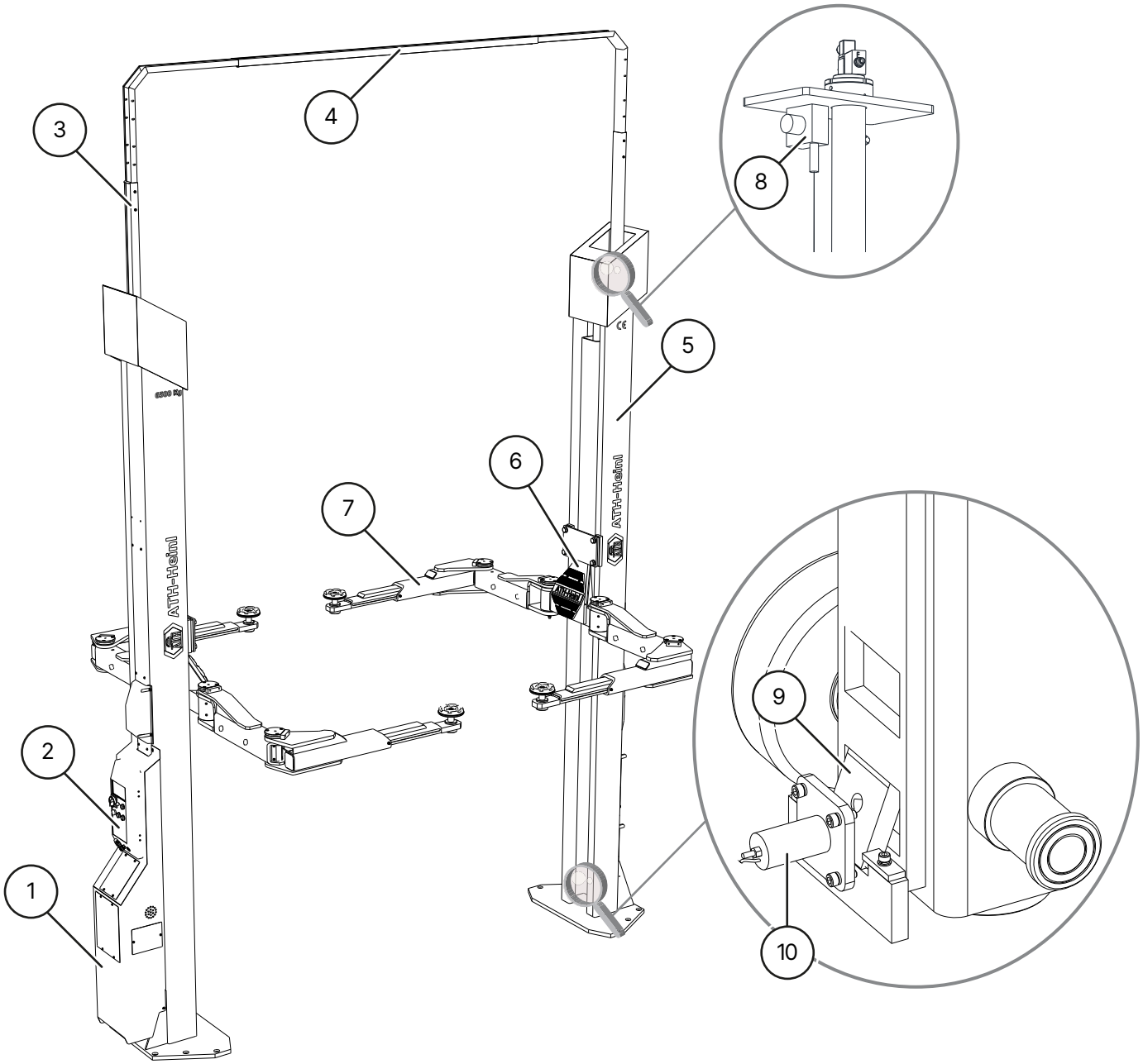

ATH Matrix 2.65

1 **Hydraulisk enhet**

Hydrauloljan i tanken matas till en cylinder via en kugghjulspump, som drivs av motorn. Oljan återförs till tanken via en sänkventil.

2 **Manöverbox med låsbar huvudbrytare**

Innehåller det kompletta elektriska styrsystemet. Alla knappar är skyddade av en främre ring för att förhindra oavsiktlig manövrering. Dessutom avbryts alla rörelser omedelbart när knapparna släpps (dödmansgrepp).

3 **Höjdjusterbar styrprofil**

4 **Traverserande balk**

Styrprofiler för slangar

® Copyright ATH-Heinl GmbH & Co. KG / Alla rättigheter förbehållna / Tryckfel och tekniska ändringar förbehållna
Utgivningsdatum: 27.07.2026 / Produkttillverkare ATH-Heinl GmbH & Co. KG

5 **Lyftpelare**

Den interna lyftvagnen förflyttas uppåt med hjälp av en hydraulcylinder.

6 **Lyftvagn**

7 **Stödarmar**

Dessa kan användas för att lyfta fordonet.

8 **Sensor för förskjutning**

Mäter synkroniseringen av de två lyfttruckarna

9 **Låsande spärrhakar**

Gör det möjligt att sätta ner lasten mekaniskt och förhindrar att plattformen sänks mer än 100 mm oavsiktligt.

10 **Elektromagnet för låsspärrar**

Elektromagneter låser upp spärrhakarna varje gång lyften höjs och sänks.

® Copyright ATH-Heinl GmbH & Co. KG / Alla rättigheter förbehållna / Tryckfel och tekniska ändringar förbehållna
Utgivningsdatum: 27.07.2026 / Produkttillverkare ATH-Heinl GmbH & Co. KG

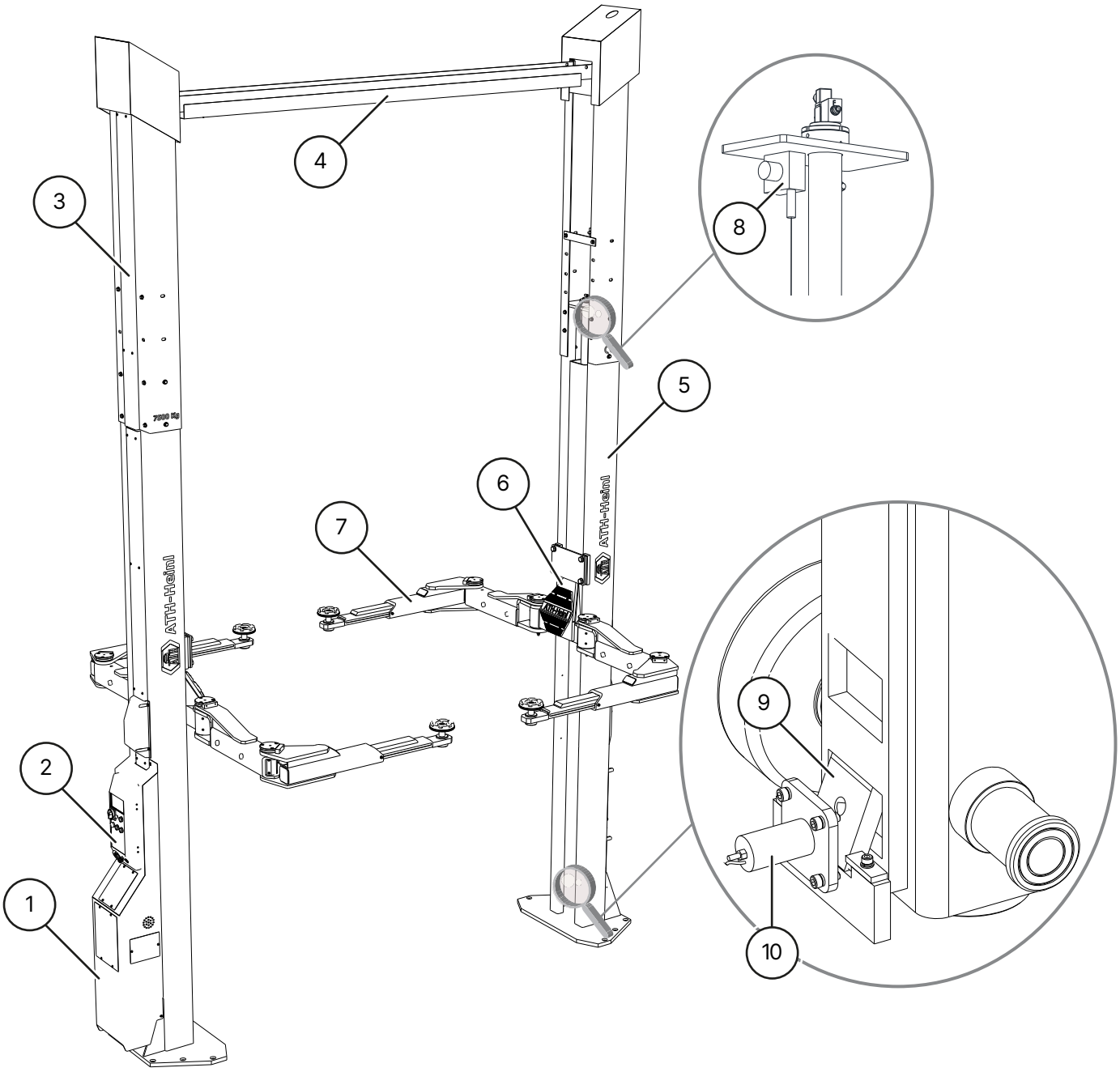

ATH Matrix 2.75XL

1 **Hydraulisk enhet**

Hydrauloljan i tanken matas till en cylinder via en kugghjulspump som drivs av motorn. Oljan återförs till tanken via en sänkventil.

2 **Manöverbox med låsbar huvudströmbrytare**

Innehåller det kompletta elektriska styrsystemet. Alla knappar är skyddade av en främre ring för att förhindra oavsiktlig manövrering. Dessutom avbryts alla rörelser omedelbart när knapparna släpps (dödmansgrepp).

3 **Höjdjusterbara pelare**

4 **Traverserande balk**

Styr- och förstärkningsprofiler för slangar

5 **Lyftande pelare**

Den invändiga lyftvagnen förflyttas uppåt med hjälp av en hydraulcylinder.

® Copyright ATH-Heinl GmbH & Co. KG / Alla rättigheter förbehållna / Tryckfel och tekniska ändringar förbehållna
Utgivningsdatum: 27.07.2026 / Produkttillverkare ATH-Heinl GmbH & Co. KG

6 **Lyftvagn**

7 **Stödarmar**
Dessa kan användas för att lyfta fordonet.

8 **Sensor för förskjutning**
Mäter synkroniseringen av de två lyfttruckarna

9 **Låsande spärrhakar**
Möjliggör mekanisk sänkning av lasten och förhindrar oavsiktlig sänkning av plattformen med mer än 100 mm.

10 **Elektromagnet för låsspärrar**
Elektromagneter låser upp spärrhakarna varje gång lyften höjs och sänks.

1.3 Kontrollpanel

Kontrollpanel för huvudpelare

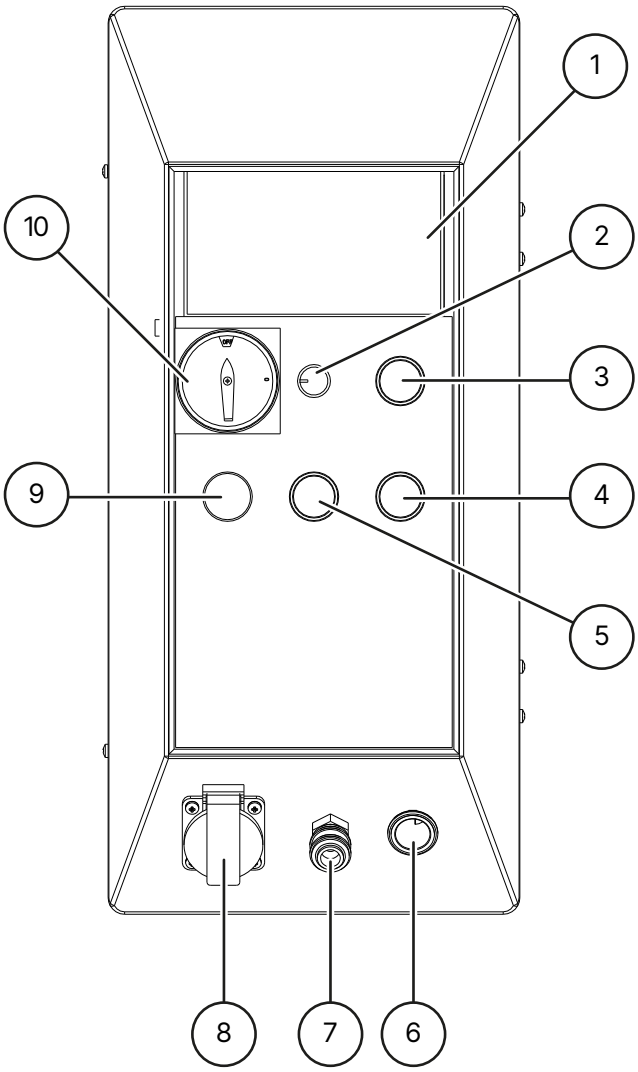

1 **Display**

2 **Dimmer**
för att styra ljusstyrkan på LED-satsen (tillval)

3 **Knapp för lyft**
för att höja hissen

4 **Knapp för sänkning**
för att sänka hissen helt (spärrar och sänkventil öppnas)

® Copyright ATH-Heinl GmbH & Co. KG / Alla rättigheter förbehållna / Tryckfel och tekniska ändringar förbehållna
Utgivningsdatum: 27.07.2026 / Produkttillverkare ATH-Heinl GmbH & Co. KG

5 **Parkknapp (LOCK)**
för att sänka hissen till låset (endast sänkventilen är öppnad)

6 **Fordonsuttag 12V**

7 **Uttag för ESSK-ventil**

8 **Inbyggt uttag 1 x 230 V**

9 **Driftslampa**
Indikerar om hissen är i standby-läge

10 **Låsbar huvudströmbrytare**
med nödstoppsfunktion för att slå på och av hissen och för att säkra hissen mot obehörig användning

Manöverpanel för sekundär kolonn

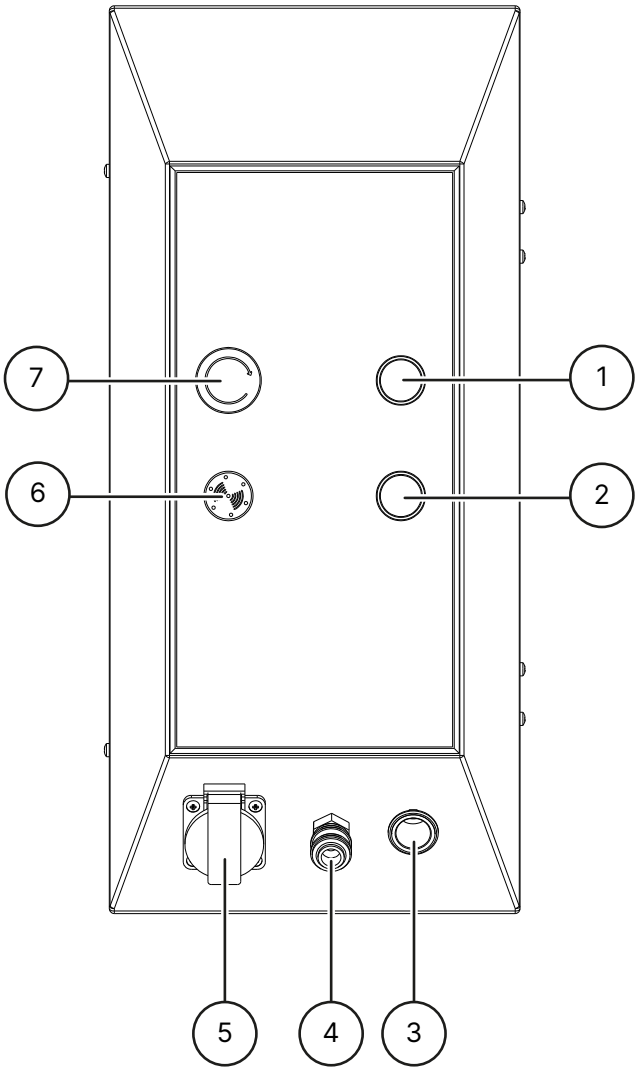

1 **Lyftknapp**
för att höja hissen

2 **Knapp för sänkning**
för att sänka hissen helt (spärrar och sänkventil öppnas)

3 **Fordonsuttag 12V**

4 **Uttag för ESSK-ventil**

5 **Inbyggt uttag 1 x 230 V**

6 **Ljudsignal**
Ger en akustisk och visuell signal när CE-stoppet har nåtts

7 **Nödstoppsknapp**
För avstängning av hissen i händelse av problem

® Copyright ATH-Heinl GmbH & Co. KG / Alla rättigheter förbehållna / Tryckfel och tekniska ändringar förbehållna
Utgivningsdatum: 27.07.2026 / Produkttillverkare ATH-Heinl GmbH & Co. KG

1.4 Säkerhetsanvisningar

Allmänna säkerhetsanvisningar

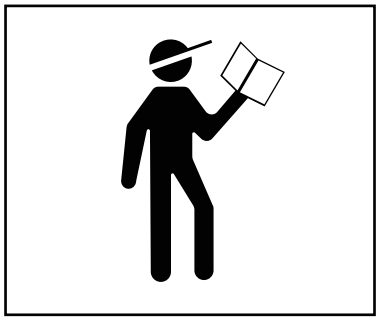

Läs och förstå bruksanvisningen innan du använder hissen.

Arbete på elektriska komponenter är endast tillåtet för lokalt auktoriserade elektriker.

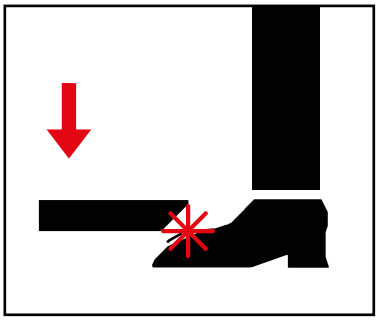

Lämna farozonen när du sänker lyftplattformen.

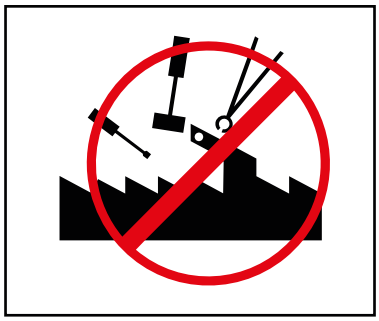

Modifieringar av något slag av lyftplattformen är inte tillåtna.

Lyftplattformen får inte rengöras under rinnande vatten.

Använd inga färglösande eller mycket aggressiva rengöringsmedel.

Produktspecifika säkerhetsanvisningar

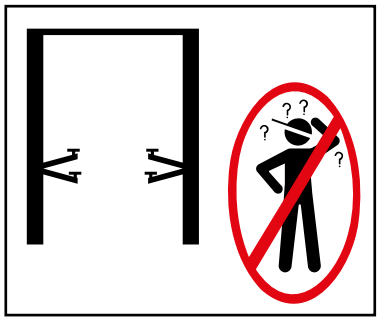

Lyftplattformen får endast användas av utbildad personal.

Endast auktoriserade personer får beträda riskområdet

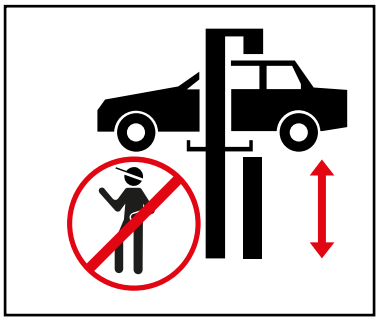

Vid lyftning och sänkning måste riskområdet hållas fritt.

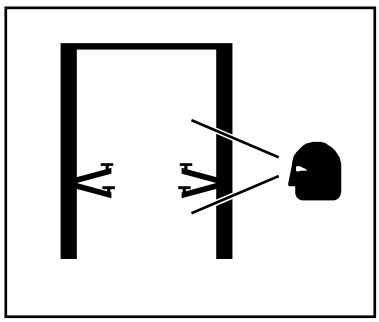

Korrekt underhåll och inspektioner krävs för att arbeta säkert.

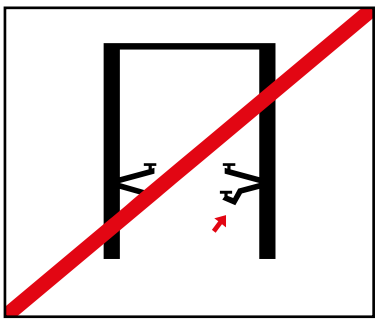

Arbeta inte på skadade hissar

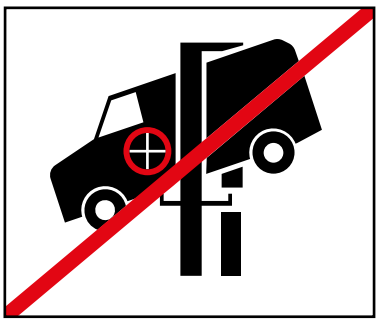

Se till att fordonets viktfördelning är korrekt.

® Copyright ATH-Heinl GmbH & Co. KG / Alla rättigheter förbehållna / Tryckfel och tekniska ändringar förbehållna
Utgivningsdatum: 27.07.2026 / Produkttillverkare ATH-Heinl GmbH & Co. KG

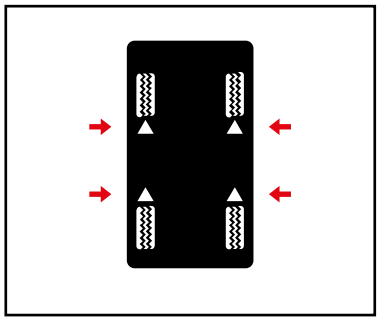

Använd fordonstillverkarens angivna lyftpunkter och stäng alla dörrar när fordonet lyfts.

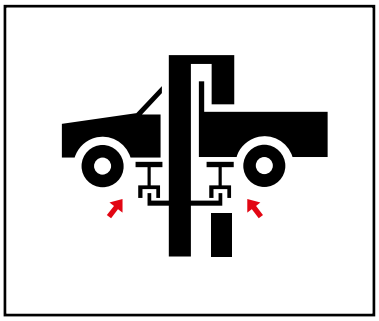

Använd lämpliga adaptrar vid behov.

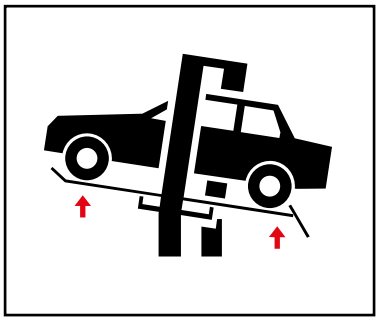

Adaptrar minskar den angivna nyttolasten

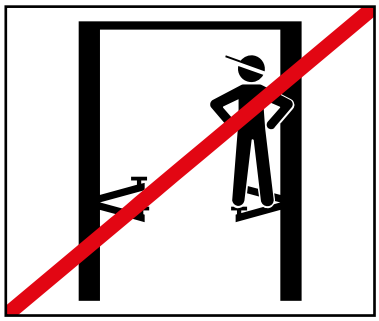

Inga föremål eller personer får transporteras på lyftplattformen, stödarmarna eller på fordonet som ska lyftas.

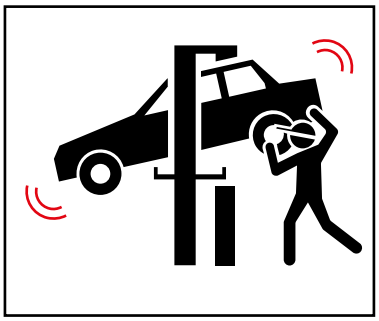

Undvik kraftiga svängningsrörelser på det lyfta fordonet.

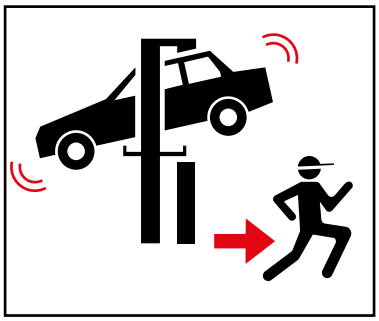

Om det finns risk för att ett fordon faller, lämna omedelbart riskområdet.

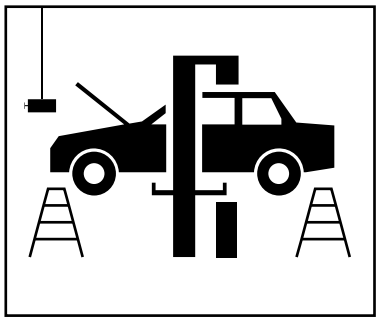

När du installerar eller tar bort tunga föremål ska du alltid använda en säkerhetsanordning för att förhindra att de välter.

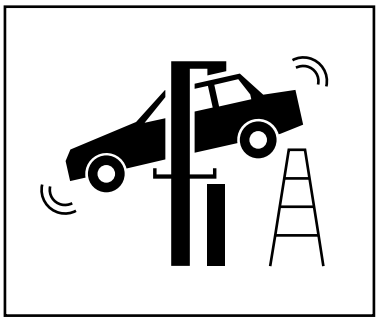

Se upp för hinder när du sänker

1.5 Tekniska data

typ	ATH Matrix Lift 2.65
Max. lastkapacitet Lastkapacitet	6500 kg
Tid för lyftoperation (1200 kg)	65 s
Tid för sänkning (1200 kg)	65 s
Elektriskt system	3/400V/50Hz
Motor	3,5 KW

® Copyright ATH-Heinl GmbH & Co. KG / Alla rättigheter förbehållna / Tryckfel och tekniska ändringar förbehållna
Utgivningsdatum: 27.07.2026 / Produkttillverkare ATH-Heinl GmbH & Co. KG

typ	ATH Matrix Lift 2.65
Säkring uppströms	3 C 16 A
Anslutningskabel	Min. 5 x 1.5mm²
Skyddsklass	IP 54
Arbetstryck max [2]	250 bar
Rekommenderad hydraulolja	Sommar (10° till 45°): HLP-D 32 ZFR Vinter (under 10°): HLP-D 22 ZFR
Oljemängd	Ca 22 l
Förankring i golv	Förankringsstång M16x300 (art.nr. 090529) Injektionsbrukspatron 300 ml (art.nr. 090526)
Antal ankare	14 stycken
Tillåtet ljudvärde	≤ 75 dB
Vikt	1822 kg

Typ av utrustning	ATH Matrix Lift 2.75XL
Max. lastkapacitet Lastkapacitet	7500 kg
Tid för lyftoperation (1200 kg)	65 s
Tid för sänkning (1200 kg)	65 s
Elektriskt system	3/400V/50Hz
Motor	3,5 KW
Säkring uppströms	3 C 16 A
Anslutningskabel	Min. 5 x 1.5mm²
Skyddsklass	IP 54
Arbetstryck max [2]	250 bar
Rekommenderad hydraulolja	Sommar (10° till 45°): HLP-D 32 ZFR Vinter (under 10°): HLP-D 22 ZFR
Mängd olja	Ca 22 l
Förankring i marken	Förankringsstång M16x300 (art.nr. 090529) Injektionsbrukspatron 300 ml (art.nr. 090526)
Antal ankare	14 stycken
Tillåtet ljudvärde	≤ 75 dB
Vikt	2122 kg

Varning

[2] Det fabriksinställda arbetstrycket är anpassat till den maximala nominella lasten. Tryckbegränsningsventilen får inte manipuleras.

Om inställningen ändras kan det leda till allvarliga skador.

® Copyright ATH-Heinl GmbH & Co. KG / Alla rättigheter förbehållna / Tryckfel och tekniska ändringar förbehållna
Utgivningsdatum: 27.07.2026 / Produkttillverkare ATH-Heinl GmbH & Co. KG

Obs

Om den angivna nominella lasten inte kan höjas, kontakta vår serviceavdelning.

1.6 Fördelning av belastning

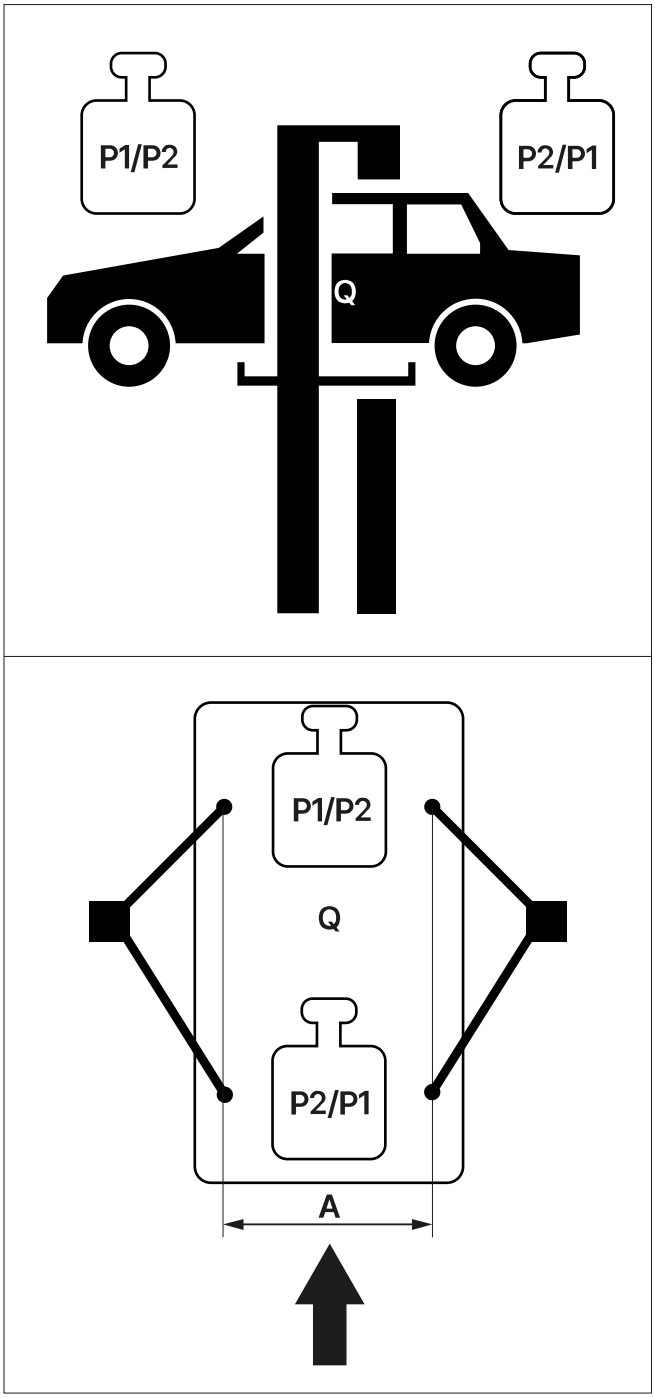

Lastfördelning > 3,5 t

® Copyright ATH-Heinl GmbH & Co. KG / Alla rättigheter förbehållna / Tryckfel och tekniska ändringar förbehållna
Utgivningsdatum: 27.07.2026 / Produkttillverkare ATH-Heinl GmbH & Co. KG

Q	Total fordonsvikt
P1/P2	Max 1:3 x Q
P2/P1	Max 1:3 × Q
3/1	Lastfördelning
A[2]	Min. 1000 mm

Uppmärksamhet

[2] Om avståndet A är mindre reduceras lyftplattformens lyftkapacitet. I sådana fall och i andra fall som inte nämns i denna bruksanvisning bör tillverkaren kontaktas.

Lastfördelning ATH Matrix Lift 2.65 ATH Matrix Lift 2.75XL

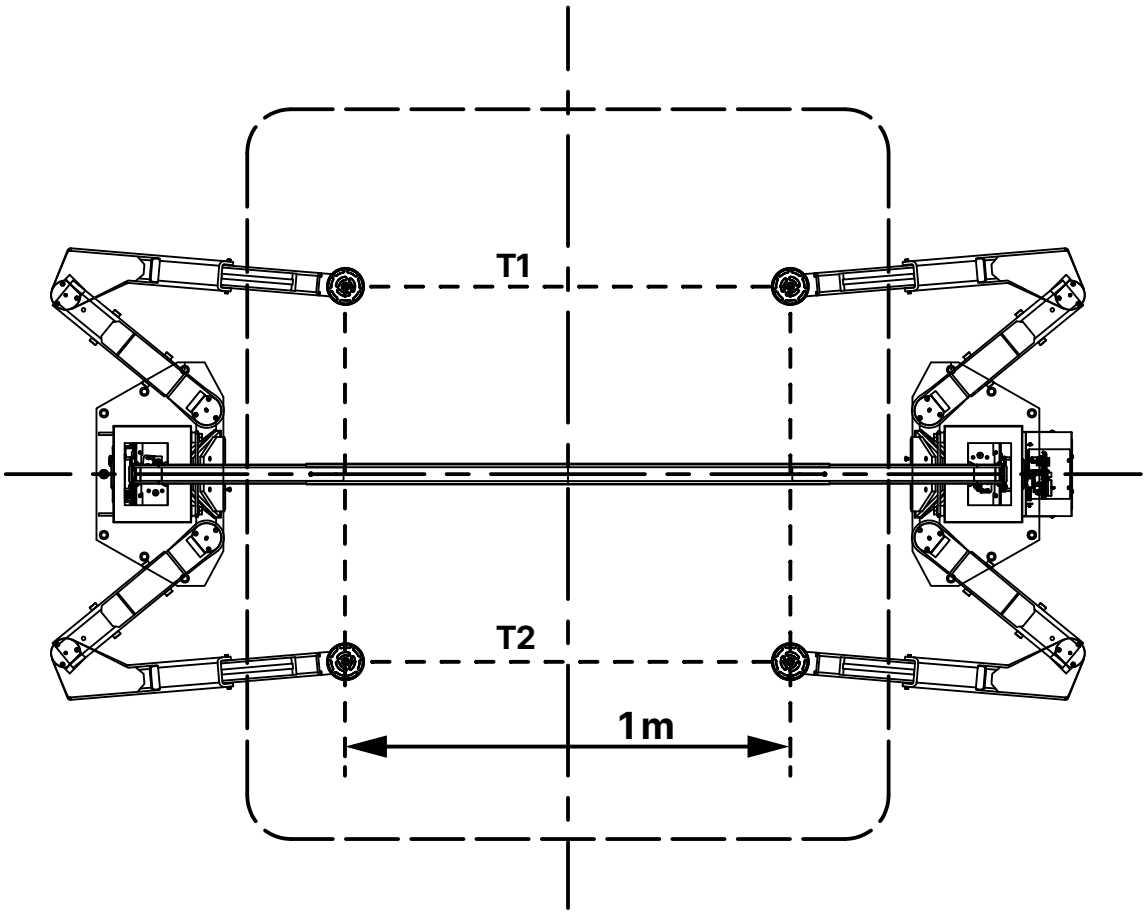

Den maximala lasten måste fördelas jämnt över de fyra lyftpunkterna.

$T1 = 3/4\ T_{max}$

$T2 = 1/4\ T_{max}$

$T_{max} = T1 + T2$

® Copyright ATH-Heinl GmbH & Co. KG / Alla rättigheter förbehållna / Tryckfel och tekniska ändringar förbehållna
Utgivningsdatum: 27.07.2026 / Produkttillverkare ATH-Heinl GmbH & Co. KG

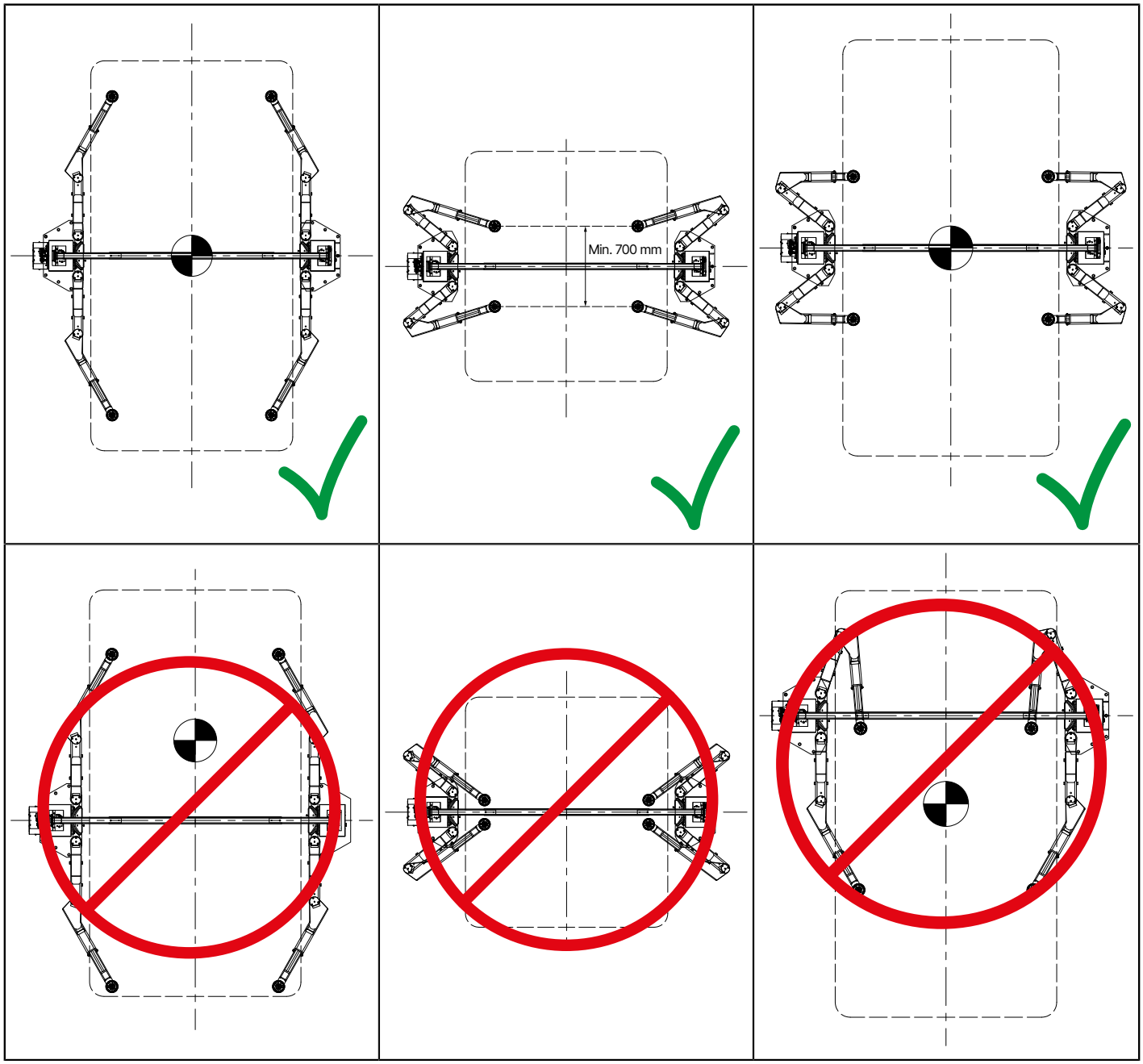

® Copyright ATH-Heinl GmbH & Co. KG / Alla rättigheter förbehållna / Tryckfel och tekniska ändringar förbehållna
Utgivningsdatum: 27.07.2026 / Produkttillverkare ATH-Heinl GmbH & Co. KG

1.7 Måttritning

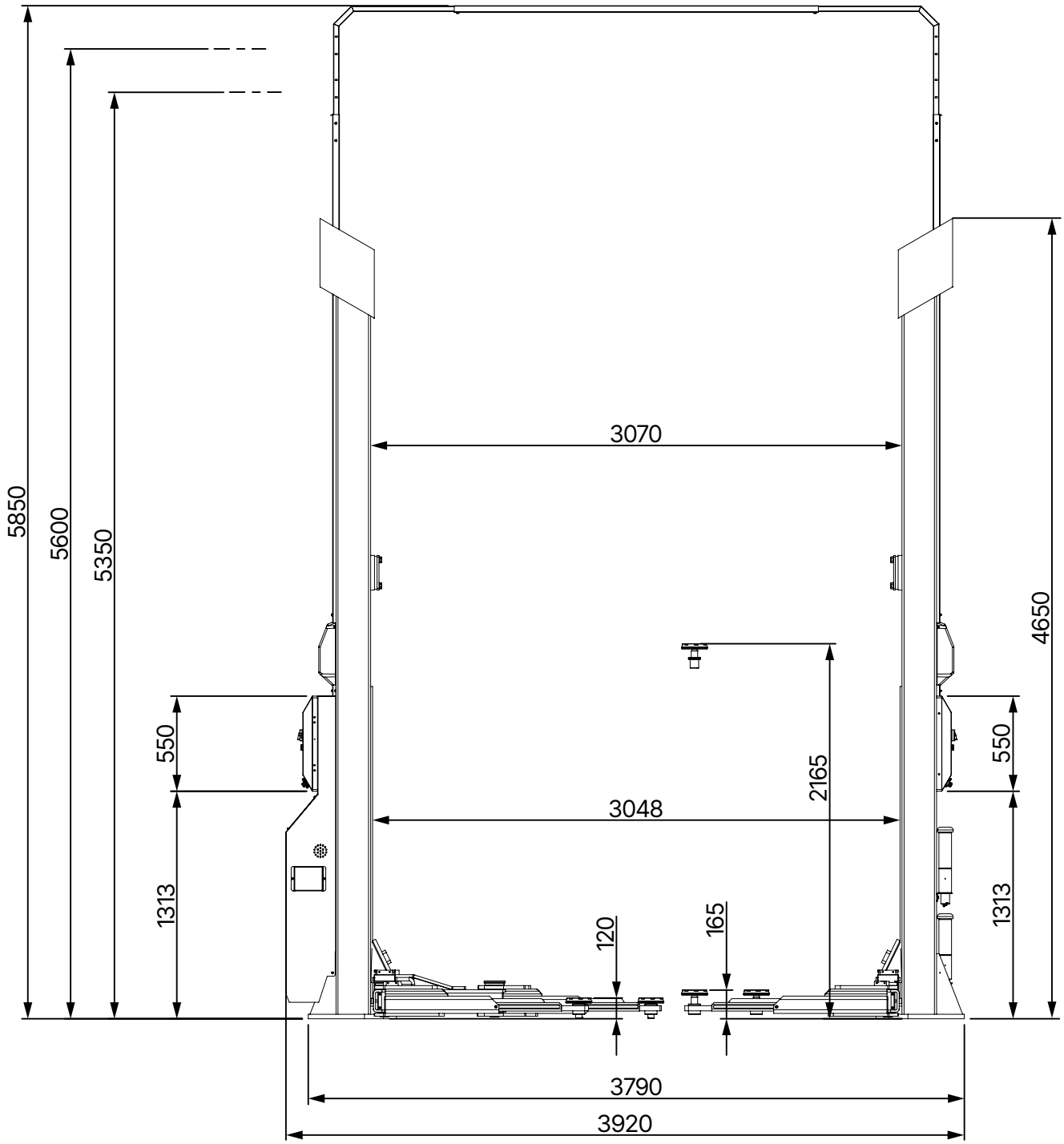

ATH Matrix Lift 2.65 i sidled

® Copyright ATH-Heinl GmbH & Co. KG / Alla rättigheter förbehållna / Tryckfel och tekniska ändringar förbehållna
Utgivningsdatum: 27.07.2026 / Produkttillverkare ATH-Heinl GmbH & Co. KG

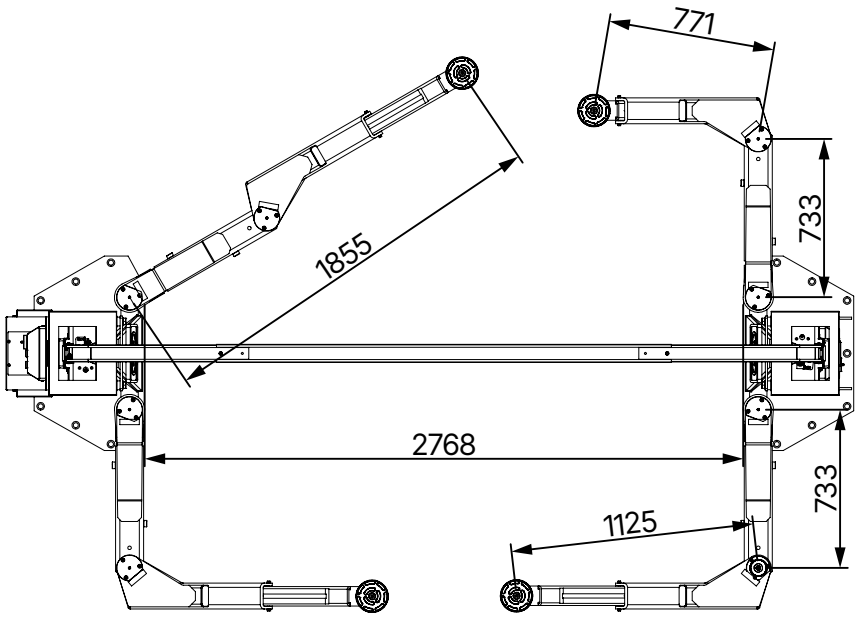

ATH Matrix Lift 2.65 överst

® Copyright ATH-Heinl GmbH & Co. KG / Alla rättigheter förbehållna / Tryckfel och tekniska ändringar förbehållna
Utgivningsdatum: 27.07.2026 / Produkttillverkare ATH-Heinl GmbH & Co. KG

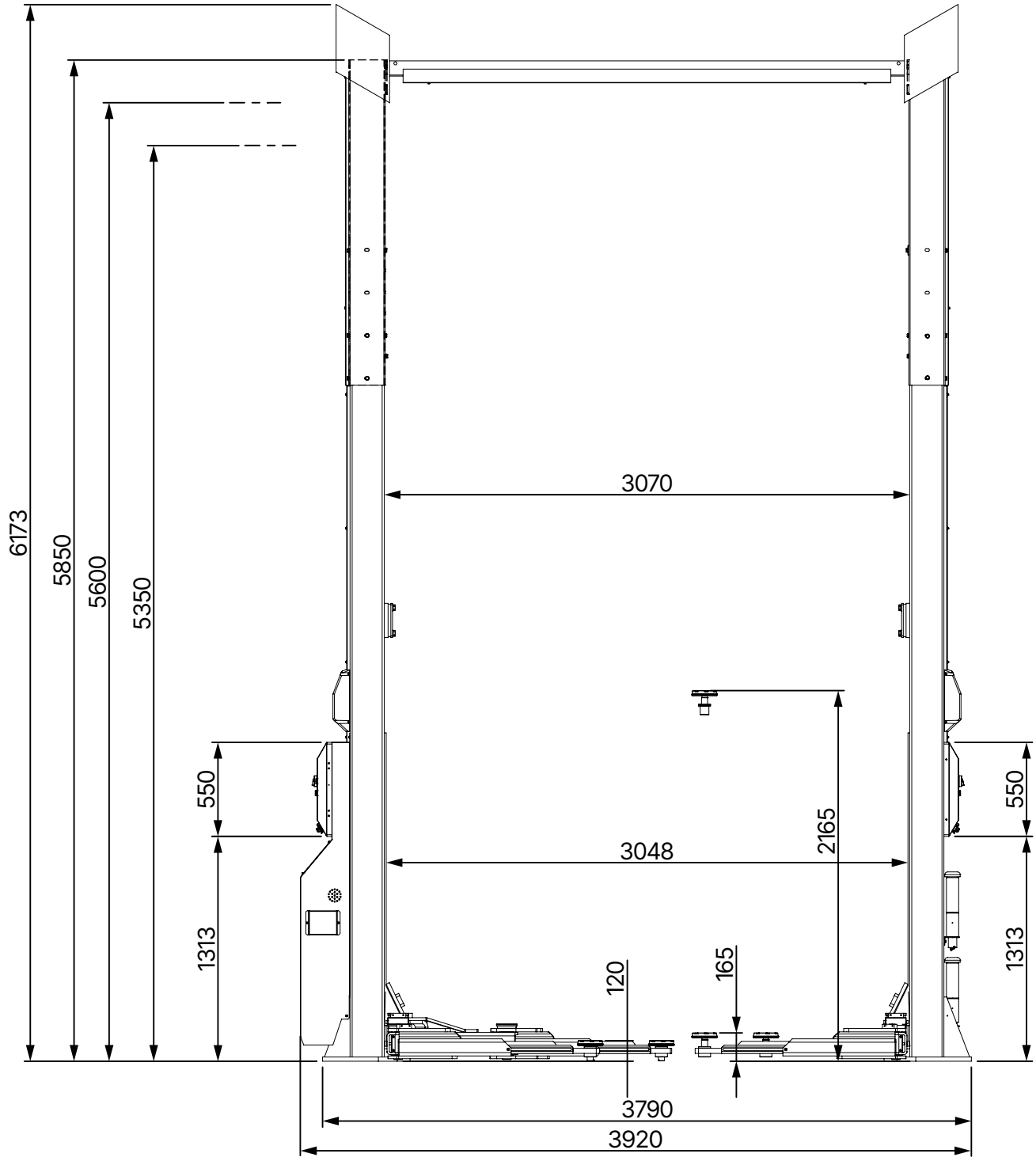

ATH Matrix Lift 2.75XL i sidled

® Copyright ATH-Heinl GmbH & Co. KG / Alla rättigheter förbehållna / Tryckfel och tekniska ändringar förbehållna
Utgivningsdatum: 27.07.2026 / Produkttillverkare ATH-Heinl GmbH & Co. KG

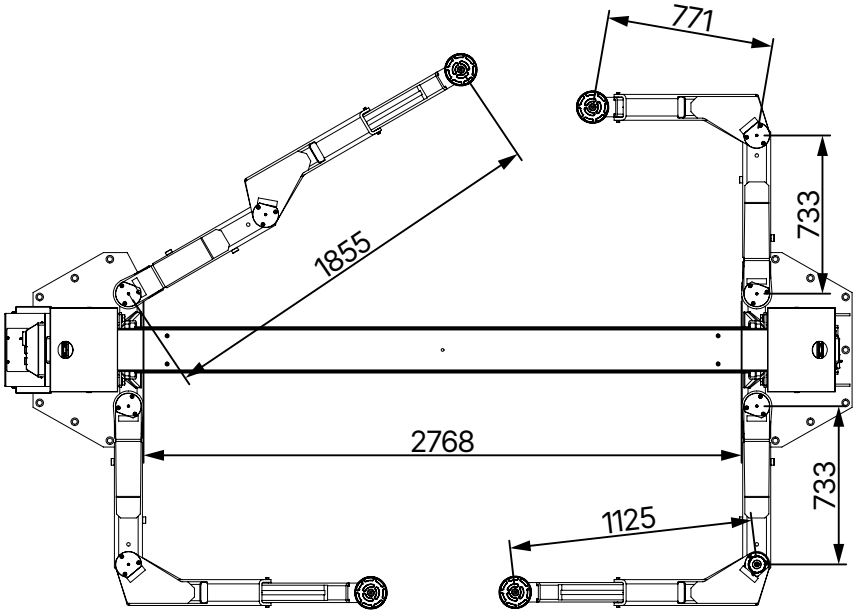

ATH Matrix Lift 2.75XL topp

® Copyright ATH-Heinl GmbH & Co. KG / Alla rättigheter förbehållna / Tryckfel och tekniska ändringar förbehållna
Utgivningsdatum: 27.07.2026 / Produkttillverkare ATH-Heinl GmbH & Co. KG

2 INSTALLATION

Maskinen måste installeras av auktoriserad personal i enlighet med instruktionerna.

Obs

Bruksanvisningen (inklusive protokoll) är en viktig del av maskinen eller produkten.

Förvara den på ett säkert ställe!

Produkten måste inspekteras av ett lämpligt och auktoriserat företag eller institution efter avslutad montering, överlämning, instruktion om nödvändigt och därefter med regelbundna intervaller i enlighet med de bestämmelser och lagbestämmelser som gäller i det land där produkten används.

2.1 Transport- och lagringsförhållanden

Använd alltid lämpliga sling-, lyft- eller marktransportörer för att transportera och placera maskinen och var uppmärksam på maskinens tyngdpunkt.

Maskinen får endast transporteras i sin originalförpackning.

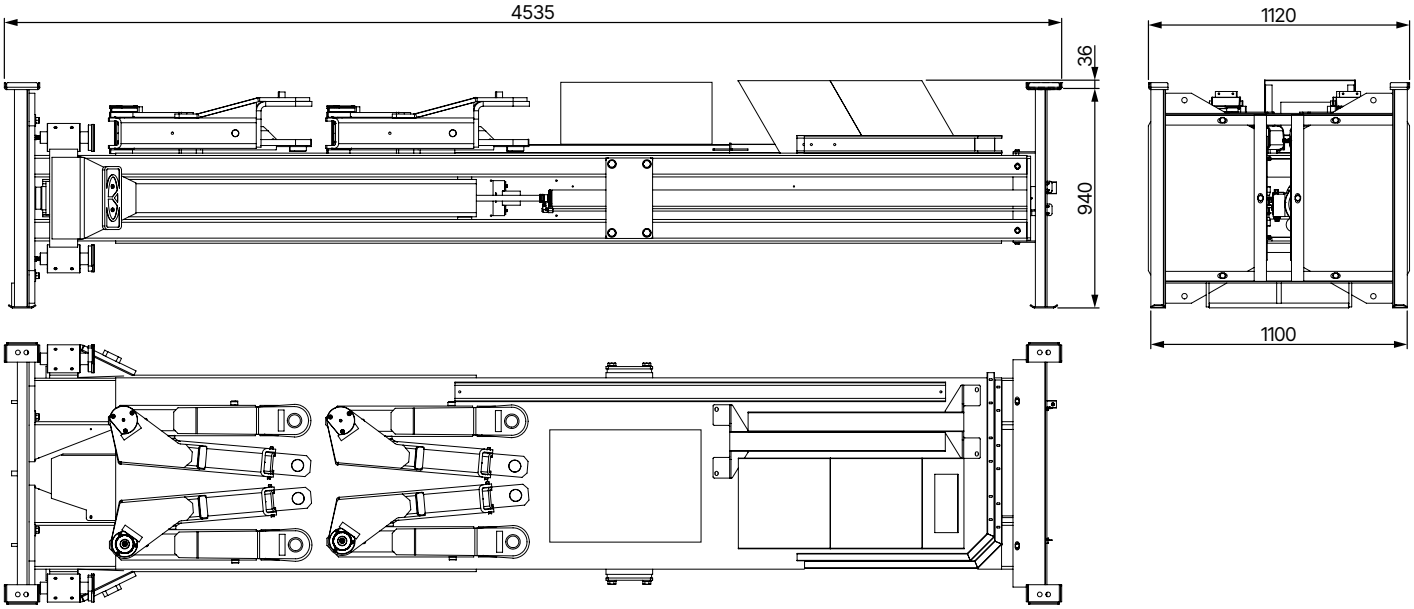

Data för maskinen	ATH Matrix Lift 2.65
Vikt	1872 kg
bredd	1120 mm
längd	4535 mm
höjd	976 mm
Förvaringstemperatur	-10 till +50°C

® Copyright ATH-Heinl GmbH & Co. KG / Alla rättigheter förbehållna / Tryckfel och tekniska ändringar förbehållna
Utgivningsdatum: 27.07.2026 / Produkttillverkare ATH-Heinl GmbH & Co. KG

Förvaringsdata	ATH Matrix Lift 2.75XL
Vikt	2272 kg
bredd	1120 mm
längd	4535 mm
höjd	976 mm
Förvaringstemperatur	-10 till +50°C

Instruktioner för transport och förvaring

Uppmärksamhet

Lyft försiktigt och flytta lasten endast med lämpliga verktyg som är i perfekt skick.

Uppmärksamhet

Undvik oväntade höjningar och skakande rörelser. Var försiktig på ojämna ytor, i korsningar etc.

2.2 Uppackning av maskinen

- Avlägsna förpackningens övre lock och kontrollera att inga skador har uppstått under transporten. I händelse av skada, informera återförsäljaren omedelbart.
- Ta bort fästskruven för att ta bort maskinen från pallen/ramen. För att lyfta ner maskinen från pallen/ramen, använd en lämplig lyftanordning (eventuellt med lyftlina).

Fara

De borttagna förpackningsdelarna kan utgöra en fara för barn och djur.

Detta kan leda till allvarliga skador eller till och med dödsfall.

Förvara de borttagna förpackningsdelarna på en uppsamlingsplats som är oåtkomlig för barn och djur tills de ska kasseras.

2.3 Omfattning av leveransen

- Ram med huvudpelare och sekundärpelare

  Redan förmonterad:

  – Hydraulisk enhet
  – Kontrollpaneler på båda pelarna
  – 2x fäste för förhöjningar
- 2x pelarförlängningar
- Tvärbalk

® Copyright ATH-Heinl GmbH & Co. KG / Alla rättigheter förbehållna / Tryckfel och tekniska ändringar förbehållna
Utgivningsdatum: 27.07.2026 / Produkttillverkare ATH-Heinl GmbH & Co. KG

- 4x ledad stödarm
- 2x pelaröverdrag
- Tillbehörslåda med smådelar
- Stödplåtsförhöjningar 140 mm (set x 4 st.) (art.nr: HSE0109)
- Stödplattans förlängningar 210 mm (set x 4 st.) (art.nr: HSE010)
- "U"-adapter (set x 4 st.) (art.nr.: HSE0111)

Valfria tillbehör

- LED-belysningssats (1 uppsättning = 4 st.)

2.4 Plats

Maskinen ska hållas borta från brandfarliga och explosiva material samt från solljus och intensivt ljus. Maskinen bör också placeras på en väl ventilerad plats.

Maskinen bör installeras på tillräckligt fast mark, vid behov enligt minimikraven i specifikationerna i fundamentplanen.

Vid val av installationsplats ska förutom markförhållandena även riktlinjerna och anvisningarna i föreskrifterna om förebyggande av olyckor och arbetsplatsföreskrifterna beaktas.

Om enheten ska installeras på en golvplatta måste dess tillräckliga bärförmåga kontrolleras. I allmänhet rekommenderas att en byggnadsexpert konsulteras för en bedömning när maskinen installeras på golvtak.

Maskinen får endast installeras och användas i slutna rum. Den har ingen lämplig säkerhetsutrustning (t.ex. IP-skydd, galvaniserad konstruktion) för utomhusbruk.

Temperatur	5 - 50°C
Havsnivå	< 1500m
Luftfuktighet	50 % vid 40 °C - 90 % vid 20 °C

® Copyright ATH-Heinl GmbH & Co. KG / Alla rättigheter förbehållna / Tryckfel och tekniska ändringar förbehållna
Utgivningsdatum: 27.07.2026 / Produkttillverkare ATH-Heinl GmbH & Co. KG

Läge Minsta avstånd

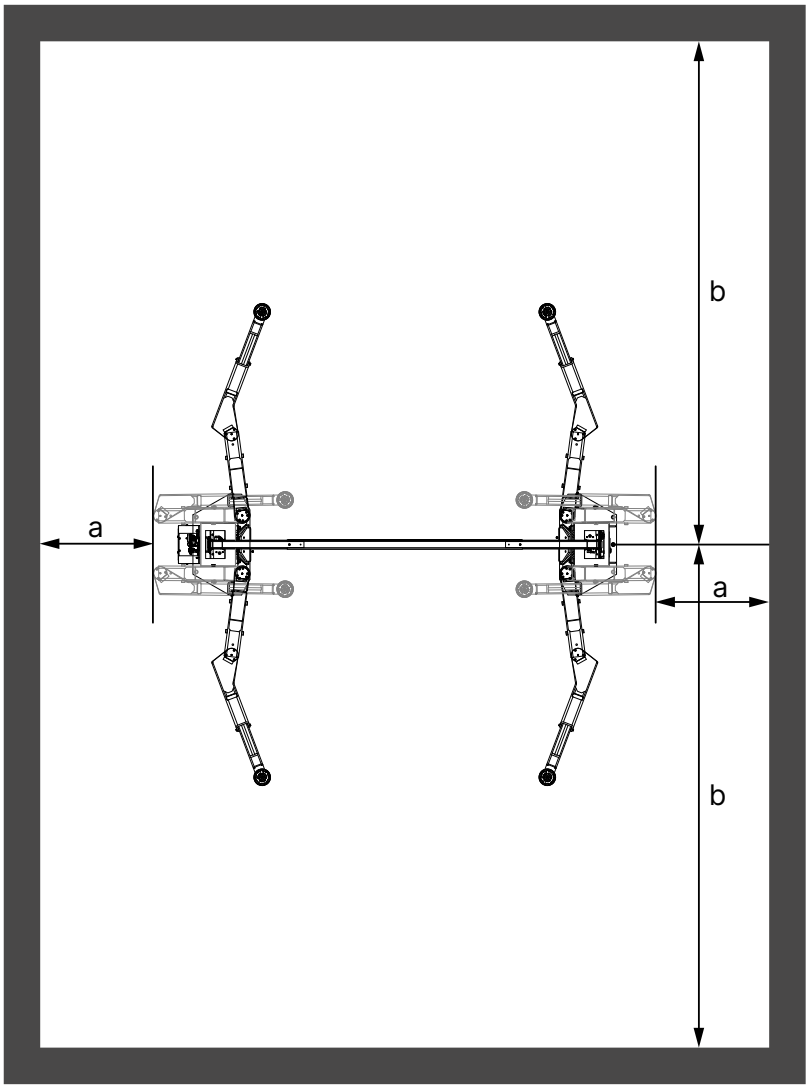

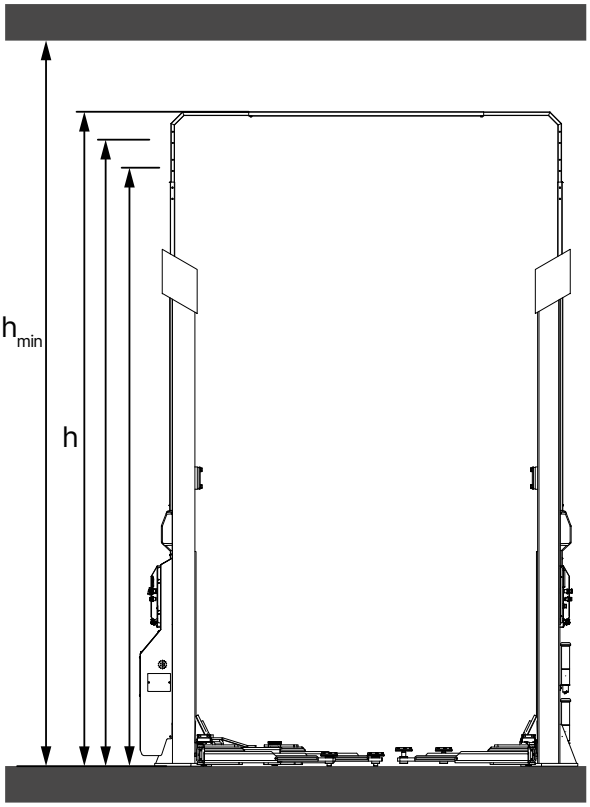

a	1000 mm
b	4500 mm
h_{min}	h + 300 mm

2.5 Fästning

Varning

Vid installation av enheten måste allmänna och lokala föreskrifter följas.

Dessa steg får därför endast utföras av en utbildad fackman.

Maskinen måste ställas upp och förankras på ett tillräckligt fast underlag, vid behov i enlighet med de minimikrav som anges i "Plan för stiftelsen" och säkras.

Maskinen skall fästas på de avsedda punkterna med lämpligt fästmaterial, om detta anges.

® Copyright ATH-Heinl GmbH & Co. KG / Alla rättigheter förbehållna / Tryckfel och tekniska ändringar förbehållna
Utgivningsdatum: 27.07.2026 / Produkttillverkare ATH-Heinl GmbH & Co. KG

Vid val av uppställningsplats måste förutom golvförhållandena även föreskrifterna och anvisningarna i föreskrifterna om förebyggande av olyckor och arbetsplatsföreskrifterna beaktas.

Vid installation på våningstak måste deras tillräckliga bärförmåga kontrolleras. Det rekommenderas generellt att en byggnadsexpert konsulteras för ett expertutlåtande vid installation på våningstak.

2.6 Elektrisk anslutning

Uppmärksamhet

Allmänna och lokala föreskrifter måste följas. Därför får detta steg endast utföras av en utbildad fackman.

Var uppmärksam på den nödvändiga matningsledningen.

Anslutningen ska göras enligt produkten med en CEE-kontakt, 5-polig, 400V/16A.

Spänningsavvikelser bör inte överstiga 0,9 - 1,1 gånger det nominella spänningsområdet och frekvensavvikelser bör inte överstiga 0,99 - 1,01 gånger frekvensområdet. För att kunna garantera detta måste nödvändiga skyddsåtgärder vidtas.

I slutet av arbetet måste motorns rotationsriktning kontrolleras.

2.7 Pneumatisk anslutning

Uppmärksamhet

För alla pneumatiska system måste en underhållsenhet för tryckluft (ingår ibland i leveransomfattningen) installeras mellan matarledningen och systemet.

Lufttrycket i matarledningen måste minst "Tekniska data" motsvara.

Den korrekta inställningen av underhållsenheten för tryckluft måste kontrolleras.

Tryckluftsunderhållsenheten måste underhållas med jämna mellanrum.

Det maximala eller minimala trycket säkerställer en korrekt funktion utan eventuella skador.

2.8 Hydraulisk anslutning

Innan systemet tas i drift eller drivs med olja för första gången måste följande iakttas för optimal, störningsfri och praktiskt taget luftfri drift:

- Alla hydraulledningar måste anslutas och dras åt i enlighet med hydraulschemat och, i förekommande fall, slangbeteckningen.
- Alla hydraulledningar och cylindrar måste vara avluftade enligt hydraulikplanen eller slangbeteckningen.

® Copyright ATH-Heinl GmbH & Co. KG / Alla rättigheter förbehållna / Tryckfel och tekniska ändringar förbehållna
Utgivningsdatum: 27.07.2026 / Produkttillverkare ATH-Heinl GmbH & Co. KG

- För att säkerställa att systemet och de slangledningar som används fungerar korrekt och säkert är det viktigt att säkerställa att de hydraulvätskor som används överensstämmer med tillverkarens specifika specifikationer och rekommendationer.
- Använda medier som inte uppfyller de specifika kraven eller är förorenade kommer att skada hela hydraulsystemet, förkorta livslängden på de hydraulsystem som används och leda till uteslutning av ansvar och garanti.

Obs

Det är också möjligt att förorena systemet genom att fylla på olja

Minimikravet och den minsta oljemängden måste kontrolleras eller framställas.

2.9 Montering

Obs

Dessa anvisningar är inte att betrakta som monteringsanvisningar, utan endast som information och hjälp för kompetenta och utbildade montörer.

Varning

Vid följande arbeten måste lämplig klädsel och individuell skyddsutrustning användas.

Försiktighet

Felaktig montering och felaktiga inställningar leder till att ansvar och garanti utesluts.

Delvis förmonterade maskiner måste inspekteras, instrueras och godkännas av en kompetent person innan de tas i drift.

Montering av maskinerna skall utföras av en kunnig och kvalificerad person.

Monteringssatser

För att du ska vara optimalt förberedd för montering och underhåll av våra produkter rekommenderar vi våra monteringssatser:

Monteringssats för ATH Matrix Lift

Artikelnummer: 090598

Nr.	artikelnr.	Beskrivning	Kvantitet
1	090527	Ankarstång M16 x 250 (10 st.)	2
2	090526	Injektionsmortelpatron 300 ml	4
3	90536	Hydraulolja HLPD 32 10 liter ZFR	2

® Copyright ATH-Heinl GmbH & Co. KG / Alla rättigheter förbehållna / Tryckfel och tekniska ändringar förbehållna
Utgivningsdatum: 27.07.2026 / Produkttillverkare ATH-Heinl GmbH & Co. KG

Nr.	artikelnr.	Beskrivning	Kvantitet
4	90534	ATH HP skyddande vax	2
5	90530	Smörjfett i 400g-kassett	1
6	90538	ATH HP Bromsrengöring 500 ml	1
7	90535	ATH HP vidhäftande fett	1
8	90539	ATH HP Universal sprayolja 400 ml	1
9	90541	ATH HP Silikonspray 400 ml	1
10	90542	ATH HP färgspray RAL7016	1
11	90543	ATH HP sprayfärg svart glans	1

2.9.1 Installation av ATH Matrix Lift 2.65

Bestämning av plats och placering av lyften

- Bestäm installationsplatsen och åtkomstriktningen. Beakta de nödvändiga fria avstånden och rumshöjden se "Läge Minsta avstånd".
- Kontrollera markförhållandena och lutningen se "Plan för stiftelsen".
- Säkerställ korrekt sidval för strömförsörjningen (tryckluft, el, etc.)
- Markera pelarnas position på golvet och inhämta godkännande från kunden.

Uppställning och inriktning av lyftpelarna

1. Innan pelarna ställs upp, fäst pelarförhöjarna.

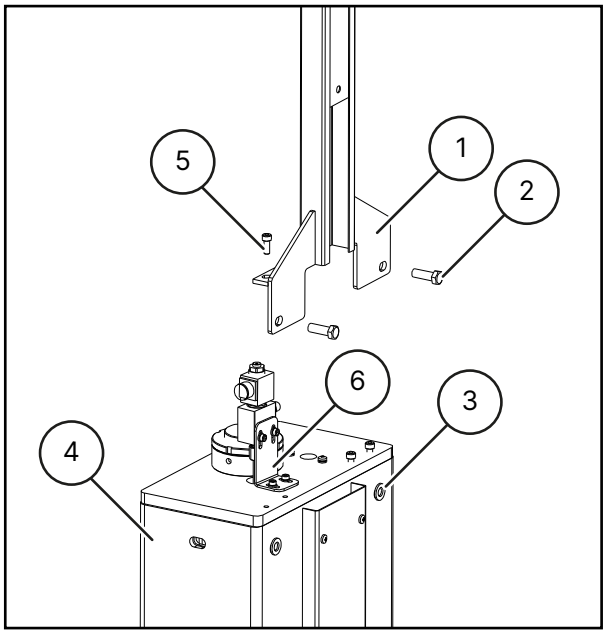

1 Förlängning av pelare

2 M12x35 skruv

3 M12 bricka

4 Pelare

5 M8x20 skruv

6 Monteringsfäste för reglerventil

® Copyright ATH-Heinl GmbH & Co. KG / Alla rättigheter förbehållna / Tryckfel och tekniska ändringar förbehållna
Utgivningsdatum: 27.07.2026 / Produkttillverkare ATH-Heinl GmbH & Co. KG

- Ta bort pelarförlängningen från förpackningen, var försiktig så att du inte skadar lacken.
- Välj önskad höjd bland de 3 höjdinställningarna (sluthöjd 5850 mm, 5600 mm, 5350 mm).
- Placera pelarförlängningen på pelaren och säkra den i önskat läge med M12-brickor och M12x35-skruvar.
- Dra åt skruvarna försiktigt.

2. Montera monteringsfästena på pelarnas bas för att göra det enklare och säkrare att ställa upp pelarna med hjälp av den raka lutningskanten som blir resultatet.

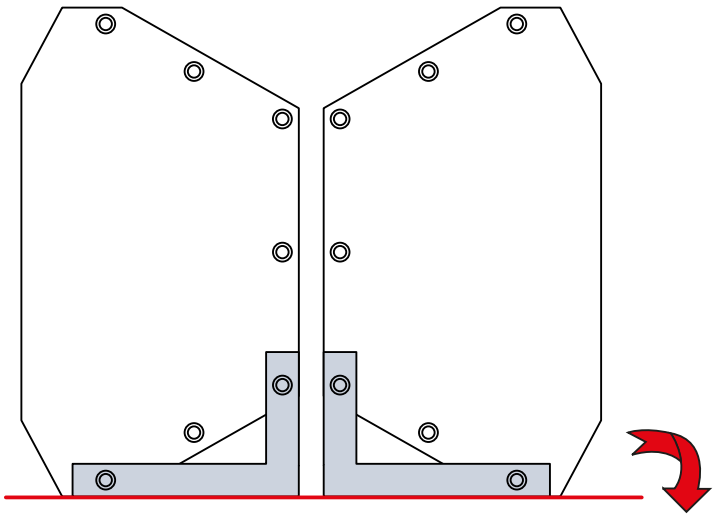

3. Ta bort monteringsfästena så snart pelarna har ställts upp.

4. Placera den första pelaren enligt markeringarna, rikta in den och fäst pelaren med ett väggfäste (A). Se till att följa "Anvisningar för borrning av hål"

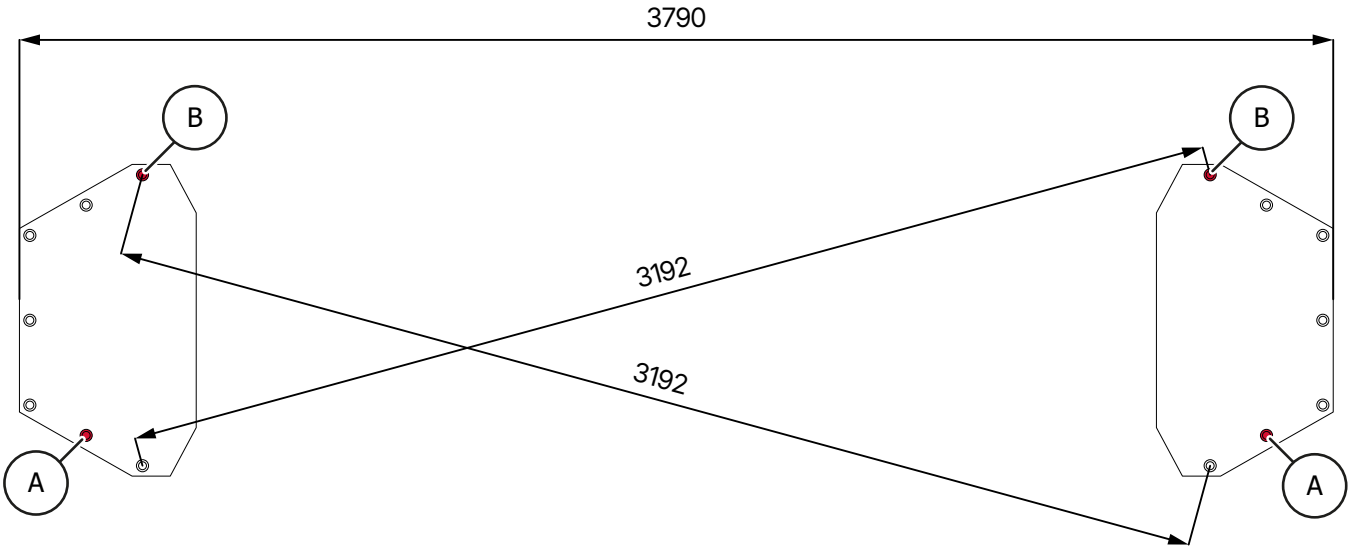

5. Ställ upp den andra pelaren med rätt avstånd och inriktning och säkra den med en dymling (A).

6. Rikta sedan in lyftpelarna i båda riktningarna enligt nedan och använd brickor eller mellanlägg om det behövs.

® Copyright ATH-Heinl GmbH & Co. KG / Alla rättigheter förbehållna / Tryckfel och tekniska ändringar förbehållna
Utgivningsdatum: 27.07.2026 / Produkttillverkare ATH-Heinl GmbH & Co. KG

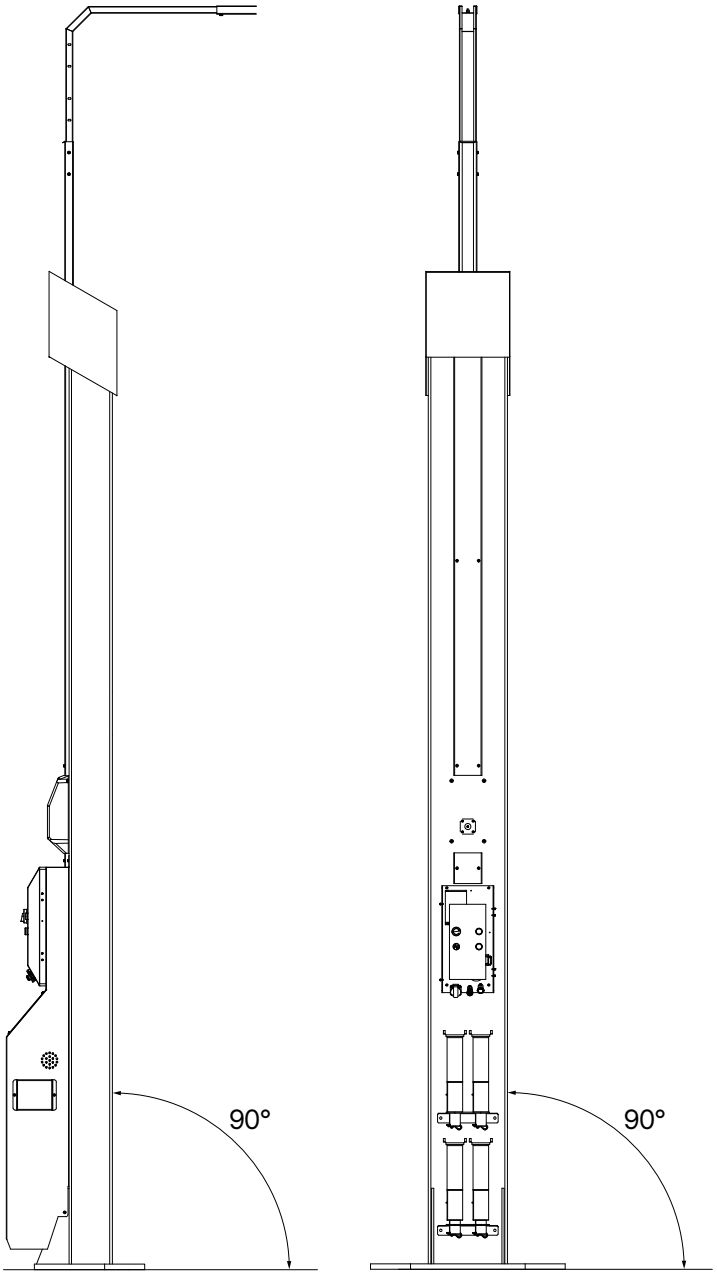

Monteringsvinkel ATH Matrix Lift 2.65

® Copyright ATH-Heinl GmbH & Co. KG / Alla rättigheter förbehållna / Tryckfel och tekniska ändringar förbehållna
Utgivningsdatum: 27.07.2026 / Produkttillverkare ATH-Heinl GmbH & Co. KG

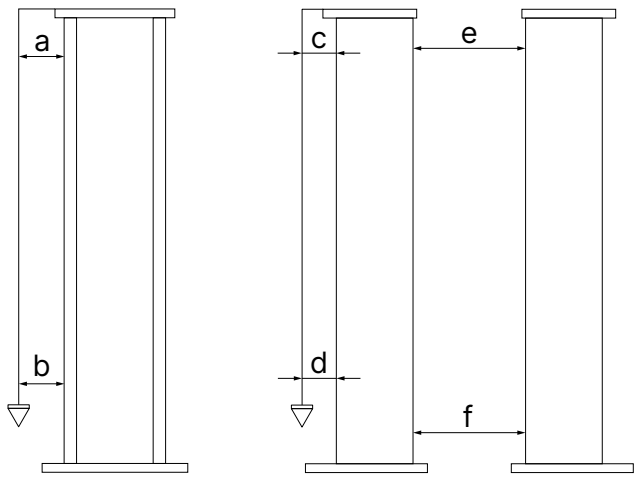

a < 10mm	c < 10mm	e < // 13,6 mm
b < 10mm	d < 10mm	f < // 13,6 mm

7. Kontrollera att pelaren är i lod.
8. När du har riktat in pelarna ska du säkra varje pelare med en 2:a plugg. (B) säkra varje kolonn.
9. När du har ställt upp pelarna kontrollerar du avståndet mellan dem genom att fästa tvärstången innan du dymlar ytterligare.

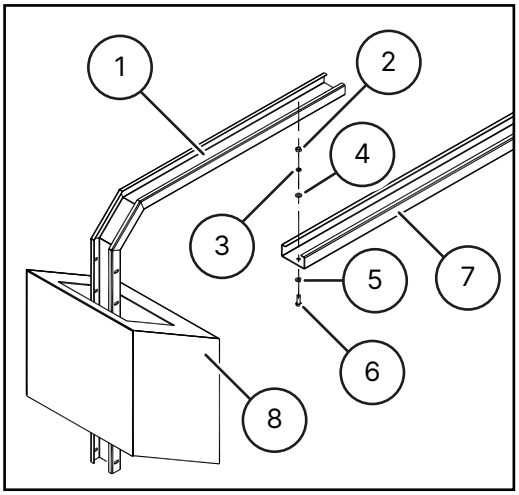

1	Höjning av stolparna	2	Mutter M8
3	Snäppring D.8	4	Bricka D.8
5	Bricka D.8	6	M8x25 bult
7	Korsstång	8	Skydd för pelare

- Skjut in mittstycket på tvärstången i de redan monterade pelarförhöjningarna.
- Anslut allt med de medföljande tillbehören. Dra inte åt skruvarna ännu!
- Justera tvärstångens bredd med hänsyn till pelarens installationsvinkel och dra åt tvärstångens skruvar.

® Copyright ATH-Heinl GmbH & Co. KG / Alla rättigheter förbehållna / Tryckfel och tekniska ändringar förbehållna
Utgivningsdatum: 27.07.2026 / Produkttillverkare ATH-Heinl GmbH & Co. KG

10. Efter montering av tvärstaget, kontrollera alla uppriktningspunkter igen, montera de återstående dymlingarna och dra åt dem med angivet vridmoment efter erforderlig härdningstid.

11. Ta bort de yttre kåporna på båda pelarna så att du sedan kan montera slangar och kablar.

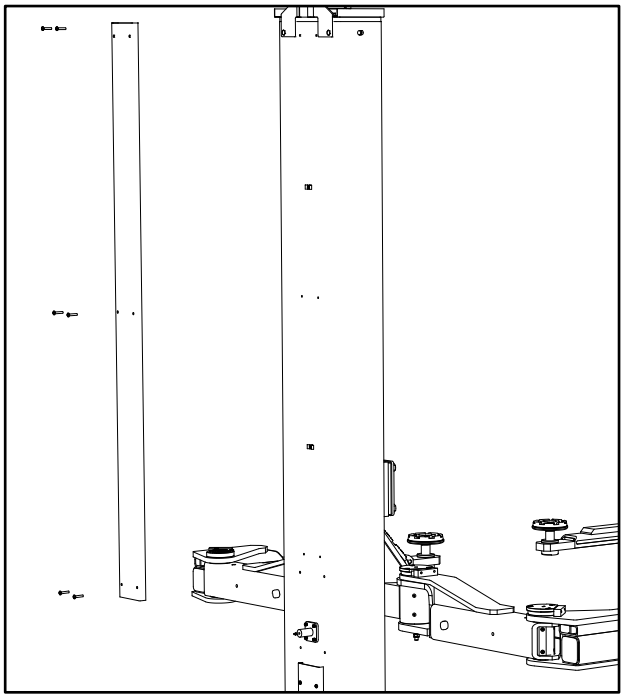

2.9.2 Installation av ATH Matrix Lift 2.75XL

Bestämning av plats och placering av lyften

- Bestäm installationsplatsen och åtkomstriktningen. Beakta de nödvändiga fria avstånden och rumshöjden se "Läge Minsta avstånd".
- Kontrollera markförhållandena och lutningen se "Plan för stiftelsen".
- Säkerställ korrekt sidval för strömförsörjningen (tryckluft, el, etc.)
- Markera pelarnas position på golvet och inhämta godkännande från kunden.

Positionera och rikta in lyftpelarna

1. Innan pelarna sätts upp, fäst pelarhöjarna.

® Copyright ATH-Heinl GmbH & Co. KG / Alla rättigheter förbehållna / Tryckfel och tekniska ändringar förbehållna
Utgivningsdatum: 27.07.2026 / Produkttillverkare ATH-Heinl GmbH & Co. KG

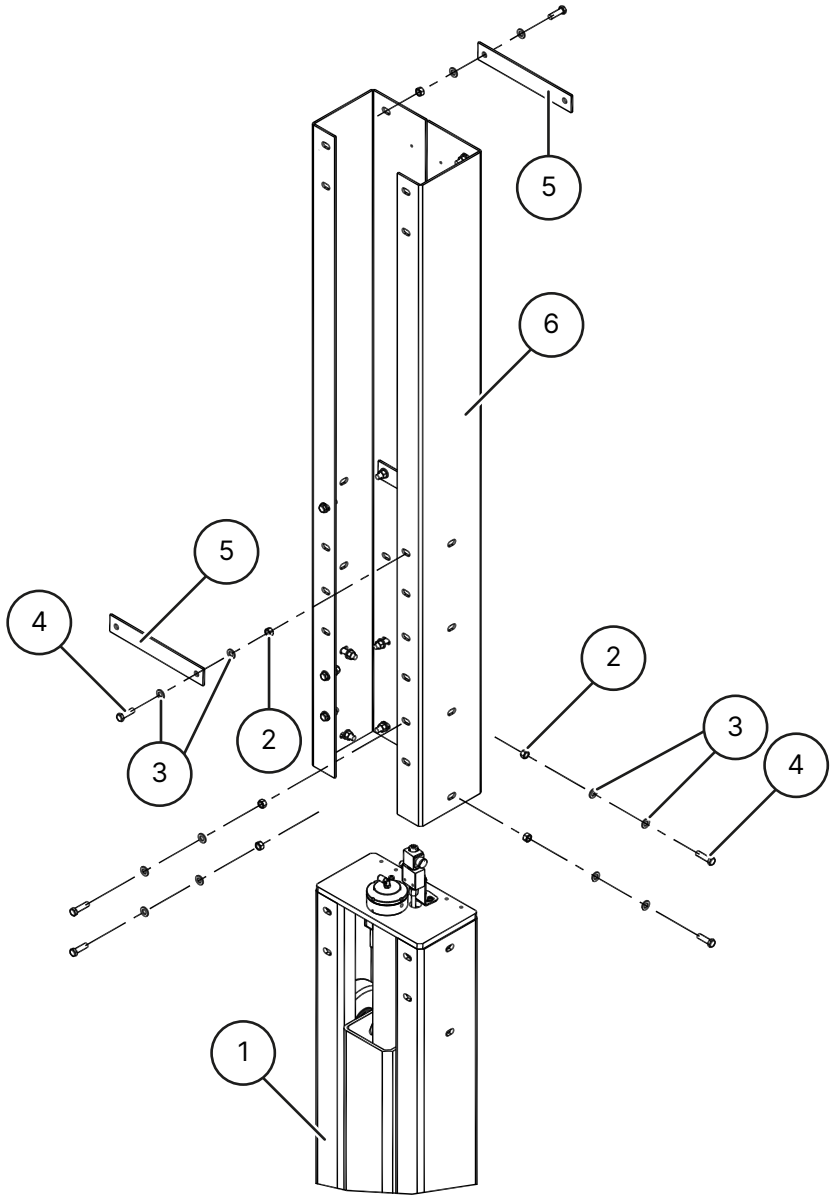

1	Pelare	2	M12 mutter
3	Bricka D 12	4	M12x45 bult
5	Platta	6	Pelarförlängning

- Ta ut pelarförlängningen ur förpackningen och var försiktig så att du inte skadar lacken.
- Välj önskad höjdinställning bland de 3 höjdinställningarna (ändhöjd tvärbalk 5850 mm, 5600 mm, 5350 mm).
- Placera stolpförlängaren på stolpen och säkra den i önskat läge med brickor D12, muttrar M12 och bultar M12x45.
- Dra åt skruvarna försiktigt.

2. Montera monteringsfästena på pelarnas bas för att göra det enklare och säkrare att ställa upp pelarna med hjälp av den raka lutningskanten som blir resultatet.

® Copyright ATH-Heinl GmbH & Co. KG / Alla rättigheter förbehållna / Tryckfel och tekniska ändringar förbehållna
Utgivningsdatum: 27.07.2026 / Produkttillverkare ATH-Heinl GmbH & Co. KG

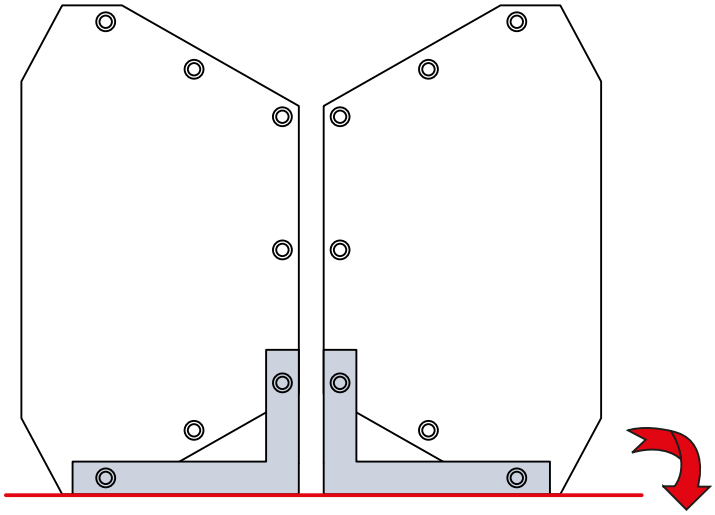

3. Ta bort monteringsfästena så snart pelarna har ställts upp.

4. Placera den första pelaren enligt markeringarna, rikta in den och fäst pelaren med ett väggfäste (A). Se till att följa "Anvisningar för borrning av hål"

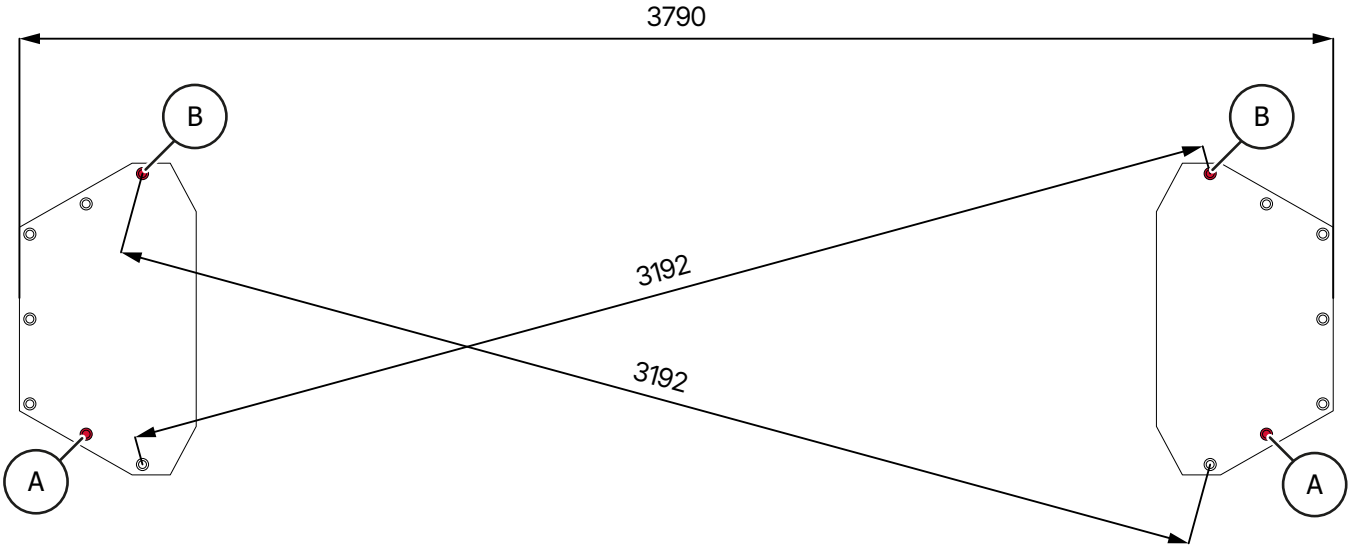

5. Ställ upp den andra pelaren med rätt avstånd och inriktning och säkra den med en dymling (A).

6. Rikta sedan in lyftpelarna i båda riktningarna enligt nedan och använd brickor eller mellanlägg om det behövs.

® Copyright ATH-Heinl GmbH & Co. KG / Alla rättigheter förbehållna / Tryckfel och tekniska ändringar förbehållna
Utgivningsdatum: 27.07.2026 / Produkttillverkare ATH-Heinl GmbH & Co. KG

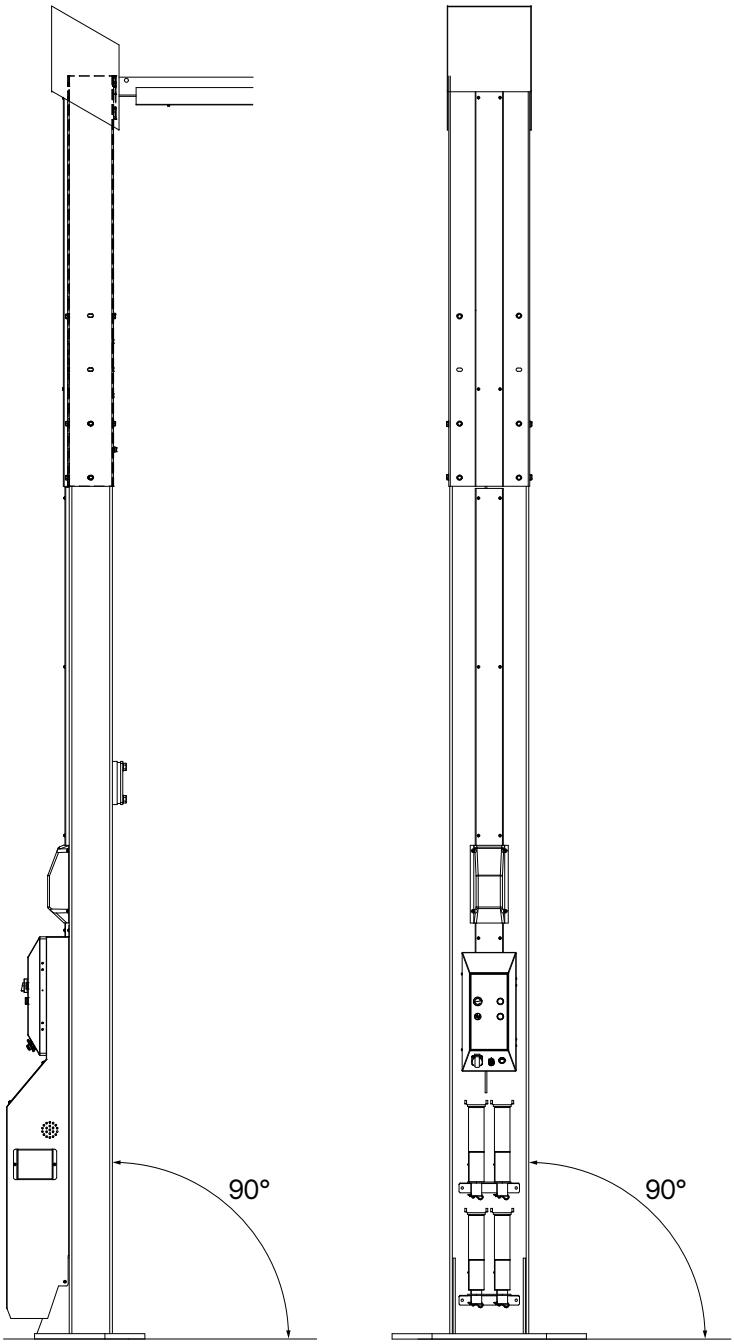

Installationsvinkel ATH Matrix Lift 2.75XL

® Copyright ATH-Heinl GmbH & Co. KG / Alla rättigheter förbehållna / Tryckfel och tekniska ändringar förbehållna
Utgivningsdatum: 27.07.2026 / Produkttillverkare ATH-Heinl GmbH & Co. KG

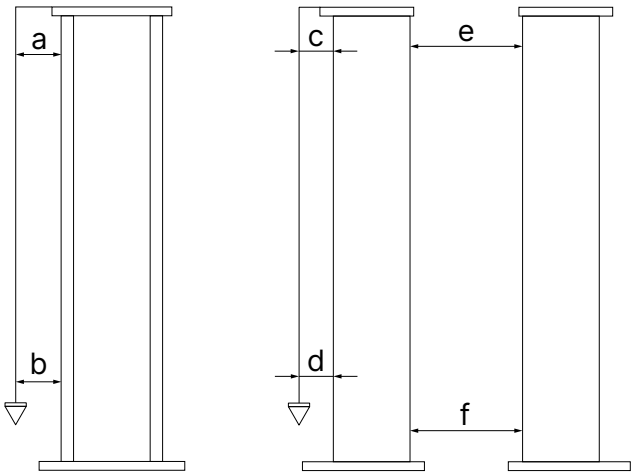

a < 10mm	c < 10mm	e < // 13,6 mm
b < 10mm	d < 10mm	f < // 13,6 mm

7. Kontrollera att pelaren är i lod.
8. När du har riktat in pelarna ska du säkra varje pelare med en 2:a plugg. (B) säkra varje kolonn.

Försiktighet

Om du inte iakttar härdningstiden för injektionsbruket kan pelarna falla omkull trots att de är dymlade.

Observera härdningstiden för injektionsbruket innan du utför ytterligare arbetsmoment.

9. När du har ställt upp pelarna kontrollerar du avståndet mellan dem genom att fästa tvärstången innan du dymlar ytterligare.

® Copyright ATH-Heinl GmbH & Co. KG / Alla rättigheter förbehållna / Tryckfel och tekniska ändringar förbehållna
Utgivningsdatum: 27.07.2026 / Produkttillverkare ATH-Heinl GmbH & Co. KG

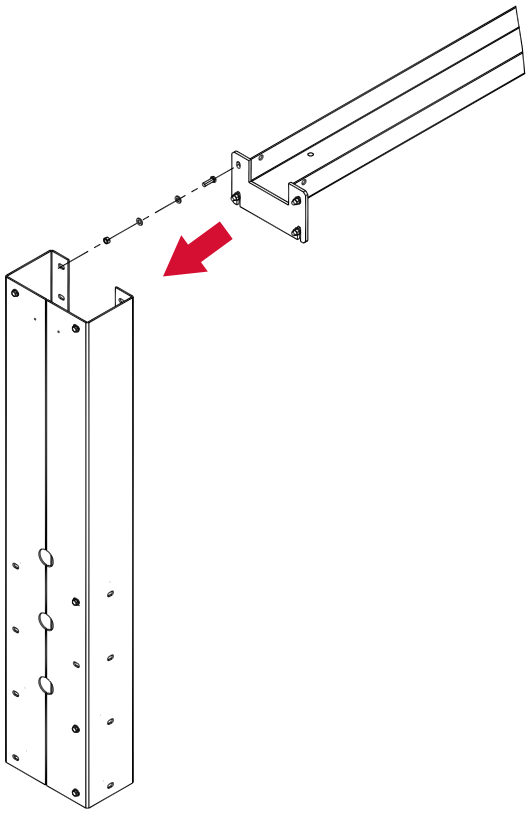

- Skruva fast en del av tvärbalken i taget på pelarhöjderna med hjälp av de medföljande tillbehören (muttrar M12, brickor D.12 och skruvar M12x40).

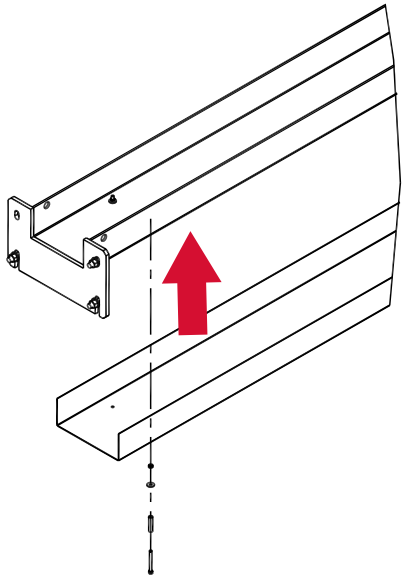

- För in de två delarna av tvärstången i varandra och skruva ihop delarna (muttrar M12, brickor D.12 och skruvar M12x40).

10. Efter montering av tvärstaget, kontrollera alla uppriktningspunkter igen, montera de återstående dymlingarna och dra åt dem med angivet vridmoment efter erforderlig härdningstid.

® Copyright ATH-Heinl GmbH & Co. KG / Alla rättigheter förbehållna / Tryckfel och tekniska ändringar förbehållna
Utgivningsdatum: 27.07.2026 / Produkttillverkare ATH-Heinl GmbH & Co. KG

11. Ta bort de yttre kåporna på båda pelarna så att du sedan kan montera slangar och kablar.

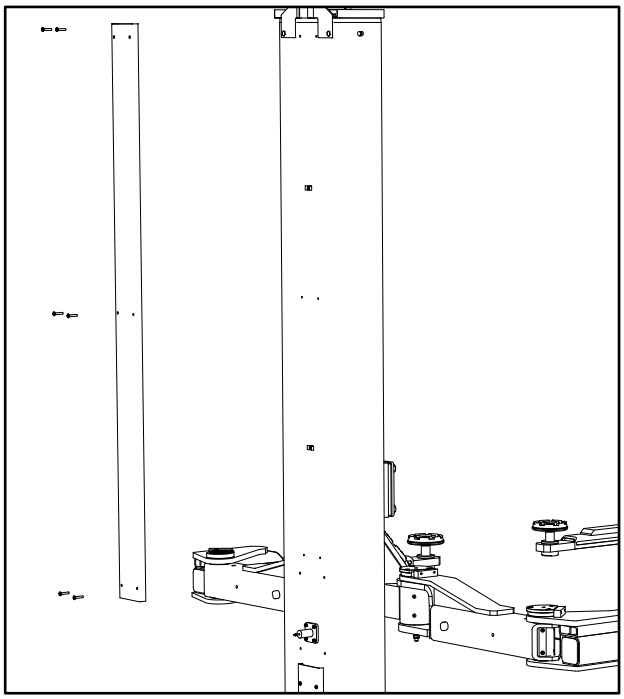

2.9.3 Plan för stiftelsen

Uppmärksamhet

Montera inte lyftplattformen på asfalt eller mjukt golv. Det får inte finnas några expansionsfogar eller sprickor som kan avbryta armeringens kontinuitet. Bärförmågan hos undertaket måste kontrolleras av operatören.

Lyftplattformens funktion kan försämras om den står snett.

Beakta angiven betongkvalitet och härdningstid

Betongens kvalitet	C25/30
Betongens härdningstid	Min. 20 dagar

Fundamentplanen nedan visar standarden. För mer specifika fall, vänligen kontakta vår tekniska service.

® Copyright ATH-Heinl GmbH & Co. KG / Alla rättigheter förbehållna / Tryckfel och tekniska ändringar förbehållna
Utgivningsdatum: 27.07.2026 / Produkttillverkare ATH-Heinl GmbH & Co. KG

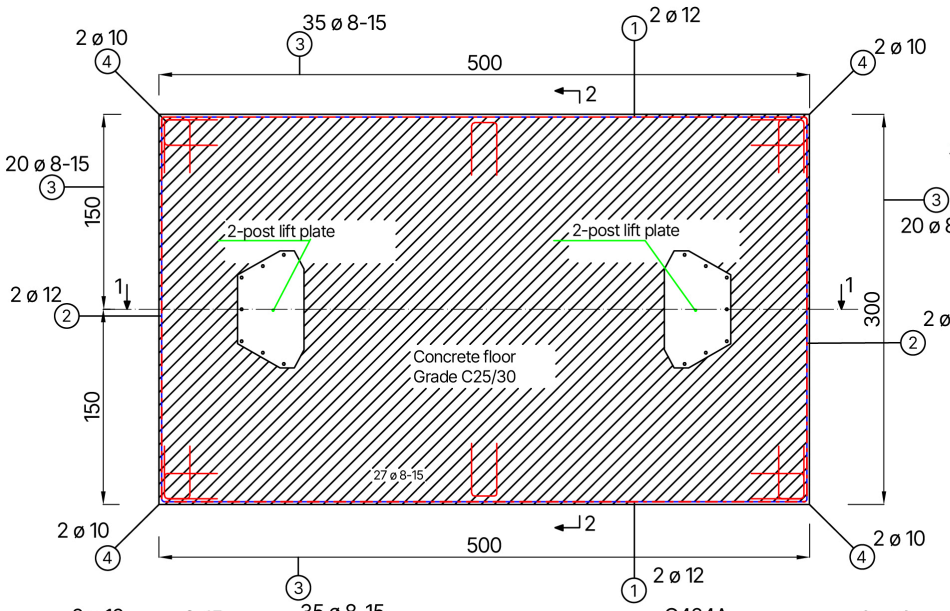

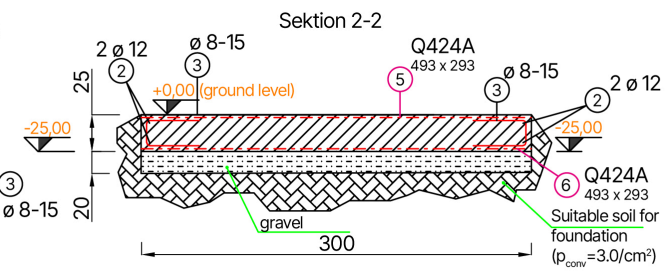

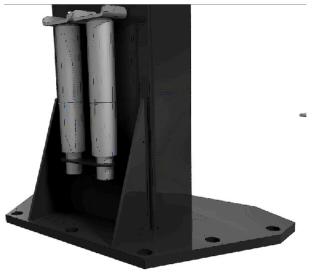

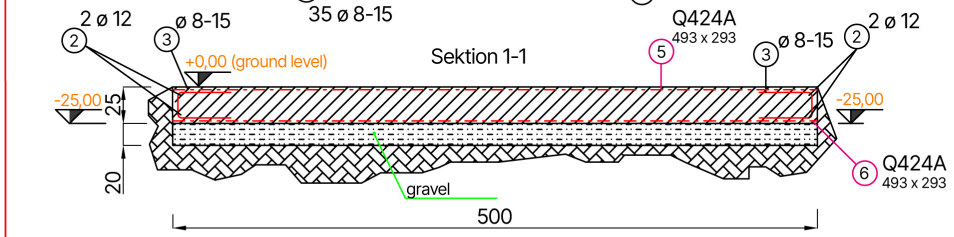

Approved anchor system (according to ETA-12/0258)
Würth injection system
Injection mortar Allrounder WIT-VM 250
Threaded rod, galvanized steel (14 pieces)
DBL-(W-VD-A/S)-(A2K)-105-M16x300

25 cm normal concrete, C25/30, EN 206, **cracked**, dry borehole
d0=1.8 cm (drill hole diameter);
Drilling method - hammer drilling;
Tinst, max=60.0 Nm;
hef=22,5 cm (cracked)
(anchorage depth)

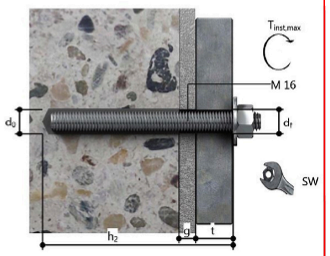

All new construction dimensions are shell dimensions. All measurements are to be taken on site or on your own responsibility. The recesses must be arranged according to the work plans of the specialist planners.
If necessary, cut mats and steel bars to length locally.
All dimensions must be checked before starting work on site.
Any discrepancies must be clarified with the site management.

All dimensions in cm

Stabliste

Pos	Stk	ø (mm)	single length (m)	Dimensioned bending shape (not to scale)	total length (m)	mass (kg)
1	4	12	4,96	_____496	19,84	17,62
2	4	12	2,93	_____293	11,72	10,41
3	110	8	1,00	„U“ 40x20x40	110	43,59
4	8	10	1,00	„L“ 50x50	8	4,94
5	1	9		Q424A „▭“ 493x293		88,40
6	1	9		Q424A „▭“ 493x293		88,40

Maßstab:		Datum	Name
	gez.	25.01.2024	ATH-Heinl
	gepr.	FD	

foundation plan
2-post lift
ATH Matrix Lift 2.65 C25/30

ATH-Heinl

Ersatz für:	Blatt:
Ersetzt durch:	von:

® Copyright ATH-Heinl GmbH & Co. KG / Alla rättigheter förbehållna / Tryckfel och tekniska ändringar förbehållna
Utgivningsdatum: 27.07.2026 / Produkttillverkare ATH-Heinl GmbH & Co. KG

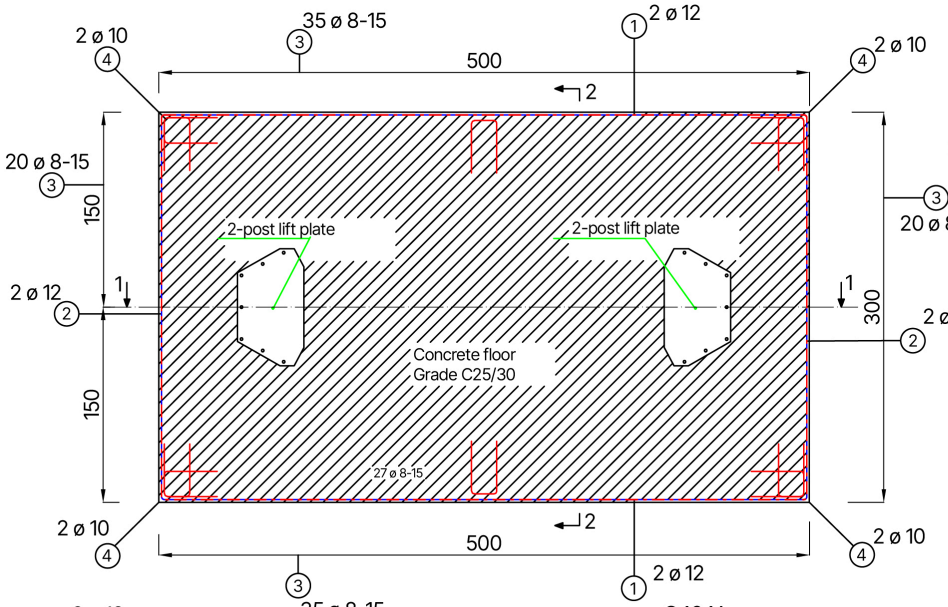

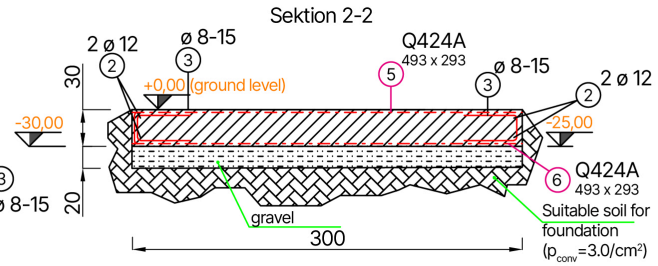

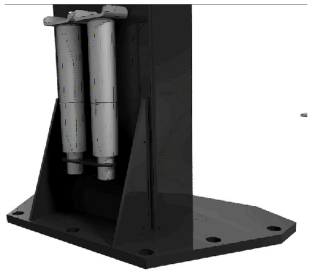

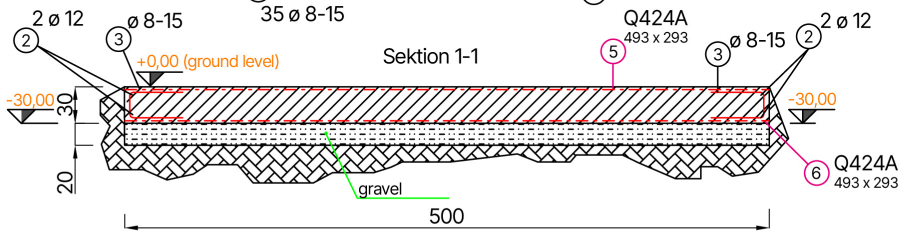

Approved anchor system (according to ETA-12/0258)
Würth injection system
Injection mortar Allrounder WIT-VM 250
Threaded rod, galvanized steel (14 pieces)
DBL-(W-VD-A/S)-(A2K)-105-M16x300

30 cm normal concrete, C25/30, EN 206, **cracked**, dry borehole
d0=1.8 cm (drill hole diameter);
Drilling method - hammer drilling;
Tinst, max=60.0 Nm;
hef=24 cm (cracked)
(anchorage depth)

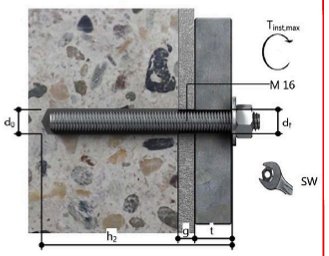

All new construction dimensions are shell dimensions. All measurements are to be taken on site or on your own responsibility. The recesses must be arranged according to the work plans of the specialist planners.
If necessary, cut mats and steel bars to length locally.
All dimensions must be checked before starting work on site.
Any discrepancies must be clarified with the site management.

All dimensions in cm

Stabliste

Pos	Stk	ø (mm)	single length (m)	Dimensioned bending shape (not to scale)	total length (m)	mass (kg)
1	4	12	4,96	_____496	19,84	17,62
2	4	12	2,93	_____293	11,72	10,41
3	110	8	1,00	„U“ 40x20x40	110	43,59
4	8	10	1,00	„L“ 50x50	8	4,94
5	1	9		Q424A „▭“ 493x293		88,40
6	1	9		Q424A „▭“ 493x293		88,40

Maßstab:		Datum	Name
	gez.	25.01.2024	ATH-Heinl
	gepr.	FD	

ATH-Heinl

foundation plan
2-post lift
ATH Matrix Lift 2.75XL C25/30

Ersatz für:	Blatt:
Ersetzt durch:	von:

® Copyright ATH-Heinl GmbH & Co. KG / Alla rättigheter förbehållna / Tryckfel och tekniska ändringar förbehållna
Utgivningsdatum: 27.07.2026 / Produkttillverkare ATH-Heinl GmbH & Co. KG

2.9.4 Anvisningar för borrning av hål

- Använd pelarens bottenplatta som borrguide.
- Hydraulaggregatets lock och oljetanken måste tas bort för att kunna borra och skruva fast det mittersta hålet i bottenplattan.

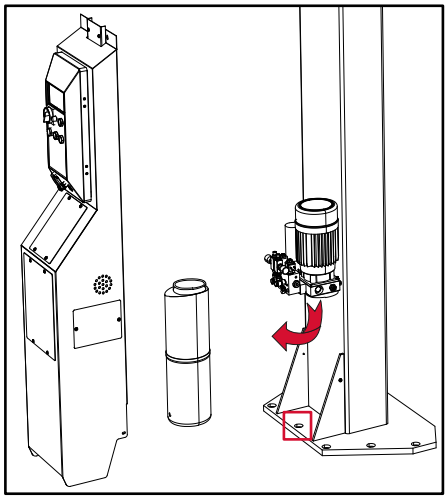

- Borra hålen med en slagborrmaskin D.18, 225 mm djup. Var noga med att inte fräsa hålet för att säkerställa maximal hållkraft hos förankringarna.
- Rengör varje hål noggrant med tryckluft eller en stålborste för att avlägsna damm. Se till att inte flytta pelarna under processen.
- Fyll borrhålen med lim.
- Montera brickor och muttrar på förankringsstängerna.
- För in förankringsstängerna i hålen som fyllts med lim.

Försiktighet

Om du inte iakttar härdningstiden för injektionsbruket kan pelarna falla omkull trots att de är dymlade.

Observera härdningstiden för injektionsbruket innan du utför ytterligare arbetsmoment.

® Copyright ATH-Heinl GmbH & Co. KG / Alla rättigheter förbehållna / Tryckfel och tekniska ändringar förbehållna
Utgivningsdatum: 27.07.2026 / Produkttillverkare ATH-Heinl GmbH & Co. KG

2.9.5 Fästning med hjälp av säkerhetsankare

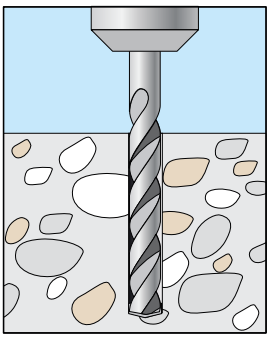

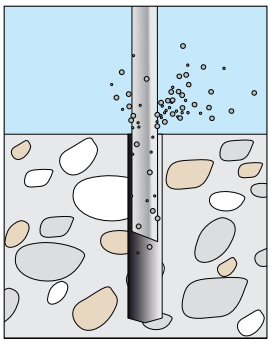

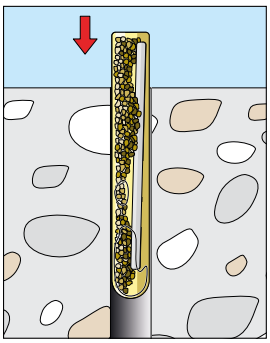

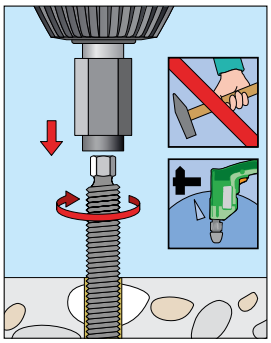

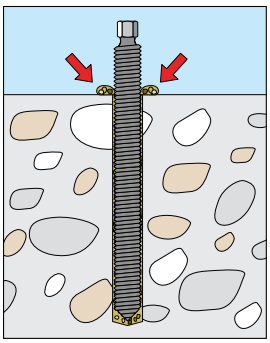

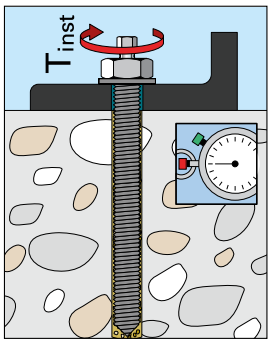

® Copyright ATH-Heinl GmbH & Co. KG / Alla rättigheter förbehållna / Tryckfel och tekniska ändringar förbehållna
Utgivningsdatum: 27.07.2026 / Produkttillverkare ATH-Heinl GmbH & Co. KG

2.9.6 Montera och justera säkerhetsspärrarna

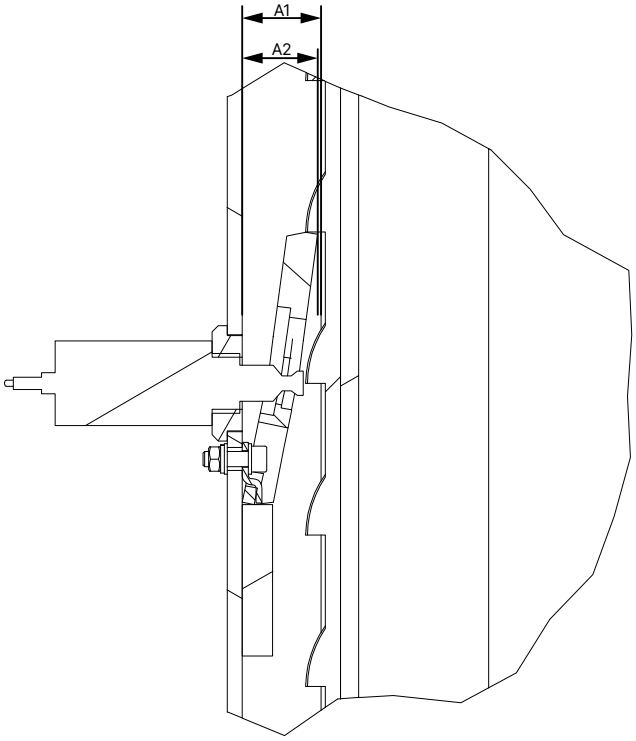

Fäst alla säkerhetsspärrar och magneter enligt följande:

- Se till att avståndet från pelaren till trucken A1 och avståndet från pelaren till den olåsta säkerhetsspärren A2 är detsamma. Vid behov kan avståndet justeras med hjälp av muttern på elektromagneten.

2.9.7 Installation av hydraulslangar

Uppmärksamhet

För att förhindra skador på slangarna, se till att de inte är installerade nära rörliga delar när du lägger hydraulslangarna.

Obs

Var uppmärksam på eventuell nedsmutsning av hydraulkomponenterna och avlägsna denna vid behov före installationen.

Uppmärksamhet

För att förhindra att hydraulolja läcker ut, se till att slanganslutningarna varken är för lösa eller för hårt åtdragna.

® Copyright ATH-Heinl GmbH & Co. KG / Alla rättigheter förbehållna / Tryckfel och tekniska ändringar förbehållna
Utgivningsdatum: 27.07.2026 / Produkttillverkare ATH-Heinl GmbH & Co. KG

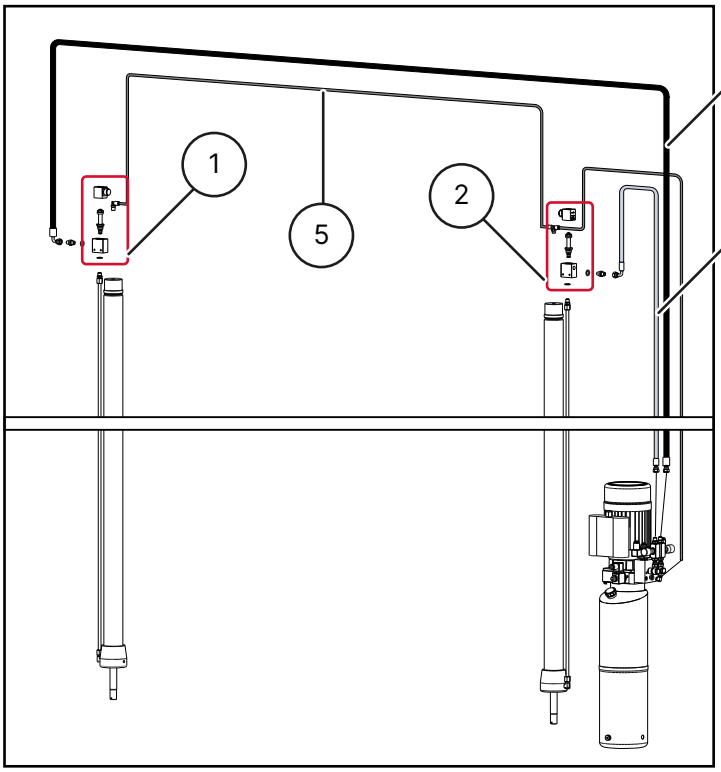

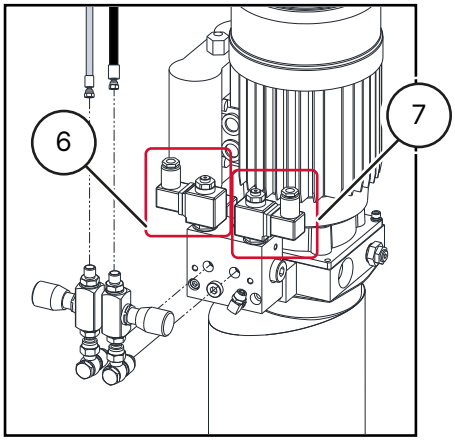

1 Styrventil cylinder kolumn B

2 Styrventil cylinder kolumn A

3 Hydraulslang för pelare B 3/8"

4 Hydraulslang för kolumn A 1/4"

5 Returledning

6 Styrventilenhet för pelare A

7 Styrventilenhet för pelare B

1. Rengör alla smutsiga slangar och anslutningar.
2. Kontrollera alla gängor och slanganslutningar med avseende på skador.
3. Lägg slangarna så som visas i diagrammet.
4. Dra åt slanganslutningarna noggrant.

® Copyright ATH-Heinl GmbH & Co. KG / Alla rättigheter förbehållna / Tryckfel och tekniska ändringar förbehållna
Utgivningsdatum: 27.07.2026 / Produkttillverkare ATH-Heinl GmbH & Co. KG

Anslutning av hydraulslang till huvudpelare A

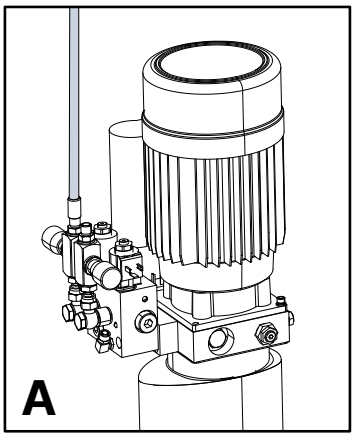

1. Anslut hydraulslangen till toppen av huvudpelarens cylinder.
2. Kontrollera att de två anslutningarna på cylindern och på kraftaggregatet sitter ordentligt för att förhindra läckage.

Anslutning av hydraulslangen till den sekundära pelaren B

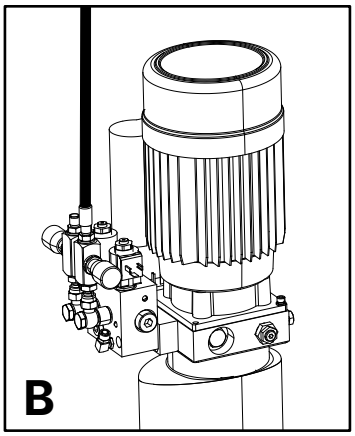

1. Dra hydraulslangen från kraftaggregatet, på huvudpelaren uppåt, över tvärstången till cylindern på den sekundära pelaren.
2. Anslut slangen till toppen av cylindern på den sekundära pelaren.
3. Kontrollera att de två anslutningarna på cylindern och på kraftaggregatet sitter ordentligt för att förhindra läckage.
4. Kontrollera att slangen är korrekt lagd för att undvika skador.

® Copyright ATH-Heinl GmbH & Co. KG / Alla rättigheter förbehållna / Tryckfel och tekniska ändringar förbehållna
Utgivningsdatum: 27.07.2026 / Produkttillverkare ATH-Heinl GmbH & Co. KG

Anslutning av oljereturledningen

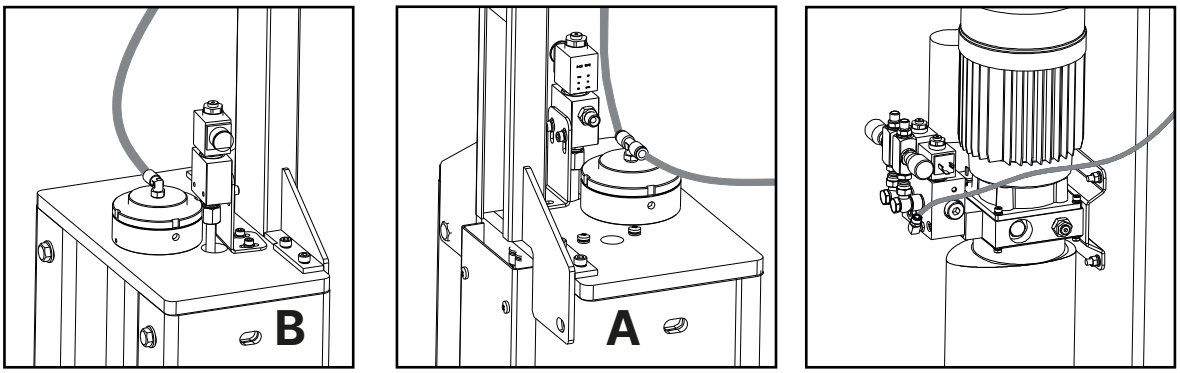

1. Anslut returledningen till toppen av cylindern på sekundär kolonn B.
2. Dra oljereturledningen på sekundärpelaren uppåt, över tvärbalken till cylindern på huvudpelare A.
3. Anslut returledningen till T-stycket på ovansidan av cylindern i huvudpelare A.
4. Dra returledningen från T-stycket till anslutningen på enheten.
5. Kontrollera att anslutningarna sitter ordentligt för att undvika läckage.
6. Kontrollera att slangen är korrekt förlagd för att undvika skador.

2.9.8 Installation av elektriska anslutningar

Anslutning av styrventilerna

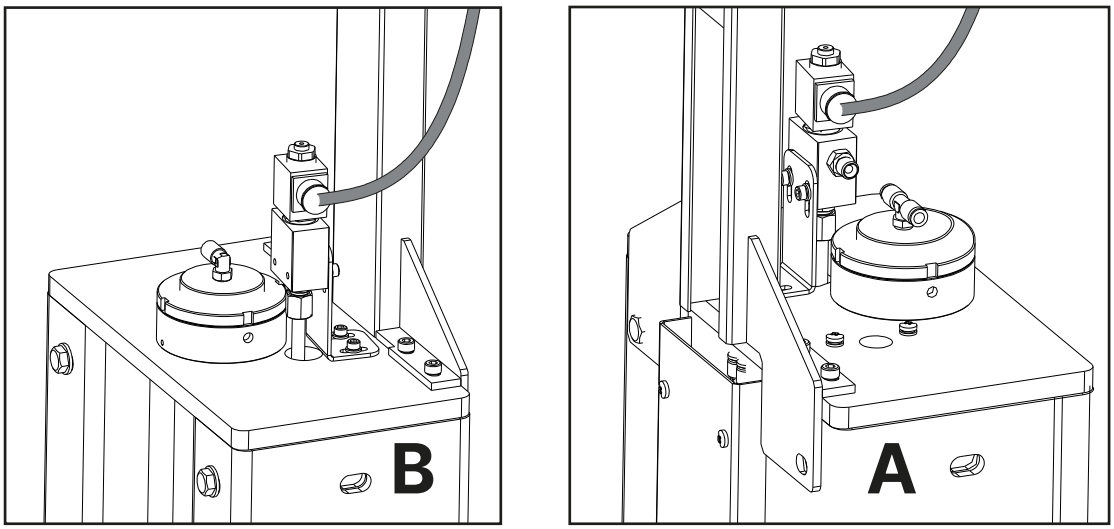

1. Anslut nätaggregatets elkabel till magnetventilen på toppen av cylindern i huvudkolonn A.
2. Dra en annan elkabel från kraftaggregatet över tvärstången till magnetventilen på cylindern i sekundärpelare B och anslut den där.
3. Kontrollera att anslutningen fungerar.

® Copyright ATH-Heinl GmbH & Co. KG / Alla rättigheter förbehållna / Tryckfel och tekniska ändringar förbehållna
Utgivningsdatum: 27.07.2026 / Produkttillverkare ATH-Heinl GmbH & Co. KG

Anslutning av solenoiden

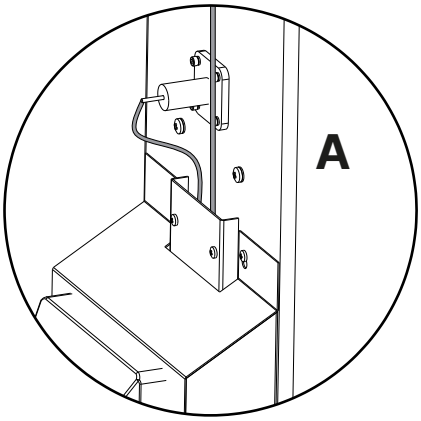

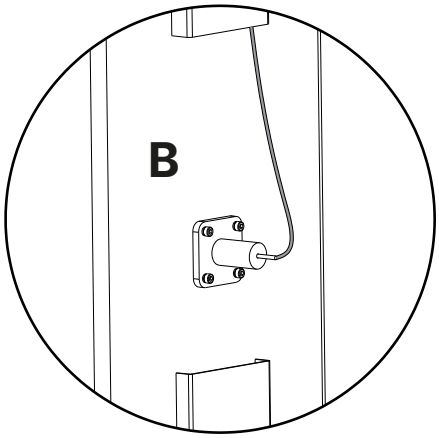

1. Anslut elkabeln till solenoiden i huvudkolonn A.
2. Dra en annan elkabel från kraftaggregatet via tvärstången till elektromagneten i sekundärpelare B och anslut den där.
3. Kontrollera att anslutningen fungerar.

Anslutning av den övre gränslägesbrytaren (tillval)

Uppmärksamhet

Följande steg 1-3 måste ALLTID utföras för att förhindra kortslutning i elektroniken!

® Copyright ATH-Heinl GmbH & Co. KG / Alla rättigheter förbehållna / Tryckfel och tekniska ändringar förbehållna
Utgivningsdatum: 27.07.2026 / Produkttillverkare ATH-Heinl GmbH & Co. KG

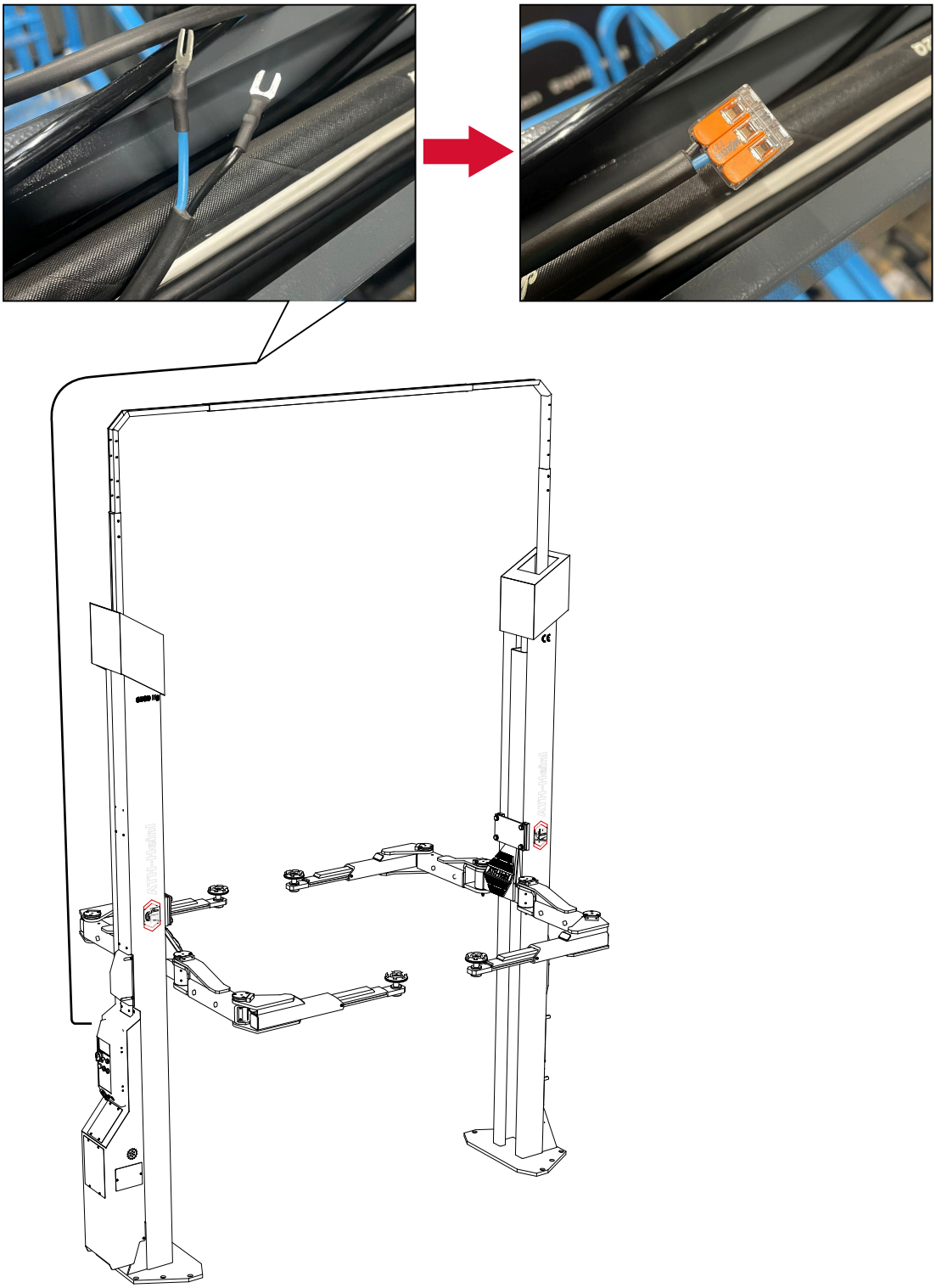

1. En 2-ledarkabel (ledare 22 och 27) med gafflade kabelskor är redan förberedd i tvärbalken.
2. Ta bort gaffelkabelskor från kabelkärnorna.
3. Montera antingen en plint eller anslut den valfria gränslägesbrytaren.

® Copyright ATH-Heinl GmbH & Co. KG / Alla rättigheter förbehållna / Tryckfel och tekniska ändringar förbehållna
Utgivningsdatum: 27.07.2026 / Produkttillverkare ATH-Heinl GmbH & Co. KG

2.9.9 Venting the lifting platform

1. Move the lift to the lowest position.
2. Loosen the hydraulic hoses at the positions (1) and (2).

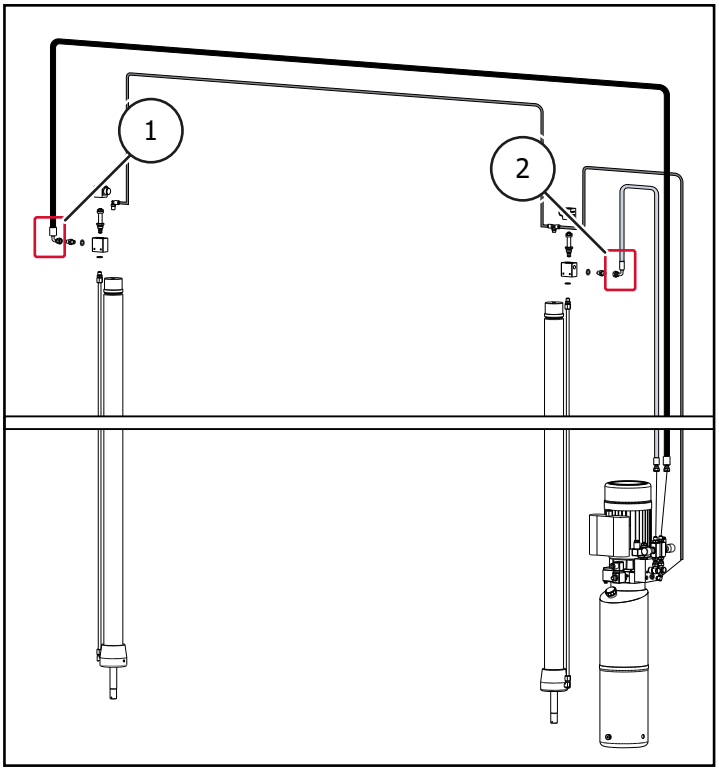

3. Raise the lift on the main control side until oil comes out of the hydraulic hose on the main side. (2) oil escapes from the hydraulic hose on the main side.
4. Close the hydraulic oil connection on this side again.
5. Continue to raise the lift on the secondary control side until oil also leaks on the secondary side. (1) oil leaks out on the secondary side.
6. Close the hydraulic oil connection on the secondary side again.

✓ The lift is now vented.

Fitting the covers

1. Fit the covers of the power unit and the outer covers to the pillars. Take care not to pinch the cables and hoses!

2.9.10 Montering av stödarmarna

1. Lyft lyftvagnen till en höjd av ca 1 m genom att trycka på lyft- eller sänkknappen.
2. Ta bort den förmonterade säkerhetsspärren genom att lossa skruvarna.

® Copyright ATH-Heinl GmbH & Co. KG / Alla rättigheter förbehållna / Tryckfel och tekniska ändringar förbehållna
Utgivningsdatum: 27.07.2026 / Produkttillverkare ATH-Heinl GmbH & Co. KG

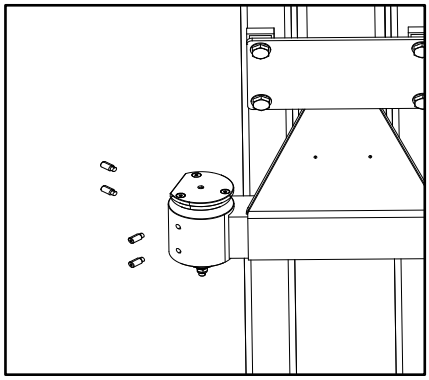

3. Dra ut säkerhetsspärren ur dess styrning.

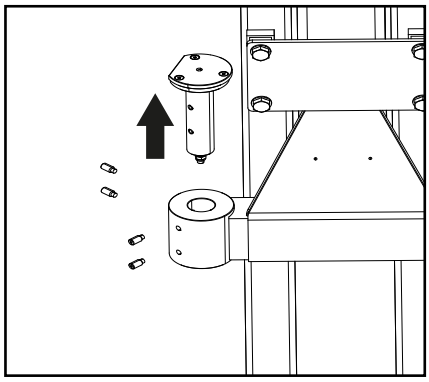

4. Placera stödarmen på trucken.

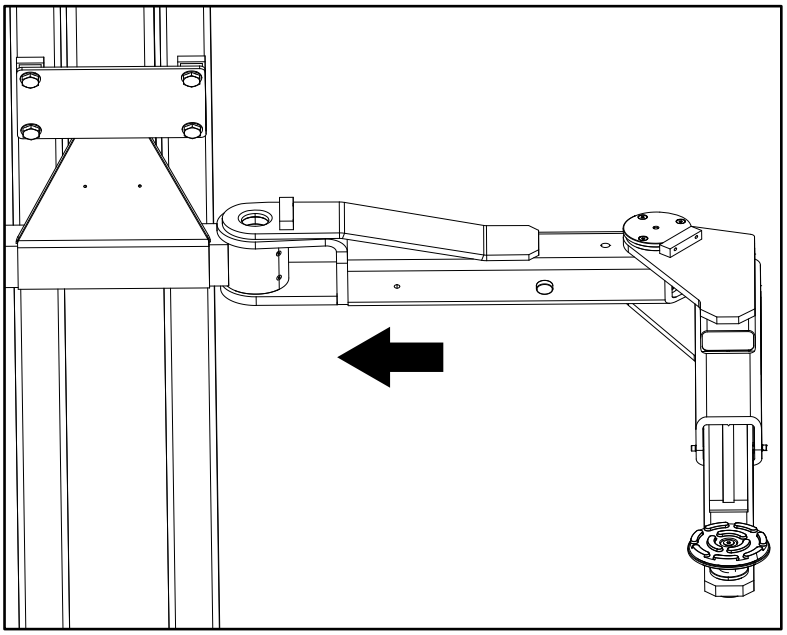

5. Tryck tillbaka säkerhetsspärren i sin styrning. Se till att hålen för gängskruvarna på säkerhetsspärren är i linje med hålen i styrningen.

® Copyright ATH-Heinl GmbH & Co. KG / Alla rättigheter förbehållna / Tryckfel och tekniska ändringar förbehållna
Utgivningsdatum: 27.07.2026 / Produkttillverkare ATH-Heinl GmbH & Co. KG

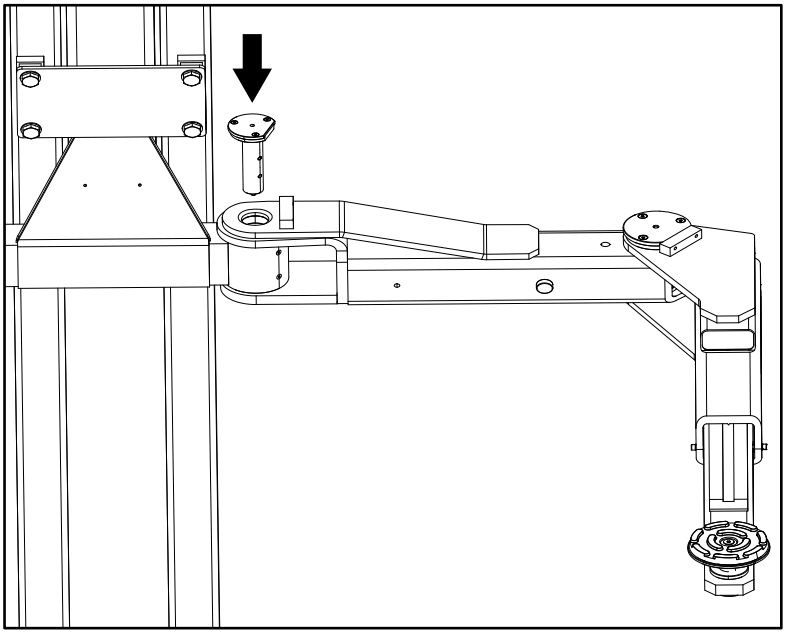

6. Skruva tillbaka de tidigare borttagna skruvarna.
7. Dra säkerhetsspärren uppåt och kontrollera att stödarmen kan röra sig fritt.
8. Låt säkerhetsspärren glida tillbaka helt i sin styrning och kontrollera att stödarmen förblir i låst läge.
9. Upprepa denna procedur för de övriga 3 stödarmarna.

2.10 Före idrifttagning

Varning

Kontrollera alla fästskruvar, el-, trycklufts- och hydraulledningar före idrifttagningen och dra åt dem vid behov.

Varning för detta: Vissa av dessa måste kontrolleras med jämna mellanrum och efterdras vid behov.

® Copyright ATH-Heinl GmbH & Co. KG / Alla rättigheter förbehållna / Tryckfel och tekniska ändringar förbehållna
Utgivningsdatum: 27.07.2026 / Produkttillverkare ATH-Heinl GmbH & Co. KG

3 OPERATION

3.1 Kontroll före första lyft

- Kontrollera att alla anslutningar (skruvar, muttrar, bultar etc.) är korrekt fastsatta.
- Kontrollera att alla gränslägesbrytare är korrekt inställda och fungerar.
- Kontrollera alla hydrauliska och pneumatiska komponenter och anslutningar med avseende på läckage och dra åt vid behov.
- Kontrollera att alla knappar fungerar korrekt. Se till att alla komponenter som krävs för funktionen är aktiverade (öppna spärrar, öppna sänkventil, aktivera motorkontaktorer etc.)
- Observera motorns rotationsriktning och ändra den vid behov.
- Höj och sänk lyften 2 till 3 gånger och kontrollera synkroniseringen.

Tips

För att kontrollera om det förekommer felinriktning kan du mäta avståndet mellan palllyftaren och bottenplattan. Om felinriktning upptäcks ska du avlufta hydraulkretsen enligt beskrivningen i kapitlet "Venting the lifting platform" .

3.2 Lyftning under belastning

- Lyft en last till en höjd av ca 500 mm
- Kontrollera att alla lyftpunkter är i kontakt med fordonet. Om alla är i kontakt kan lyftprocessen fortsätta.

Obs

När du har installerat enheten fyller du i det bifogade "Testbok" formuläret.

Denna information kommer att behövas vid eventuell service.

® Copyright ATH-Heinl GmbH & Co. KG / Alla rättigheter förbehållna / Tryckfel och tekniska ändringar förbehållna
Utgivningsdatum: 27.07.2026 / Produkttillverkare ATH-Heinl GmbH & Co. KG

3.3 Bruksanvisningar

Företag: Verksamhet:	**Verksamhetsinstruktioner** För arbete på lyftplattformar för fordon	Datum: Underskrift:

Notruf 112

Faror för människor och miljö

- Fara på grund av att fordonet kan glida av.
- Fara på grund av varma ytor på fordonet
- Risk för klämning på grund av rörliga delar
- Elektrisk fara på grund av den elektriska utrustningen
- Faror på grund av bristande underhåll av utrustningen.

Skyddsåtgärder och uppföranderegler

Lyftning av fordonet

- Placera fordonet på lyftplattformen.
- Undvik ojämn lastfördelning, överlasta inte plattformen, använd lämpliga upptagningselement med en halkfri eller formsäker yta, lyft endast upp på angivna punkter på fordonet.
- Kontrollera funktionen hos avrullningssäkerhetsanordningarna eller svängarmssäkerhetsanordningarna i alla riktningar.
- Lyft endast om inga personer är i fara.

Arbete på det lyftta fordonet

- Välj och bär personlig skyddsutrustning beroende på arbetet (t.ex. vid varma ytor).
- Se upp för heta delar
- Demontering av komponenter kan förändra lastfördelningen: säkra vid behov fordonet mot att tippa över.
- Använd endast godkända monteringsstöd.

Sänkning av fordonet

- Ta bort verktyg och andra föremål från farozonen.
- Sänk endast om inga personer är i fara.
- Fotskydd, säkerhetskanter eller varningsljud efter mellanliggande stopp förhindrar fotskador.

Lyftplattformen får endast användas utan övervakning av instruerade och kompetenta medarbetare från 18 år och uppåt.

Beteende vid funktionsstörningar och vid fara

- Rapportera fel på maskinen till installatören eller tillverkaren.
- Stäng av maskinen och säkra den mot obehörig återstart.
- Skador får endast repareras av kvalificerad personal.
- Vid brand, försök att släcka branden.

Första hjälpen

- Informera första hjälparen (se larm- eller beredskapsplan).
- Behandla skador omedelbart
- Gör en anteckning i första hjälpen-boken.
- Vid allvarliga skador, ring ett nödsamtal.

Underhåll

- Reparationer får endast utföras av auktoriserad och utbildad personal.
- Koppla bort eller säkra maskinen från strömförsörjningen under inställnings-, justerings-, underhålls- och servicearbeten.
- Rengör lyftplattformen vid arbetets slut och kontrollera nivån i hydraulsystemet.
- Årlig kontroll av lyftplattformen av en auktoriserad och instruerad person.

® Copyright ATH-Heinl GmbH & Co. KG / Alla rättigheter förbehållna / Tryckfel och tekniska ändringar förbehållna
Utgivningsdatum: 27.07.2026 / Produkttillverkare ATH-Heinl GmbH & Co. KG

3.4 Grundläggande anteckningar

- Maskinen får endast användas självständigt av personer som har fyllt 18 år, som har fått instruktioner om hur maskinen ska användas och som har visat sin kompetens för arbetsgivaren.
- De måste uttryckligen ha fått tillstånd av arbetsgivaren att använda maskinen. Ordern att använda maskinen måste ges skriftligen.
- Maskinen får endast användas för sitt avsedda ändamål.
- Använd alltid specificerat material för montering och drift.
- Före montering eller demontering ska alla komponenter kontrolleras; de får inte visa några tecken på skador.
- Följ vid behov tillverkarens särskilda anvisningar för montering eller demontering av fordonsspecifika arbeten.
- En viktig del av garantin / garantin är uppfyllandet av underhållsschemat. I synnerhet renlighet, korrosionsskydd, kontroll om nödvändigt omedelbar reparation av skador.
- Se alltid upp för faror under drift. Koppla omedelbart bort systemet från alla energikällor (el etc.) så snart faror uppstår. Kontakta sedan din återförsäljare.
- Alla varningsskyltar måste alltid vara tydligt läsbara. Om de är skadade måste de omedelbart bytas ut.

Fara

Var uppmärksam på eventuella skjuvpunkter på maskinen.

Försiktighet

Under drift kan bullernivån uppgå till 85 dB (A), varför operatören bör vidta lämpliga skyddsåtgärder.

Fara

Maskinens rörliga delar kan fånga upp lösa kläder, långt hår eller smycken.

3.5 Manövrering av lyftplattformen

Förberedelser

Uppmärksamhet

Läs alla säkerhetsanvisningar noggrant innan du använder lyften.

1. Sänk lyften helt tills stödarmarnas lås är avaktiverade.
2. Placera lyftarmarna parallellt med körriktningen.
3. Kör fordonet mellan stolparna och var uppmärksam på "Fördelning av belastning" .

® Copyright ATH-Heinl GmbH & Co. KG / Alla rättigheter förbehållna / Tryckfel och tekniska ändringar förbehållna
Utgivningsdatum: 27.07.2026 / Produkttillverkare ATH-Heinl GmbH & Co. KG

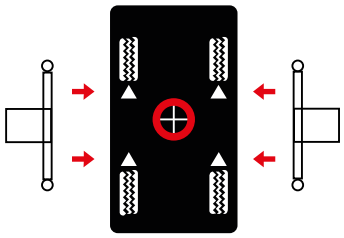

4. Justera lyftarmarna så att fordonet placeras med tyngdpunkten mitt emellan pelarna. Justera stödplattornas höjd så att de når upp till de lyftpunkter som anges av tillverkaren, använd vid behov de stödplattadaptrar som krävs.

Uppmärksamhet

Observera den maximala höjden på 250 mm eller den maximala höjden på en stödplåtsadapter.

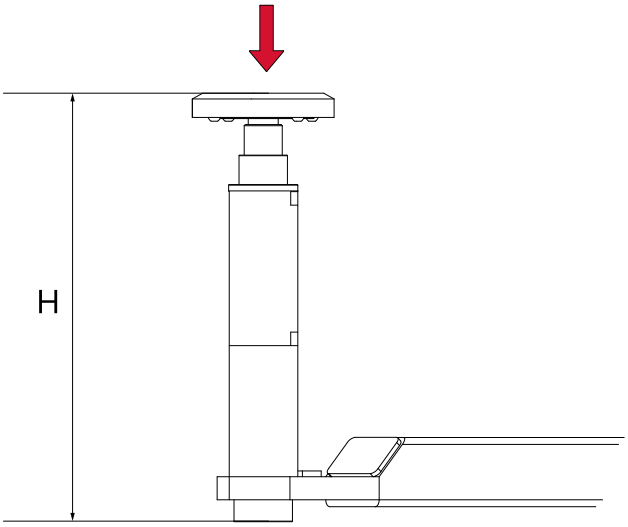

Lyftning av fordonet

1. Slå på huvudströmbrytaren till lyften.
2. Lyft fordonet genom att trycka på knappen “Lyft” tills fordonet har lyfts till en höjd av 100-150 mm.
3. Kontrollera igen att fordonet är säkrat och att alla låsbultar är i ingrepp.
4. Se alltid till att säkerhetsanordningarna är aktiverade innan du börjar arbeta på eller i närheten av fordonet.

Parkeringsläge

1. Säkerhetsspärren aktiveras automatiskt från en höjd av 500 mm.
2. Tryck på “Park”-knappen för att sänka lyften till nästa hack. Se till att höjden är jämn.

® Copyright ATH-Heinl GmbH & Co. KG / Alla rättigheter förbehållna / Tryckfel och tekniska ändringar förbehållna
Utgivningsdatum: 27.07.2026 / Produkttillverkare ATH-Heinl GmbH & Co. KG

Sänkning av fordonet

1. Innan du sänker lyften, kontrollera att det inte finns några hinder under fordonet eller lyftarmarna.
2. Tryck på knappen “Sänk” och sänk ner fordonet. Om lyften är i en säkerhetsspärr, tryck på “Höj”-knappen i ca. 2 sekunder för att låsa upp säkerhetsspärren. Därefter kan du sänka lyften.

Kör ut

1. Sänk lyften helt och hållet.
2. Vrid stödplattorna nedåt och sväng tillbaka lyftarmarna till 90°-läget.
3. Kör ut fordonet ur lyften.

3.6 Programvara

Här hittar du en kompakt översikt över alla funktioner i lyftplattformens programvara https://youtu.be/7ybtQky6nRU .

Startsida

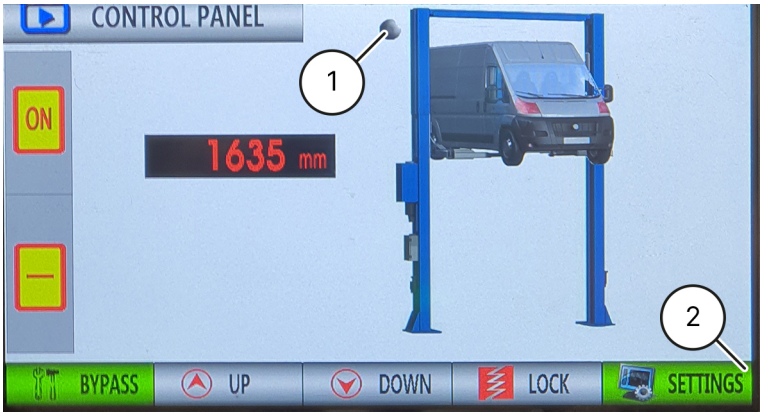

Via displayen är det möjligt att göra olika inställningar på hissen.

Om du har monterat den valfria övre gränslägesbrytaren siehe "Anslutning av den valfria övre gränslägesbrytaren" kan du använda indikatorlampan på startskärmen (1) på startskärmen för att se om plattformen är i normal drift (lampan lyser grått) eller har nått sitt högsta läge (lampan lyser rött). Om ingen gränslägesbrytare är installerad lyser lampan grått hela tiden.

Du kan komma åt inställningarna från startsidan (2).

® Copyright ATH-Heinl GmbH & Co. KG / Alla rättigheter förbehållna / Tryckfel och tekniska ändringar förbehållna
Utgivningsdatum: 27.07.2026 / Produkttillverkare ATH-Heinl GmbH & Co. KG

Inställningar

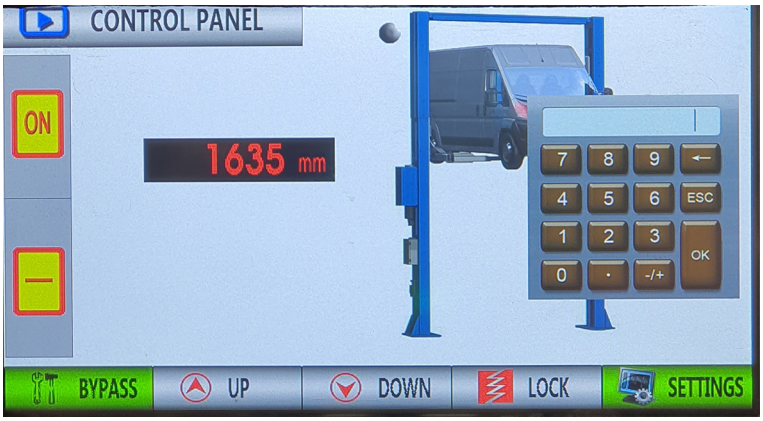

När du har tryckt på “Inställningar” visas den numeriska knappsatsen för inmatning av startlösenordet “77777777”.

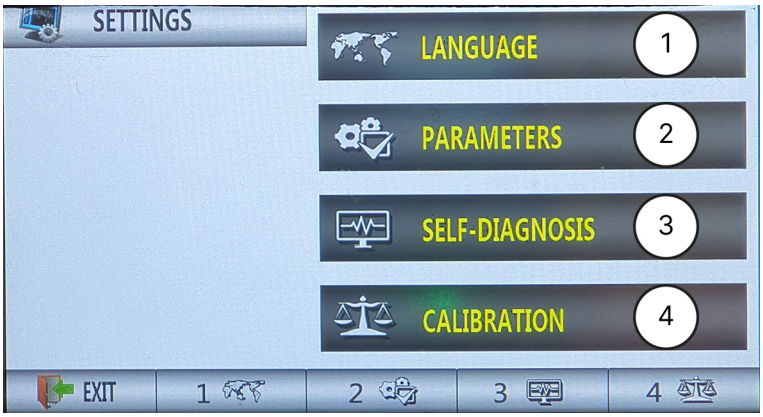

Efter korrekt inmatning och bekräftelse med “OK” visas valskärmen.

Här kan du välja:

- Språk (1)
- Parametrar (2)
- Självdiagnos (3)
- Kalibrering (4)

® Copyright ATH-Heinl GmbH & Co. KG / Alla rättigheter förbehållna / Tryckfel och tekniska ändringar förbehållna
Utgivningsdatum: 27.07.2026 / Produkttillverkare ATH-Heinl GmbH & Co. KG

Inställningar för språk

I detta menyalternativ kan du ställa in hissens systemspråk.

Parametrar

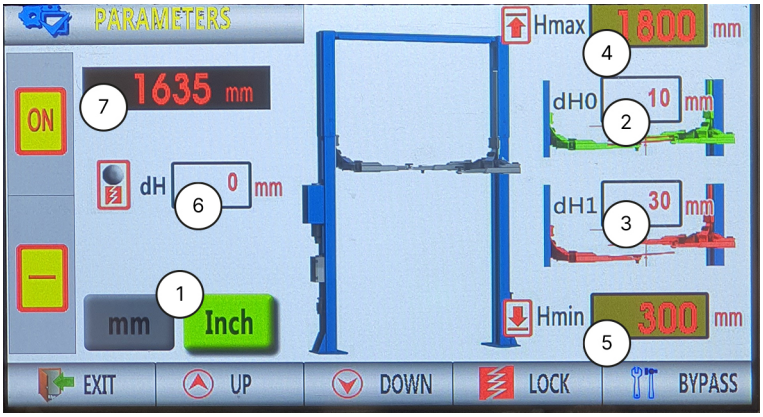

I detta menyalternativ kan du ställa in hissens olika parametrar.

1	Ändra enheter
2	Max. Höjdskillnad på stödarmarna vid lyft Den förinställda höjdskillnaden dH0 är 30 mm. Om denna överskrids stängs magnetventilen på den högre bärarmen tills båda bärarmarna är på samma höjd igen. Så snart detta är fallet öppnas magnetventilen igen.
3	Max. Höjdskillnad mellan stödarmarna vid sänkning Den förinställda höjdskillnaden dH1 är 30 mm. Om denna överskrids stängs magnetventilen på den sänkta bärarmen tills båda bärarmarna är på samma höjd igen. Så snart detta är fallet öppnas magnetventilen igen.
4	Max. lyfthöjd Lyfthöjd Hmax Det förinställda värdet är 2000 mm.
5	CE / Säkerhetshöjd Det förinställda värdet är 300 mm.
6	Denna funktion kan tändas eller släckas genom att trycka på den runda indikatorlampan. **Grå** indikeringslampa: Värdet har ingen funktion **Röd** indikeringslampa: Stödarmarna höjs med detta värde innan lyften sänks.
7	Aktuell höjd på stödarmarna

® Copyright ATH-Heinl GmbH & Co. KG / Alla rättigheter förbehållna / Tryckfel och tekniska ändringar förbehållna
Utgivningsdatum: 27.07.2026 / Produkttillverkare ATH-Heinl GmbH & Co. KG

Självdiagnos

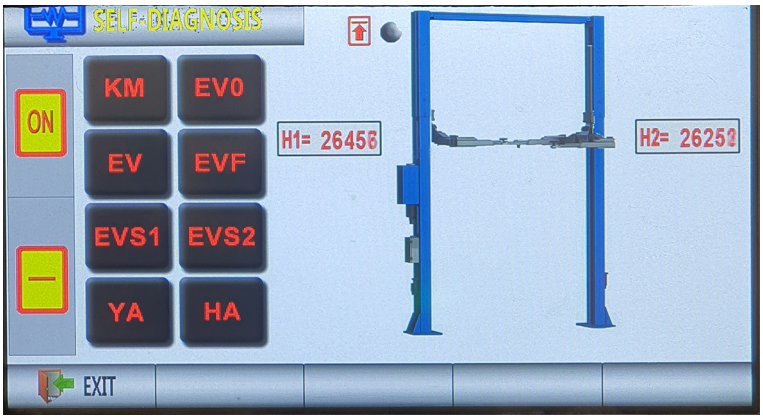

Följande delar/funktioner kan testas här med hjälp av självdiagnosen och kontrolleras med avseende på funktion.

KM	Motorns kontaktor
EVO	Sänkventil på motorn
EV	Magnetventil på huvudcylindern
EVF	Magnetventil på slavcylindern
EVS1	Magnetventil på motor för huvudsida
EVS2	Magnetventil på motor för sekundär sida
YA	Magnetventil på kolonnen
HA	Beeper

Kalibrering

Uppmärksamhet

Dessa inställningar måste utföras utan belastning.

Om detta inte görs kan liften skadas på grund av felaktig användning.

Obs

Dessa inställningar får endast utföras av tillverkaren, auktoriserade återförsäljare eller utbildad personal. Av denna anledning är detta område också skyddat med ett särskilt lösenord.

Kontakta din försäljnings-/servicepartner för alla ändringar!

® Copyright ATH-Heinl GmbH & Co. KG / Alla rättigheter förbehållna / Tryckfel och tekniska ändringar förbehållna
Utgivningsdatum: 27.07.2026 / Produkttillverkare ATH-Heinl GmbH & Co. KG

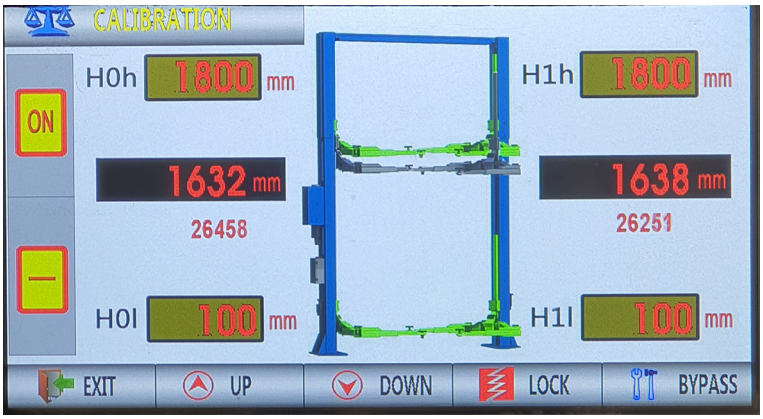

1. Gå till startskärmen och välj “Inställningar”. Ange lösenordet för kalibreringen.
2. Välj “Kalibrering” och ovanstående skärm visas.
3. Avlägsna eventuell last från lyften innan kalibreringen påbörjas.
4. Välj en referenspunkt på trucken.
5. Sänk lyften helt och mät avståndet från golvet till din referenspunkt.
6. Ange respektive värde för huvud- eller sekundärpelaren vid H0l eller H1l.
7. Höj lyften till maximal lyfthöjd och mät avståndet från marken till din referenspunkt.
8. Ange respektive värde för huvud- eller sekundärpelaren till H0h eller H1h.
9. Tryck på “Exit” för att spara de inmatade värdena och avsluta kalibreringen.

✓ De visade höjdvärdena bör nu exakt motsvara de värden som du uppmätte vid referenspunkten.

® Copyright ATH-Heinl GmbH & Co. KG / Alla rättigheter förbehållna / Tryckfel och tekniska ändringar förbehållna
Utgivningsdatum: 27.07.2026 / Produkttillverkare ATH-Heinl GmbH & Co. KG

4 UNDERHÅLL

För att säkerställa en säker drift av maskinen är användaren skyldig att regelbundet underhålla maskinen.

Reparationer får endast utföras av auktoriserade servicepartner eller av kunden efter samråd med tillverkaren.

Varning

Innan underhålls- och reparationsarbeten utförs:

- Koppla bort maskinen från ALLA matningsnät
- Slå av huvudströmbrytaren eller dra ut nätkontakten och släpp vid behov ut tryckluft ur systemet
- Lämpliga åtgärder måste vidtas för att förhindra återstart

Varning

Arbeten på elektriska komponenter eller på matningsledningen får endast utföras av fackmän eller behöriga elektriker.

4.1 Förbrukningsmaterial för montering, underhåll och skötsel

Hydraulisk olja

Minsta krav			
ATH PRECIS HLP-D Art.nr: 90536 (10 liter)			
Sommar	(10° till 45°)	HLP-D 32 ZFR	(t.ex.: ATH PRECIS)
Vinter	(under 10°)	HLP-D 22 ZFR	(t.ex.: ATH PRECIS)

Konserveringsmedel för linor, svetsar, skruvar, hörn, kanter och håligheter.

Minimikrav		
ATH HP skyddande vaxspray	400 ml	Artikelnummer: 90534

Smörjmedel för glidbanor

Minimikrav	
LAGERMEISTER WHS 2002 White EP högpresterande fett med hög prestanda	Artikelnummer: 90530

® Copyright ATH-Heinl GmbH & Co. KG / Alla rättigheter förbehållna / Tryckfel och tekniska ändringar förbehållna
Utgivningsdatum: 27.07.2026 / Produkttillverkare ATH-Heinl GmbH & Co. KG

Smörjmedel för bussningar, kedjor, rullar och rörliga delar

Minimikrav		
ATH HP vidhäftande fettspray	400 ml	Artikelnummer: 90535
ATH HP WET 40	400 ml	Artikelnummer: 90540
ATH HP universal sprayolja	400 ml	Artikelnummer: 90539

Golvförankring

Minimikrav		
Würth förankringsstång + Würth injektionsmortelpatron	M16x250 300 ml	Artikelnummer: 090527 Artikelnummer: 090526

Rengöring

Minimikrav		
ATH HP bromsrengöring	500 ml	Artikelnummer: 90538

Skötsel och skydd av metaller, målade eller pulverlackerade ytor

Minimikrav		
ATH HP skyddande vaxspray	400 ml	Artikelnummer: 90534
ATH HP WET 40	400 ml	Artikelnummer: 90540
ATH HP silikonspray	400 ml	Artikelnummer: 90541
ATH HP Specialbeläggning	400 ml	Artikelnummer: 90544

Skötsel och skydd av metaller, målade eller pulverlackerade ytor i slitbanan och plastdelar.

Minimikrav		
ATH HP silikonspray	400 ml	Artikelnummer: 90541
Valet Pro Classic Protectant plasttätningsmedel	500 ml	Artikelnummer: 20020034S

Bättring av färgskador

Minimikrav		
ATH HP färgspray RAL7016 antracit	400 ml	Artikelnummer: 90542
ATH HP sprayfärg RAL9005 svart glansig	400 ml	Artikelnummer: 90543

4.2 Säkerhetsbestämmelser för olja

- Följ alltid de lagstadgade kraven eller bestämmelserna för hantering av spillolja.
- Gör alltid avfallshanteringen av spillolja av ett certifierat företag.

® Copyright ATH-Heinl GmbH & Co. KG / Alla rättigheter förbehållna / Tryckfel och tekniska ändringar förbehållna
Utgivningsdatum: 27.07.2026 / Produkttillverkare ATH-Heinl GmbH & Co. KG

- Vid läckage måste oljan omedelbart samlas upp med hjälp av bindemedel eller brickor så att den inte kan tränga ner i marken.
- Undvik all hudkontakt med oljan.
- Låt inte oljeångor komma ut i atmosfären.
- Olja är ett brännbart medium. Var medveten om potentiella faror.
- Bär oljeresistenta skyddskläder som handskar, skyddsglasögon, skyddskläder osv.

® Copyright ATH-Heinl GmbH & Co. KG / Alla rättigheter förbehållna / Tryckfel och tekniska ändringar förbehållna
Utgivningsdatum: 27.07.2026 / Produkttillverkare ATH-Heinl GmbH & Co. KG

4.3 Plan för underhåll eller vård

Obs

Maskinen måste underhållas, rengöras och skötas med jämna mellanrum, oavsett hur smutsig den är.

Maskinen ska därefter behandlas med en skötselprodukt (t.ex. olja eller vaxspray). Använd inga rengöringsmedel som är skadliga för huden.

Om ovanstående punkter inte följs upphör garantin att gälla!

Intervall	Omedelbart	Veckovis	Månadsvis	1/4 årligen	1/2 årligen
Inspektion av ALLA säkerhetsrelaterade delar	X				
Rengöring	X				
Kontrollera eller återställa ytskydd	X				
Kontrollera tätheten i hydraulsystemet	X				
Kontrollera eller återställa yt- eller korrosionsskydd	X				
Kontrollera eller åtgärda skador på lackering och komponenter	X				
Kontrollera eller reparera rostskador	X				
Kontrollera eller återbehandla håligheter och omålade områden.	X				
Kontrollera att det pneumatiska systemet är tätt.	X				
Kontrollera skruvarnas hållfasthet.	X				
Kontrollera, smörj och justera lagerspelet.	X				
Kontrollera slitdelar		X			
Kontrollera vätskor (nivå, slitage, föroreningar, kvalitet)		X			
Kontrollera och smörja glidytor		X			
Avlägsna inre smuts			X		
Rengör och kontrollera elektriska komponenter				X	
Kontrollera motor och växellåda med avseende på funktion och slitage.				X	
Kontrollera svetsar och konstruktion				X	
Utför visuell inspektion (enligt inspektionsplanen).					X

® Copyright ATH-Heinl GmbH & Co. KG / Alla rättigheter förbehållna / Tryckfel och tekniska ändringar förbehållna
Utgivningsdatum: 27.07.2026 / Produkttillverkare ATH-Heinl GmbH & Co. KG

4.4 Felsökning eller felvisning och åtgärdande av felet

Problem vid lyftning

Symtom	Orsak	Lösning
Lyftaren lyfter inte när man trycker på knappen (motorn går inte).	Skada på motorn	Kontrollera motorn och byt ut den vid behov.
	Defekta säkringar på grund av t.ex. spänningsvariationer	Eliminera orsakerna och byt ut säkringar
	Defekt knapp och/eller kontakt	Byt ut knappen och/eller kontakten.
	Defekt huvudströmbrytare och/ eller kontakt	Byt ut huvudbrytare och/eller kontakt
	Defekt eller otillräcklig matningskabel	Byt ut kabeln
	Fluktuerande eller felaktig ingångsspänning	Kontrollera spänningen
	Defekt motorkontaktor	Byt ut motorkontakten
	Termiskt relä har utlöst	Kontrollera termiskt relä och motor
	Slutbrytaren är defekt eller blockerad	Kontrollera gränskopplaren, byt ut den vid behov
Lyftplattformen lyfts inte när man trycker på knappen (motorn är igång).	Brist på hydraulolja	Fyll på olja
	Oljefilter igensatt	Rengör oljefiltret
	Oljeförlust	Byt ut skadade komponenter
	Öppna sänkeventilen	Kontrollera och byt ut sänkeventilen vid behov
	Fel rotationsriktning på motorn	Byt ut faserna
	Defekt kugghjulspump	Kontrollera pumpen och byt ut den vid behov
	Tillåten belastning har överskridits	Arbeta inom den angivna nyttolasten
	Övertrycksventilen är inställd för lågt	Ställ in tryckavlastningsventilen på maximal arbetsbelastning
Lyftplattformen lyfter ryckigt	För litet utrymme mellan glidskenorna	Avståndet mellan glidskenorna och styrningen måste vara 1,5 - 2,5 mm.
	Luft i hydraulsystemet	Avluftning av hydraulsystemet
	Smutsig hydraulolja	Byt hydraulolja
	Glidskenorna är inte smorda	Smörj glidbanorna
Lyftplattformen fortsätter att lyfta efter att knappen släppts	Defekt knapp eller kontaktor	Byt ut den defekta knappen eller kontaktorn.

® Copyright ATH-Heinl GmbH & Co. KG / Alla rättigheter förbehållna / Tryckfel och tekniska ändringar förbehållna
Utgivningsdatum: 27.07.2026 / Produkttillverkare ATH-Heinl GmbH & Co. KG

Problem vid sänkning

Symtom	Orsak	Lösning
Hissen sänks inte	Säkerhetsspärrarna reagerar inte	Kontrollera kabelanslutningen Kontrollera elektromagneterna, byt vid behov ut dem Avlasta spärrarna genom att höja dem.
	Defekt knapp och/eller kontakt	Byt ut knapp och/eller kontakt
	Defekt styrrelä	Kontrollera styrreläet
	Hinder under plattformen	Ta bort hindret
	Slangbrottsskydd utlöst	Höj plattformen kort och tryck på "DOWN" igen.
	Sänkningsventilen är inte aktiverad	Kontrollera den elektriska anslutningen
	Sänkningsventilens magnetspole är defekt.	Byt ut magnetspolen
	Styrventilen defekt	Byt ut styrventilen
Om felen inte kan åtgärdas, sänk hissen med hjälp av nödsänkningsfunktionen och kontakta vår serviceavdelning		
Plattformen sänks för långsamt eller ryckigt	Sänkningsventilen är smutsig	Rengör sänkeventilen
Hissen sänks av sig själv	Läckande hydrauliska anslutningar	Dra åt anslutningarna, tätning vid behov
	Otäta hydrauliska ledningar	Byt ut hydrauliska ledningar
	Läckande hydraulcylinder	Byt ut tätningar och rengör hydraulsystemet
	Smutsig eller defekt sänkeventil	Rengör eller byt ut sänkeventilen
	Läckande backventil	Rengör eller byt ut

Andra problem

Symtom	Orsak	Lösning
Lyften höjs och sänks inte synkront	Luft i den hydrauliska kretsen	Avluftning av hydraulkretsen
	Otillräcklig spänning av de synkrona repen	Justera spänningen eller synkroniseringen
Produkten uppvisar (allvarliga) rostskador	Skada eller otillräckligt rostskydd Underhåll vid behov	Avlägsna rost, rengör och återställ ytan.

® Copyright ATH-Heinl GmbH & Co. KG / Alla rättigheter förbehållna / Tryckfel och tekniska ändringar förbehållna
Utgivningsdatum: 27.07.2026 / Produkttillverkare ATH-Heinl GmbH & Co. KG

Symtom	Orsak	Lösning
Ovanligt högljudd motor	Oljefiltret är förorenat.	Rengör oljefiltret
	Luft i hydraulkretsen	Avluftning av hydraulsystemet
	Smutsig hydraulolja	Byt ut hydrauloljan
	Ingångsspänningen är felaktig / fas saknas	Kontrollera anslutningen / kontrollera spänningen vid utgången av motorns kontaktor
Brytaren (säkringen) har löst ut.	Kontrollera kontakterna på kontaktorn	Byt ut kontaktorn
	Kontrollera kapaciteten hos brytare	Byt ut säkringarna.
	Kontrollera att kabeln inte är skadad.	Byt ut kabeln.
SE ALLTID TILL ATT ANVÄNDA ORIGINALDELAR OCH ORIGINALTILLBEHÖR.		

4.5 Underhålls- och serviceinstruktioner

Obs

Allt underhålls- och servicearbete bör utföras minst "Plan för underhåll eller vård" utföras

Kontroll av oljenivå

1. Sänk lyftplattformen helt
2. Ta bort påfyllningslocket
3. Kontrollera oljenivån vid påfyllningslocket

Byte av olja

1. Sänk lyftplattformen helt.
2. Ta bort oljepåfyllningspluggen
3. Ta försiktigt bort oljeavtappningspluggen och låt oljan rinna ut i en lämplig behållare

Obs

Rengör tanken och oljefiltret för att förhindra att hydrauloljan förorenas i förtid.

4. När oljan är helt avtappad, stäng tanken med oljeavtappningspluggen
5. Fyll på ny olja i oljetanken
6. Höj och sänk lyften och kontrollera att den maximala lyfthöjden fortfarande är korrekt

® Copyright ATH-Heinl GmbH & Co. KG / Alla rättigheter förbehållna / Tryckfel och tekniska ändringar förbehållna
Utgivningsdatum: 27.07.2026 / Produkttillverkare ATH-Heinl GmbH & Co. KG

7. Fyll försiktigt på olja om det behövs

Obs

Den använda oljan måste omhändertas i enlighet med gällande lagstiftning.

4.6 Bortskaffande

Koppla bort luft- och strömförsörjningen.
Avlägsna alla icke-metalliska material och förvara dem enligt lokala föreskrifter.
Avlägsna oljan från maskinen och förvara den enligt lokala föreskrifter.
Återvinn allt metalliskt material.

Fara

Maskinen innehåller vissa farliga ämnen.

Dessa kan förorena miljön och orsaka skador på människokroppen.

Var försiktig vid hanteringen och använd skyddskläder om det behövs.

® Copyright ATH-Heinl GmbH & Co. KG / Alla rättigheter förbehållna / Tryckfel och tekniska ändringar förbehållna
Utgivningsdatum: 27.07.2026 / Produkttillverkare ATH-Heinl GmbH & Co. KG

5 EG- EU FÖRSÄKRAN OM ÖVERENSSTÄMMELSE

enligt maskindirektivet 2006/42/EG, bilaga II 1A, EMC-direktivet 2014/30/EU, bilaga IV

Serienummer	
Tillverkarens företagsnamn och fullständiga adress	**ATH-Heinl GmbH & Co. KG** Gewerbepark 9 DE - 92278 Illschwang
Namn och adress till den auktoriserade dokumentationsrepresentanten	**ATH-Heinl GmbH & Co. KG** Gewerbepark 9 DE - 92278 Illschwang

Vi försäkrar härmed att den maskin som beskrivs nedan, i den version som vi har släppt ut på marknaden, uppfyller de relevanta grundläggande hälso- och säkerhetskraven i EG-direktiv 2006/42/EG och den harmoniseringslagstiftning som anges nedan.

Beskrivning av maskinen	**Lyftplattform för fordon**
Typbeteckning	ATH Matrix Lift 2.65 ATH Matrix Lift 2.75XL
Föremålet för den deklaration som beskrivs ovan överensstämmer med följande relevanta harmoniseringslagstiftning från unionen	Direktiv 2006/42/EG, EU-akt L157/24 av den 09.06.2006
Följande harmoniserade standarder och föreskrifter har uppfyllts	DIN EN ISO 12100:2010 (Maskinsäkerhet) DIN EN 1493:2022 (Maskindirektivet) DIN EN 60204-1: 2018 (Maskinsäkerhet)
Institut för provning	**CTI-CEM International Ltd** Unit 200 Greenogue Business Park Grants Lane, Rathcoole, Co. Dublin. Ireland
Referensnummer för tekniska data	F-44-20-0509-19-01-A-V1
Nummer på certifikatet	C-44-20-0509-19-01-A1-V1

ATH-Heinl GmbH & Co. KG
Gewerbepark 9
DE - 92278 Illschwang

Januari 2024

Hans Heinl
(verkställande direktör)

MODIFIERINGAR OCH/ELLER ÄNDRINGAR AV MASKINEN OGILTIGFÖRKLARAR CE-TESTET OCH UTESLUTER ANSVAR.

® Copyright ATH-Heinl GmbH & Co. KG / Alla rättigheter förbehållna / Tryckfel och tekniska ändringar förbehållna
Utgivningsdatum: 27.07.2026 / Produkttillverkare ATH-Heinl GmbH & Co. KG

6 BILAGA

6.1 Elektriskt kretsschema

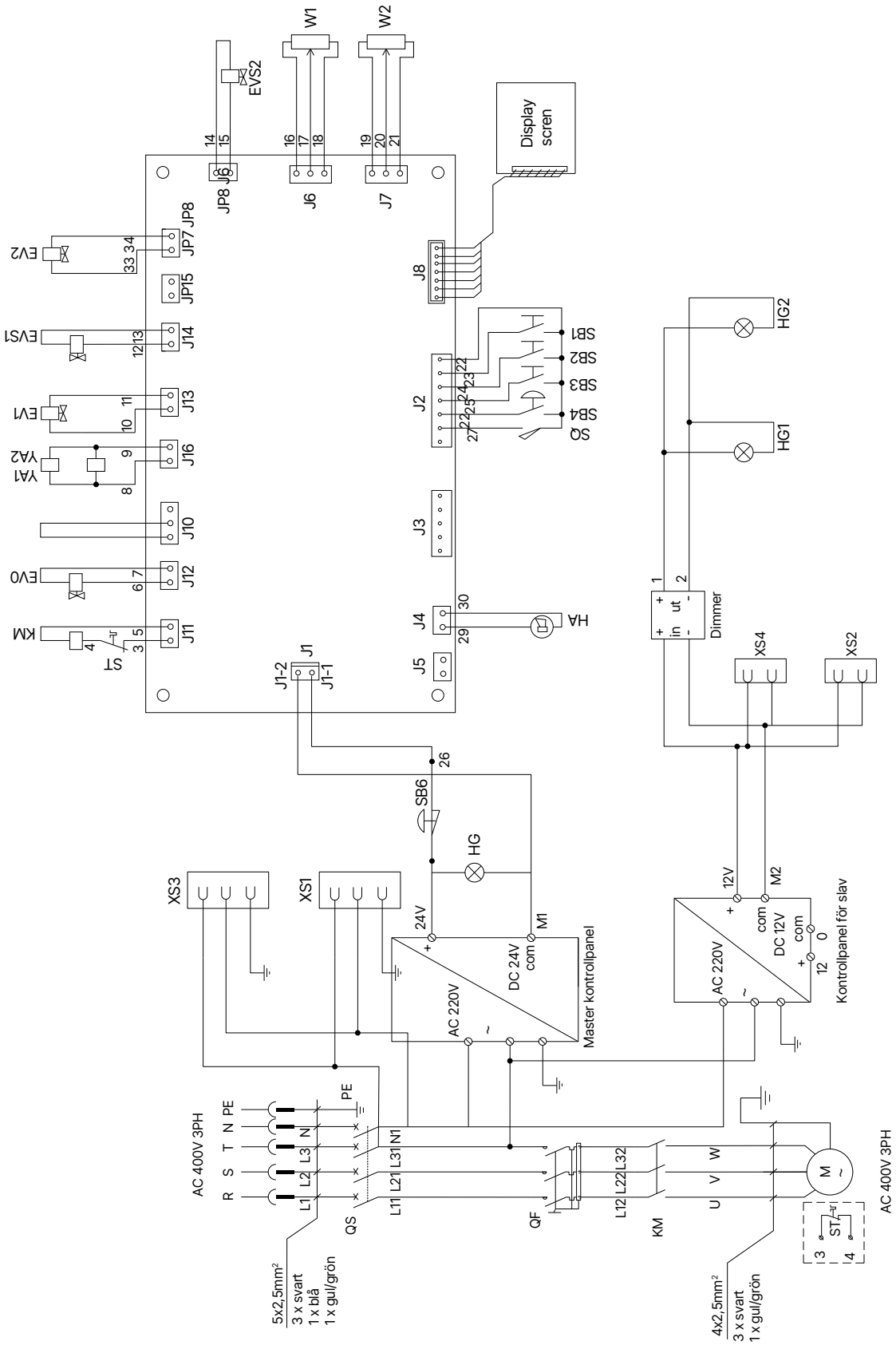

® Copyright ATH-Heinl GmbH & Co. KG / Alla rättigheter förbehållna / Tryckfel och tekniska ändringar förbehållna
Utgivningsdatum: 27.07.2026 / Produkttillverkare ATH-Heinl GmbH & Co. KG

QS	Huvudströmbrytare
M	Motor 3,5KW 3PH
HA	Ljudsignal
HG1	Belysning för huvudstolpe
SB1/ SB4	Knapp för lyft
SB3	Knapp för parkering
YA1	Styrventil 1
W1	Förskjutningsgivare 1
EV0	Ventil för sänkning
EV2	Styrventil slavkolonn - hydraulcylinder
EVS2	Styrventil slavkolonn - hydraulisk enhet
XS4	Uttag 12V 2

QF	Strömbrytare
KM	Motorkontaktor AC (24V)
HG	Signallampa
HG2	Belysning för efterföljande pelare
SB2/ SB5	Knapp för sänkning
SB6	Knapp för nödstopp
YA2	Styrventil 2
W2	Förskjutningsgivare 2
EV1	Styrventil huvudpelare - hydraulcylinder
EVS1	Styrventil huvudpelare - hydraulisk enhet
XS2	Uttag 12V 1
ST	Termisk kontaktor

® Copyright ATH-Heinl GmbH & Co. KG / Alla rättigheter förbehållna / Tryckfel och tekniska ändringar förbehållna
Utgivningsdatum: 27.07.2026 / Produkttillverkare ATH-Heinl GmbH & Co. KG

6.2 Hydrauliskt kretsschema

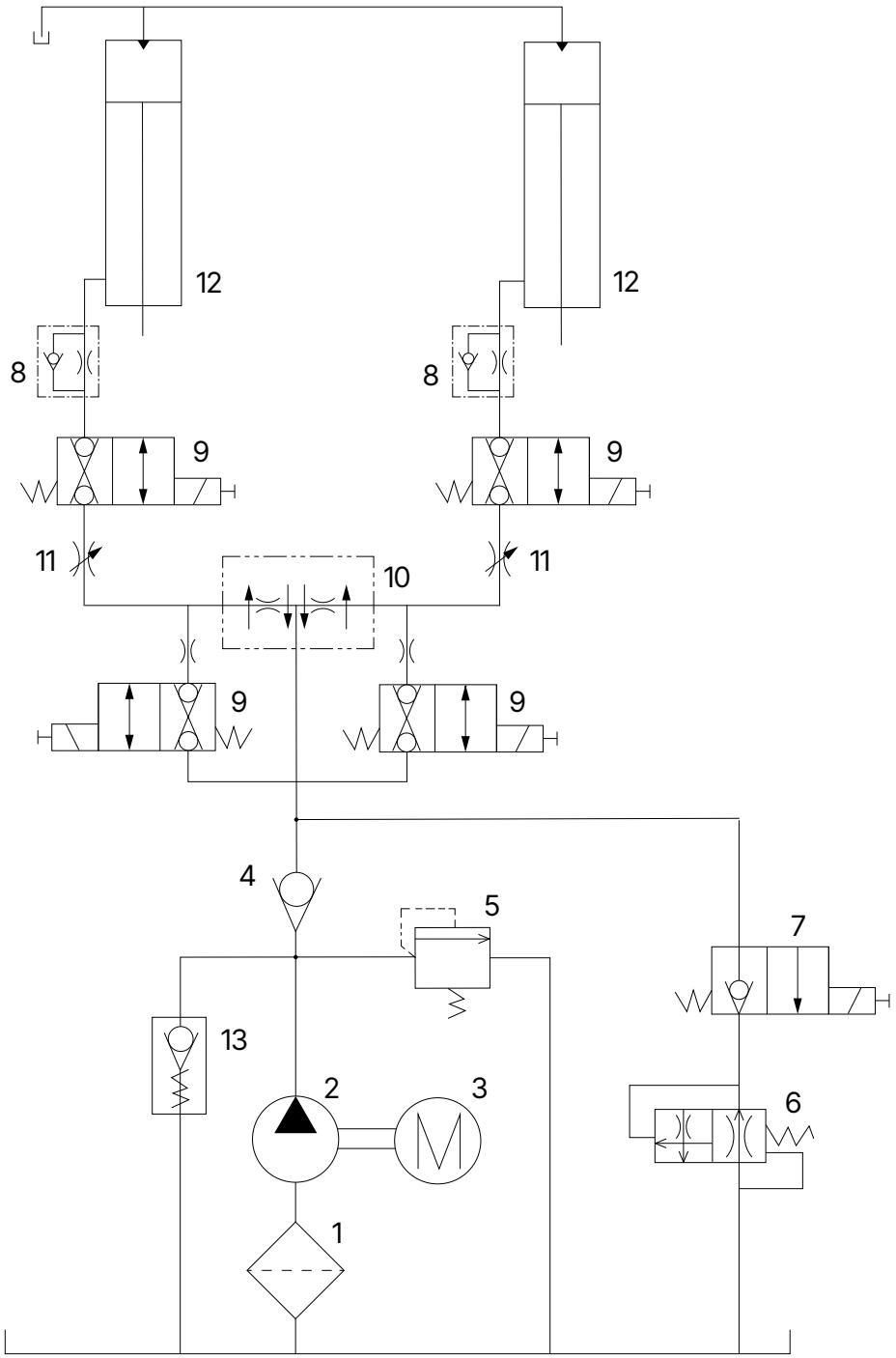

1	Oljefilter	**2**	Kugghjulspump
3	Motor	**4**	Backventil
5	Tryckbegränsningsventil	**6**	Ventil för sänkning av hastighet
7	Ventil för sänkning	**8**	Regulator för sänkt hastighet
9	Styrventil	**10**	Hydraulisk fördelare
11	Inställningsventil	**12**	Hydraulisk cylinder
13	Startventil		

® Copyright ATH-Heinl GmbH & Co. KG / Alla rättigheter förbehållna / Tryckfel och tekniska ändringar förbehållna
Utgivningsdatum: 27.07.2026 / Produkttillverkare ATH-Heinl GmbH & Co. KG

7 TILLBEHÖR

Tillbehör
ATH Matrix Lift 2.65
ATH Matrix Lift 2.75XL

Artikelnr.: 622229	LED-belysningssats	
Artikelnr: HDA7210''	Takmonteringssats med ljussensor	
Artikelnr.: ATE2019-S	Förlängning till stödplatta 80 mm 4 st	
Artikelnr.: ATE2018-S	Förlängning till stödplatta 155 mm 4 st	
Artikelnr: HTA2348 (Kan endast användas tillsammans med ATE2019-S)	Monteringssats för skåpbil 1 (För Renault Master, Opel Movano, Nissan Interstar årsmodell 2010 och senare) 4 stycken	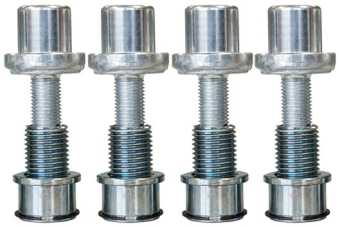
Artikelnr: HTA2349 (Kan endast användas tillsammans med ATE2019-S)	Monteringssats för skåpbilar 2 (För Citroën Jumper, Peugeot Boxer, Fiat Ducato) 4 stycken	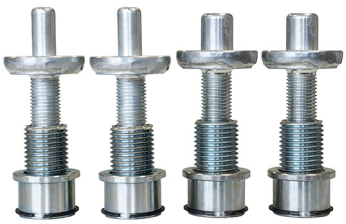

® Copyright ATH-Heinl GmbH & Co. KG / Alla rättigheter förbehållna / Tryckfel och tekniska ändringar förbehållna
Utgivningsdatum: 27.07.2026 / Produkttillverkare ATH-Heinl GmbH & Co. KG

Artikelnr: HTA2351 (Kan endast användas tillsammans med ATE2018-S)	Monteringssats för skåpbilar 3 (För Mercedes Sprinter, VW Crafter årsmodell 2006 och senare) 4 st	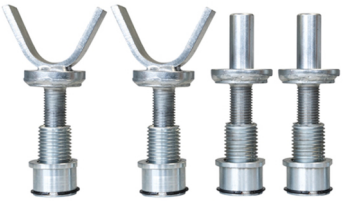
Artikelnr: HTA2352	Monteringssats för skåpbil 4 (För skåpbilar med fästpunkter på fordonsramen) 4 st	
Artikelnr: HHS2010-3	Fäste för förlängningar till plug-in-systemet 1 st	
Artikelnr: ATE2021	Förlängningssats för stödplatta	
Artikelnr.: HGB8168	Hjulgafflar, 3,0 t 4 stycken	

® Copyright ATH-Heinl GmbH & Co. KG / Alla rättigheter förbehållna / Tryckfel och tekniska ändringar förbehållna
Utgivningsdatum: 27.07.2026 / Produkttillverkare ATH-Heinl GmbH & Co. KG

Artikelnr.: 631017.10 Lång tillfartsramp
4 st

Artikelnr: 631018.10 Kort ramp
4 stycken

® Copyright ATH-Heinl GmbH & Co. KG / Alla rättigheter förbehållna / Tryckfel och tekniska ändringar förbehållna
Utgivningsdatum: 27.07.2026 / Produkttillverkare ATH-Heinl GmbH & Co. KG

8 GARANTIKORT

Handlarens adress:	Kundadress:
Företag (eventuellt kundnummer):	Företag (eventuellt kundnummer):
Kontakta:	Kontakta:
Street:	Gata:
Postnummer och stad:	Postnummer och stad:
Telefon och fax:	Telefon och fax:
E-post:	E-post:
Tillverkare & modell:	Tillverkningsår:
Tillverkningsår: År:	Säkerhetsnummer:

Beskrivning av meddelandet:

Beskrivning av de reservdelar som behövs:

Reservdel:	Part number:	Antal:

Viktiga anmärkningar:
Skador orsakade av felaktig hantering, försummat underhåll eller mekanisk skada täcks inte av garantin.
För system som inte har installerats av en auktoriserad ATH-Heinl-montör är garantin begränsad till tillhandahållandet av nödvändiga reservdelar.

Transportskador:

☐ Uppenbart fel (Synlig transportskada, notera på transportörens följesedel, skicka kopia av följesedel och foton omedelbart till ATH-Heinl).

☐ Dolda fel (Transportskada upptäcks först vid uppackning av varan, skicka skadeanmälan med bilder till ATH-Heinl inom 24 timmar).

Plats och datum

Underskrift och stämpel

® Copyright ATH-Heinl GmbH & Co. KG / Alla rättigheter förbehållna / Tryckfel och tekniska ändringar förbehållna
Utgivningsdatum: 27.07.2026 / Produkttillverkare ATH-Heinl GmbH & Co. KG

8.1 Produktgarantins räckvidd

Fem år

- Om enhetens struktur

Ett år (under normala omständigheter/användning inom ramen för garantin)

- Strömförsörjningsenheter
- Hydrauliska cylindrar
- Alla andra slitdelar som t.ex. vridskivor, gummiplattor, kablar, kedjor, ventiler, brytare osv.

Undantag från garantin för

- Defekter som orsakas av normalt slitage, felaktig användning, transportskador, felaktig installation, spänning eller brist på erforderligt underhåll.
- Skador till följd av försummelse eller underlåtenhet att följa de angivna instruktionerna i denna manual och/eller andra medföljande instruktioner.
- Komponenter som har skadats under transport.
- Komponenter som inte uttryckligen listats men som hanteras som allmänna slitdelar.
- Vattenskador orsakade av t.ex. regn, överdriven fukt, korrosiva miljöer eller andra föroreningar.
- Fläckar som inte påverkar funktionen.

GARANTIN GÄLLER INTE OM GARANTIKORTET INTE HAR SKICKATS TILL ATH-HEINL.

Det påpekas att skador och funktionsstörningar som orsakas av att underhålls- och inställningsarbeten inte följs (enligt bruksanvisningar och/eller instruktion), felaktiga elektriska anslutningar (rotationsfält, nominell spänning, säkringsskydd) eller felaktig användning (överbelastning, installation utomhus, tekniska ändringar) utesluter garantianspråk!

® Copyright ATH-Heinl GmbH & Co. KG / Alla rättigheter förbehållna / Tryckfel och tekniska ändringar förbehållna
Utgivningsdatum: 27.07.2026 / Produkttillverkare ATH-Heinl GmbH & Co. KG

9 TESTBOK

Obs

Denna testlogg (inklusive protokoll) är en viktig del av bruksanvisningen och produkten.

!!! FÖRVARA DEN PÅ EN SÄKER PLATS!!!

Inspektion

Produkten ska inspekteras av ett lämpligt och godkänt företag eller institution efter avslutad installation, överlämning, instruktion om nödvändigt och därefter med regelbundna intervaller i enlighet med de bestämmelser och lagbestämmelser som gäller i det land där produkten används.

Vid ändringar eller utvidgningar av produkttypen skall en ytterligare provningsloggbok föras och godkännas.

Inspektionens omfattning

Förutom att det är nödvändigt att kontrollera att systemet fungerar, är rent och underhållsfritt, skall de säkerhetsrelevanta komponenterna i hela systemet särskilt kontrolleras.

Tekniska uppgifter

vänligen hänvisa till "Tekniska data".

Typskylt

Notera alla uppgifter nedan

Tillverkare och typ av monteringsmaterial som används

ATH-Heinl

Typ Type		Serien # Serial #	
Spannung Voltage		Baujahr Year of built	
Leistung Power		Tragkraft Capacity	

CE

Made by ATH-Heinl GmbH & Co.KG
Gewerbepark 9 | 92278 Illschwang
GERMANY | Assembly in China

® Copyright ATH-Heinl GmbH & Co. KG / Alla rättigheter förbehållna / Tryckfel och tekniska ändringar förbehållna
Utgivningsdatum: 27.07.2026 / Produkttillverkare ATH-Heinl GmbH & Co. KG

9.1 Protokoll för installation och överlämning

Installationsplats:	**Anordning/installation:**
Företag:	Tillverkare:
Street:	Typ/Modell:
Stad:	Serienummer:
Land:	Tillverkningsår:

Den produkt som anges ovan har monterats, kontrollerats med avseende på funktion och säkerhet och tagits i bruk. Installationen har utförts av:

☐ Operatören ☐ experten

Operatören bekräftar att produkttypen är korrekt installerad, att han/hon har läst och förstått all information i denna bruksanvisning och detta protokoll och att han/hon iakttar dem i enlighet med detta, samt att han/hon håller dessa dokument tillgängliga för de instruerade operatörerna när som helst.

Operatören bekräftar att han efter installation och driftsättning av en utbildad person från tillverkaren eller en auktoriserad återförsäljare (expert) har fått instruktioner om maskinens funktion, hantering, säkerhetsrelevanta specifikationer, underhåll och skötsel, att han har fått maskinens dokument, information och specifikationer och att produkten fungerar korrekt.

VIKTIG ANMÄRKNING:
OM OVANSTÅENDE PUNKTER INTE UPPFYLLS UPPHÖR GARANTIANSPRÅKET ATT GÄLLA!

Garantin är endast giltig vid uppfyllande av och bevis för korrekt installation, överlämnande, vid behov instruktion av maskinen samt årligt underhåll av en av tillverkaren auktoriserad expert. Intervallet mellan 2 underhållsintervaller får inte överstiga 12 månader. Vid icke-standardiserad användning eller vid användning i flera skift eller säsongsbetonad användning måste man komma överens om en ½ årlig inspektion och ett ½ årligt underhåll.

Garantianspråk godkänns endast om alla punkter i protokollet och i bruksanvisningen har uppfyllts, om anspråket framställs omedelbart efter upptäckt och om detta **protokoll** skickas **till tillverkaren i samband med underhålls- och, i förekommande fall, serviceprotokollet**.

Dessutom måste den särskilda informationen om garantin (omfattning, anspråk och specifikationer) som beskrivs i bruksanvisningen iakttas.

Skador och anspråk till följd av felaktig hantering, underlåtenhet att sköta underhåll och skötsel, användning av olämpliga eller inte specificerade monterings-, drifts-, underhålls- och skötselmaterial, mekaniska skador, manipulering av utrustningen utan samråd eller av obehöriga experter är uteslutna från garantin. För system som inte har installerats av en auktoriserad expert begränsas garantin genom tillverkarens överenskommelse till högst tillhandahållandet av nödvändiga reservdelar.

Expertens namn och företagsstämpel vid behov nummer och namn VKH — Expertens datum och underskrift

Operatörens namn och företagsstämpel — Operatörens datum och underskrift

® Copyright ATH-Heinl GmbH & Co. KG / Alla rättigheter förbehållna / Tryckfel och tekniska ändringar förbehållna
Utgivningsdatum: 27.07.2026 / Produkttillverkare ATH-Heinl GmbH & Co. KG

9.2 Testplan

Testning	1	2	3	4	5	6
Datum						
Namnskylt						
Kortfattad bruksanvisning						
Bruksanvisningar						
Säkerhetsetikett						
Märkning för drift						
Ytterligare märkning						
Konstruktion (deformationer, sprickor)						
Fästpluggar och stabilitet (*1)						
Betonggolvets skick (sprickor)						
Tillstånd/allmänt skick						
Tillstånd / renhet						
Skick / skötsel och tätning (*2)						
Tillstånd / vätskor						
Tillstånd / smörjning (*3)						
Skick / aggregat (*4)						
Tillstånd / Drivning						
Tillstånd / Motor						
Skick / växellåda						
Skick / Cylinder (*5)						
Skick / Ventil						
Skick / Elektrisk styrning						
Skick / Elektriska strömbrytare						
Tillstånd / Elektriska strömbrytare						
Skick / Elektriska ledningar						
Skick / hydraulledningar (*6)						
Skick / hydraulisk skruvanslutning (*7)						
Villkor / pneumatiska linjer (*6)						
Villkor / pneumatisk skruvanslutning (*7)						
Skick / täthet (*7)						
Skick / bultar och lager (*8)						
Skick / Slitdelar						
Skick / Täckningar						
Skick / Funktioner under belastning						

® Copyright ATH-Heinl GmbH & Co. KG / Alla rättigheter förbehållna / Tryckfel och tekniska ändringar förbehållna
Utgivningsdatum: 27.07.2026 / Produkttillverkare ATH-Heinl GmbH & Co. KG

Testning	1	2	3	4	5	6
Datum						
Skick / Säkerhetsrelevanta komponenter (*9)						
Skick / Elektrisk säkerhetsanordning (*9)						
Villkor / Hydraulisk säkerhetsanordning (*9)						
Villkor / Pneumatisk säkerhetsanordning (*9)						
Villkor / Mekanisk säkerhetsanordning (*9)						
Villkor / Funktioner under belastning						
Kontrollmärke utfärdat						

*1 Kontrollera vridmomentet enligt tillverkarens specifikationer
*2 Reparera eller byt ut tätningen om den inte finns
*3 Kontrollera alla glidbanor, axlar och rörliga delar, täta och smörj med de angivna smörjmedlen
*4 Kontrollera för läckage
*5 Utför en läckage- och visuell kontroll
*6 Visuell inspektion, nedsänkning vid behov
*7 Kontrollera alla anslutningar och dra åt vid behov
*8 Smörj med de angivna smörjmedlen
*9 Utför ett funktionstest

® Copyright ATH-Heinl GmbH & Co. KG / Alla rättigheter förbehållna / Tryckfel och tekniska ändringar förbehållna
Utgivningsdatum: 27.07.2026 / Produkttillverkare ATH-Heinl GmbH & Co. KG

9.3 Inspektionsrapport

Visuell inspektion (auktoriserad expert)

Initial idrifttagning

Anordningen har genomgått ett test för driftklarhet. Inga/alla följande* defekter har upptäckts:

Inspektionens omfattning: Funktionell och visuell inspektion enligt specifikationerna
Delvis inspektion kvarstår:

Det finns inga *) invändningar mot idrifttagningen, ingen *) ny provning krävs.

(plats, datum)	(expertens underskrift)
Bekräftelse av godkännande:	(Expertens namn)
	(Arbetstitel)
	(Adress)
	(anställd av)
Operatör (Företagets stämpel, datum, underskrift)	
Noterade fel **)	
Brister som åtgärdats **)	

*) Stryk det som inte är tillämpligt

**) Bekräftelse från operatören eller en behörig företrädare med datum och underskrift.

® Copyright ATH-Heinl GmbH & Co. KG / Alla rättigheter förbehållna / Tryckfel och tekniska ändringar förbehållna
Utgivningsdatum: 27.07.2026 / Produkttillverkare ATH-Heinl GmbH & Co. KG

Visuell inspektion (auktoriserad expert)

Inspektionsrapport

Vid en regelbunden/extraordinär inspektion/reinspektion*.

Anordningen har genomgått en inspektion för driftklarhet. Inga/alla följande* defekter hittades:

Inspektionens omfattning: Funktionell och visuell inspektion enligt specifikationerna
Delvis inspektion kvarstår:

Det finns inga *) invändningar mot ibruktagandet, efterföljande provning är inte *) nödvändig.

(plats, datum)	(expertens underskrift)
Bekräftelse av godkännande:	(Expertens namn)
	(Arbetstitel)
	(Adress)
	(anställd av)
Operatör (Företagets stämpel, datum, underskrift)	
Noterade fel **)	
Brister som åtgärdats **)	

*) Stryk det som inte är tillämpligt

**) Bekräftelse från operatören eller en behörig företrädare med datum och underskrift.

® Copyright ATH-Heinl GmbH & Co. KG / Alla rättigheter förbehållna / Tryckfel och tekniska ändringar förbehållna
Utgivningsdatum: 27.07.2026 / Produkttillverkare ATH-Heinl GmbH & Co. KG

Visuell inspektion (auktoriserad expert)

Inspektionsrapport

Vid en regelbunden/extraordinär inspektion/reinspektion*.

Anordningen har genomgått en inspektion för driftklarhet. Inga/alla följande* defekter hittades:

Inspektionens omfattning: Funktionell och visuell inspektion enligt specifikationerna
Delvis inspektion kvarstår:

Det finns inga *) invändningar mot ibruktagandet, efterföljande provning är inte *) nödvändig.

(plats, datum)	(expertens underskrift)
Bekräftelse av godkännande:	(Expertens namn)
	(Arbetstitel)
	(Adress)
	(anställd av)
Operatör (Företagets stämpel, datum, underskrift)	
Noterade fel **)	
Brister som åtgärdats **)	

*) Stryk det som inte är tillämpligt

**) Bekräftelse från operatören eller en behörig företrädare med datum och underskrift.

® Copyright ATH-Heinl GmbH & Co. KG / Alla rättigheter förbehållna / Tryckfel och tekniska ändringar förbehållna
Utgivningsdatum: 27.07.2026 / Produkttillverkare ATH-Heinl GmbH & Co. KG

Visuell inspektion (auktoriserad expert)

Inspektionsrapport

Vid en regelbunden/extraordinär inspektion/reinspektion*.

Anordningen har genomgått en inspektion för driftklarhet. Inga/alla följande* defekter hittades:

Inspektionens omfattning: Funktionell och visuell inspektion enligt specifikationerna
Delvis inspektion kvarstår:

Det finns inga *) invändningar mot ibruktagandet, efterföljande provning är inte *) nödvändig.

(plats, datum)	(expertens underskrift)
Bekräftelse av godkännande:	(Expertens namn)
	(Arbetstitel)
	(Adress)
	(anställd av)
Operatör (Företagets stämpel, datum, underskrift)	
Noterade fel **)	
Brister som åtgärdats **)	

*) Stryk det som inte är tillämpligt

**) Bekräftelse från operatören eller en behörig företrädare med datum och underskrift.

® Copyright ATH-Heinl GmbH & Co. KG / Alla rättigheter förbehållna / Tryckfel och tekniska ändringar förbehållna
Utgivningsdatum: 27.07.2026 / Produkttillverkare ATH-Heinl GmbH & Co. KG

Visuell inspektion (auktoriserad expert)

Inspektionsrapport

Vid en regelbunden/extraordinär inspektion/reinspektion*.

Anordningen har genomgått en inspektion för driftklarhet. Inga/alla följande* defekter hittades:

Inspektionens omfattning: Funktionell och visuell inspektion enligt specifikationerna
Delvis inspektion kvarstår:

Det finns inga *) invändningar mot ibruktagandet, efterföljande provning är inte *) nödvändig.

(plats, datum)	(expertens underskrift)
Bekräftelse av godkännande:	(Expertens namn)
	(Arbetstitel)
	(Adress)
	(anställd av)
Operatör (Företagets stämpel, datum, underskrift)	
Noterade fel **)	
Brister som åtgärdats **)	

*) Stryk det som inte är tillämpligt

**) Bekräftelse från operatören eller en behörig företrädare med datum och underskrift.

® Copyright ATH-Heinl GmbH & Co. KG / Alla rättigheter förbehållna / Tryckfel och tekniska ändringar förbehållna
Utgivningsdatum: 27.07.2026 / Produkttillverkare ATH-Heinl GmbH & Co. KG

Visuell inspektion (auktoriserad expert)

Inspektionsrapport

Vid en regelbunden/extraordinär inspektion/reinspektion*.

Anordningen har genomgått en inspektion för driftklarhet. Inga/alla följande* defekter hittades:

Inspektionens omfattning: Funktionell och visuell inspektion enligt specifikationerna
Delvis inspektion kvarstår:

Det finns inga *) invändningar mot ibruktagandet, efterföljande provning är inte *) nödvändig.

(plats, datum)	(expertens underskrift)
Bekräftelse av godkännande:	(Expertens namn)
	(Arbetstitel)
	(Adress)
	(anställd av)
Operatör (Företagets stämpel, datum, underskrift)	
Noterade fel **)	
Brister som åtgärdats **)	

*) Stryk det som inte är tillämpligt

**) Bekräftelse från operatören eller en behörig företrädare med datum och underskrift.

® Copyright ATH-Heinl GmbH & Co. KG / Alla rättigheter förbehållna / Tryckfel och tekniska ändringar förbehållna
Utgivningsdatum: 27.07.2026 / Produkttillverkare ATH-Heinl GmbH & Co. KG

10 ANTECKNINGAR

® Copyright ATH-Heinl GmbH & Co. KG / Alla rättigheter förbehållna / Tryckfel och tekniska ändringar förbehållna
Utgivningsdatum: 27.07.2026 / Produkttillverkare ATH-Heinl GmbH & Co. KG

Εγχειρίδιο χρήσης

ανυψωτικό δικόλωνο

ATH Matrix Lift 2.65
ATH Matrix Lift 2.75XL

Από τον αύξοντα αριθμό: G273340503729

ATH-Heinl GmbH & Co. KG | Gewerbepark 9
D-92278 Illschwang | Germany | www.ath-heinl.com

Ημερομηνία κυκλοφορίας: 27.07.2026 | Εξαιρούνται τα λάθη
και οι παραλείψεις. Πώληση μόνο μέσω διανομέων της ATH

ΠΕΡΙΕΧΌΜΕΝΟ

1 Εισαγωγή....883

1.1 Γενικές πληροφορίες....883

1.2 Περιγραφή....885

1.3 Πίνακας ελέγχου....888

1.4 Οδηγίες ασφαλείας....890

1.5 Τεχνικά στοιχεία....892

1.6 Κατανομή φορτίου....894

1.7 Διαστασιολογημένο σχέδιο....897

2 Εγκατάσταση....901

2.1 Συνθήκες μεταφοράς και αποθήκευσης....901

2.2 Αποσυσκευασία του μηχανήματος....902

2.3 Πεδίο εφαρμογής της παράδοσης....902

2.4 Τοποθεσία....903

2.5 Στερέωση....904

2.6 Ηλεκτρική σύνδεση....905

2.7 Πνευματική σύνδεση....905

2.8 Υδραυλική σύνδεση....905

2.9 Συναρμολόγηση....906

2.9.1 Εγκατάσταση του ATH Matrix Lift 2.65....907

2.9.2 Εγκατάσταση του ATH Matrix Lift 2.75XL....912

2.9.3 Σχέδιο θεμελίωσης....918

2.9.4 Οδηγίες για τη διάνοιξη των οπών....921

2.9.5 Στερέωση με άγκυρα ασφαλείας....922

2.9.6 Εγκατάσταση και ρύθμιση των ασφαλειών....923

2.9.7 Εγκατάσταση υδραυλικών σωλήνων....923

2.9.8 Εγκατάσταση ηλεκτρικών συνδέσεων....926

2.9.9 Venting the lifting platform....929

2.9.10 Τοποθέτηση των βραχιόνων στήριξης....930

2.10 Πριν από τη θέση σε λειτουργία....932

3 Επιχείρηση....933

3.1 Έλεγχος πριν από την πρώτη ανύψωση....933

3.2 Ανύψωση υπό φορτίο....933

3.3 Οδηγίες λειτουργίας....934

3.4 Βασικές σημειώσεις....935

® Copyright ATH-Heinl GmbH & Co. KG / Με επιφύλαξη όλων των δικαιωμάτων / Με επιφύλαξη τυπογραφικών λαθών και τεχνικών αλλαγών
Ημερομηνία κυκλοφορίας: 27.07.2026 / Κατασκευαστής του προϊόντος ATH-Heinl GmbH & Co. KG

3.5 Χειρισμός της πλατφόρμας ανύψωσης ... 936
3.6 Λογισμικό ... 938
4 Συντήρηση ... 943
4.1 Αναλώσιμα για τη συναρμολόγηση, τη συντήρηση και τη φροντίδα ... 943
4.2 Κανονισμοί ασφαλείας για το πετρέλαιο ... 945
4.3 Σχέδιο συντήρησης ή φροντίδας ... 946
4.4 Αντιμετώπιση προβλημάτων ή εμφάνιση και αντιμετώπιση σφαλμάτων ... 947
4.5 Οδηγίες συντήρησης και σέρβις ... 949
4.6 Διάθεση ... 950
5 Δήλωση συμμόρφωσης ΕΚ-ΕΕ ... 952
6 Παράρτημα ... 953
6.1 Ηλεκτρικό διάγραμμα κυκλώματος ... 953
6.2 Διάγραμμα υδραυλικού κυκλώματος ... 955
7 Αξεσουάρ ... 956
8 Κάρτα εγγύησης ... 959
8.1 Πεδίο εφαρμογής της εγγύησης προϊόντος ... 960
9 Βιβλίο δοκιμών ... 961
9.1 Πρωτόκολλο εγκατάστασης και παράδοσης ... 962
9.2 Σχέδιο δοκιμών ... 963
9.3 Έκθεση επιθεώρησης ... 965
10 Σημειώσεις ... 971

® Copyright ATH-Heinl GmbH & Co. KG / Με επιφύλαξη όλων των δικαιωμάτων / Με επιφύλαξη τυπογραφικών λαθών και τεχνικών αλλαγών
Ημερομηνία κυκλοφορίας: 27.07.2026 / Κατασκευαστής του προϊόντος ATH-Heinl GmbH & Co. KG

1 ΕΙΣΑΓΩΓΉ

1.1 Γενικές πληροφορίες

Οι παρούσες οδηγίες αποτελούν αναπόσπαστο μέρος του μηχανήματος. Πρέπει να διαβαστούν και να κατανοηθούν από τον χρήστη. Καμία ευθύνη δεν αναλαμβάνεται για ζημιές που προκαλούνται από τη μη τήρηση αυτών των οδηγιών ή των ισχυόντων κανονισμών ασφαλείας.

Για όλες τις εργασίες στο περιγραφόμενο σύστημα πρέπει να φοράτε κατάλληλο προστατευτικό ρουχισμό.

Τα μηχανήματα και οι πλατφόρμες ανύψωσης δεν έχουν σχεδιαστεί για συνεχή λειτουργία. Έχουν σχεδιαστεί για διαλείπουσα χρήση. Η συνεχής χρήση μπορεί να οδηγήσει σε υπερφόρτωση και να μειώσει σημαντικά τη διάρκεια ζωής του εξοπλισμού. Παρακαλούμε να τηρείτε τις οδηγίες του κατασκευαστή και να κάνετε τακτικά διαλείμματα για να εξασφαλίσετε τη βέλτιστη λειτουργία και τη μεγάλη διάρκεια ζωής.

Πριν από την εκτέλεση εργασιών πάνω, κάτω ή κοντά σε ανυψωμένο όχημα, βεβαιωθείτε πάντα ότι οι μηχανικές ή υδραυλικές διατάξεις ασφαλείας του ανυψωτήρα είναι σωστά ενεργοποιημένες.

® Copyright ATH-Heinl GmbH & Co. KG / Με επιφύλαξη όλων των δικαιωμάτων / Με επιφύλαξη τυπογραφικών λαθών και τεχνικών αλλαγών
Ημερομηνία κυκλοφορίας: 27.07.2026 / Κατασκευαστής του προϊόντος ATH-Heinl GmbH & Co. KG

Περιγραφή των προειδοποιήσεων

Κίνδυνος

Η μη τήρηση θα έχει ως αποτέλεσμα θάνατο ή σοβαρό τραυματισμό

Προσοχή

Η μη τήρηση μπορεί να οδηγήσει σε θάνατο ή σοβαρό τραυματισμό

Προειδοποίηση

Η μη τήρηση μπορεί να οδηγήσει σε τραυματισμούς

Προσοχή

Η μη τήρηση μπορεί να οδηγήσει σε υλικές ζημιές και να επηρεάσει τη λειτουργία του προϊόντος

Υπόδειξη

Συμπληρωματικές πληροφορίες σχετικά με τη λειτουργία του προϊόντος

Συμβουλή

Γενικές χρήσιμες πληροφορίες

® Copyright ATH-Heinl GmbH & Co. KG / Με επιφύλαξη όλων των δικαιωμάτων / Με επιφύλαξη τυπογραφικών λαθών και τεχνικών αλλαγών
Ημερομηνία κυκλοφορίας: 27.07.2026 / Κατασκευαστής του προϊόντος ATH-Heinl GmbH & Co. KG

1.2 Περιγραφή

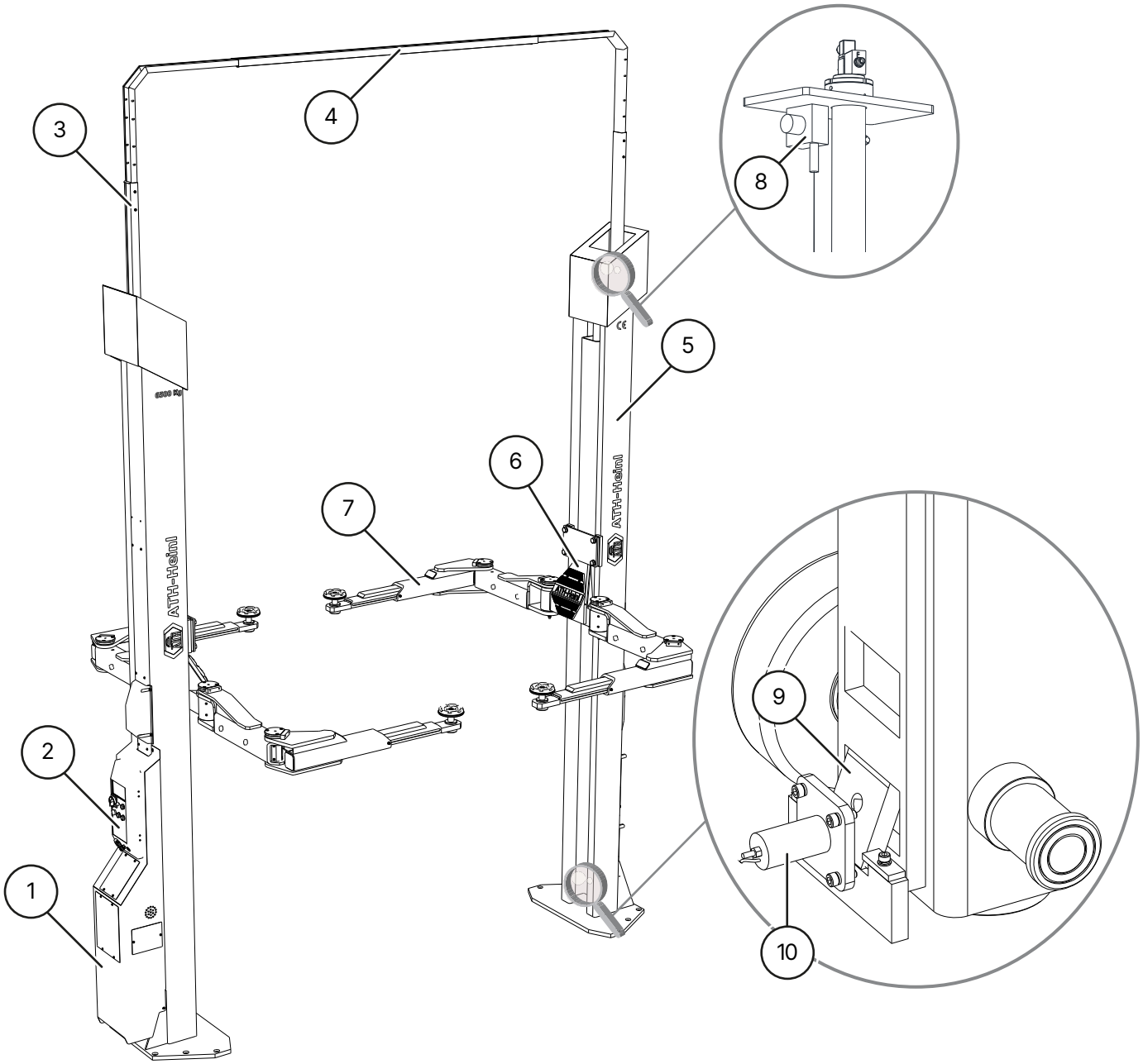

ATH Matrix 2.65

1 **Υδραυλική μονάδα**

Το υδραυλικό λάδι στη δεξαμενή τροφοδοτείται σε έναν κύλινδρο μέσω μιας οδοντωτής αντλίας, η οποία κινείται από τον κινητήρα. Το λάδι επιστρέφει στη δεξαμενή μέσω μιας βαλβίδας καθόδου.

2 **Κιβώτιο ελέγχου με ασφαλιζόμενο κεντρικό διακόπτη**

Περιέχει το πλήρες ηλεκτρικό σύστημα ελέγχου. Όλα τα κουμπιά προστατεύονται από έναν μπροστινό δακτύλιο για την αποφυγή ακούσιας λειτουργίας. Επιπλέον, όλες οι κινήσεις διακόπτονται αμέσως όταν τα κουμπιά αφήνονται ελεύθερα (σύστημα νεκρού ανθρώπου).

3 **Προφίλ οδηγού ρυθμιζόμενου ύψους**

4 **Εγκάρσια δέσμη**

Προφίλ οδήγησης για σωλήνες

® Copyright ATH-Heinl GmbH & Co. KG / Με επιφύλαξη όλων των δικαιωμάτων / Με επιφύλαξη τυπογραφικών λαθών και τεχνικών αλλαγών
Ημερομηνία κυκλοφορίας: 27.07.2026 / Κατασκευαστής του προϊόντος ATH-Heinl GmbH & Co. KG

5 **Στήλες ανύψωσης**

Η εσωτερική άμαξα ανύψωσης μετακινείται προς τα πάνω μέσω ενός υδραυλικού κυλίνδρου.

6 **Αμαξίδιο ανύψωσης**

7 **Βραχίονες στήριξης**

Αυτοί μπορούν να χρησιμοποιηθούν για την ανύψωση του οχήματος.

8 **Αισθητήρας μετατόπισης**

Μετρά το συγχρονισμό των δύο ανυψωτικών οχημάτων

9 **Πιάστρες ασφάλισης**

Επιτρέπει τη μηχανική καθήλωση του φορτίου και αποτρέπει την ακούσια καθήλωση της πλατφόρμας κατά περισσότερο από 100 mm.

10 **Ηλεκτρομαγνήτης για πτερύγια**

Οι ηλεκτρομαγνήτες ξεκλειδώνουν τις περόνες κάθε φορά που ο ανελκυστήρας ανυψώνεται και κατεβαίνει.

® Copyright ATH-Heinl GmbH & Co. KG / Με επιφύλαξη όλων των δικαιωμάτων / Με επιφύλαξη τυπογραφικών λαθών και τεχνικών αλλαγών
Ημερομηνία κυκλοφορίας: 27.07.2026 / Κατασκευαστής του προϊόντος ATH-Heinl GmbH & Co. KG

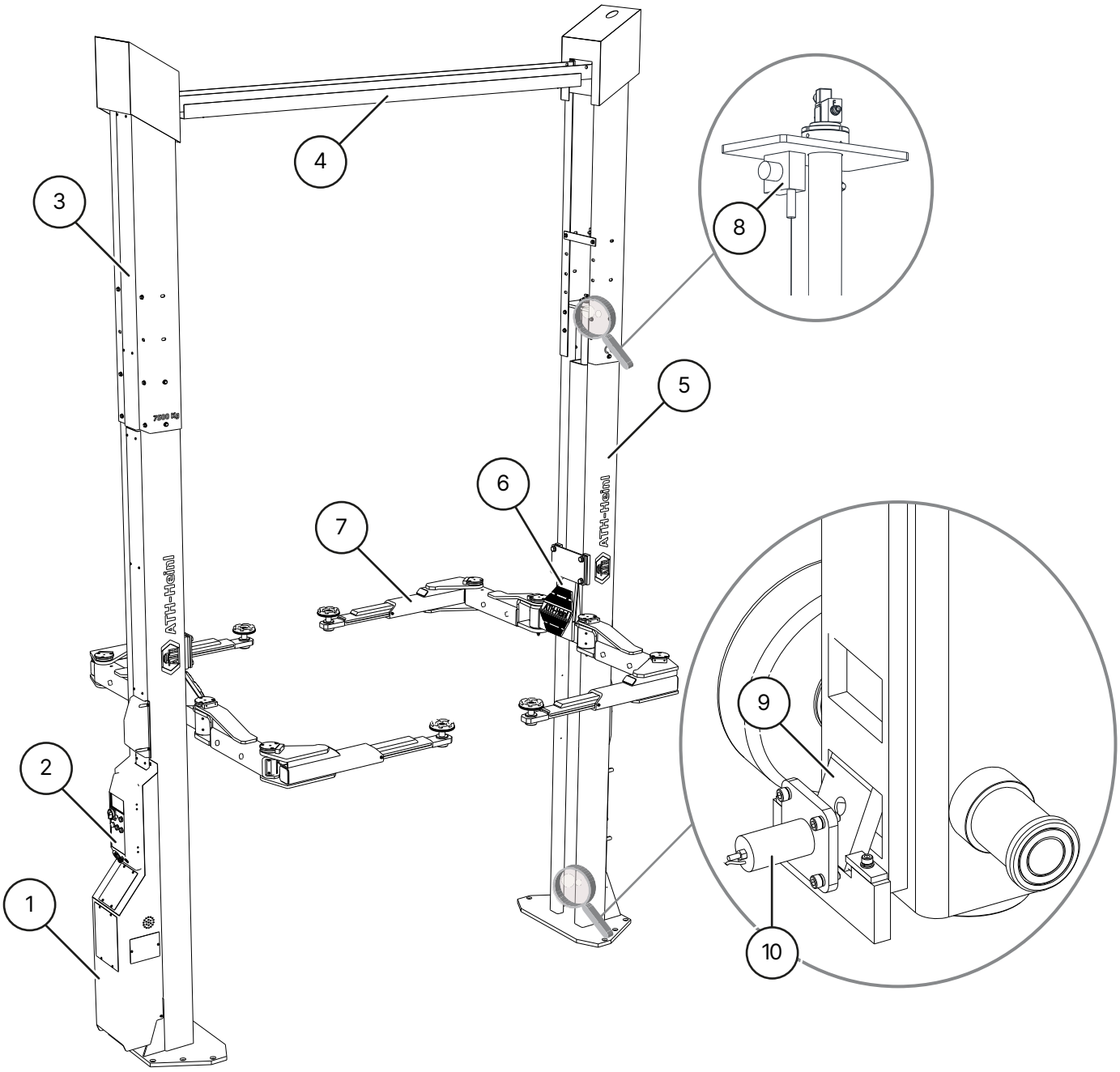

ATH Matrix 2.75XL

1 **Υδραυλική μονάδα**

Το υδραυλικό λάδι στη δεξαμενή τροφοδοτείται σε έναν κύλινδρο μέσω μιας οδοντωτής αντλίας που κινείται από τον κινητήρα. Το λάδι επιστρέφει στη δεξαμενή μέσω μιας βαλβίδας μείωσης.

2 **Κιβώτιο ελέγχου με ασφαλιζόμενο κεντρικό διακόπτη**

Περιέχει το πλήρες ηλεκτρικό σύστημα ελέγχου. Όλα τα κουμπιά προστατεύονται από έναν μπροστινό δακτύλιο για την αποφυγή ακούσιας λειτουργίας. Επιπλέον, όλες οι κινήσεις διακόπτονται αμέσως όταν τα κουμπιά αφήνονται ελεύθερα (σύστημα νεκρού).

3 **Ρυθμιζόμενες σε ύψος στήλες**

4 **Δοκός τραβέρσας**

Προφίλ οδήγησης και ενίσχυσης για εύκαμπτους σωλήνες

® Copyright ATH-Heinl GmbH & Co. KG / Με επιφύλαξη όλων των δικαιωμάτων / Με επιφύλαξη τυπογραφικών λαθών και τεχνικών αλλαγών
Ημερομηνία κυκλοφορίας: 27.07.2026 / Κατασκευαστής του προϊόντος ATH-Heinl GmbH & Co. KG

5 **Στήλες ανύψωσης**

Η εσωτερική άμαξα ανύψωσης μετακινείται προς τα πάνω μέσω ενός υδραυλικού κυλίνδρου.

6 **Αμαξίδιο ανύψωσης**

7 **Βραχίονες στήριξης**

Αυτοί μπορούν να χρησιμοποιηθούν για την ανύψωση του οχήματος.

8 **Αισθητήρας μετατόπισης**

Μετρά τον συγχρονισμό των δύο ανυψωτικών οχημάτων

9 **Πιάστρες ασφάλισης**

Επιτρέπει το μηχανικό κατέβασμα του φορτίου και αποτρέπει το ακούσιο κατέβασμα της πλατφόρμας κατά περισσότερο από 100 mm.

10 **Ηλεκτρομαγνήτης για πτερύγια**

Οι ηλεκτρομαγνήτες ξεκλειδώνουν τις περόνες κάθε φορά που ο ανελκυστήρας ανυψώνεται και χαμηλώνει.

1.3 Πίνακας ελέγχου

Πίνακας ελέγχου της κύριας στήλης

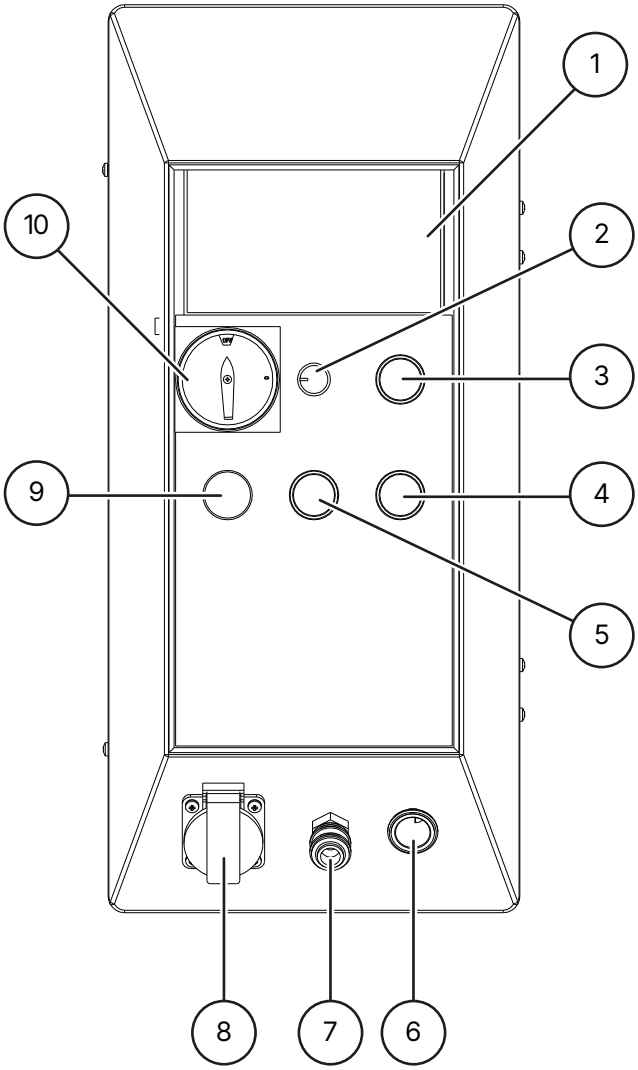

1 **Οθόνη**

2 **Dimmer**

για τον έλεγχο της φωτεινότητας του προαιρετικού κιτ LED

® Copyright ATH-Heinl GmbH & Co. KG / Με επιφύλαξη όλων των δικαιωμάτων / Με επιφύλαξη τυπογραφικών λαθών και τεχνικών αλλαγών
Ημερομηνία κυκλοφορίας: 27.07.2026 / Κατασκευαστής του προϊόντος ATH-Heinl GmbH & Co. KG

(3) **Κουμπί ανύψωσης**
για την ανύψωση του ανελκυστήρα

(4) **Κουμπί χαμήλωμα**
για να χαμηλώσετε εντελώς τον ανελκυστήρα (οι αναστολείς και η βαλβίδα καθόδου ανοίγουν)

(5) **Κουμπί στάθμευσης (LOCK)**
για να κατεβάσετε τον ανελκυστήρα στο κλείδωμα (ανοίγει μόνο η βαλβίδα καθόδου)

(6) **Πρίζα οχήματος 12V**

(7) **Υποδοχή βαλβίδας ESSK**

(8) **Ενσωματωμένη πρίζα 1 x 230 V**

(9) **Φως λειτουργίας**
Δείχνει αν ο ανελκυστήρας βρίσκεται σε κατάσταση αναμονής

(10) **Κύριος διακόπτης με δυνατότητα κλειδώματος**
με λειτουργία διακοπής έκτακτης ανάγκης για την ενεργοποίηση και απενεργοποίηση του ανελκυστήρα και την ασφάλισή του από μη εξουσιοδοτημένη χρήση

Πίνακας ελέγχου για τη δευτερεύουσα στήλη

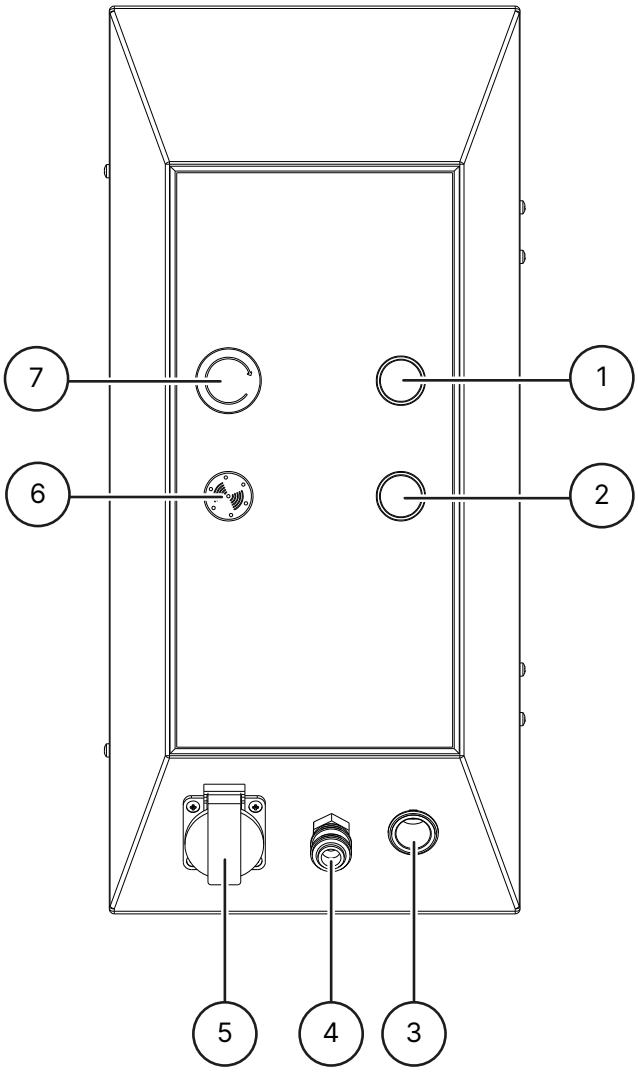

(1) **Κουμπί ανύψωσης**
για την ανύψωση του ανελκυστήρα

(2) **Κουμπί χαμήλωμα**
για να κατεβάσετε πλήρως τον ανελκυστήρα (οι σύρτες και η βαλβίδα καθόδου ανοίγουν)

(3) **Πρίζα οχήματος 12V**

(4) **Υποδοχή βαλβίδας ESSK**

® Copyright ATH-Heinl GmbH & Co. KG / Με επιφύλαξη όλων των δικαιωμάτων / Με επιφύλαξη τυπογραφικών λαθών και τεχνικών αλλαγών
Ημερομηνία κυκλοφορίας: 27.07.2026 / Κατασκευαστής του προϊόντος ATH-Heinl GmbH & Co. KG

(5) **Ενσωματωμένη πρίζα 1 x 230 V**

(6) **Βομβητής**

Δίνει ένα ηχητικό και οπτικό σήμα όταν επιτευχθεί η στάση CE

(7) **Κουμπί διακοπής έκτακτης ανάγκης**

Για την απενεργοποίηση του ανελκυστήρα σε περίπτωση προβλημάτων

1.4 Οδηγίες ασφαλείας

Γενικές οδηγίες ασφαλείας

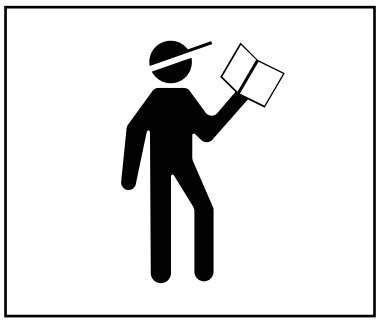

Διαβάστε και κατανοήστε τις οδηγίες λειτουργίας πριν από τη χρήση του ανελκυστήρα.

Οι εργασίες στα ηλεκτρικά εξαρτήματα επιτρέπονται μόνο σε τοπικά εξουσιοδοτημένους ηλεκτρολόγους

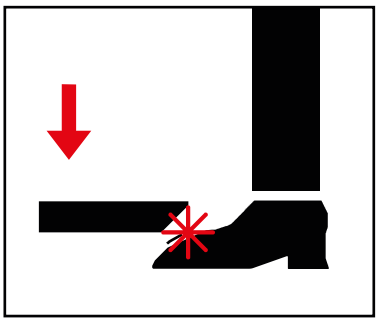

Απομακρυνθείτε από τη ζώνη κινδύνου όταν κατεβάζετε την πλατφόρμα ανύψωσης

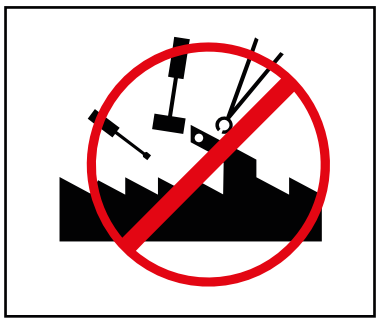

Δεν επιτρέπονται τροποποιήσεις κάθε είδους στην πλατφόρμα ανύψωσης

Η πλατφόρμα ανύψωσης δεν πρέπει να καθαρίζεται κάτω από τρεχούμενο νερό

Μην χρησιμοποιείτε μέσα καθαρισμού που διαλύουν χρώματα ή ιδιαίτερα επιθετικά μέσα καθαρισμού

Οδηγίες ασφαλείας ειδικά για το προϊόν

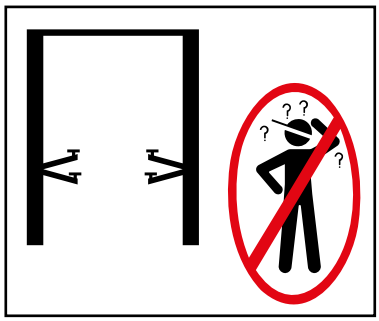

Η πλατφόρμα ανύψωσης επιτρέπεται να χρησιμοποιείται μόνο από εκπαιδευμένο προσωπικό

Μόνο εξουσιοδοτημένα άτομα επιτρέπεται να εισέρχονται στη ζώνη κινδύνου

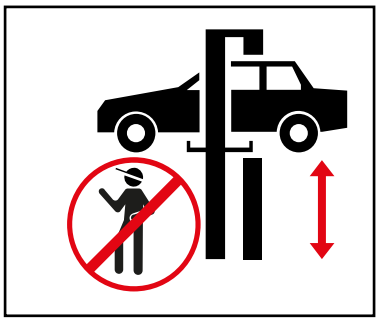

Κατά την ανύψωση και το κατέβασμα, η περιοχή κινδύνου πρέπει να διατηρείται ελεύθερη

® Copyright ATH-Heinl GmbH & Co. KG / Με επιφύλαξη όλων των δικαιωμάτων / Με επιφύλαξη τυπογραφικών λαθών και τεχνικών αλλαγών
Ημερομηνία κυκλοφορίας: 27.07.2026 / Κατασκευαστής του προϊόντος ATH-Heinl GmbH & Co. KG

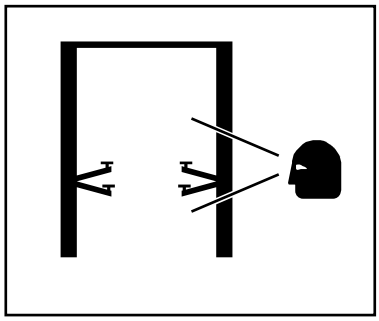

Για την ασφαλή εργασία απαιτείται κατάλληλη συντήρηση και επιθεώρηση

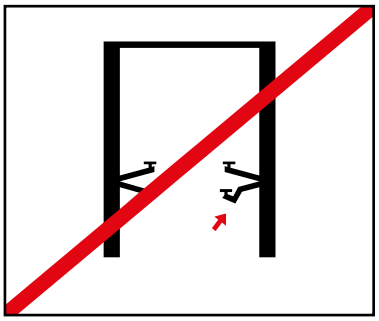

Μην εργάζεστε σε ανελκυστήρες που έχουν υποστεί ζημιές

Διασφαλίστε τη σωστή κατανομή του βάρους του οχήματος

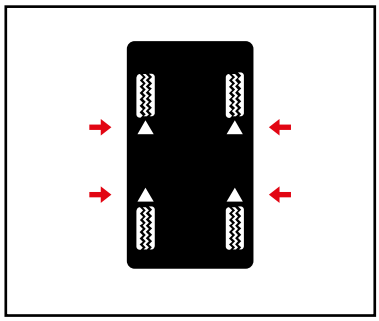

Χρησιμοποιείτε τα καθορισμένα από τον κατασκευαστή του οχήματος σημεία ανύψωσης και κλείνετε όλες τις πόρτες κατά την ανύψωση του οχήματος

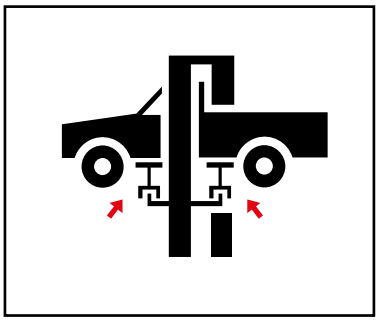

Εάν είναι απαραίτητο, χρησιμοποιήστε κατάλληλους προσαρμογείς

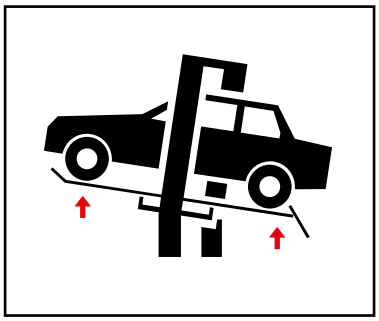

Οι προσαρμογείς μειώνουν το καθορισμένο ωφέλιμο φορτίο

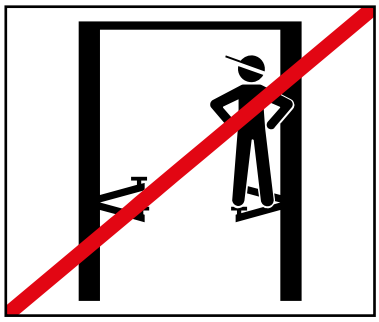

Δεν επιτρέπεται η μεταφορά αντικειμένων ή προσώπων στην πλατφόρμα ανύψωσης, στους βραχίονες στήριξης ή στο προς ανύψωση όχημα.

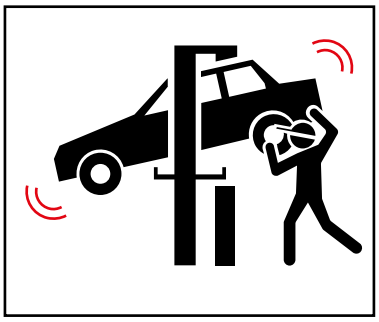

Αποφύγετε τις έντονες ταλαντευόμενες κινήσεις στο ανυψωμένο όχημα

Εάν υπάρχει κίνδυνος πτώσης οχήματος, εγκαταλείψτε αμέσως την επικίνδυνη περιοχή

® Copyright ATH-Heinl GmbH & Co. KG / Με επιφύλαξη όλων των δικαιωμάτων / Με επιφύλαξη τυπογραφικών λαθών και τεχνικών αλλαγών
Ημερομηνία κυκλοφορίας: 27.07.2026 / Κατασκευαστής του προϊόντος ATH-Heinl GmbH & Co. KG

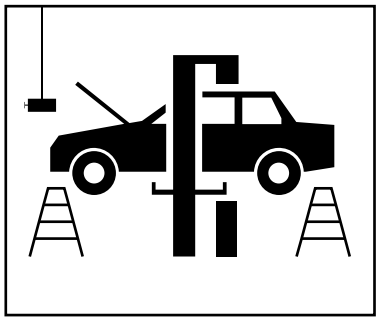

Κατά την τοποθέτηση ή την αφαίρεση βαρέων αντικειμένων, χρησιμοποιείτε πάντα μια διάταξη ασφαλείας για να αποτρέψετε την ανατροπή τους.

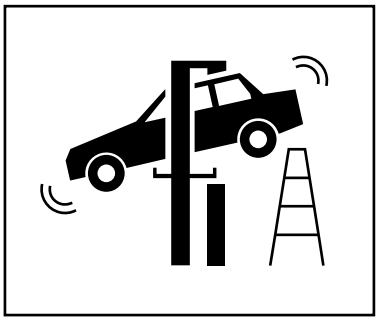

Προσέχετε τα εμπόδια κατά το κατέβασμα

1.5 Τεχνικά στοιχεία

Τύπος	**ATH Matrix Lift 2.65**
Max. Χωρητικότητα φορτίου	6500 kg
Χρόνος λειτουργίας ανύψωσης (1200 kg)	65 s
Χρόνος για τη λειτουργία καθέλκυσης (1200 kg)	65 s
Ηλεκτρικό σύστημα	3/400V/50Hz
Κινητήρας	3,5 KW
Ασφάλεια ανάντη	3 C 16 A
Καλώδιο σύνδεσης	Min. 5 x 1.5mm^2
Κατηγορία προστασίας	IP 54
Πίεση λειτουργίας max [2]	250 bar
Συνιστώμενο υδραυλικό λάδι	Καλοκαίρι (10° έως 45°): HLP-D 32 ZFR Χειμώνας (κάτω από 10°): HLP-D 22 ZFR
Ποσότητα λαδιού	Περίπου 22 l
Αγκύρωση δαπέδου	Ράβδος αγκύρωσης M16x300 (αρ. είδους 090529) Φυσίγγιο ενέσιμου κονιάματος 300 ml (αρ. είδους 090526)
Ποσότητα αγκυρίων	14 τεμάχια
Επιτρεπόμενη τιμή ήχου	≤ 75 dB
Βάρος	1822 kg

Τύπος	**ATH Matrix Lift 2.75XL**
Max. Χωρητικότητα φορτίου	7500 kg
Χρόνος ανύψωσης (1200 kg)	65 s
Χρόνος για τη λειτουργία καθέλκυσης (1200 kg)	65 s

® Copyright ATH-Heinl GmbH & Co. KG / Με επιφύλαξη όλων των δικαιωμάτων / Με επιφύλαξη τυπογραφικών λαθών και τεχνικών αλλαγών
Ημερομηνία κυκλοφορίας: 27.07.2026 / Κατασκευαστής του προϊόντος ATH-Heinl GmbH & Co. KG

Τύπος	ATH Matrix Lift 2.75XL
Ηλεκτρικό σύστημα	3/400V/50Hz
Κινητήρας	3,5 KW
Ασφάλεια ανάντη	3 C 16 A
Καλώδιο σύνδεσης	Ελάχ. 5 x 1.5mm²
Κατηγορία προστασίας	IP 54
Πίεση λειτουργίας max [2]	250 bar
Συνιστώμενο υδραυλικό λάδι	Καλοκαίρι (10° έως 45°): HLP-D 32 ZFR Χειμώνας (κάτω από 10°): HLP-D 22 ZFR
Ποσότητα λαδιού	Περίπου 22 l
Αγκύρωση στο έδαφος	Ράβδος αγκύρωσης M16x300 (αρ. είδους 090529) Φυσίγγιο ενέσιμου κονιάματος 300 ml (αρ. είδους 090526)
Ποσότητα αγκύρωσης	14 τεμάχια
Επιτρεπόμενη τιμή ήχου	≤ 75 dB
Βάρος	2122 kg

Προειδοποίηση

[2] Η εργοστασιακά ρυθμισμένη πίεση λειτουργίας είναι προσαρμοσμένη στο μέγιστο ονομαστικό φορτίο. Η βαλβίδα εκτόνωσης πίεσης δεν πρέπει να παραβιάζεται.

Η αλλαγή της ρύθμισης μπορεί να οδηγήσει σε σοβαρές ζημιές.

Υπόδειξη

Εάν το καθορισμένο ονομαστικό φορτίο δεν μπορεί να αυξηθεί, επικοινωνήστε με την ομάδα σέρβις.

® Copyright ATH-Heinl GmbH & Co. KG / Με επιφύλαξη όλων των δικαιωμάτων / Με επιφύλαξη τυπογραφικών λαθών και τεχνικών αλλαγών
Ημερομηνία κυκλοφορίας: 27.07.2026 / Κατασκευαστής του προϊόντος ATH-Heinl GmbH & Co. KG

1.6 Κατανομή φορτίου

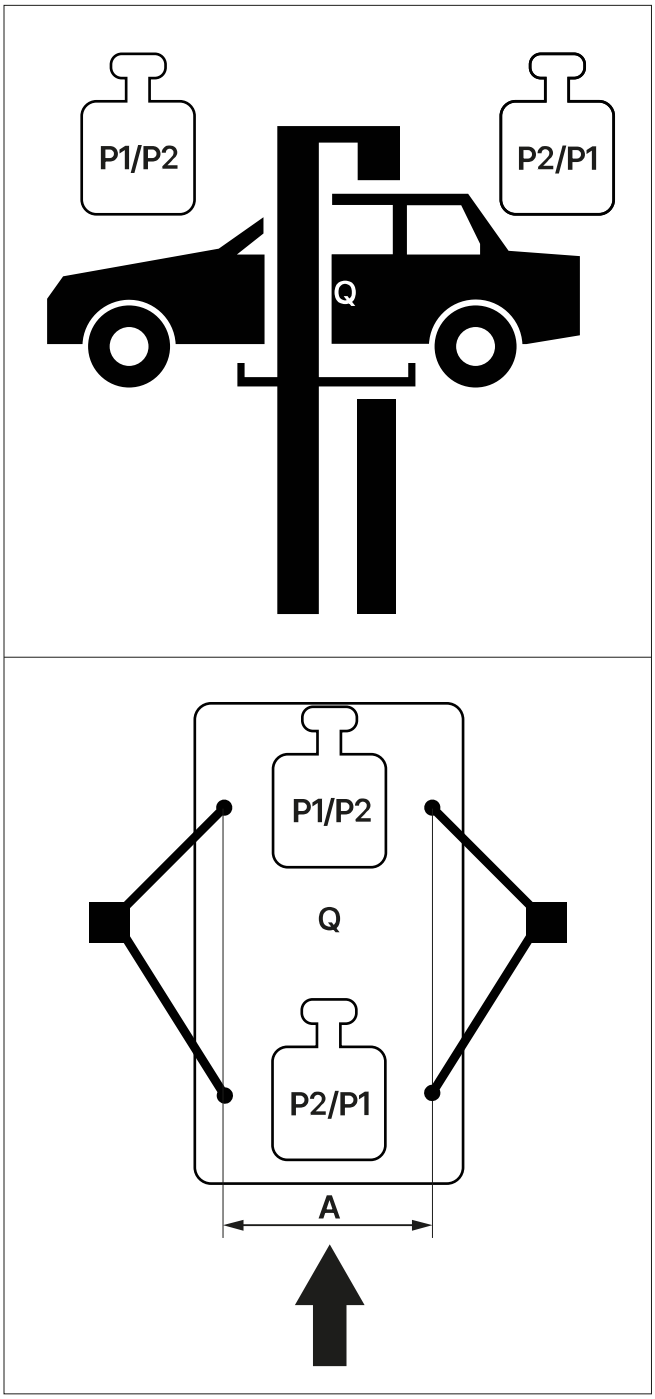

Κατανομή φορτίου > 3,5 t

Q	Συνολικό βάρος οχήματος
P1/P2	Μέγ. 1:3 x Q
P2/P1	Μέγ. 1:3 × Q
3/1	Κατανομή φορτίου
A²	Ελάχ. 1000 mm

® Copyright ATH-Heinl GmbH & Co. KG / Με επιφύλαξη όλων των δικαιωμάτων / Με επιφύλαξη τυπογραφικών λαθών και τεχνικών αλλαγών
Ημερομηνία κυκλοφορίας: 27.07.2026 / Κατασκευαστής του προϊόντος ATH-Heinl GmbH & Co. KG

Προσοχή

[2] Εάν η απόσταση A είναι μικρότερη, η ανυψωτική ικανότητα της πλατφόρμας ανύψωσης μειώνεται. Σε αυτές τις περιπτώσεις και σε άλλες που δεν προβλέπονται στις παρούσες οδηγίες, συμβουλευτείτε τον κατασκευαστή.

Κατανομή φορτίου ATH Matrix Lift 2.65 ATH Matrix Lift 2.75XL

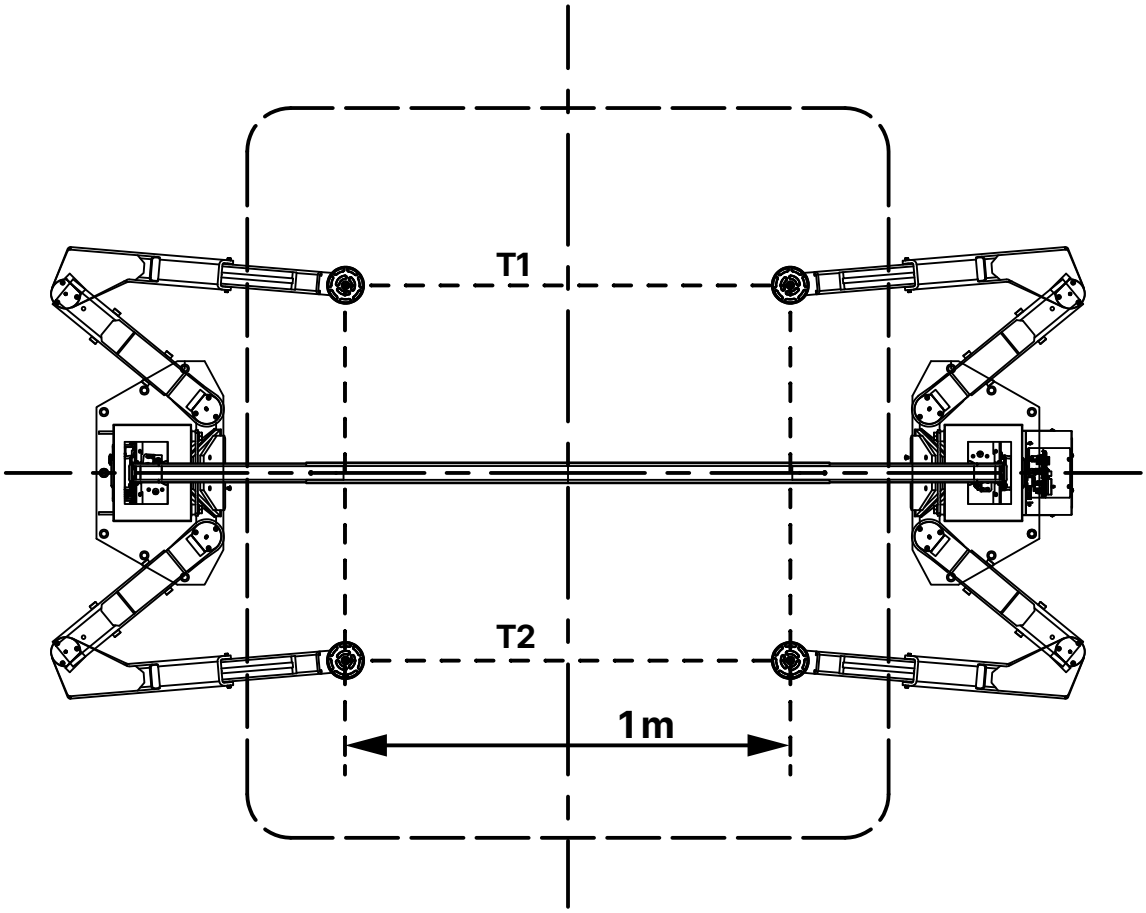

Το μέγιστο φορτίο πρέπει να κατανέμεται ομοιόμορφα στα τέσσερα σημεία ανύψωσης.

T1 = 3/4 T_{max}

T2 = 1/4 T_{max}

T_{max} = T1 + T2

® Copyright ATH-Heinl GmbH & Co. KG / Με επιφύλαξη όλων των δικαιωμάτων / Με επιφύλαξη τυπογραφικών λαθών και τεχνικών αλλαγών
Ημερομηνία κυκλοφορίας: 27.07.2026 / Κατασκευαστής του προϊόντος ATH-Heinl GmbH & Co. KG

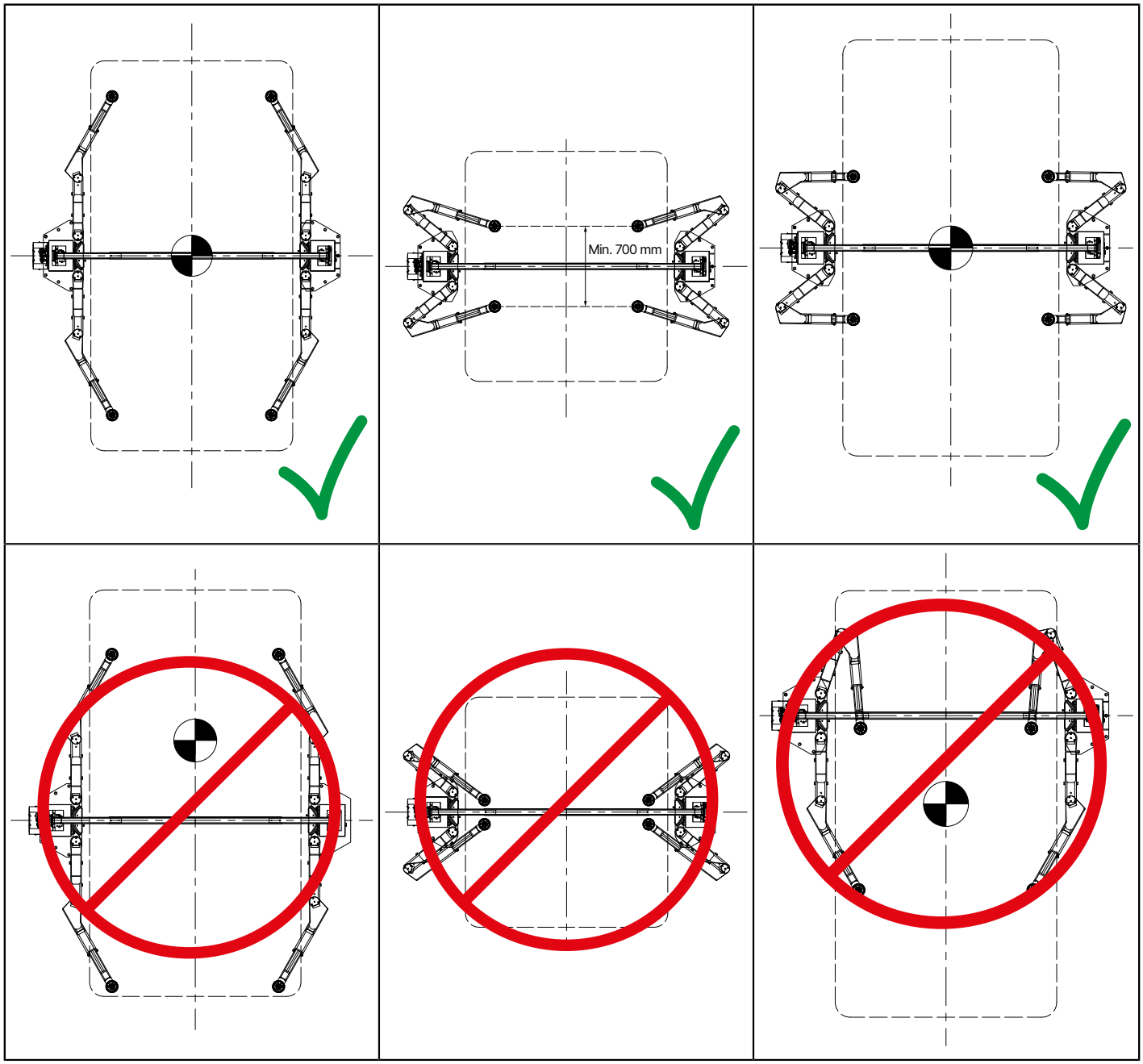

® Copyright ATH-Heinl GmbH & Co. KG / Με επιφύλαξη όλων των δικαιωμάτων / Με επιφύλαξη τυπογραφικών λαθών και τεχνικών αλλαγών
Ημερομηνία κυκλοφορίας: 27.07.2026 / Κατασκευαστής του προϊόντος ATH-Heinl GmbH & Co. KG

1.7 Διαστασιολογημένο σχέδιο

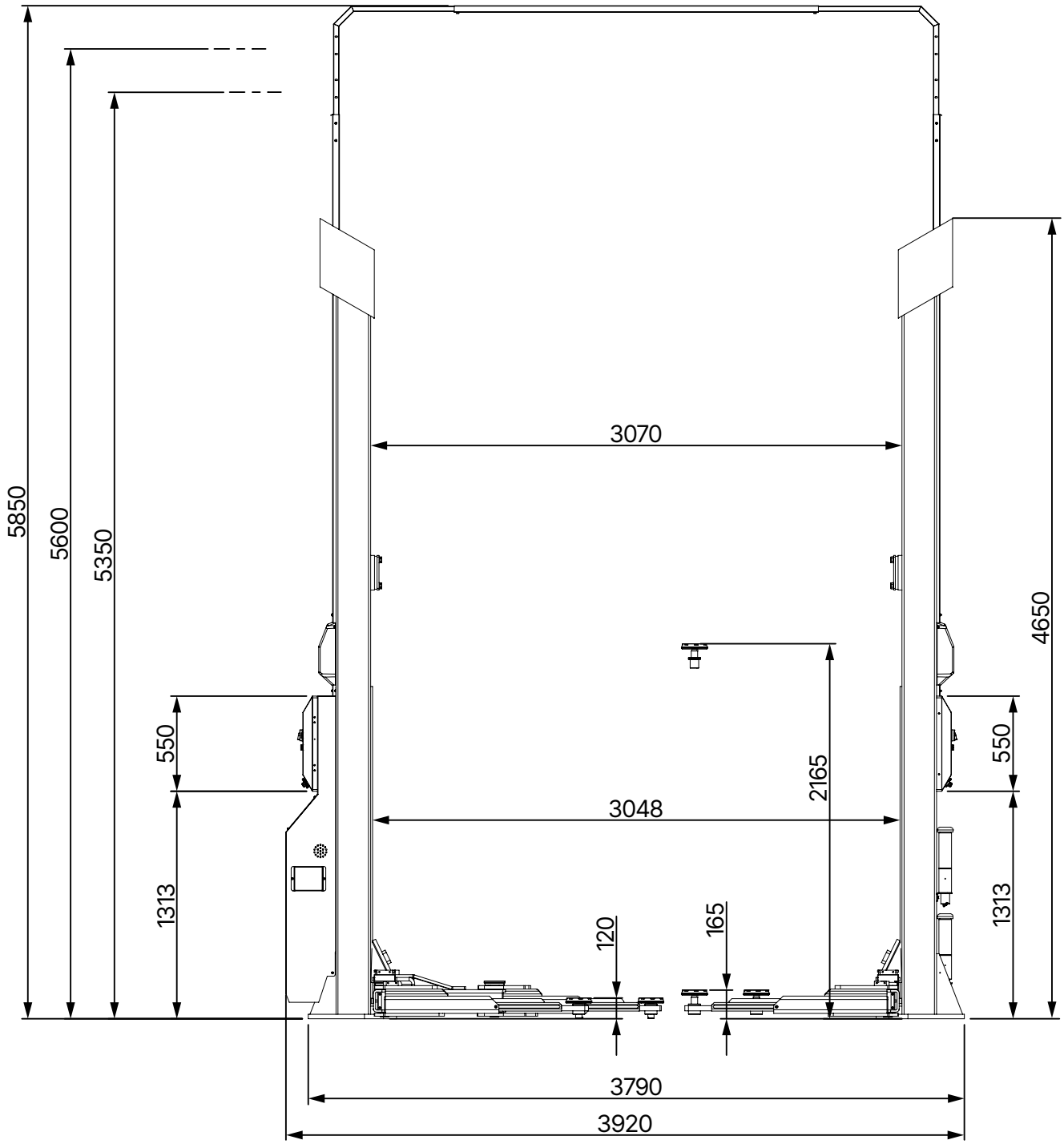

ATH Matrix Lift 2.65 πλάγια

® Copyright ATH-Heinl GmbH & Co. KG / Με επιφύλαξη όλων των δικαιωμάτων / Με επιφύλαξη τυπογραφικών λαθών και τεχνικών αλλαγών
Ημερομηνία κυκλοφορίας: 27.07.2026 / Κατασκευαστής του προϊόντος ATH-Heinl GmbH & Co. KG

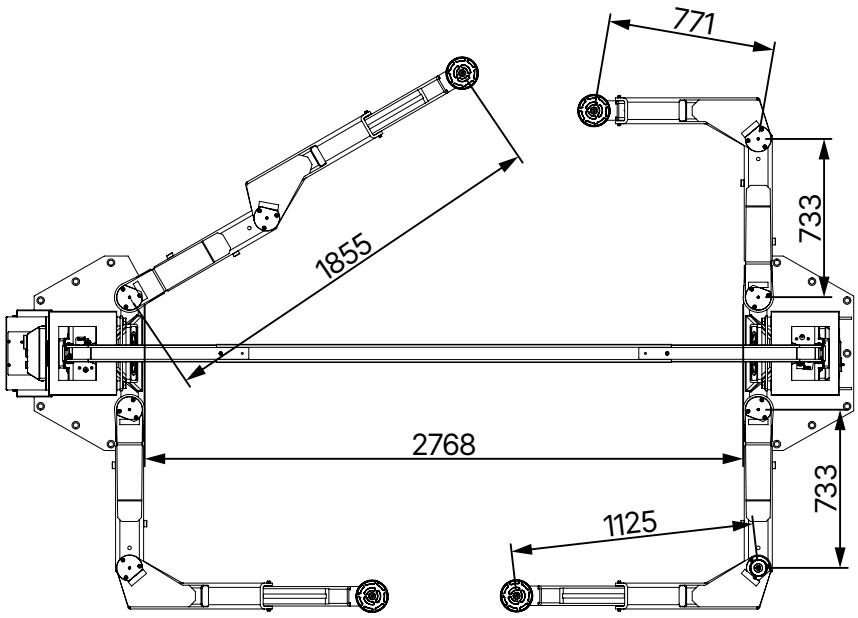

ATH Matrix Lift 2.65 πάνω

® Copyright ATH-Heinl GmbH & Co. KG / Με επιφύλαξη όλων των δικαιωμάτων / Με επιφύλαξη τυπογραφικών λαθών και τεχνικών αλλαγών
Ημερομηνία κυκλοφορίας: 27.07.2026 / Κατασκευαστής του προϊόντος ATH-Heinl GmbH & Co. KG

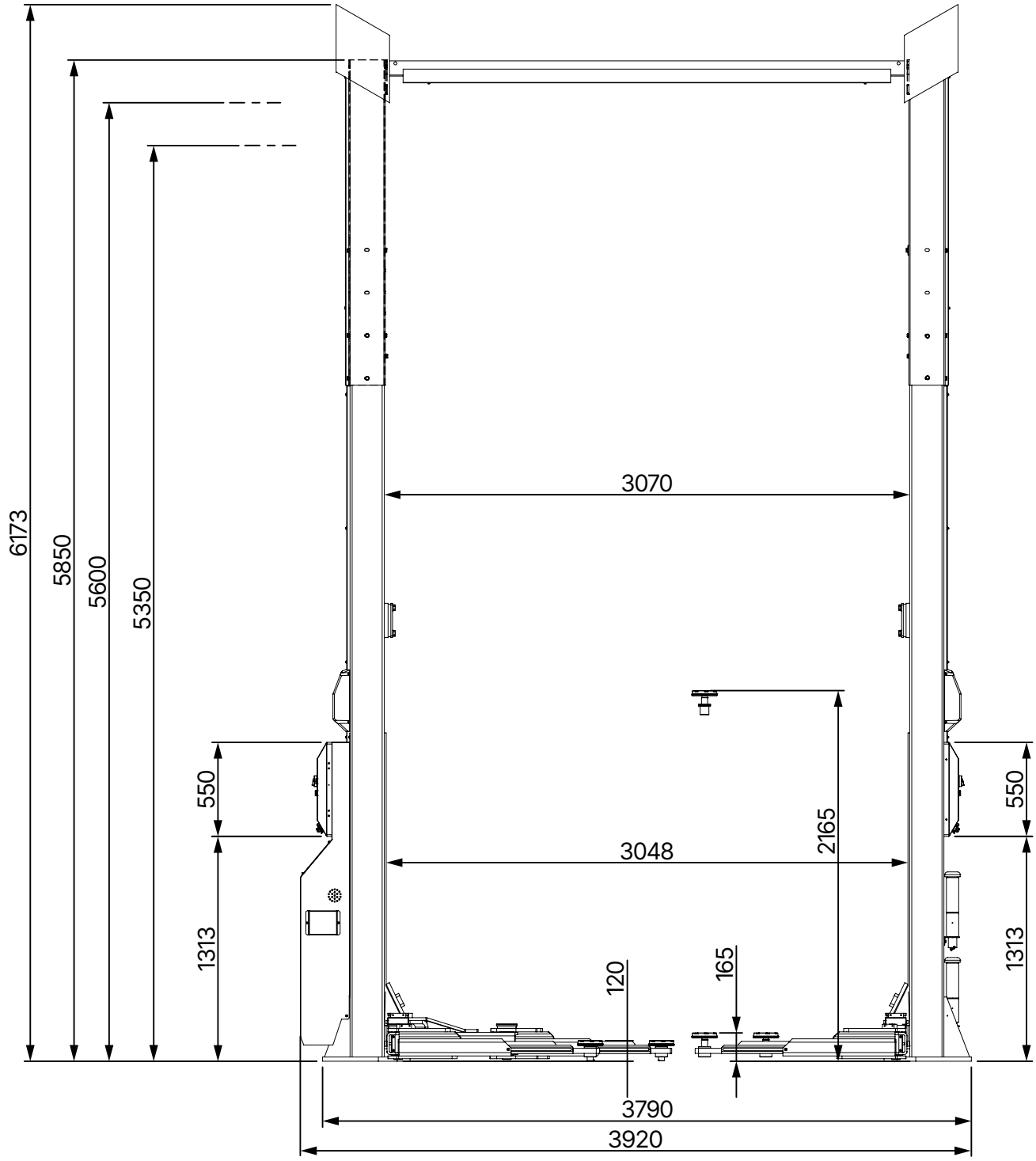

ATH Matrix Lift 2.75XL πλάγια

® Copyright ATH-Heinl GmbH & Co. KG / Με επιφύλαξη όλων των δικαιωμάτων / Με επιφύλαξη τυπογραφικών λαθών και τεχνικών αλλαγών
Ημερομηνία κυκλοφορίας: 27.07.2026 / Κατασκευαστής του προϊόντος ATH-Heinl GmbH & Co. KG

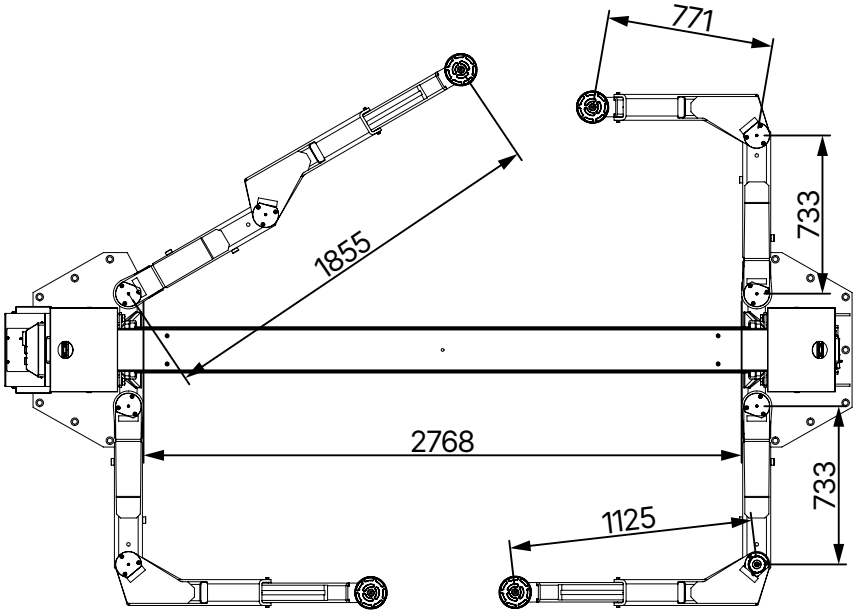

ATH Matrix Lift 2.75XL πάνω

® Copyright ATH-Heinl GmbH & Co. KG / Με επιφύλαξη όλων των δικαιωμάτων / Με επιφύλαξη τυπογραφικών λαθών και τεχνικών αλλαγών
Ημερομηνία κυκλοφορίας: 27.07.2026 / Κατασκευαστής του προϊόντος ATH-Heinl GmbH & Co. KG

2 ΕΓΚΑΤΆΣΤΑΣΗ

Το μηχάνημα πρέπει να εγκατασταθεί από εξουσιοδοτημένο προσωπικό σύμφωνα με τις οδηγίες.

Υπόδειξη

Οι οδηγίες λειτουργίας (συμπεριλαμβανομένου του πρωτοκόλλου) αποτελούν σημαντικό μέρος του μηχανήματος ή του προϊόντος.

Παρακαλούμε φυλάξτε το σε ασφαλές μέρος!

Το προϊόν πρέπει να επιθεωρείται από κατάλληλη και εξουσιοδοτημένη εταιρεία ή φορέα μετά την ολοκλήρωση της συναρμολόγησης, της παράδοσης, της διδασκαλίας, εάν χρειάζεται, και στη συνέχεια σε τακτά χρονικά διαστήματα σύμφωνα με τους κανονισμούς και τις νομικές διατάξεις που ισχύουν στη χώρα λειτουργίας.

2.1 Συνθήκες μεταφοράς και αποθήκευσης

Χρησιμοποιείτε πάντοτε κατάλληλους ιμάντες, ανυψωτικούς ή επίγειους μεταφορείς για τη μεταφορά και την τοποθέτηση του μηχανήματος και προσέχετε το κέντρο βάρους του μηχανήματος.

Το μηχάνημα πρέπει να μεταφέρεται μόνο στην αρχική του συσκευασία.

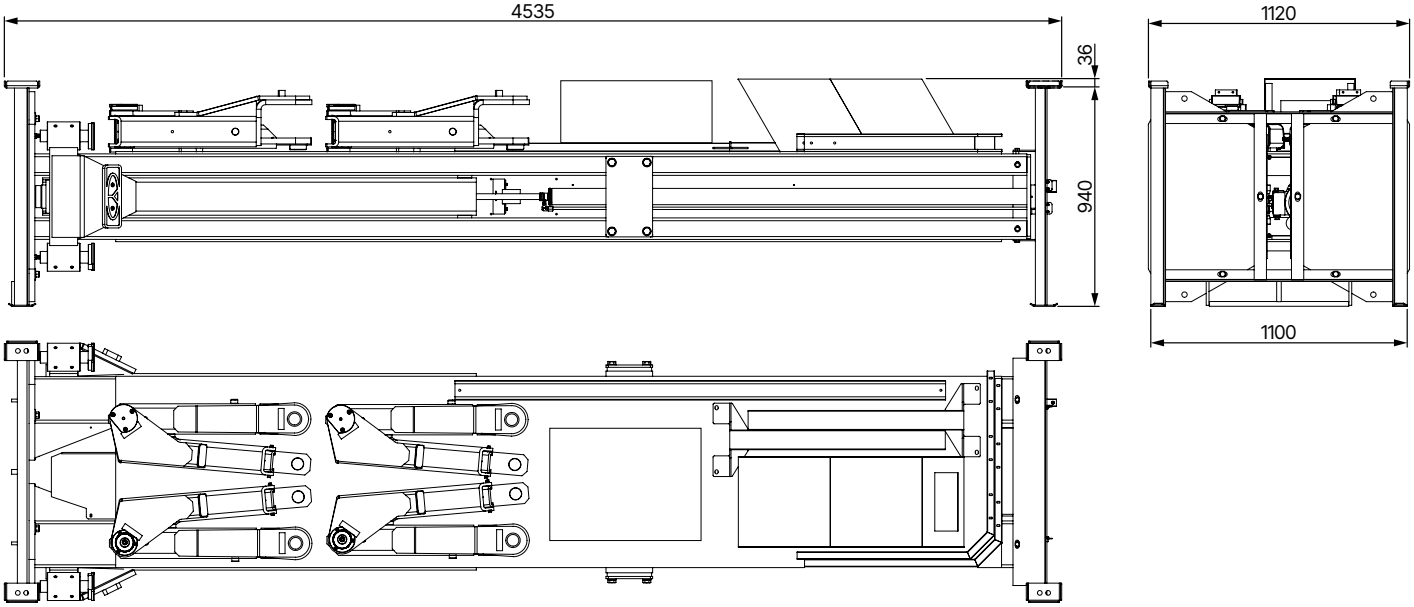

Στοιχεία του μηχανήματος	ATH Matrix Lift 2.65
βάρος	1872 kg
πλάτος	1120 mm
μήκος	4535 mm
ύψος	976 mm
Θερμοκρασία αποθήκευσης	-10 έως +50°C

® Copyright ATH-Heinl GmbH & Co. KG / Με επιφύλαξη όλων των δικαιωμάτων / Με επιφύλαξη τυπογραφικών λαθών και τεχνικών αλλαγών
Ημερομηνία κυκλοφορίας: 27.07.2026 / Κατασκευαστής του προϊόντος ATH-Heinl GmbH & Co. KG

Δεδομένα αποθήκευσης	ATH Matrix Lift 2.75XL
βάρος	2272 kg
πλάτος	1120 mm
μήκος	4535 mm
ύψος	976 mm
Θερμοκρασία αποθήκευσης	-10 έως +50°C

Οδηγίες μεταφοράς και αποθήκευσης

Προσοχή

Ανυψώνετε προσεκτικά και μετακινείτε το φορτίο μόνο με κατάλληλα εργαλεία που βρίσκονται σε άριστη κατάσταση.

Προσοχή

Αποφεύγετε τις απροσδόκητες ανυψώσεις και τις τρανταχτές κινήσεις. Προσέχετε σε ανώμαλες επιφάνειες, εγκάρσιες διαδρομές κ.λπ.

2.2 Αποσυσκευασία του μηχανήματος

- Αφαιρέστε το επάνω κάλυμμα της συσκευασίας και βεβαιωθείτε ότι δεν έχει προκληθεί ζημιά κατά τη μεταφορά. Σε περίπτωση ζημιάς, ενημερώστε αμέσως τον αντιπρόσωπο.
- Αφαιρέστε τον κοχλία ασφάλισης για να αφαιρέσετε το μηχάνημα από την παλέτα/πλαίσιο. Για την ανύψωση του μηχανήματος από την παλέτα/πλαίσιο, χρησιμοποιήστε μια κατάλληλη ανυψωτική συσκευή (ενδεχομένως με σχοινί σφεντόνας).

Κίνδυνος

Τα αφαιρούμενα μέρη της συσκευασίας μπορεί να αποτελέσουν κίνδυνο για παιδιά και ζώα.

Αυτό μπορεί να έχει ως αποτέλεσμα σοβαρό τραυματισμό ή ακόμη και θάνατο.

Φυλάξτε τα αφαιρεθέντα μέρη συσκευασίας σε ένα σημείο συλλογής που δεν είναι προσβάσιμο από παιδιά και ζώα μέχρι την απόρριψή τους.

2.3 Πεδίο εφαρμογής της παράδοσης

- Πλαίσιο με κύριο πυλώνα και δευτερεύοντα πυλώνα

  Ήδη προσυναρμολογημένο:

  – Υδραυλική μονάδα
  – Πίνακες ελέγχου και στους δύο πυλώνες
  – 2x βραχίονας για ανύψωση
- 2x επεκτάσεις στύλων

® Copyright ATH-Heinl GmbH & Co. KG / Με επιφύλαξη όλων των δικαιωμάτων / Με επιφύλαξη τυπογραφικών λαθών και τεχνικών αλλαγών
Ημερομηνία κυκλοφορίας: 27.07.2026 / Κατασκευαστής του προϊόντος ATH-Heinl GmbH & Co. KG

- Διαγώνια δοκός
- 4x αρθρωτός βραχίονας στήριξης
- 2x καλύμματα στήλης
- Κουτί εξαρτημάτων με μικρά εξαρτήματα
- Ανυψωτήρες πλάκας στήριξης 140 mm (σετ x 4 τεμ.) (αρ. είδους: HSE0109)
- Επεκτάσεις πλάκας στήριξης 210 mm (σετ x 4 τεμ.) (αρ. είδους: HSE0110)
- Προσαρμογέας "U" (σετ x 4 τεμ.) (αρ. είδους: HSE0111)

Προαιρετικά αξεσουάρ

- Κιτ φωτισμού LED (1 σετ = 4 τεμ.)

2.4 Τοποθεσία

Το μηχάνημα πρέπει να φυλάσσεται μακριά από εύφλεκτα και εκρηκτικά υλικά, καθώς και από το ηλιακό φως και το έντονο φως. Το μηχάνημα θα πρέπει επίσης να τοποθετείται σε καλά αεριζόμενο χώρο.

Το μηχάνημα θα πρέπει να εγκατασταθεί σε επαρκώς στερεό έδαφος, εάν είναι απαραίτητο σύμφωνα με τις ελάχιστες απαιτήσεις των προδιαγραφών στο σχέδιο θεμελίωσης.

Κατά την επιλογή του χώρου εγκατάστασης πρέπει να τηρούνται, εκτός από τις συνθήκες του εδάφους, οι οδηγίες και οι υποδείξεις των κανονισμών πρόληψης ατυχημάτων και των κανονισμών εργασίας.

Εάν η μονάδα πρόκειται να εγκατασταθεί σε πλάκα δαπέδου, πρέπει να ελεγχθεί η επαρκής φέρουσα ικανότητά της. Γενικά, συνιστάται να ζητείται η γνώμη ενός ειδικού οικοδόμου για μια εκτίμηση όταν η μηχανή εγκαθίσταται σε οροφή δαπέδου.

Το μηχάνημα πρέπει να εγκαθίσταται και να χρησιμοποιείται μόνο εντός κλειστών χώρων. Δεν διαθέτει κατάλληλο εξοπλισμό ασφαλείας (π.χ. προστασία IP, γαλβανισμένη κατασκευή) για χρήση σε εξωτερικούς χώρους.

Θερμοκρασία	5 - 50°C
Επίπεδο θάλασσας	< 1500m
Υγρασία	50% στους 40°C - 90% στους 20°C

® Copyright ATH-Heinl GmbH & Co. KG / Με επιφύλαξη όλων των δικαιωμάτων / Με επιφύλαξη τυπογραφικών λαθών και τεχνικών αλλαγών
Ημερομηνία κυκλοφορίας: 27.07.2026 / Κατασκευαστής του προϊόντος ATH-Heinl GmbH & Co. KG

Τοποθεσία Ελάχιστες αποστάσεις

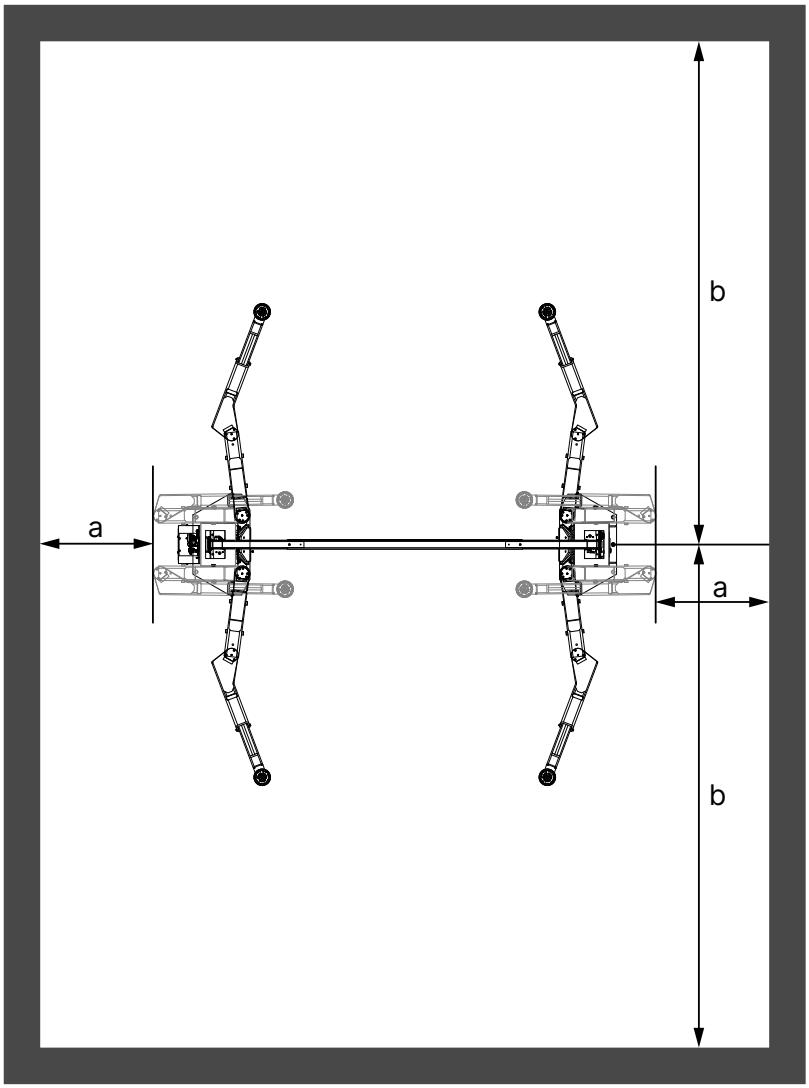

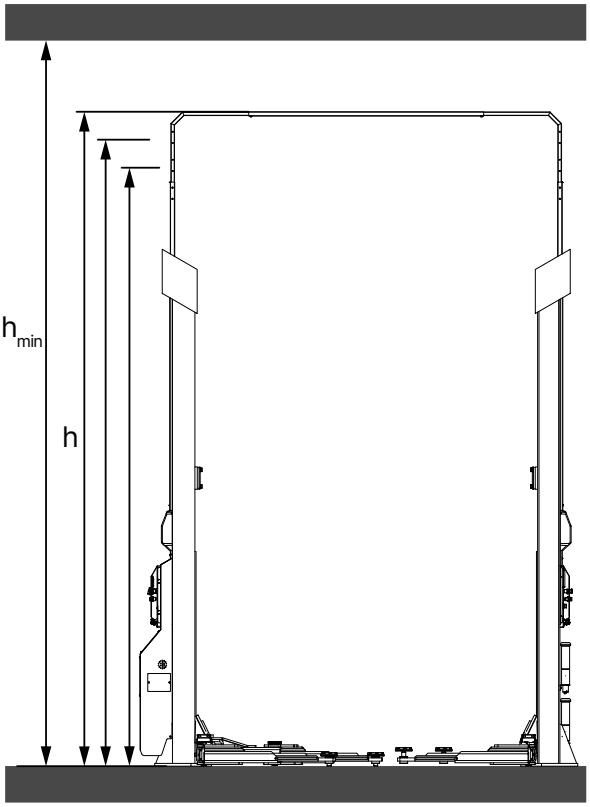

a	1000 mm
b	4500 mm
h_{min}	h + 300 mm

2.5 Στερέωση

Προειδοποίηση

Κατά την εγκατάσταση της συσκευής πρέπει να τηρούνται οι γενικοί και τοπικοί κανονισμοί.

Επομένως, τα βήματα αυτά πρέπει να εκτελούνται μόνο από εκπαιδευμένο ειδικό.

Το μηχάνημα πρέπει να τοποθετηθεί και να στερεωθεί σε επαρκώς σταθερή επιφάνεια, εάν χρειαστεί σύμφωνα με τις ελάχιστες απαιτήσεις που καθορίζονται στο "Σχέδιο θεμελίωσης" και να στερεωθεί.

Το μηχάνημα πρέπει να στερεώνεται στα προβλεπόμενα σημεία με κατάλληλο υλικό στερέωσης, εφόσον προβλέπεται.

® Copyright ATH-Heinl GmbH & Co. KG / Με επιφύλαξη όλων των δικαιωμάτων / Με επιφύλαξη τυπογραφικών λαθών και τεχνικών αλλαγών
Ημερομηνία κυκλοφορίας: 27.07.2026 / Κατασκευαστής του προϊόντος ATH-Heinl GmbH & Co. KG

Κατά την επιλογή της θέσης εγκατάστασης πρέπει να τηρούνται, εκτός από τις συνθήκες του δαπέδου, οι οδηγίες και οι υποδείξεις των κανονισμών πρόληψης ατυχημάτων και των κανονισμών χώρου εργασίας.

Κατά την εγκατάσταση σε οροφές ορόφων, πρέπει να ελέγχεται η επαρκής φέρουσα ικανότητά τους. Συνιστάται γενικά να ζητείται η γνώμη ειδικού οικοδόμου για την τοποθέτηση σε οροφές ορόφων.

2.6 Ηλεκτρική σύνδεση

Προσοχή

Πρέπει να τηρούνται οι γενικοί και οι τοπικοί κανονισμοί. Ως εκ τούτου, αυτό το βήμα επιτρέπεται να εκτελείται μόνο από εκπαιδευμένο ειδικό.

Δώστε προσοχή στην απαραίτητη γραμμή τροφοδοσίας.

Η σύνδεση πρέπει να γίνεται σύμφωνα με το προϊόν με βύσμα CEE, 5 ακίδων, 400V/16A.

Οι αποκλίσεις τάσης δεν πρέπει να υπερβαίνουν τις 0,9 - 1,1 φορές το εύρος της ονομαστικής τάσης και οι αποκλίσεις συχνότητας δεν πρέπει να υπερβαίνουν τις 0,99 - 1,01 φορές το εύρος της συχνότητας. Για να μπορέσει να εξασφαλιστεί αυτό, πρέπει να ληφθούν τα απαραίτητα μέτρα προστασίας.

Στο τέλος των εργασιών πρέπει να ελέγχεται η φορά περιστροφής του κινητήρα.

2.7 Πνευματική σύνδεση

Προσοχή

Για όλα τα πνευματικά συστήματα, πρέπει να εγκατασταθεί μεταξύ της γραμμής τροφοδοσίας και του συστήματος μια μονάδα συντήρησης πεπιεσμένου αέρα (ενίοτε περιλαμβάνεται στο παραδοτέο).

Η πίεση του αέρα της γραμμής τροφοδοσίας πρέπει να είναι τουλάχιστον "Τεχνικά στοιχεία" να αντιστοιχεί.

Πρέπει να ελέγχεται η σωστή ρύθμιση της μονάδας συντήρησης πεπιεσμένου αέρα.

Η μονάδα συντήρησης πεπιεσμένου αέρα πρέπει να συντηρείται σε τακτά χρονικά διαστήματα.

Η μέγιστη ή η ελάχιστη πίεση διασφαλίζει τη σωστή λειτουργία χωρίς πιθανή βλάβη.

2.8 Υδραυλική σύνδεση

Πριν τεθεί σε λειτουργία το σύστημα ή πριν λειτουργήσει για πρώτη φορά με λάδι, πρέπει να τηρούνται τα ακόλουθα όσον αφορά τη βέλτιστη, απροβλημάτιστη και σχεδόν χωρίς αέρα λειτουργία:

- Όλες οι υδραυλικές γραμμές πρέπει να συνδέονται και να σφίγγονται σύμφωνα με το υδραυλικό διάγραμμα και, κατά περίπτωση, την ονομασία του σωλήνα.
- Όλες οι υδραυλικές γραμμές και οι κύλινδροι πρέπει να εξαερίζονται σύμφωνα με το υδραυλικό σχέδιο ή την ονομασία του εύκαμπτου σωλήνα.

® Copyright ATH-Heinl GmbH & Co. KG / Με επιφύλαξη όλων των δικαιωμάτων / Με επιφύλαξη τυπογραφικών λαθών και τεχνικών αλλαγών
Ημερομηνία κυκλοφορίας: 27.07.2026 / Κατασκευαστής του προϊόντος ATH-Heinl GmbH & Co. KG

- Προκειμένου να διασφαλιστεί η σωστή και ασφαλής λειτουργία του συστήματος και των χρησιμοποιούμενων σωληνογραμμών, είναι απαραίτητο να διασφαλιστεί ότι τα υδραυλικά υγρά που χρησιμοποιούνται συμμορφώνονται με τις ειδικές προδιαγραφές και συστάσεις του κατασκευαστή.
- Τα χρησιμοποιούμενα μέσα που δεν πληρούν τις ειδικές απαιτήσεις ή είναι μολυσμένα θα προκαλέσουν βλάβη σε ολόκληρο το υδραυλικό σύστημα, θα μειώσουν τη διάρκεια ζωής των χρησιμοποιούμενων υδραυλικών συστημάτων και θα οδηγήσουν στον αποκλεισμό της ευθύνης και της εγγύησης.

Υπόδειξη

Είναι επίσης δυνατόν να μολυνθεί το σύστημα με την επαναπλήρωσή του με λάδι

Η ελάχιστη απαίτηση και η ελάχιστη ποσότητα λαδιού πρέπει να ελέγχονται ή να παράγονται.

2.9 Συναρμολόγηση

Υπόδειξη

Οι παρούσες οδηγίες δεν πρέπει να θεωρηθούν ως οδηγίες συναρμολόγησης- παρέχουν μόνο πληροφορίες και βοήθεια για ικανούς και εξειδικευμένους εγκαταστάτες.

Προειδοποίηση

Για τις ακόλουθες εργασίες πρέπει να φοράτε κατάλληλο ρουχισμό και ατομικό προστατευτικό εξοπλισμό.

Προσοχή

Η λανθασμένη συναρμολόγηση και οι λανθασμένες ρυθμίσεις έχουν ως αποτέλεσμα τον αποκλεισμό της ευθύνης και της εγγύησης.

Τα μερικώς προσυναρμολογημένα μηχανήματα πρέπει να επιθεωρούνται, να καθοδηγούνται και να γίνονται αποδεκτά από αρμόδιο άτομο πριν από τη θέση σε λειτουργία.

Η συναρμολόγηση των μηχανημάτων πρέπει να πραγματοποιείται από εξειδικευμένο και καταρτισμένο άτομο.

Κιτ συναρμολόγησης

Για να είστε άριστα προετοιμασμένοι για τη συναρμολόγηση και τη συντήρηση των προϊόντων μας, σας προτείνουμε τα κιτ συναρμολόγησης:

Κιτ τοποθέτησης για ATH Matrix Lift

Αρ. είδους: 090598

Αρ.	Αρ.	Περιγραφή	Ποσότητα
1	090527	Ράβδος αγκύρωσης M16 x 250 (10 τεμάχια)	2
2	090526	Φυσίγγιο ενέσιμου κονιάματος 300 ml	4

® Copyright ATH-Heinl GmbH & Co. KG / Με επιφύλαξη όλων των δικαιωμάτων / Με επιφύλαξη τυπογραφικών λαθών και τεχνικών αλλαγών
Ημερομηνία κυκλοφορίας: 27.07.2026 / Κατασκευαστής του προϊόντος ATH-Heinl GmbH & Co. KG

Αρ.	Αρ.	Περιγραφή	Ποσότητα
3	90536	Υδραυλικό λάδι HLPD 32 10 λίτρα ZFR	2
4	90534	Προστατευτικό κερί ATH HP	2
5	90530	Γράσο σε φυσίγγιο 400g	1
6	90538	Καθαριστικό φρένων ATH HP 500 ml	1
7	90535	ATH HP συγκολλητικό γράσο	1
8	90539	Λάδι ψεκασμού γενικής χρήσης ATH HP 400 ml	1
9	90541	ATH HP Σπρέι σιλικόνης 400 ml	1
10	90542	Σπρέι βαφής ATH HP RAL7016	1
11	90543	ATH HP σπρέι βαφής μαύρο γυαλιστερό	1

2.9.1 Εγκατάσταση του ATH Matrix Lift 2.65

Καθορισμός της θέσης και τοποθέτηση του ανελκυστήρα

- Καθορίστε τη θέση εγκατάστασης και την κατεύθυνση πρόσβασης. Τηρήστε τις απαιτούμενες αποστάσεις και το ύψος του χώρου βλέπε "Τοποθεσία Ελάχιστες αποστάσεις".
- Ελέγξτε τις συνθήκες του εδάφους και την κλίση βλέπε "Σχέδιο θεμελίωσης".
- Βεβαιωθείτε για τη σωστή επιλογή πλευράς για την παροχή ρεύματος (πεπιεσμένος αέρας, ηλεκτρικό ρεύμα κ.λπ.)
- Σημειώστε τη θέση των στηλών στο δάπεδο και λάβετε την έγκριση του πελάτη.

Ρύθμιση και ευθυγράμμιση των στηλών ανύψωσης

1. Πριν από την τοποθέτηση των στηλών, τοποθετήστε τα ανυψωτικά των στηλών.

® Copyright ATH-Heinl GmbH & Co. KG / Με επιφύλαξη όλων των δικαιωμάτων / Με επιφύλαξη τυπογραφικών λαθών και τεχνικών αλλαγών
Ημερομηνία κυκλοφορίας: 27.07.2026 / Κατασκευαστής του προϊόντος ATH-Heinl GmbH & Co. KG

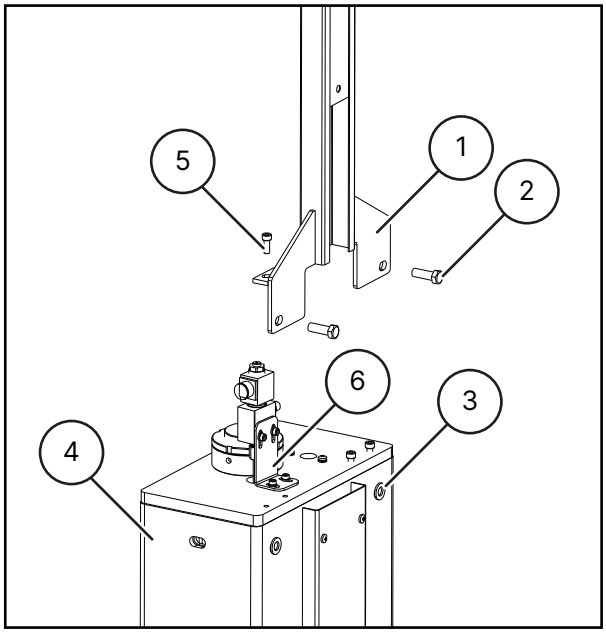

1	Επέκταση στήλης	2	Βίδα M12x35
3	Ροδέλα M12	4	Στήλη
5	Βίδα M8x20	6	Βάση στήριξης για βαλβίδα ελέγχου

- Αφαιρέστε την προέκταση της κολόνας από τη συσκευασία, προσέχοντας να μην προκαλέσετε ζημιά στη βαφή.
- Επιλέξτε το ύψος που επιθυμείτε από τις 3 ρυθμίσεις ύψους (τελικό ύψος 5850 mm, 5600 mm, 5350 mm).
- Τοποθετήστε την προέκταση στήλης στην κολώνα και στερεώστε την στην επιθυμητή θέση με ροδέλες M12 και βίδες M12x35.
- Σφίξτε προσεκτικά τις βίδες.

2. Τοποθετήστε τα στηρίγματα τοποθέτησης στη βάση των στύλων για να διευκολύνετε και να κάνετε πιο ασφαλή την τοποθέτηση των στύλων χρησιμοποιώντας την προκύπτουσα ευθεία ακμή κλίσης.

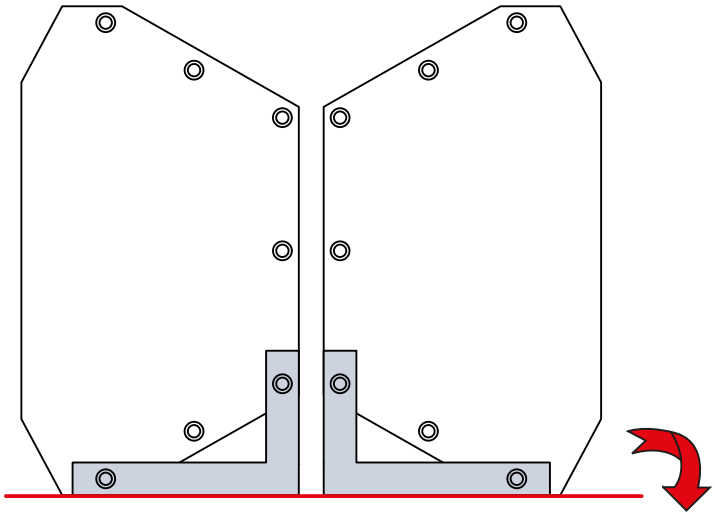

® Copyright ATH-Heinl GmbH & Co. KG / Με επιφύλαξη όλων των δικαιωμάτων / Με επιφύλαξη τυπογραφικών λαθών και τεχνικών αλλαγών
Ημερομηνία κυκλοφορίας: 27.07.2026 / Κατασκευαστής του προϊόντος ATH-Heinl GmbH & Co. KG

3. Αφαιρέστε τα στηρίγματα τοποθέτησης μόλις οι κολώνες έχουν στηθεί.
4. Τοποθετήστε την πρώτη κολώνα σύμφωνα με τις ενδείξεις, ευθυγραμμίστε την και στερεώστε την με ένα αγκύριο τοίχου (A). Φροντίστε να τηρείτε "Οδηγίες για τη διάνοιξη των οπών"

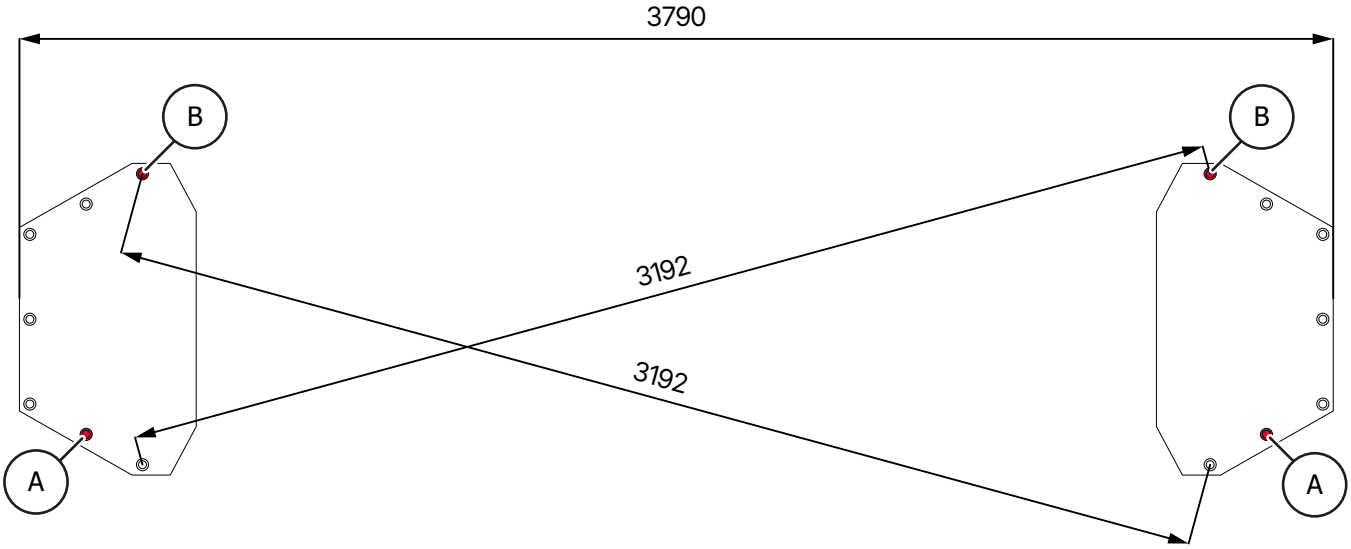

5. Τοποθετήστε τη δεύτερη κολώνα με την κατάλληλη απόσταση και ευθυγράμμιση και στερεώστε την με ένα πείρο (A).
6. Στη συνέχεια, ευθυγραμμίστε τις στήλες ανύψωσης και προς τις δύο κατευθύνσεις όπως υποδεικνύεται παρακάτω, χρησιμοποιώντας ροδέλες ή παρεμβύσματα εάν είναι απαραίτητο.

® Copyright ATH-Heinl GmbH & Co. KG / Με επιφύλαξη όλων των δικαιωμάτων / Με επιφύλαξη τυπογραφικών λαθών και τεχνικών αλλαγών
Ημερομηνία κυκλοφορίας: 27.07.2026 / Κατασκευαστής του προϊόντος ATH-Heinl GmbH & Co. KG

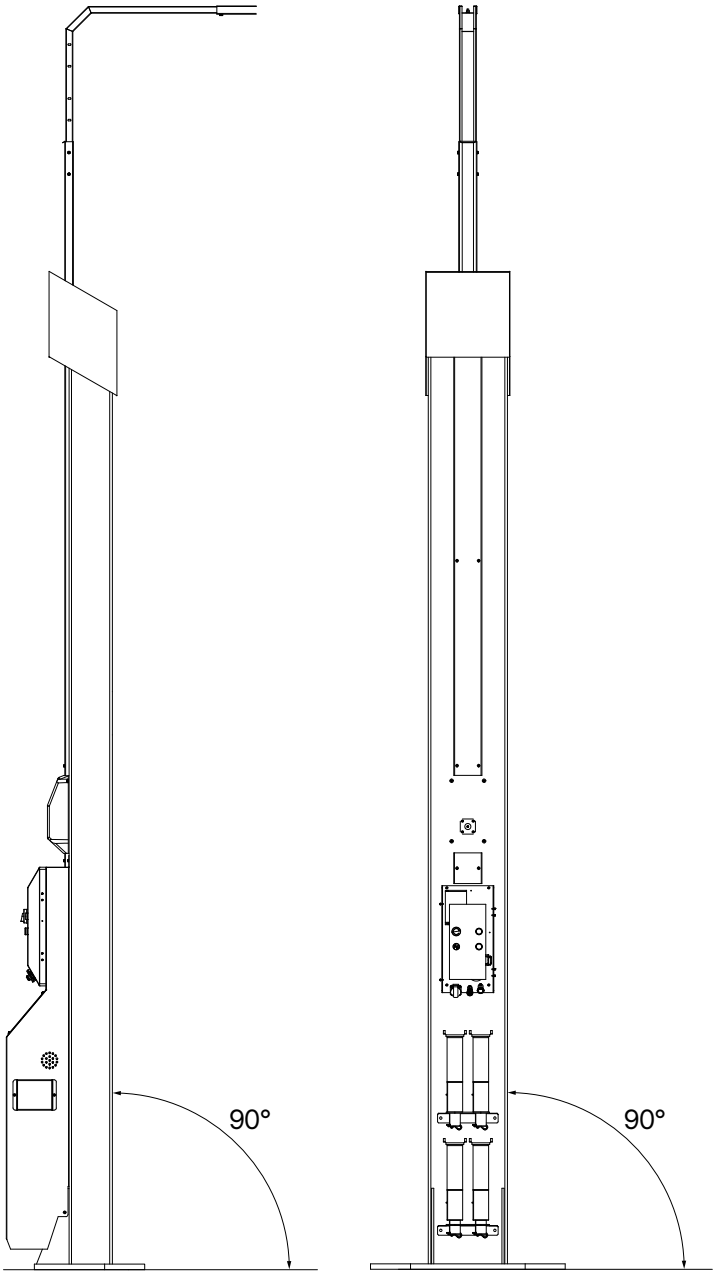

Γωνία τοποθέτησης ATH Matrix Lift 2.65

® Copyright ATH-Heinl GmbH & Co. KG / Με επιφύλαξη όλων των δικαιωμάτων / Με επιφύλαξη τυπογραφικών λαθών και τεχνικών αλλαγών
Ημερομηνία κυκλοφορίας: 27.07.2026 / Κατασκευαστής του προϊόντος ATH-Heinl GmbH & Co. KG

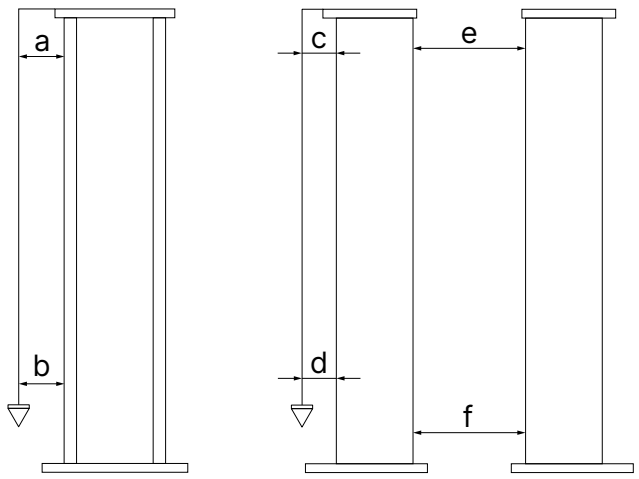

α < 10mm	γ < 10mm	e < // 13,6mm
b < 10mm	δ < 10mm	f < // 13,6mm

7. Ελέγξτε ότι η κολώνα είναι κατακόρυφη.

8. Μετά την ευθυγράμμιση των στηλών, ασφαλίστε κάθε στήλη με ένα 2ο πείρο. (B) στερεώστε κάθε κολώνα.

9. Αφού ρυθμίσετε τις κολώνες, ελέγξτε την απόσταση μεταξύ τους με την τοποθέτηση της εγκάρσιας ράβδου πριν από περαιτέρω πείρους.

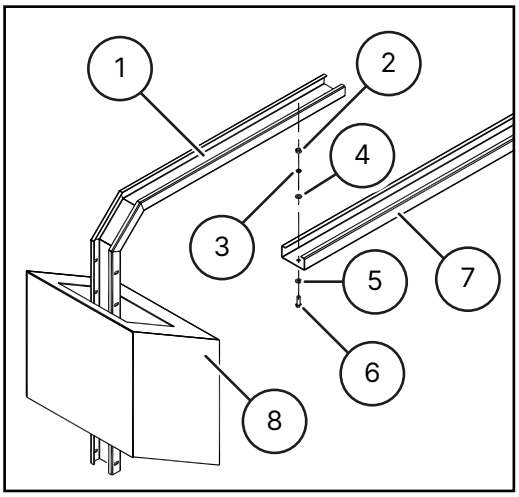

1	Ανύψωση των στύλων	2	Παξιμάδι M8
3	Δακτύλιος ασφάλισης D.8	4	Ροδέλα D.8
5	Ροδέλα D.8	6	Μπουλόνι M8x25
7	Διασταυρούμενη ράβδος	8	Κάλυμμα στήλης

® Copyright ATH-Heinl GmbH & Co. KG / Με επιφύλαξη όλων των δικαιωμάτων / Με επιφύλαξη τυπογραφικών λαθών και τεχνικών αλλαγών
Ημερομηνία κυκλοφορίας: 27.07.2026 / Κατασκευαστής του προϊόντος ATH-Heinl GmbH & Co. KG

- Σύρετε το κεντρικό κομμάτι της εγκάρσιας ράβδου στα ήδη τοποθετημένα υψόμετρα της κολόνας.
- Συνδέστε τα πάντα με τα παρεχόμενα εξαρτήματα. Μην σφίξετε ακόμη τις βίδες!
- Ρυθμίστε το πλάτος της εγκάρσιας ράβδου λαμβάνοντας υπόψη τη γωνία τοποθέτησης της κολώνας και σφίξτε τις βίδες της εγκάρσιας ράβδου.

10. Μετά την τοποθέτηση της εγκάρσιας ράβδου, ελέγξτε ξανά όλα τα σημεία ευθυγράμμισης, τοποθετήστε τους υπόλοιπους πείρους και σφίξτε με την καθορισμένη ροπή μετά τον απαιτούμενο χρόνο σκλήρυνσης.

11. Αφαιρέστε τα εξωτερικά καλύμματα και στις δύο κολώνες, ώστε να μπορείτε στη συνέχεια να τοποθετήσετε τους εύκαμπτους σωλήνες και τα καλώδια.

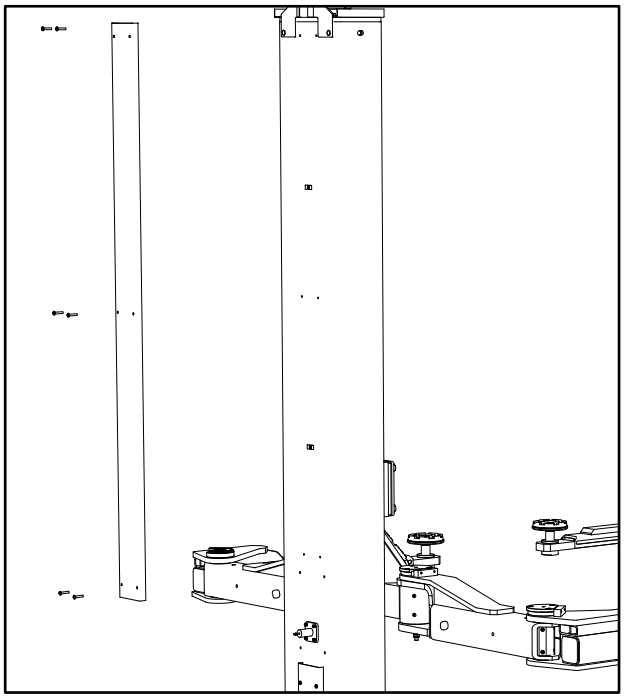

2.9.2 Εγκατάσταση του ATH Matrix Lift 2.75XL

Καθορισμός της θέσης και τοποθέτηση του ανελκυστήρα

- Καθορίστε τη θέση εγκατάστασης και την κατεύθυνση πρόσβασης. Τηρήστε τις απαιτούμενες αποστάσεις και το ύψος του χώρου βλέπε "Τοποθεσία Ελάχιστες αποστάσεις".
- Ελέγξτε τις συνθήκες του εδάφους και την κλίση βλέπε "Σχέδιο θεμελίωσης".
- Βεβαιωθείτε για τη σωστή επιλογή πλευράς για την παροχή ρεύματος (πεπιεσμένος αέρας, ηλεκτρικό ρεύμα κ.λπ.)
- Σημειώστε τη θέση των στηλών στο δάπεδο και λάβετε την έγκριση του πελάτη.

Τοποθέτηση και ευθυγράμμιση των στηλών ανύψωσης

1. Πριν από την τοποθέτηση των στηλών, προσαρτήστε τους ανυψωτήρες των στηλών.

® Copyright ATH-Heinl GmbH & Co. KG / Με επιφύλαξη όλων των δικαιωμάτων / Με επιφύλαξη τυπογραφικών λαθών και τεχνικών αλλαγών
Ημερομηνία κυκλοφορίας: 27.07.2026 / Κατασκευαστής του προϊόντος ATH-Heinl GmbH & Co. KG

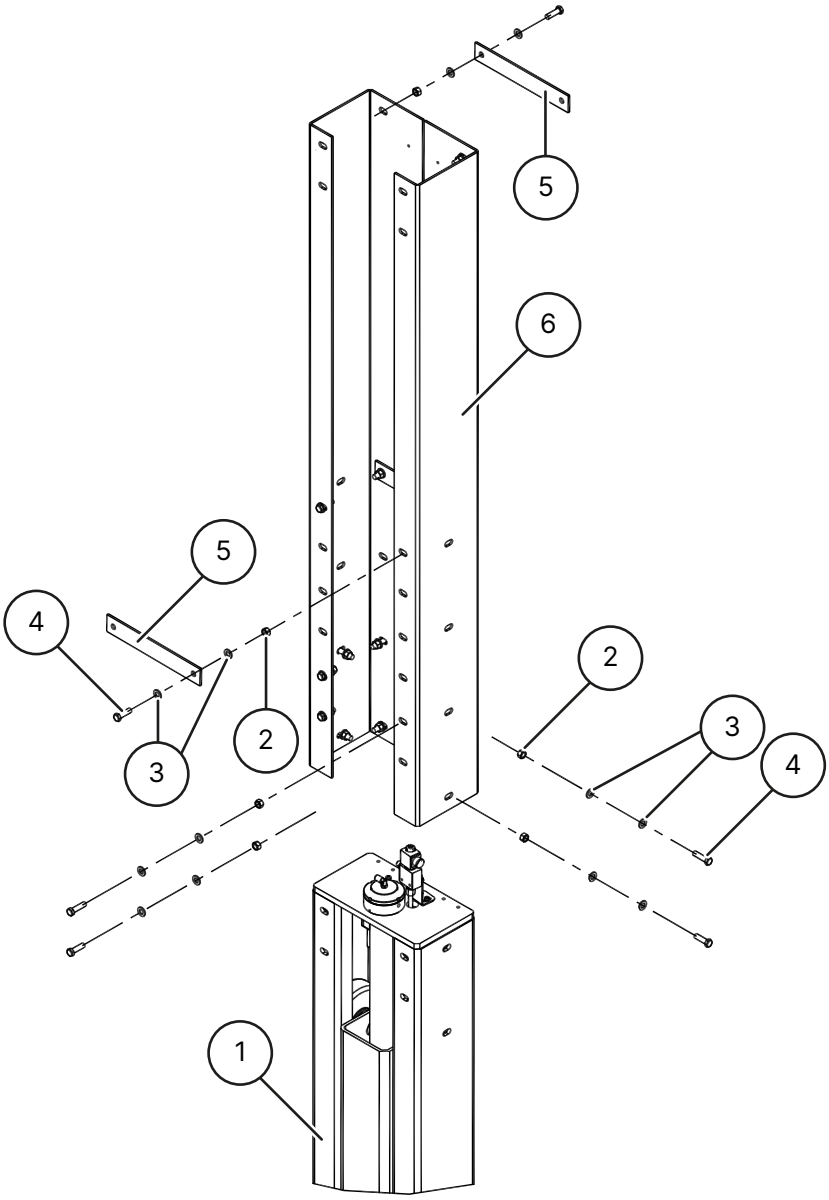

1	Στήλη	2	Παξιμάδι M12
3	Ροδέλα D 12	4	Μπουλόνι M12x45
5	Πλάκα	6	Επέκταση στήλης

- Αφαιρέστε την προέκταση της κολόνας από τη συσκευασία, προσέχοντας να μην προκαλέσετε ζημιά στη βαφή.
- Επιλέξτε τη ρύθμιση ύψους που επιθυμείτε από τις 3 ρυθμίσεις ύψους (τελικό ύψος εγκάρσιας δοκού 5850 mm, 5600 mm, 5350 mm).
- Τοποθετήστε την προέκταση στύλου στον στύλο και στερεώστε την στην επιθυμητή θέση χρησιμοποιώντας ροδέλες D12, παξιμάδια M12 και βίδες M12x45.
- Σφίξτε προσεκτικά τις βίδες.

2. Τοποθετήστε τα στηρίγματα τοποθέτησης στη βάση των στύλων για να διευκολύνετε και να κάνετε πιο ασφαλή την τοποθέτηση των στύλων χρησιμοποιώντας την προκύπτουσα ευθεία ακμή κλίσης.

® Copyright ATH-Heinl GmbH & Co. KG / Με επιφύλαξη όλων των δικαιωμάτων / Με επιφύλαξη τυπογραφικών λαθών και τεχνικών αλλαγών
Ημερομηνία κυκλοφορίας: 27.07.2026 / Κατασκευαστής του προϊόντος ATH-Heinl GmbH & Co. KG

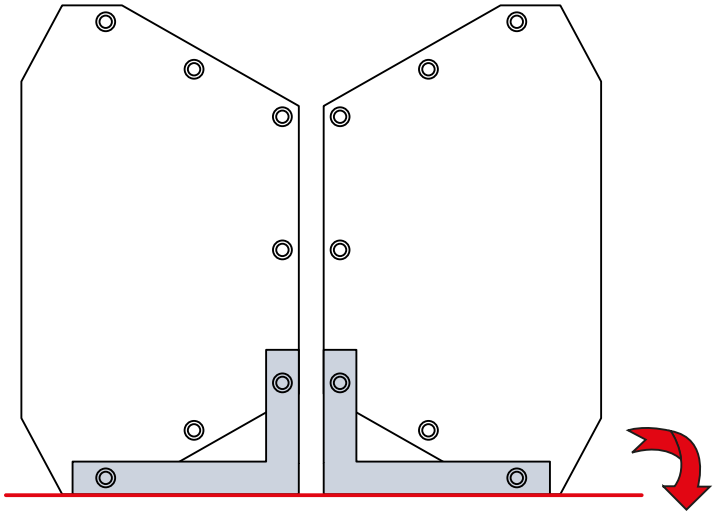

3. Αφαιρέστε τα στηρίγματα τοποθέτησης μόλις οι κολώνες έχουν στηθεί.
4. Τοποθετήστε την πρώτη κολώνα σύμφωνα με τις ενδείξεις, ευθυγραμμίστε την και στερεώστε την με ένα αγκύριο τοίχου (A). Φροντίστε να τηρείτε "Οδηγίες για τη διάνοιξη των οπών"

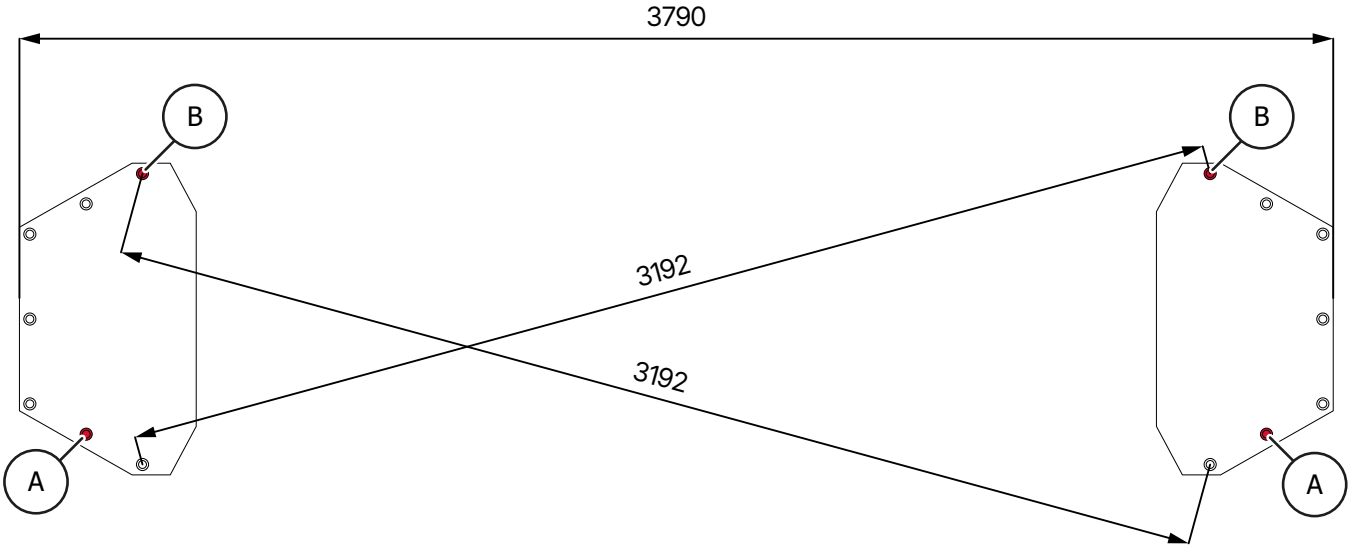

5. Τοποθετήστε τη δεύτερη κολώνα με την κατάλληλη απόσταση και ευθυγράμμιση και στερεώστε την με ένα πείρο (A).
6. Στη συνέχεια, ευθυγραμμίστε τις στήλες ανύψωσης και προς τις δύο κατευθύνσεις όπως υποδεικνύεται παρακάτω, χρησιμοποιώντας ροδέλες ή παρεμβύσματα εάν είναι απαραίτητο.

® Copyright ATH-Heinl GmbH & Co. KG / Με επιφύλαξη όλων των δικαιωμάτων / Με επιφύλαξη τυπογραφικών λαθών και τεχνικών αλλαγών
Ημερομηνία κυκλοφορίας: 27.07.2026 / Κατασκευαστής του προϊόντος ATH-Heinl GmbH & Co. KG

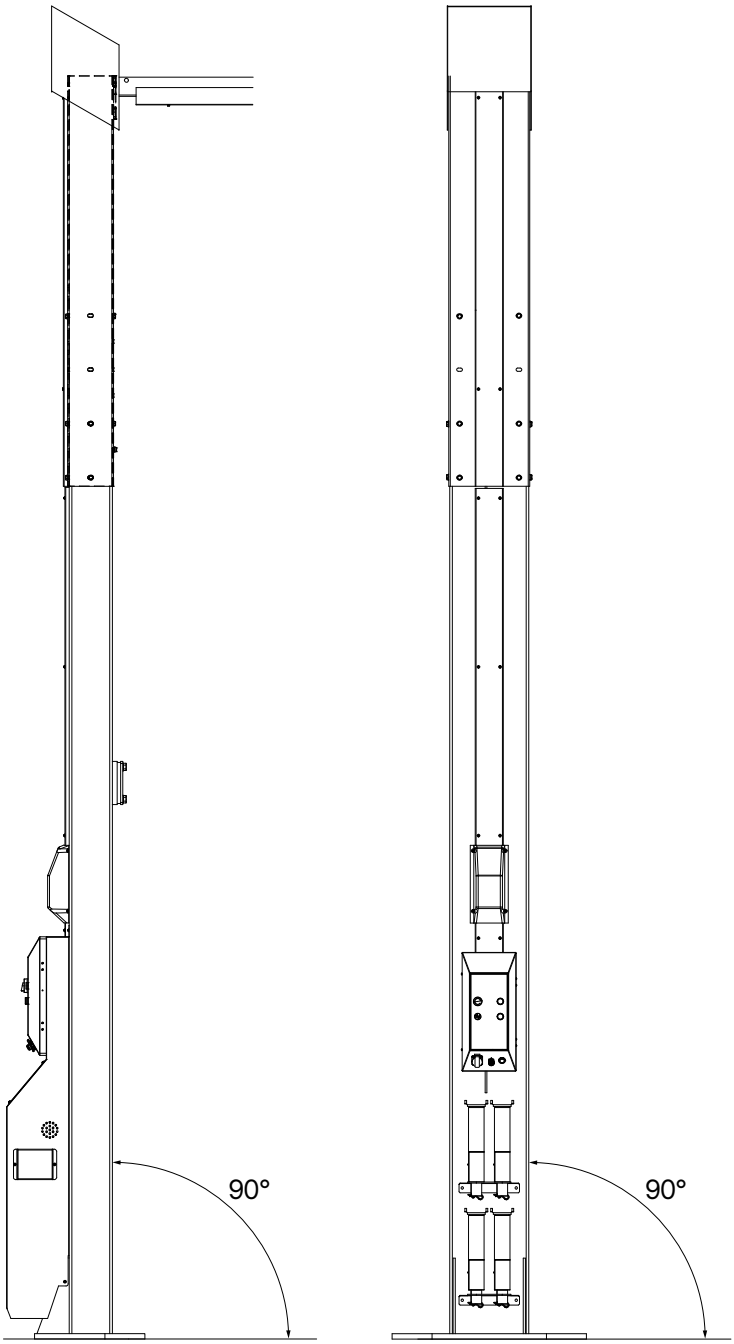

Γωνία εγκατάστασης ATH Matrix Lift 2.75XL

® Copyright ATH-Heinl GmbH & Co. KG / Με επιφύλαξη όλων των δικαιωμάτων / Με επιφύλαξη τυπογραφικών λαθών και τεχνικών αλλαγών
Ημερομηνία κυκλοφορίας: 27.07.2026 / Κατασκευαστής του προϊόντος ATH-Heinl GmbH & Co. KG

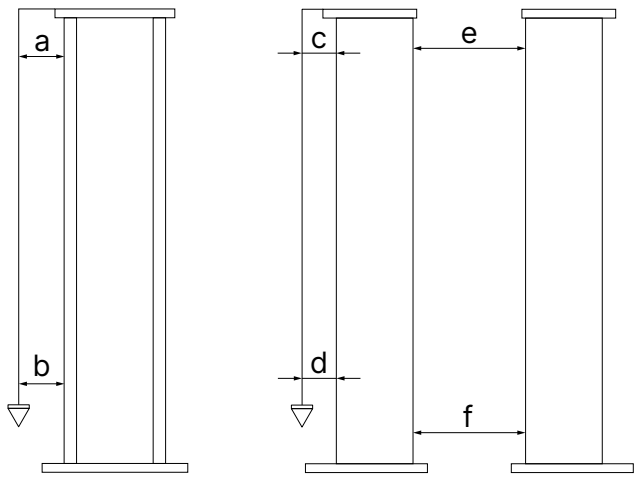

α < 10mm	γ < 10mm	e < // 13,6mm
b < 10mm	δ < 10mm	f < // 13,6mm

7. Ελέγξτε ότι η κολώνα είναι κατακόρυφη.

8. Μετά την ευθυγράμμιση των στηλών, ασφαλίστε κάθε στήλη με ένα 2ο πείρο. (B) στερεώστε κάθε κολώνα.

Προσοχή

Εάν δεν τηρήσετε το χρόνο σκλήρυνσης του ενέσιμου κονιάματος, οι κολόνες ενδέχεται να πέσουν παρά το γεγονός ότι έχουν χωνευτεί.

Παρατηρήστε το χρόνο σκλήρυνσης του ενέσιμου κονιάματος πριν από την εκτέλεση περαιτέρω εργασιών.

9. Αφού ρυθμίσετε τις κολώνες, ελέγξτε την απόσταση μεταξύ τους με την τοποθέτηση της εγκάρσιας ράβδου πριν από περαιτέρω πείρους.

® Copyright ATH-Heinl GmbH & Co. KG / Με επιφύλαξη όλων των δικαιωμάτων / Με επιφύλαξη τυπογραφικών λαθών και τεχνικών αλλαγών
Ημερομηνία κυκλοφορίας: 27.07.2026 / Κατασκευαστής του προϊόντος ATH-Heinl GmbH & Co. KG

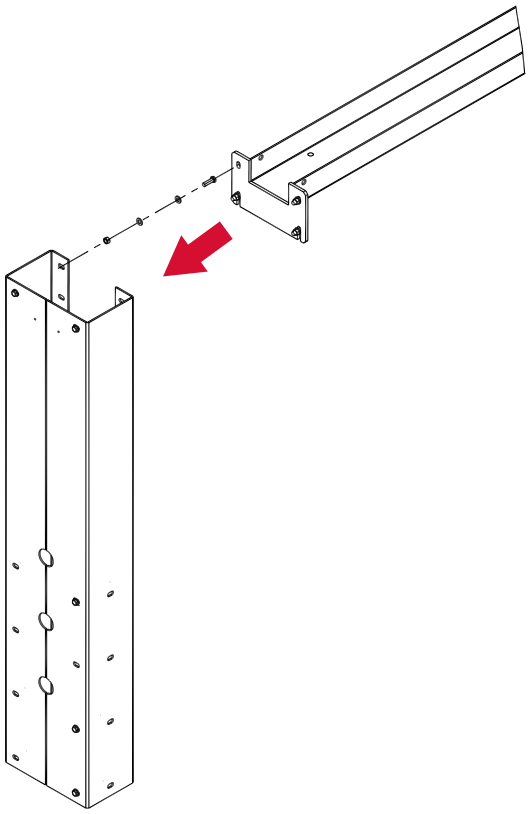

- Βιδώστε κάθε φορά ένα μέρος της τραβέρσας στα υψόμετρα των στύλων χρησιμοποιώντας τα παρεχόμενα εξαρτήματα (παξιμάδια M12, ροδέλες D.12 και βίδες M12x40).

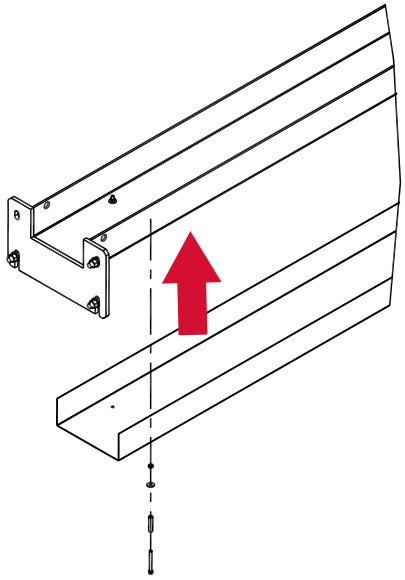

- Τοποθετήστε τα δύο μέρη της τραβέρσας το ένα στο άλλο και βιδώστε τα μέρη μεταξύ τους (παξιμάδια M12, ροδέλες D.12 και βίδες M12x40).

10. Μετά την τοποθέτηση της εγκάρσιας ράβδου, ελέγξτε ξανά όλα τα σημεία ευθυγράμμισης, τοποθετήστε τους υπόλοιπους πείρους και σφίξτε με την καθορισμένη ροπή μετά τον απαιτούμενο χρόνο σκλήρυνσης.

® Copyright ATH-Heinl GmbH & Co. KG / Με επιφύλαξη όλων των δικαιωμάτων / Με επιφύλαξη τυπογραφικών λαθών και τεχνικών αλλαγών
Ημερομηνία κυκλοφορίας: 27.07.2026 / Κατασκευαστής του προϊόντος ATH-Heinl GmbH & Co. KG

11. Αφαιρέστε τα εξωτερικά καλύμματα και στις δύο κολώνες, ώστε να μπορείτε στη συνέχεια να τοποθετήσετε τους εύκαμπτους σωλήνες και τα καλώδια.

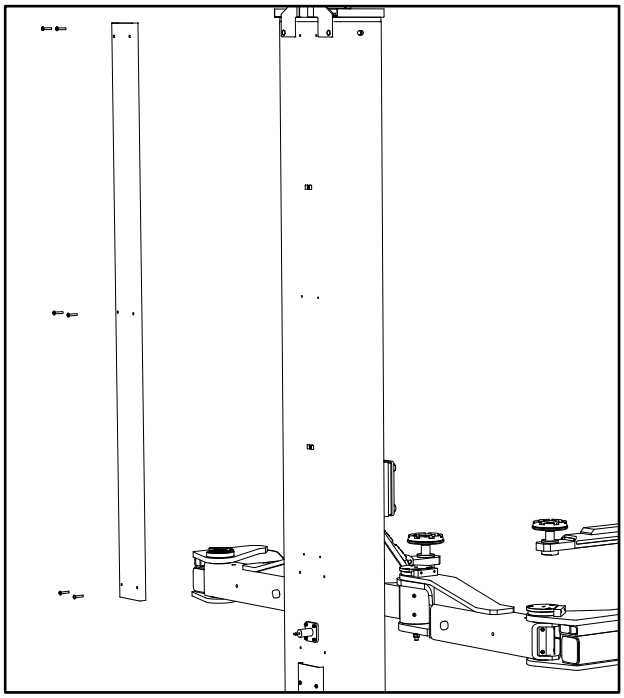

2.9.3 Σχέδιο θεμελίωσης

Προσοχή

Μην εγκαθιστάτε την πλατφόρμα ανύψωσης σε άσφαλτο ή μαλακό κονίαμα. Δεν πρέπει να υπάρχουν αρμοί διαστολής ή ρωγμές που θα διέκοπταν τη συνέχεια του οπλισμού. Η φέρουσα ικανότητα των ψευδοροφών πρέπει να ελέγχεται από τον χειριστή.

Η λειτουργία της πλατφόρμας ανύψωσης μπορεί να επηρεαστεί εάν στέκεται υπό γωνία.

Να τηρείται η προδιαγραφόμενη ποιότητα σκυροδέματος και ο χρόνος σκλήρυνσης.

Ποιότητα σκυροδέματος	C25/30
Χρόνος σκλήρυνσης του σκυροδέματος	Τουλάχιστον 20 ημέρες

Το παρακάτω σχέδιο θεμελίωσης δείχνει το πρότυπο. Για πιο ειδικές περιπτώσεις, παρακαλούμε επικοινωνήστε με την τεχνική μας υπηρεσία.

® Copyright ATH-Heinl GmbH & Co. KG / Με επιφύλαξη όλων των δικαιωμάτων / Με επιφύλαξη τυπογραφικών λαθών και τεχνικών αλλαγών
Ημερομηνία κυκλοφορίας: 27.07.2026 / Κατασκευαστής του προϊόντος ATH-Heinl GmbH & Co. KG

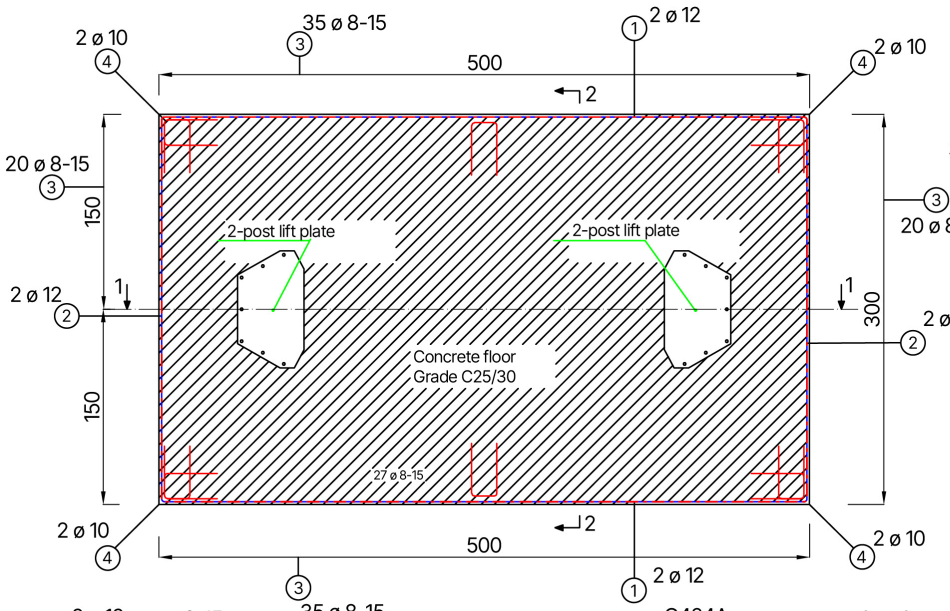

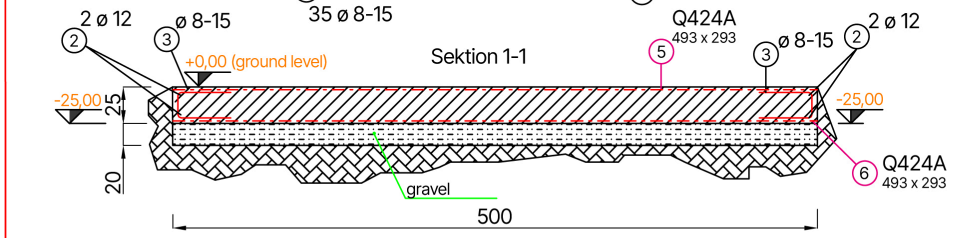

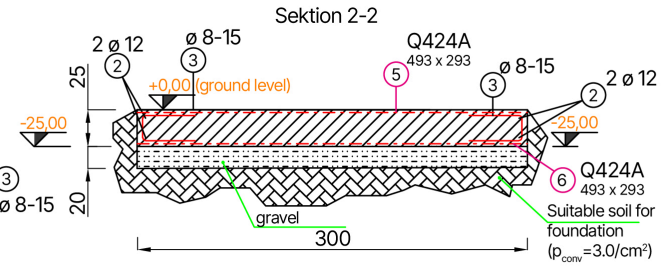

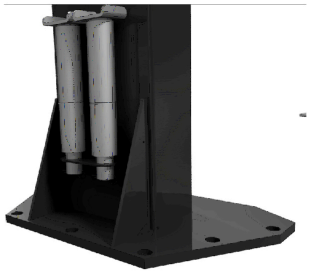

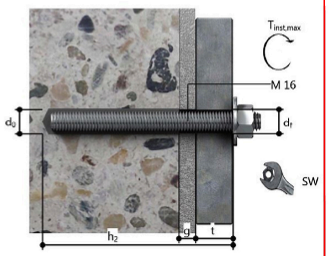

Approved anchor system (according to ETA-12/0258)
Würth injection system
Injection mortar Allrounder WIT-VM 250
Threaded rod, galvanized steel (14 pieces)
DBL-(W-VD-A/S)-(A2K)-105-M16x300

25 cm normal concrete, C25/30, EN 206, **cracked**, dry borehole
d0=1.8 cm (drill hole diameter);
Drilling method - hammer drilling;
Tinst, max=60.0 Nm;
hef=22,5 cm (cracked)
(anchorage depth)

All new construction dimensions are shell dimensions. All measurements are to be taken on site or on your own responsibility. The recesses must be arranged according to the work plans of the specialist planners.
If necessary, cut mats and steel bars to length locally.
All dimensions must be checked before starting work on site.
Any discrepancies must be clarified with the site management.

All dimensions in cm

Stabliste

Pos	Stk	ø (mm)	single length (m)	Dimensioned bending shape (not to scale)	total length (m)	mass (kg)
1	4	12	4,96	_____496	19,84	17,62
2	4	12	2,93	_____293	11,72	10,41
3	110	8	1,00	„U“ 40x20x40	110	43,59
4	8	10	1,00	„L“ 50x50	8	4,94
5	1	9		Q424A „▭“ 493x293		88,40
6	1	9		Q424A „▭“ 493x293		88,40

Maßstab:		Datum	Name
	gez.	25.01.2024	ATH-Heinl
	gepr.	FD	

ATH-Heinl

foundation plan
2-post lift
ATH Matrix Lift 2.65 C25/30

Ersatz für:	Blatt:
Ersetzt durch:	von:

® Copyright ATH-Heinl GmbH & Co. KG / Με επιφύλαξη όλων των δικαιωμάτων / Με επιφύλαξη τυπογραφικών λαθών και τεχνικών αλλαγών
Ημερομηνία κυκλοφορίας: 27.07.2026 / Κατασκευαστής του προϊόντος ATH-Heinl GmbH & Co. KG

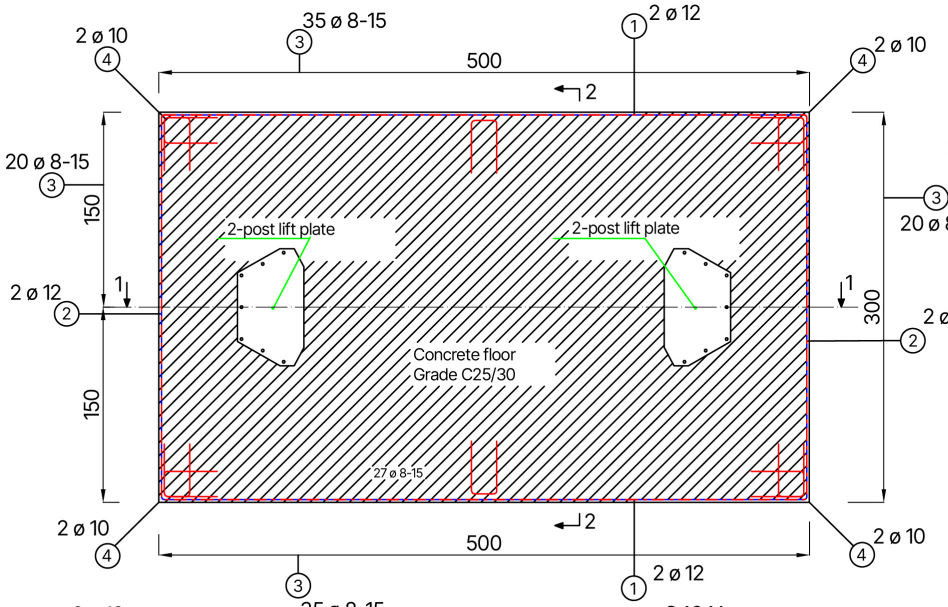

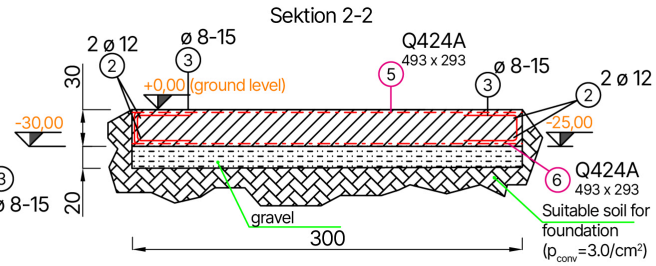

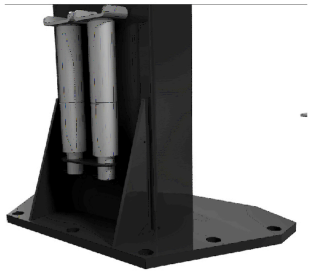

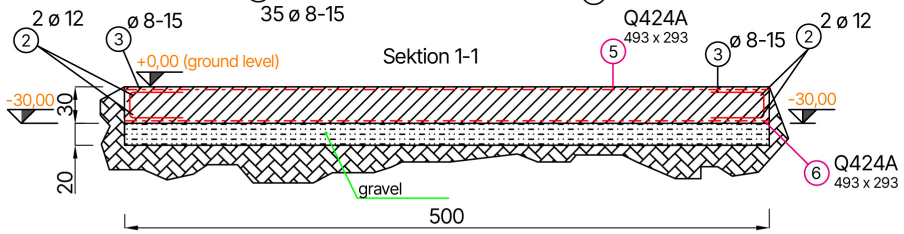

Approved anchor system (according to ETA-12/0258)
Würth injection system
Injection mortar Allrounder WIT-VM 250
Threaded rod, galvanized steel (14 pieces)
DBL-(W-VD-A/S)-(A2K)-105-M16x300

30 cm normal concrete, C25/30, EN 206, **cracked**, dry borehole
d0=1.8 cm (drill hole diameter);
Drilling method - hammer drilling;
Tinst, max=60.0 Nm;
hef=24 cm (cracked)
(anchorage depth)

All new construction dimensions are shell dimensions. All measurements are to be taken on site or on your own responsibility. The recesses must be arranged according to the work plans of the specialist planners.
If necessary, cut mats and steel bars to length locally.
All dimensions must be checked before starting work on site.
Any discrepancies must be clarified with the site management.

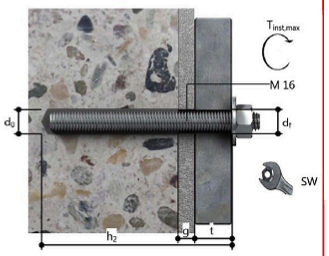

All dimensions in cm

Stabliste

Pos	Stk	ø (mm)	single length (m)	Dimensioned bending shape (not to scale)	total length (m)	mass (kg)
1	4	12	4,96	_____496	19,84	17,62
2	4	12	2,93	_____293	11,72	10,41
3	110	8	1,00	„U“ 40x20x40	110	43,59
4	8	10	1,00	„L“ 50x50	8	4,94
5	1	9		Q424A „▭“ 493x293		88,40
6	1	9		Q424A „▭“ 493x293		88,40

Maßstab:		Datum	Name
	gez.	25.01.2024	ATH-Heinl
	gepr.	FD	

ATH-Heinl

foundation plan
2-post lift
ATH Matrix Lift 2.75XL C25/30

Ersatz für:	Blatt:
Ersetzt durch:	von:

920® Copyright ATH-Heinl GmbH & Co. KG / Με επιφύλαξη όλων των δικαιωμάτων / Με επιφύλαξη τυπογραφικών λαθών και τεχνικών αλλαγών
Ημερομηνία κυκλοφορίας: 27.07.2026 / Κατασκευαστής του προϊόντος ATH-Heinl GmbH & Co. KG

2.9.4 Οδηγίες για τη διάνοιξη των οπών

- Χρησιμοποιήστε την πλάκα βάσης της στήλης ως οδηγό διάτρησης.
- Το κάλυμμα της υδραυλικής μονάδας και η δεξαμενή λαδιού πρέπει να αφαιρεθούν για να τρυπήσετε και να βιδώσετε τη μεσαία οπή της πλάκας βάσης.

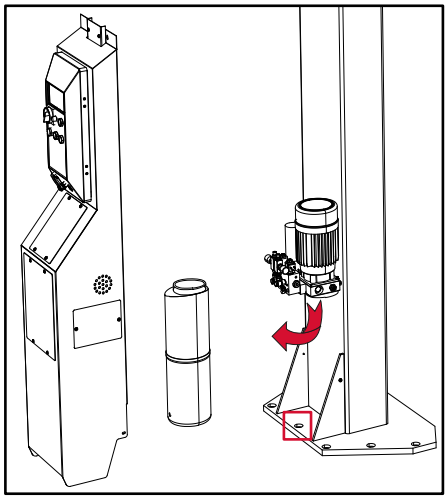

- Τρυπήστε τις οπές με ένα κρουστικό τρυπάνι D.18, βάθους 225 mm. Προσέξτε να μην ανοίξετε την οπή για να εξασφαλίσετε τη μέγιστη δύναμη συγκράτησης των αγκυρίων.
- Καθαρίστε καλά κάθε οπή με πεπιεσμένο αέρα ή συρματόβουρτσα για να απομακρύνετε τη σκόνη. Προσέξτε να μην μετακινήσετε τους πυλώνες κατά τη διαδικασία.
- Γεμίστε τις οπές διάτρησης με κόλλα.
- Τοποθετήστε τις ροδέλες και τα παξιμάδια στις ράβδους των αγκυρίων.
- Τοποθετήστε τις ράβδους αγκυρίων στις οπές που έχουν γεμίσει με κόλλα.

Προσοχή

Εάν δεν τηρήσετε το χρόνο σκλήρυνσης του ενέσιμου κονιάματος, οι κολόνες ενδέχεται να πέσουν παρά το γεγονός ότι έχουν χωνευτεί.

Παρατηρήστε το χρόνο σκλήρυνσης του ενέσιμου κονιάματος πριν από την εκτέλεση περαιτέρω εργασιών.

® Copyright ATH-Heinl GmbH & Co. KG / Με επιφύλαξη όλων των δικαιωμάτων / Με επιφύλαξη τυπογραφικών λαθών και τεχνικών αλλαγών
Ημερομηνία κυκλοφορίας: 27.07.2026 / Κατασκευαστής του προϊόντος ATH-Heinl GmbH & Co. KG

2.9.5 Στερέωση με άγκυρα ασφαλείας

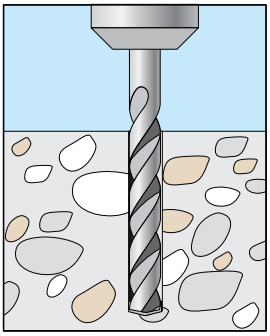

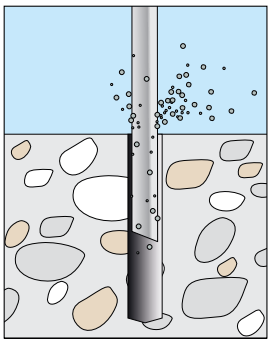

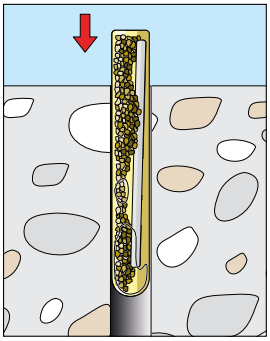

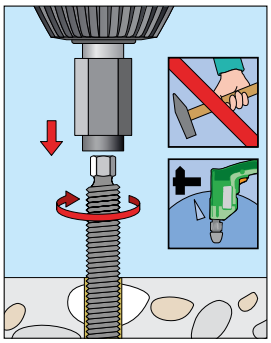

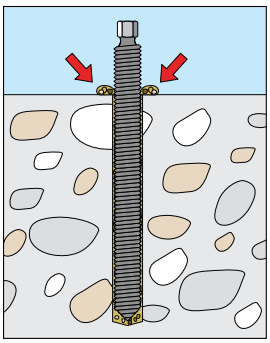

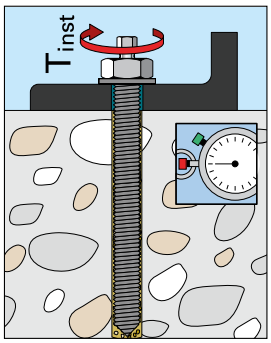

® Copyright ATH-Heinl GmbH & Co. KG / Με επιφύλαξη όλων των δικαιωμάτων / Με επιφύλαξη τυπογραφικών λαθών και τεχνικών αλλαγών
Ημερομηνία κυκλοφορίας: 27.07.2026 / Κατασκευαστής του προϊόντος ATH-Heinl GmbH & Co. KG

2.9.6 Εγκατάσταση και ρύθμιση των ασφαλειών

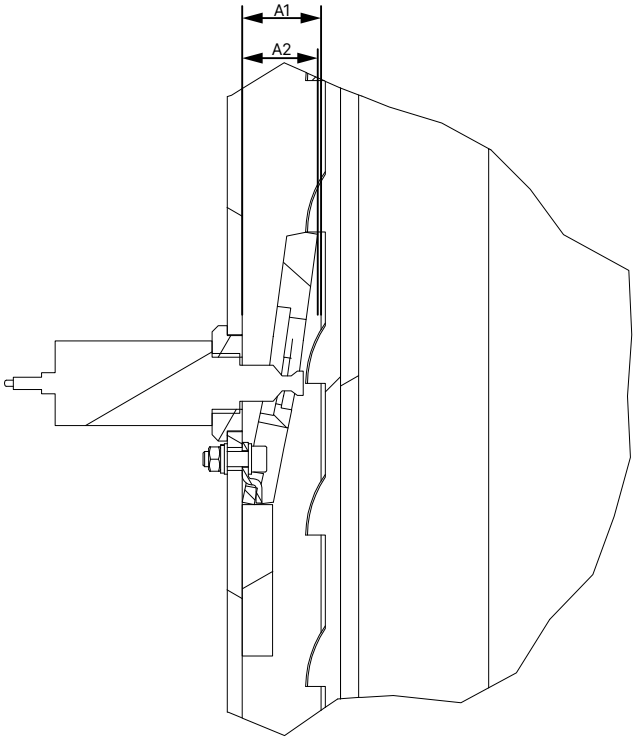

Τοποθετήστε όλες τις δικλείδες ασφαλείας και τους μαγνήτες ως εξής:

- Βεβαιωθείτε ότι η απόσταση από τη στήλη έως το ανυψωτικό όχημα A1 και η απόσταση από τη στήλη έως την απασφαλισμένη ασφάλεια A2 είναι η ίδια. Εάν είναι απαραίτητο, η απόσταση μπορεί να ρυθμιστεί χρησιμοποιώντας το παξιμάδι στον ηλεκτρομαγνήτη.

2.9.7 Εγκατάσταση υδραυλικών σωλήνων

Προσοχή

Για την αποφυγή ζημιών στους εύκαμπτους σωλήνες, βεβαιωθείτε ότι κατά την τοποθέτηση των υδραυλικών σωλήνων δεν είναι εγκατεστημένοι κοντά σε κινούμενα μέρη.

Υπόδειξη

Δώστε προσοχή σε πιθανή ρύπανση των υδραυλικών εξαρτημάτων και αφαιρέστε την, εάν είναι απαραίτητο, πριν από την εγκατάσταση.

Προσοχή

Για να αποφύγετε τη διαφυγή υδραυλικού λαδιού, βεβαιωθείτε ότι οι συνδέσεις των σωλήνων δεν είναι ούτε πολύ χαλαρές ούτε πολύ σφιχτές.

® Copyright ATH-Heinl GmbH & Co. KG / Με επιφύλαξη όλων των δικαιωμάτων / Με επιφύλαξη τυπογραφικών λαθών και τεχνικών αλλαγών
Ημερομηνία κυκλοφορίας: 27.07.2026 / Κατασκευαστής του προϊόντος ATH-Heinl GmbH & Co. KG

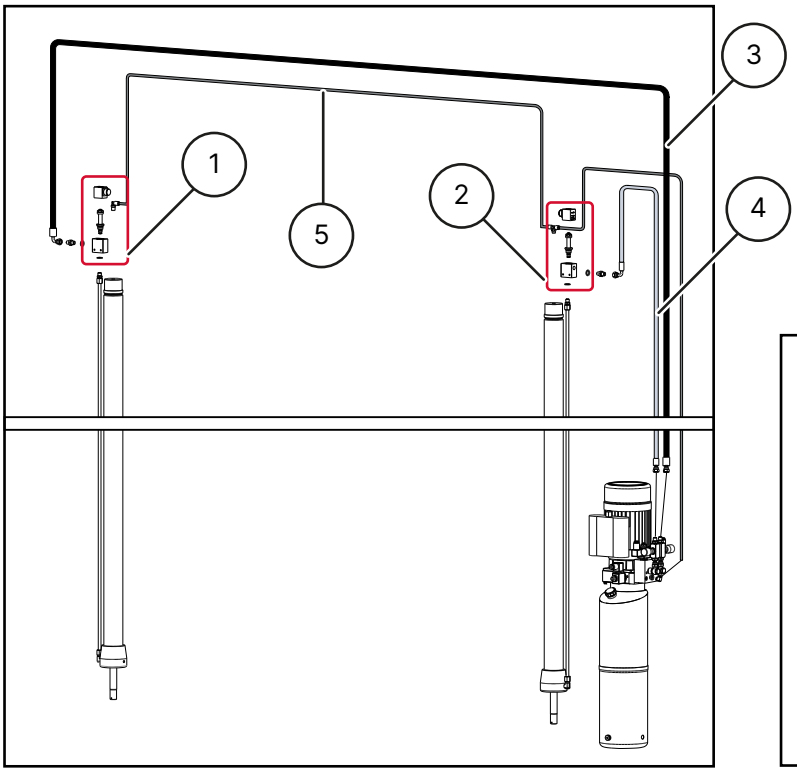

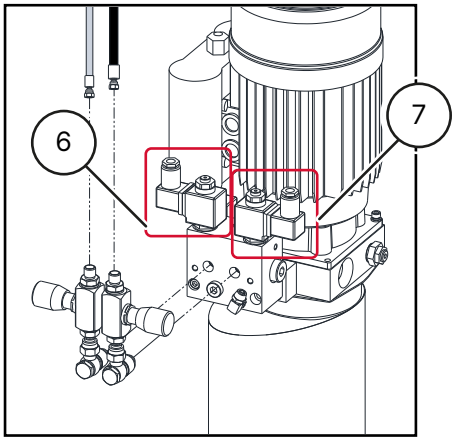

1 Στήλη κυλίνδρου βαλβίδας ελέγχου B

2 Κύλινδρος κυλίνδρου βαλβίδας ελέγχου στήλη A

3 Υδραυλικός σωλήνας για τη στήλη B 3/8"

4 Υδραυλικός σωλήνας για την στήλη A 1/4"

5 Γραμμή επιστροφής

6 Μονάδα βαλβίδας ελέγχου για τη στήλη A

7 Μονάδα βαλβίδας ελέγχου για τη στήλη B

1. Καθαρίστε τυχόν βρώμικους εύκαμπτους σωλήνες και συνδέσεις.
2. Ελέγξτε όλα τα σπειρώματα και τις συνδέσεις των εύκαμπτων σωλήνων για ζημιές.
3. Τοποθετήστε τους εύκαμπτους σωλήνες όπως φαίνεται στο διάγραμμα.
4. Σφίξτε προσεκτικά τις συνδέσεις των σωλήνων.

® Copyright ATH-Heinl GmbH & Co. KG / Με επιφύλαξη όλων των δικαιωμάτων / Με επιφύλαξη τυπογραφικών λαθών και τεχνικών αλλαγών
Ημερομηνία κυκλοφορίας: 27.07.2026 / Κατασκευαστής του προϊόντος ATH-Heinl GmbH & Co. KG

Σύνδεση του υδραυλικού εύκαμπτου σωλήνα της κύριας στήλης A

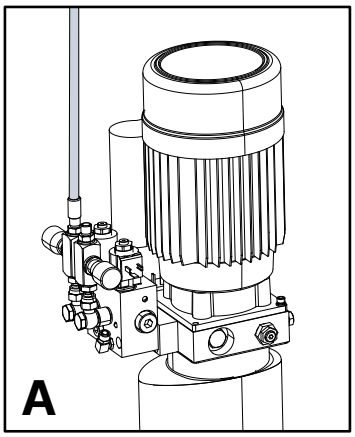

1. Συνδέστε τον υδραυλικό εύκαμπτο σωλήνα στο πάνω μέρος του κυλίνδρου της κύριας στήλης.
2. Ελέγξτε ότι οι δύο συνδέσεις στον κύλινδρο και στη μονάδα ισχύος είναι σωστά τοποθετημένες για την αποφυγή διαρροών.

Σύνδεση του υδραυλικού σωλήνα της δευτερεύουσας στήλης B

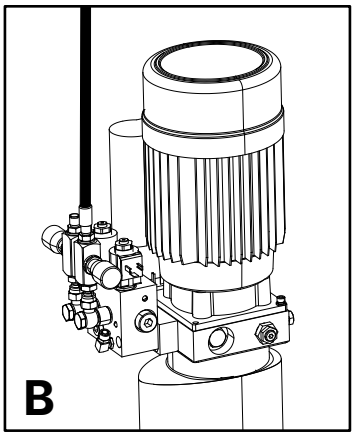

1. Οδηγήστε τον υδραυλικό σωλήνα από τη μονάδα ισχύος, στην κύρια κολώνα προς τα πάνω, πάνω από την εγκάρσια ράβδο στον κύλινδρο της δευτερεύουσας κολώνας.
2. Συνδέστε τον εύκαμπτο σωλήνα στην κορυφή του κυλίνδρου της δευτερεύουσας στήλης.
3. Ελέγξτε ότι οι δύο συνδέσεις στον κύλινδρο και στη μονάδα ισχύος είναι σωστά τοποθετημένες για την αποφυγή διαρροών.
4. Ελέγξτε ότι ο εύκαμπτος σωλήνας έχει τοποθετηθεί σωστά για την αποφυγή ζημιών.

® Copyright ATH-Heinl GmbH & Co. KG / Με επιφύλαξη όλων των δικαιωμάτων / Με επιφύλαξη τυπογραφικών λαθών και τεχνικών αλλαγών
Ημερομηνία κυκλοφορίας: 27.07.2026 / Κατασκευαστής του προϊόντος ATH-Heinl GmbH & Co. KG

Σύνδεση της γραμμής επιστροφής λαδιού

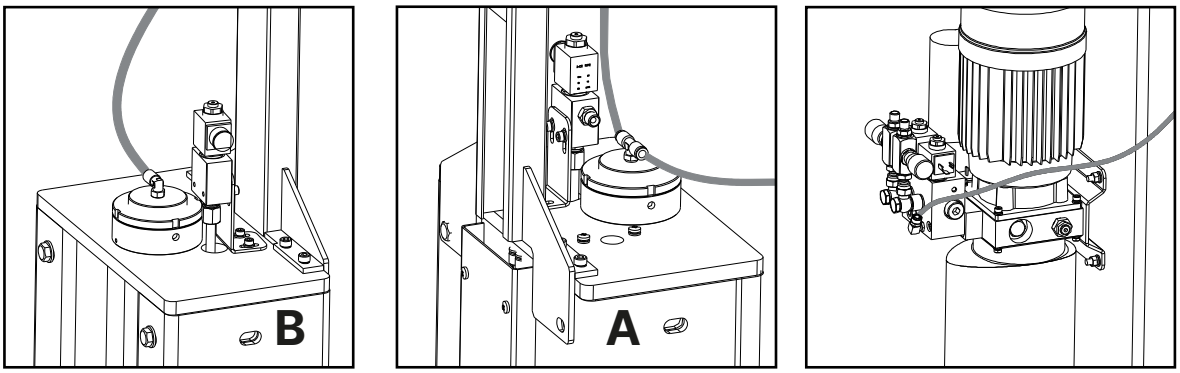

1. Συνδέστε τη γραμμή επιστροφής στο πάνω μέρος του κυλίνδρου της δευτερεύουσας στήλης B.
2. Οδηγήστε τη γραμμή επιστροφής λαδιού στη δευτερεύουσα στήλη προς τα πάνω, πάνω από την εγκάρσια ράβδο στον κύλινδρο της κύριας στήλης A.
3. Συνδέστε τη γραμμή επιστροφής στο τεμάχιο T στο πάνω μέρος του κυλίνδρου της κύριας στήλης A.
4. Οδηγήστε τη γραμμή επιστροφής από το τεμάχιο T στη σύνδεση της μονάδας.
5. Ελέγξτε ότι οι συνδέσεις είναι σωστά τοποθετημένες για την αποφυγή διαρροών.
6. Ελέγξτε ότι ο εύκαμπτος σωλήνας έχει τοποθετηθεί σωστά για την αποφυγή ζημιών.

2.9.8 Εγκατάσταση ηλεκτρικών συνδέσεων

Σύνδεση των βαλβίδων ελέγχου

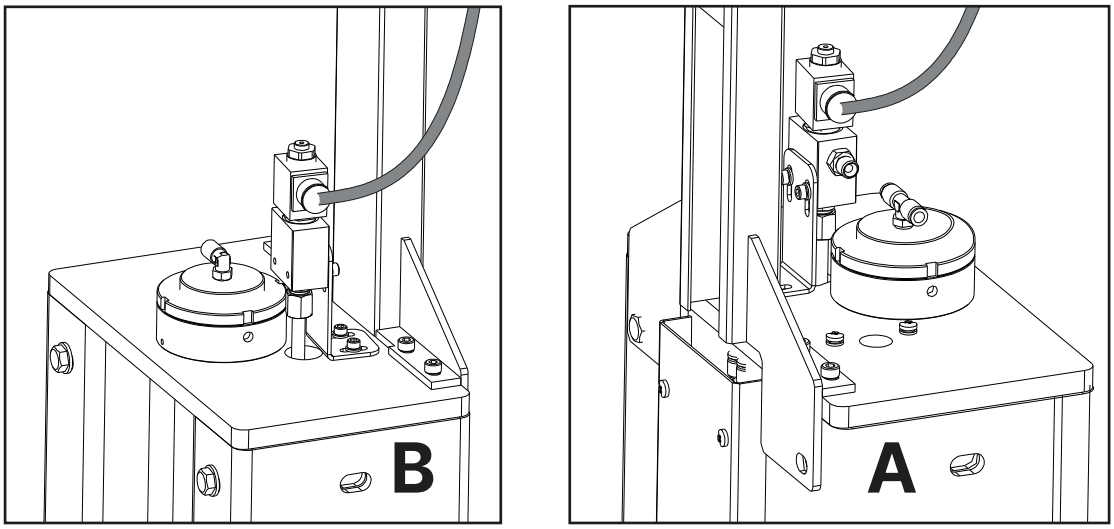

1. Συνδέστε το ηλεκτρικό καλώδιο του συγκροτήματος τροφοδοσίας στη ηλεκτρομαγνητική βαλβίδα στο πάνω μέρος του κυλίνδρου της κύριας στήλης A.

® Copyright ATH-Heinl GmbH & Co. KG / Με επιφύλαξη όλων των δικαιωμάτων / Με επιφύλαξη τυπογραφικών λαθών και τεχνικών αλλαγών
Ημερομηνία κυκλοφορίας: 27.07.2026 / Κατασκευαστής του προϊόντος ATH-Heinl GmbH & Co. KG

2. Τοποθετήστε ένα άλλο ηλεκτρικό καλώδιο από το συγκρότημα ισχύος πάνω από τη διαγώνιο ράβδο στη ηλεκτρομαγνητική βαλβίδα του κυλίνδρου της δευτερεύουσας στήλης B και συνδέστε το εκεί.
3. Ελέγξτε τη σύνδεση για τη λειτουργικότητά της.

Σύνδεση της ηλεκτρομαγνητικής βαλβίδας

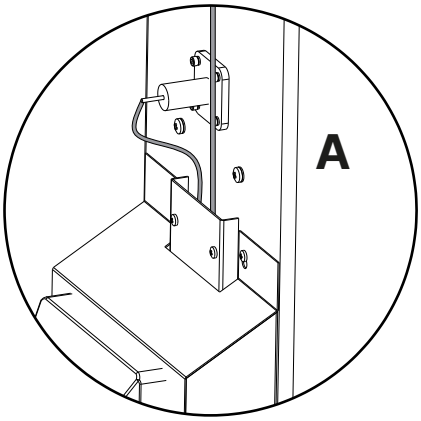

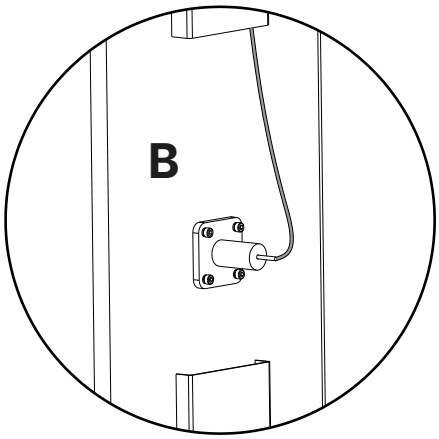

1. Συνδέστε το ηλεκτρικό καλώδιο στο σωληνοειδές της κύριας στήλης A.
2. Τοποθετήστε ένα άλλο ηλεκτρικό καλώδιο από τη μονάδα ισχύος μέσω της εγκάρσιας ράβδου στον ηλεκτρομαγνήτη της δευτερεύουσας στήλης B και συνδέστε το εκεί.
3. Ελέγξτε τη σύνδεση για τη λειτουργικότητά της.

Σύνδεση του προαιρετικού διακόπτη άνω ορίου

Προσοχή

Τα παρακάτω βήματα 1-3 πρέπει να εκτελούνται ΠΑΝΤΑ για την αποφυγή βραχυκυκλώματος στα ηλεκτρονικά!

® Copyright ATH-Heinl GmbH & Co. KG / Με επιφύλαξη όλων των δικαιωμάτων / Με επιφύλαξη τυπογραφικών λαθών και τεχνικών αλλαγών
Ημερομηνία κυκλοφορίας: 27.07.2026 / Κατασκευαστής του προϊόντος ATH-Heinl GmbH & Co. KG

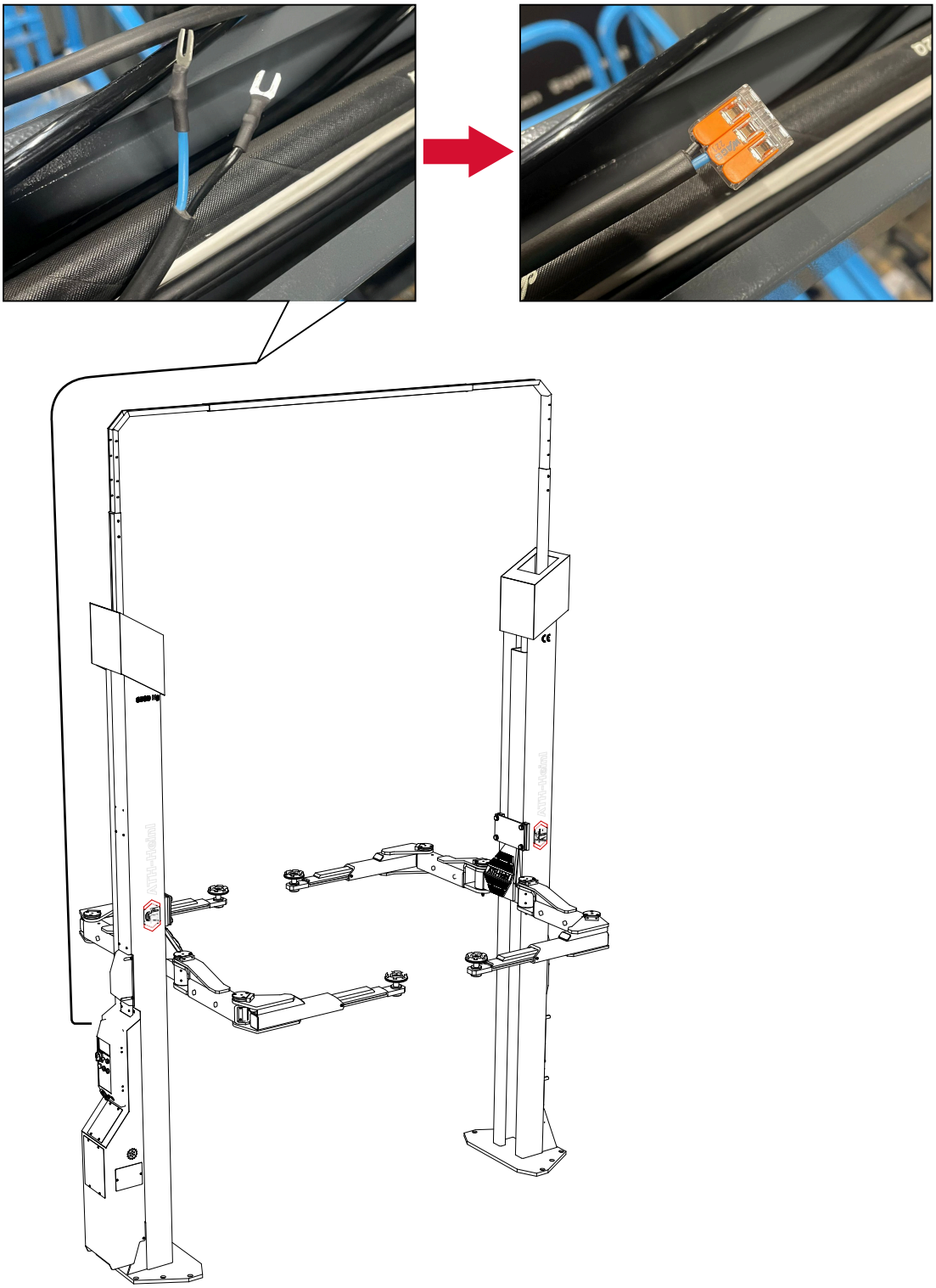

1. Ένα καλώδιο 2 πυρήνων (πυρήνες 22 και 27) με διχαλωτούς ακροδέκτες καλωδίου είναι ήδη προετοιμασμένο στη διαγώνιο ράβδο.
2. Αφαιρέστε τους διχαλωτούς ακροδέκτες καλωδίου από τους πυρήνες του καλωδίου.
3. Συνδέστε είτε έναν ακροδέκτη είτε συνδέστε τον προαιρετικό διακόπτη ορίου.

® Copyright ATH-Heinl GmbH & Co. KG / Με επιφύλαξη όλων των δικαιωμάτων / Με επιφύλαξη τυπογραφικών λαθών και τεχνικών αλλαγών
Ημερομηνία κυκλοφορίας: 27.07.2026 / Κατασκευαστής του προϊόντος ATH-Heinl GmbH & Co. KG

2.9.9 Venting the lifting platform

1. Move the lift to the lowest position.
2. Loosen the hydraulic hoses at the positions (1) and (2).

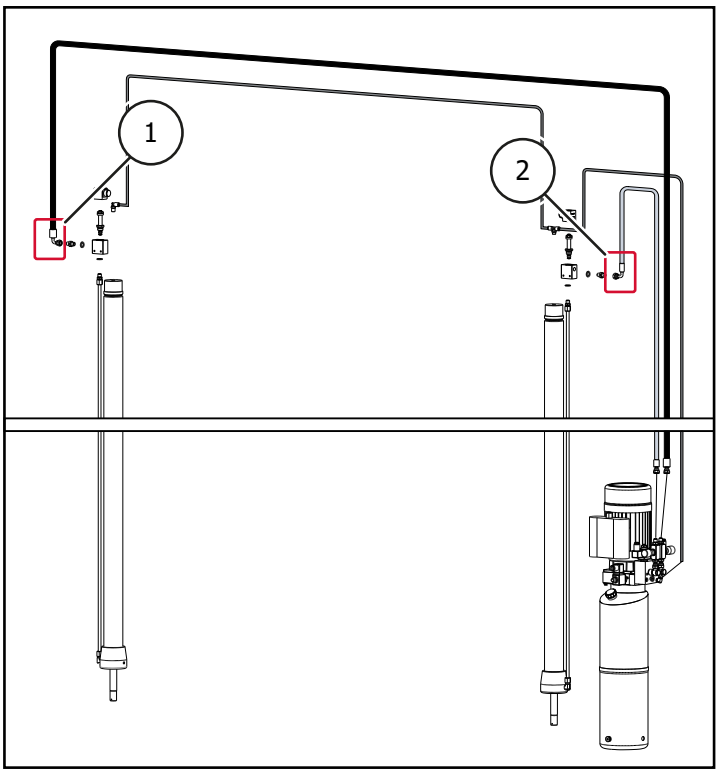

3. Raise the lift on the main control side until oil comes out of the hydraulic hose on the main side. (2) oil escapes from the hydraulic hose on the main side.
4. Close the hydraulic oil connection on this side again.
5. Continue to raise the lift on the secondary control side until oil also leaks on the secondary side. (1) oil leaks out on the secondary side.
6. Close the hydraulic oil connection on the secondary side again.

✓ The lift is now vented.

Fitting the covers

1. Fit the covers of the power unit and the outer covers to the pillars. Take care not to pinch the cables and hoses!

® Copyright ATH-Heinl GmbH & Co. KG / Με επιφύλαξη όλων των δικαιωμάτων / Με επιφύλαξη τυπογραφικών λαθών και τεχνικών αλλαγών
Ημερομηνία κυκλοφορίας: 27.07.2026 / Κατασκευαστής του προϊόντος ATH-Heinl GmbH & Co. KG

2.9.10 Τοποθέτηση των βραχιόνων στήριξης

1. Ανυψώστε το καροτσάκι ανύψωσης σε ύψος περίπου 1 m πατώντας το κουμπί ανύψωσης ή κατεβάσματος.
2. Αφαιρέστε την προσυναρμολογημένη ασφάλεια αφαιρώντας τις βίδες με τις γωνίες.

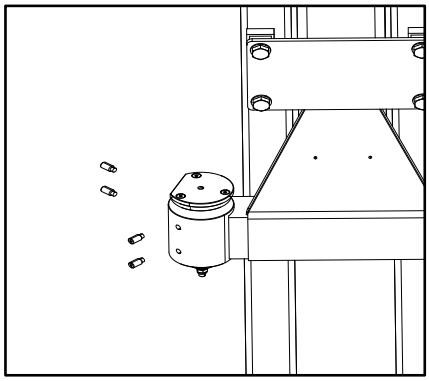

3. Τραβήξτε την ασφάλεια από τον οδηγό της.

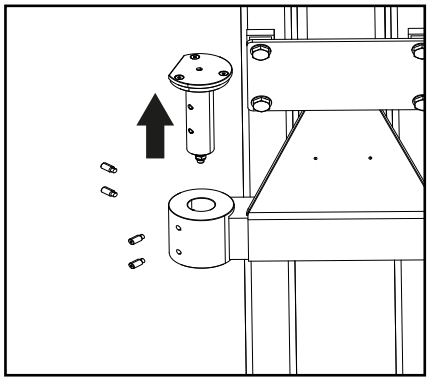

4. Τοποθετήστε τον βραχίονα στήριξης στο ανυψωτικό καροτσάκι.

® Copyright ATH-Heinl GmbH & Co. KG / Με επιφύλαξη όλων των δικαιωμάτων / Με επιφύλαξη τυπογραφικών λαθών και τεχνικών αλλαγών
Ημερομηνία κυκλοφορίας: 27.07.2026 / Κατασκευαστής του προϊόντος ATH-Heinl GmbH & Co. KG

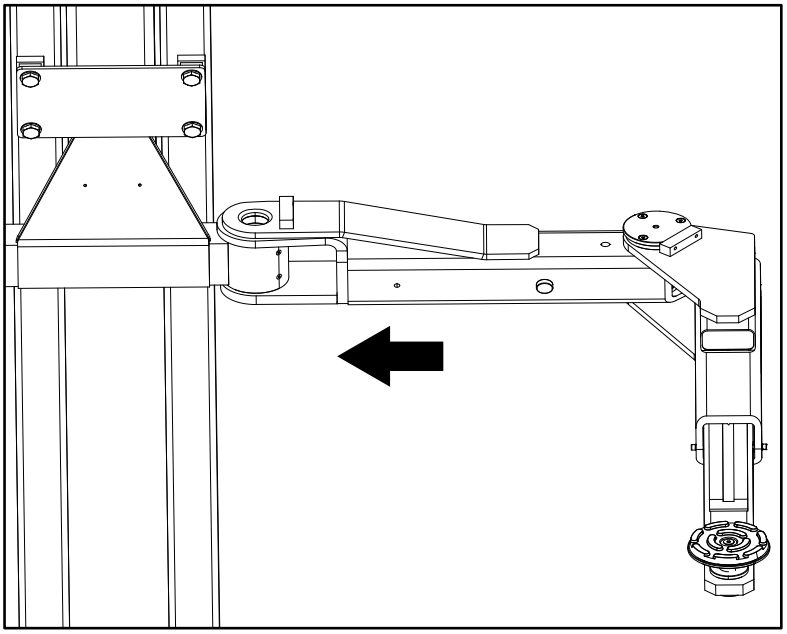

5. Σπρώξτε την ασφάλεια πίσω στον οδηγό της. Βεβαιωθείτε ότι οι οπές για τις κοχλιωτές βίδες στην ασφάλεια είναι ευθυγραμμισμένες με τις οπές στον οδηγό.

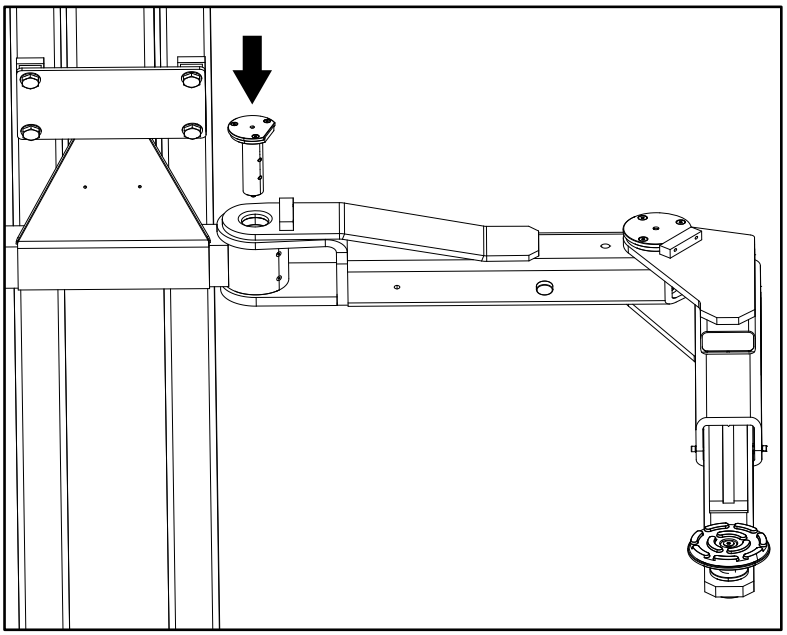

6. Βιδώστε ξανά τις βίδες που αφαιρέθηκαν προηγουμένως.
7. Τραβήξτε την ασφάλεια προς τα πάνω και ελέγξτε ότι ο βραχίονας στήριξης μπορεί να κινηθεί ελεύθερα.
8. Αφήστε την ασφάλεια να ολισθήσει εντελώς πίσω στον οδηγό της και ελέγξτε ότι ο βραχίονας στήριξης παραμένει στη θέση κλειδώματος.
9. Επαναλάβετε αυτή τη διαδικασία για τους άλλους 3 βραχίονες στήριξης.

® Copyright ATH-Heinl GmbH & Co. KG / Με επιφύλαξη όλων των δικαιωμάτων / Με επιφύλαξη τυπογραφικών λαθών και τεχνικών αλλαγών
Ημερομηνία κυκλοφορίας: 27.07.2026 / Κατασκευαστής του προϊόντος ATH-Heinl GmbH & Co. KG

2.10 Πριν από τη θέση σε λειτουργία

Προειδοποίηση

Πριν από τη θέση σε λειτουργία, ελέγξτε όλες τις βίδες στερέωσης, τις ηλεκτρικές, πνευματικές και υδραυλικές γραμμές και σφίξτε τις, εάν χρειάζεται.

Προσοχή! Ορισμένες από αυτές πρέπει να ελέγχονται σε τακτά χρονικά διαστήματα και να επανασφίγγονται εάν είναι απαραίτητο.

® Copyright ATH-Heinl GmbH & Co. KG / Με επιφύλαξη όλων των δικαιωμάτων / Με επιφύλαξη τυπογραφικών λαθών και τεχνικών αλλαγών
Ημερομηνία κυκλοφορίας: 27.07.2026 / Κατασκευαστής του προϊόντος ATH-Heinl GmbH & Co. KG

3 ΕΠΙΧΕΊΡΗΣΗ

3.1 Έλεγχος πριν από την πρώτη ανύψωση

- Ελέγξτε όλες τις συνδέσεις (βίδες, παξιμάδια, μπουλόνια κ.λπ.) για τη σωστή στερέωση.
- Ελέγξτε όλους τους οριακούς διακόπτες για τη σωστή ρύθμιση και λειτουργία.
- Ελέγξτε όλα τα υδραυλικά και πνευματικά εξαρτήματα και τις συνδέσεις για διαρροές και σφίξτε τα εάν χρειάζεται.
- Ελέγξτε όλα τα κουμπιά για τη σωστή λειτουργία τους. Βεβαιωθείτε ότι όλα τα εξαρτήματα που απαιτούνται για τη λειτουργία είναι ενεργοποιημένα (ανοίξτε τους αναστολείς, ανοίξτε τη βαλβίδα καθόδου, ενεργοποιήστε τους επαφείς του κινητήρα κ.λπ.)
- Παρατηρήστε την κατεύθυνση περιστροφής του κινητήρα και αλλάξτε την αν χρειαστεί.
- Ανυψώστε και κατεβάστε τον ανελκυστήρα 2 έως 3 φορές και ελέγξτε τον συγχρονισμό.

Συμβουλή

Για να ελέγξετε αν υπάρχει κακή ευθυγράμμιση, μπορείτε να μετρήσετε την απόσταση μεταξύ του παλετοφόρου και της πλάκας βάσης. Εάν εντοπιστεί κακή ευθυγράμμιση, εξαερώστε το υδραυλικό κύκλωμα όπως περιγράφεται στο κεφάλαιο "Venting the lifting platform" .

3.2 Ανύψωση υπό φορτίο

- Ανυψώστε ένα φορτίο σε ύψος περίπου 500 mm
- Ελέγξτε ότι όλα τα σημεία ανύψωσης βρίσκονται σε επαφή με το όχημα. Εάν είναι όλα σε επαφή, η διαδικασία ανύψωσης μπορεί να συνεχιστεί.

Υπόδειξη

Αφού εγκαταστήσετε τη συσκευή, συμπληρώστε το συνημμένο "Βιβλίο δοκιμών" έντυπο.

Οι πληροφορίες αυτές θα χρειαστούν σε περίπτωση συντήρησης.

® Copyright ATH-Heinl GmbH & Co. KG / Με επιφύλαξη όλων των δικαιωμάτων / Με επιφύλαξη τυπογραφικών λαθών και τεχνικών αλλαγών
Ημερομηνία κυκλοφορίας: 27.07.2026 / Κατασκευαστής του προϊόντος ATH-Heinl GmbH & Co. KG

3.3 Οδηγίες λειτουργίας

Εταιρεία: Δραστηριότητα:	**Λειτουργικές οδηγίες** Για εργασίες σε πλατφόρμες ανύψωσης οχημάτων	Ημερομηνία: Υπογραφή:

Κίνδυνοι για τον άνθρωπο και το περιβάλλον

- Κίνδυνος λόγω πιθανής ολίσθησης του οχήματος
- Κίνδυνος από καυτές επιφάνειες του οχήματος
- Κίνδυνος σύνθλιψης λόγω κινούμενων μερών
- Ηλεκτρικοί κίνδυνοι λόγω του ηλεκτρικού εξοπλισμού
- Κίνδυνος λόγω έλλειψης συντήρησης του εξοπλισμού

Μέτρα προστασίας και κανόνες συμπεριφοράς

Ανύψωση του οχήματος

- Τοποθετήστε το όχημα στην πλατφόρμα ανύψωσης
- Αποφύγετε την ανομοιόμορφη κατανομή του φορτίου, μην υπερφορτώνετε την πλατφόρμα, χρησιμοποιήστε κατάλληλα στοιχεία ανύψωσης με αντιολισθητική ή φορμαρισμένη επιφάνεια, σηκώστε μόνο σε καθορισμένα σημεία του οχήματος.
- Ελέγξτε τη λειτουργία των διατάξεων ασφαλείας ανατροπής ή των διατάξεων ασφαλείας περιστρεφόμενου βραχίονα προς όλες τις κατευθύνσεις.
- Ανυψώνετε μόνο εάν δεν κινδυνεύουν άτομα.

Εργασίες στο ανυψωμένο όχημα

- Ανάλογα με την εργασία, επιλέξτε και φορέστε εξοπλισμό ατομικής προστασίας (π.χ. θερμές επιφάνειες).
- Προσέχετε τα καυτά μέρη
- Η αποσυναρμολόγηση εξαρτημάτων μπορεί να αλλάξει την κατανομή του φορτίου: εάν είναι απαραίτητο, ασφαλίστε το όχημα κατά της ανατροπής
- Χρησιμοποιείτε μόνο εγκεκριμένα στηρίγματα συναρμολόγησης

Κατέβασμα του οχήματος

- Απομακρύνετε εργαλεία και άλλα αντικείμενα από τη ζώνη κινδύνου
- Κατεβάστε το όχημα μόνο εάν δεν κινδυνεύουν άτομα
- Οι εκτροπείς ποδιών, οι ακμές ασφαλείας ή ο προειδοποιητικός ήχος μετά την ενδιάμεση στάση αποτρέπουν τους τραυματισμούς των ποδιών

Η πλατφόρμα ανύψωσης επιτρέπεται να χρησιμοποιείται χωρίς επίβλεψη μόνο από εκπαιδευμένους και ικανούς υπαλλήλους από 18 ετών και άνω.

Συμπεριφορά σε περίπτωση δυσλειτουργιών και σε περίπτωση κινδύνου

- Αναφέρετε ελαττώματα του μηχανήματος στον εγκαταστάτη ή τον κατασκευαστή
- Απενεργοποιήστε το μηχάνημα και ασφαλίστε το από μη εξουσιοδοτημένη επανεκκίνηση.
- Οι βλάβες επιτρέπεται να επισκευάζονται μόνο από εξειδικευμένο προσωπικό
- Σε περίπτωση πυρκαγιάς, επιχειρήστε να σβήσετε τη φωτιά

Πρώτες βοήθειες

- Ενημερώστε τον πρώτο βοηθό (βλ. σχέδιο συναγερμού ή έκτακτης ανάγκης)
- Αντιμετωπίστε αμέσως τους τραυματισμούς
- Καταχώρηση στο βιβλίο πρώτων βοηθειών
- Σε περίπτωση σοβαρών τραυματισμών, πραγματοποιήστε κλήση έκτακτης ανάγκης.

Συντήρηση

- Οι επισκευές επιτρέπεται να πραγματοποιούνται μόνο από εξουσιοδοτημένο και εκπαιδευμένο προσωπικό.
- Αποσυνδέστε ή ασφαλίστε το μηχάνημα από την παροχή ρεύματος κατά τη διάρκεια εργασιών εγκατάστασης, ρύθμισης, συντήρησης και σέρβις.
- Καθαρίζετε την πλατφόρμα ανύψωσης στο τέλος των εργασιών και ελέγχετε τη στάθμη του υδραυλικού συστήματος.
- Ετήσιος έλεγχος της πλατφόρμας ανύψωσης από εξουσιοδοτημένο και εκπαιδευμένο άτομο.

® Copyright ATH-Heinl GmbH & Co. KG / Με επιφύλαξη όλων των δικαιωμάτων / Με επιφύλαξη τυπογραφικών λαθών και τεχνικών αλλαγών
Ημερομηνία κυκλοφορίας: 27.07.2026 / Κατασκευαστής του προϊόντος ATH-Heinl GmbH & Co. KG

3.4 Βασικές σημειώσεις

- Το μηχάνημα επιτρέπεται να χειρίζονται ανεξάρτητα μόνο άτομα που έχουν συμπληρώσει το 18ο έτος της ηλικίας τους, που έχουν εκπαιδευτεί στη λειτουργία του μηχανήματος και που έχουν αποδείξει την ικανότητά τους στον εργοδότη.
- Πρέπει να έχουν ρητή εξουσιοδότηση από τον εργοδότη για το χειρισμό του μηχανήματος. Η εντολή χειρισμού του μηχανήματος πρέπει να δίδεται εγγράφως.
- Το μηχάνημα επιτρέπεται να χρησιμοποιείται μόνο για τον προορισμό του.
- Χρησιμοποιείτε πάντα τα προδιαγεγραμμένα υλικά για τη συναρμολόγηση και τη λειτουργία.
- Πριν από τη συναρμολόγηση ή την αποσυναρμολόγηση, ελέγξτε όλα τα εξαρτήματα- δεν πρέπει να παρουσιάζουν σημάδια φθοράς.
- Εάν είναι απαραίτητο, ακολουθήστε τις ειδικές οδηγίες του κατασκευαστή για τη συναρμολόγηση ή αποσυναρμολόγηση σε εργασίες που αφορούν ειδικά οχήματα.
- Σημαντικό μέρος της εγγύησης/εγγύησης είναι η τήρηση του προγράμματος συντήρησης. Ειδικότερα, η καθαριότητα, η αντιδιαβρωτική προστασία, ο έλεγχος εάν είναι απαραίτητο η άμεση αποκατάσταση των βλαβών.
- Προσέχετε πάντα για κινδύνους κατά τη λειτουργία. Μόλις εμφανιστούν κίνδυνοι, αποσυνδέστε αμέσως το σύστημα από όλες τις πηγές ενέργειας (ηλεκτρικό ρεύμα κ.λπ.). Στη συνέχεια, επικοινωνήστε με τον αντιπρόσωπό σας.
- Όλες οι προειδοποιητικές πινακίδες πρέπει να είναι πάντα ευανάγνωστες. Εάν έχουν υποστεί ζημιά, πρέπει να αντικατασταθούν αμέσως.

Κίνδυνος

Δώστε προσοχή στα πιθανά σημεία διάτμησης του μηχανήματος.

Προσοχή

Κατά τη λειτουργία, το επίπεδο θορύβου μπορεί να φτάσει τα 85dB (A), γι' αυτό ο χειριστής πρέπει να λάβει τα κατάλληλα μέτρα προστασίας.

Κίνδυνος

Τα κινούμενα μέρη του μηχανήματος μπορεί να πιάσουν χαλαρά ρούχα, μακριά μαλλιά ή κοσμήματα.

® Copyright ATH-Heinl GmbH & Co. KG / Με επιφύλαξη όλων των δικαιωμάτων / Με επιφύλαξη τυπογραφικών λαθών και τεχνικών αλλαγών
Ημερομηνία κυκλοφορίας: 27.07.2026 / Κατασκευαστής του προϊόντος ATH-Heinl GmbH & Co. KG

3.5 Χειρισμός της πλατφόρμας ανύψωσης

Προετοιμασίες

Προσοχή

Διαβάστε προσεκτικά όλες τις οδηγίες ασφαλείας πριν από τη λειτουργία του ανυψωτικού μηχανήματος.

1. Χαμηλώστε πλήρως τον ανυψωτήρα μέχρι να απενεργοποιηθούν οι ασφάλειες του βραχίονα στήριξης.
2. Τοποθετήστε τους βραχίονες του ανυψωτήρα παράλληλα προς την κατεύθυνση κίνησης.
3. Οδηγήστε το όχημα ανάμεσα στους στύλους, προσέχοντας το "Κατανομή φορτίου" .

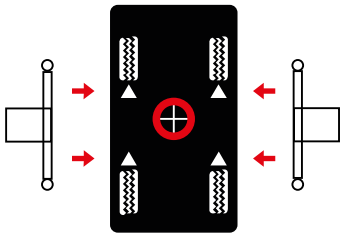

® Copyright ATH-Heinl GmbH & Co. KG / Με επιφύλαξη όλων των δικαιωμάτων / Με επιφύλαξη τυπογραφικών λαθών και τεχνικών αλλαγών
Ημερομηνία κυκλοφορίας: 27.07.2026 / Κατασκευαστής του προϊόντος ATH-Heinl GmbH & Co. KG

4. Ρυθμίστε τους βραχίονες ανύψωσης έτσι ώστε το όχημα να είναι τοποθετημένο με το κέντρο βάρους του στη μέση ανάμεσα στις κολώνες. Ρυθμίστε το ύψος των πλακών στήριξης έτσι ώστε να φτάνουν στα σημεία ανύψωσης που ορίζει ο κατασκευαστής- εάν είναι απαραίτητο, χρησιμοποιήστε τους απαιτούμενους προσαρμογείς πλακών στήριξης.

Προσοχή

Τηρείτε το μέγιστο ύψος των 250 mm ή το μέγιστο ύψος ενός προσαρμογέα πλάκας στήριξης.

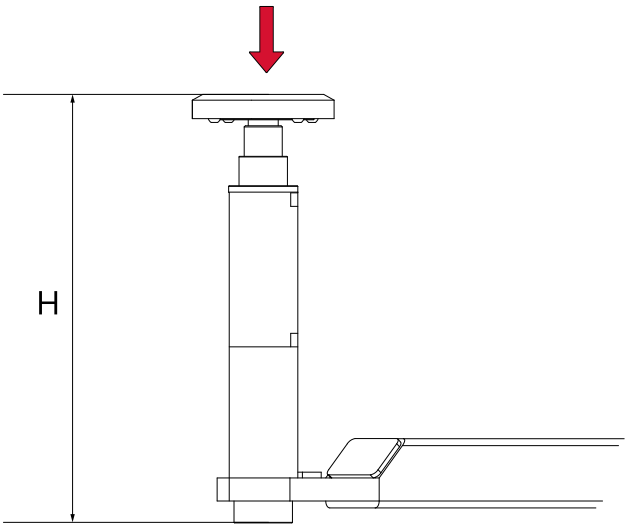

Ανύψωση του οχήματος

1. Ενεργοποιήστε τον κεντρικό διακόπτη του ανυψωτικού μηχανήματος.
2. Ανυψώστε το όχημα πατώντας το κουμπί “Lift” (ανύψωση) μέχρι το όχημα να ανυψωθεί σε ύψος 100-150 mm.
3. Ελέγξτε ξανά ότι το όχημα είναι ασφαλές και ότι όλες οι βίδες ασφάλισης είναι ενεργοποιημένες.
4. Βεβαιωθείτε πάντα ότι οι διατάξεις ασφαλείας είναι ενεργοποιημένες πριν επιχειρήσετε να εργαστείτε πάνω ή κοντά στο όχημα.

Θέση στάθμευσης

1. Η ασφάλιση ασφαλείας ενεργοποιείται αυτόματα από ύψος 500 mm.
2. Πατήστε το κουμπί “Παρκάρισμα” για να κατεβάσετε τον ανυψωτήρα στην επόμενη εγκοπή. Βεβαιωθείτε ότι το ύψος είναι ομοιόμορφο.

Χαμηλώνοντας το όχημα

1. Πριν κατεβάσετε τον ανυψωτήρα, ελέγξτε ότι δεν υπάρχουν εμπόδια κάτω από το όχημα ή τους βραχίονες του ανυψωτήρα.
2. Πατήστε το κουμπί “Lower” (Χαμηλώστε) και χαμηλώστε το όχημα. Εάν ο ανυψωτήρας βρίσκεται σε ασφαλιστική δικλείδα, πατήστε το κουμπί “Ανύψωση” για περίπου 2 δευτερόλεπτα για να ξεκλειδώσετε την ασφαλιστική δικλείδα. Στη συνέχεια μπορείτε να κατεβάσετε τον ανυψωτήρα.

® Copyright ATH-Heinl GmbH & Co. KG / Με επιφύλαξη όλων των δικαιωμάτων / Με επιφύλαξη τυπογραφικών λαθών και τεχνικών αλλαγών
Ημερομηνία κυκλοφορίας: 27.07.2026 / Κατασκευαστής του προϊόντος ATH-Heinl GmbH & Co. KG

Οδήγηση προς τα έξω

1. Κατεβάστε τον ανυψωτήρα εντελώς.
2. Γυρίστε τις πλάκες στήριξης προς τα κάτω και περιστρέψτε τους βραχίονες του ανυψωτήρα πίσω στη θέση 90°.
3. Οδηγήστε το όχημα έξω από τον ανυψωτήρα.

3.6 Λογισμικό

Μπορείτε να βρείτε μια συνοπτική επισκόπηση όλων των λειτουργιών του λογισμικού της πλατφόρμας ανύψωσης εδώ https://youtu.be/7ybtQky6nRU .

Αρχική σελίδα

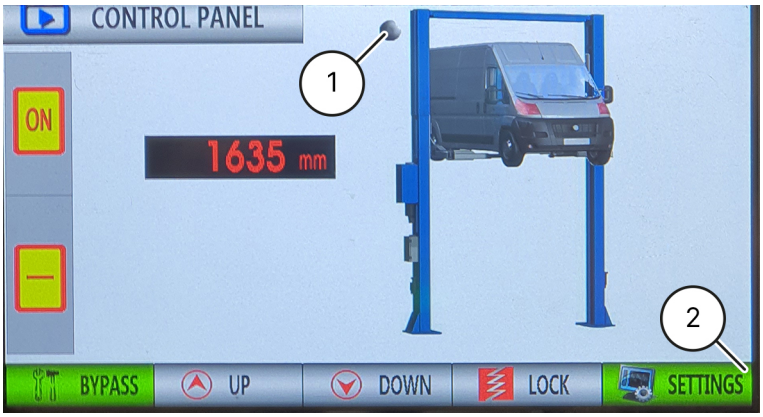

Είναι δυνατή η πραγματοποίηση διαφόρων ρυθμίσεων στον ανελκυστήρα μέσω της οθόνης.

Εάν έχετε εγκαταστήσει τον προαιρετικό διακόπτη ανώτερου ορίου siehe "Σύνδεση του προαιρετικού διακόπτη ανώτατου ορίου" , μπορείτε να χρησιμοποιήσετε την ενδεικτική λυχνία στην οθόνη εκκίνησης (1) στην αρχική οθόνη για να δείτε αν η πλατφόρμα λειτουργεί κανονικά (η ενδεικτική λυχνία είναι γκρι) ή αν έχει φτάσει στην ανώτατη θέση της (η ενδεικτική λυχνία είναι κόκκινη). Εάν δεν έχει εγκατασταθεί διακόπτης ορίου, αυτή η ενδεικτική λυχνία παραμένει αναμμένη με γκρι χρώμα.

Μπορείτε να αποκτήσετε πρόσβαση στις ρυθμίσεις από τη σελίδα έναρξης (2).

Ρυθμίσεις

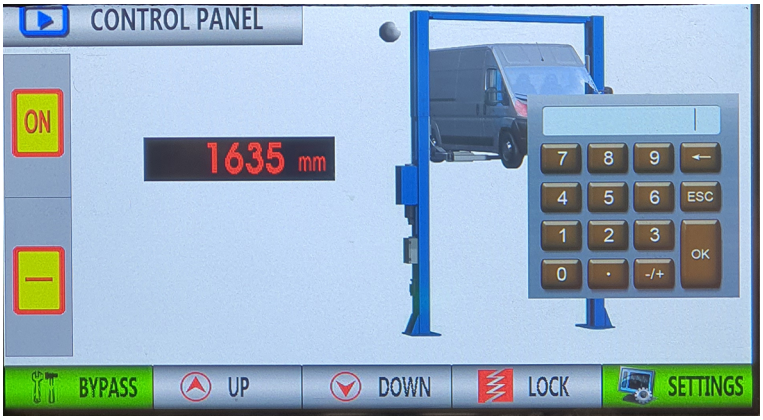

® Copyright ATH-Heinl GmbH & Co. KG / Με επιφύλαξη όλων των δικαιωμάτων / Με επιφύλαξη τυπογραφικών λαθών και τεχνικών αλλαγών
Ημερομηνία κυκλοφορίας: 27.07.2026 / Κατασκευαστής του προϊόντος ATH-Heinl GmbH & Co. KG

Αφού πατήσετε “Ρυθμίσεις”, εμφανίζεται το αριθμητικό πληκτρολόγιο για την εισαγωγή του αρχικού κωδικού πρόσβασης “77777777”.

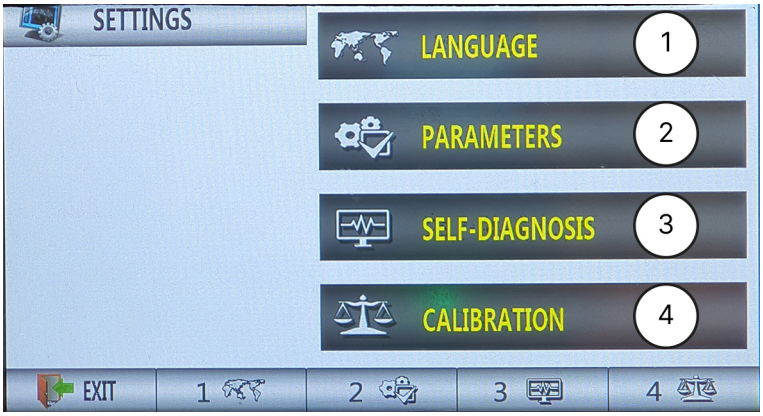

Μετά την επιτυχή εισαγωγή και την επιβεβαίωση με το “OK”, εμφανίζεται η οθόνη επιλογής.

Εδώ μπορείτε να επιλέξετε:

- Γλώσσα (1)
- Παράμετροι (2)
- Αυτοδιάγνωση (3)
- Βαθμονόμηση (4)

Ρυθμίσεις γλώσσας

Μπορείτε να ρυθμίσετε τη γλώσσα συστήματος του ανελκυστήρα σε αυτό το στοιχείο μενού.

® Copyright ATH-Heinl GmbH & Co. KG / Με επιφύλαξη όλων των δικαιωμάτων / Με επιφύλαξη τυπογραφικών λαθών και τεχνικών αλλαγών
Ημερομηνία κυκλοφορίας: 27.07.2026 / Κατασκευαστής του προϊόντος ATH-Heinl GmbH & Co. KG

Παράμετροι

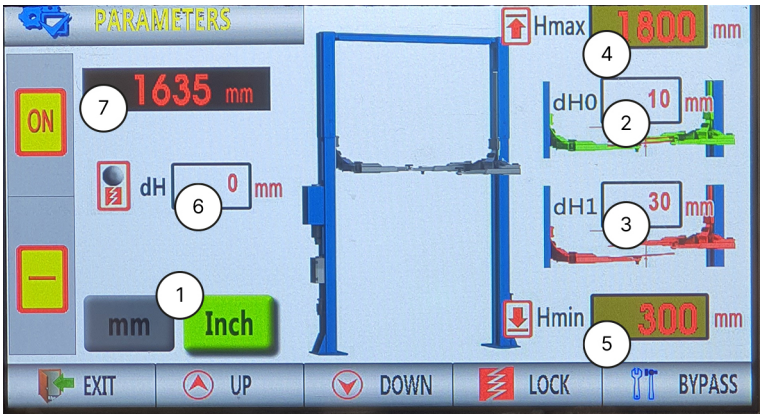

Σε αυτό το στοιχείο μενού μπορείτε να ρυθμίσετε τις διάφορες παραμέτρους του ανελκυστήρα.

1	Αλλαγή των μονάδων
2	Μεγ. Διαφορά ύψους των βραχιόνων στήριξης κατά την ανύψωση Η προκαθορισμένη διαφορά ύψους dH0 είναι 30 mm. Εάν αυτή ξεπεραστεί, η ηλεκτρομαγνητική βαλβίδα του υψηλότερου βραχίονα στήριξης κλείνει έως ότου και οι δύο βραχίονες στήριξης βρεθούν και πάλι στο ίδιο ύψος. Μόλις συμβεί αυτό, η ηλεκτρομαγνητική βαλβίδα ανοίγει και πάλι.
3	Μεγ. Διαφορά ύψους των βραχιόνων στήριξης κατά το χαμήλωμα Η προκαθορισμένη διαφορά ύψους dH1 είναι 30 mm. Εάν αυτή ξεπεραστεί, η ηλεκτρομαγνητική βαλβίδα του χαμηλωμένου βραχίονα στήριξης κλείνει μέχρι και οι δύο βραχίονες στήριξης να βρίσκονται και πάλι στο ίδιο ύψος. Μόλις συμβεί αυτό, η ηλεκτρομαγνητική βαλβίδα ανοίγει και πάλι.
4	Μεγ. Ύψος ανύψωσης Hmax Η προκαθορισμένη τιμή είναι 2000 mm.
5	CE / Ύψος ασφαλείας Η προκαθορισμένη τιμή είναι 300 mm.
6	Αυτή η λειτουργία μπορεί να ενεργοποιηθεί ή να απενεργοποιηθεί πατώντας τη στρογγυλή ενδεικτική λυχνία. **Γκρι** ενδεικτική λυχνία: Η τιμή δεν έχει καμία λειτουργία **Κόκκινη** ενδεικτική λυχνία: Οι βραχίονες στήριξης ανυψώνονται κατά αυτή την τιμή πριν από το χαμήλωμα του ανελκυστήρα.
7	Τρέχον ύψος των βραχιόνων στήριξης

® Copyright ATH-Heinl GmbH & Co. KG / Με επιφύλαξη όλων των δικαιωμάτων / Με επιφύλαξη τυπογραφικών λαθών και τεχνικών αλλαγών
Ημερομηνία κυκλοφορίας: 27.07.2026 / Κατασκευαστής του προϊόντος ATH-Heinl GmbH & Co. KG

Αυτοδιάγνωση

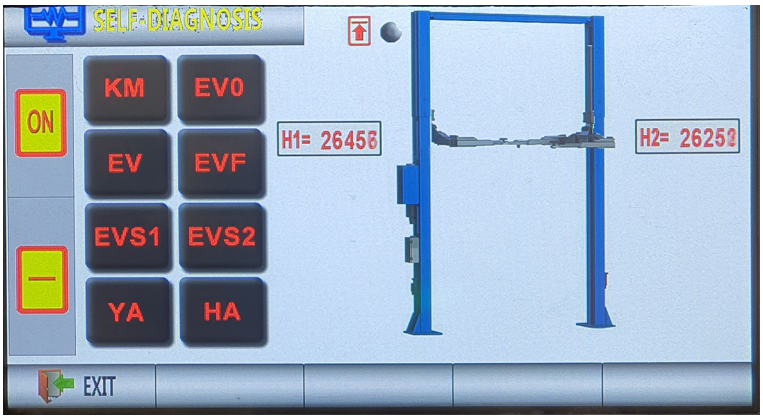

Τα ακόλουθα εξαρτήματα/λειτουργίες μπορούν να ελεγχθούν εδώ με την αυτοδιάγνωση και να ελεγχθεί η λειτουργία τους.

KM	Επαφέας κινητήρα
EVO	Βαλβίδα χαμήλωσης στον κινητήρα
EV	Ηλεκτρομαγνητική βαλβίδα στον κύριο κύλινδρο
EVF	Ηλεκτρομαγνητική βαλβίδα στον δευτερεύοντα κύλινδρο
EVS1	Ηλεκτρομαγνητική βαλβίδα στον κινητήρα για την κύρια πλευρά
EVS2	Ηλεκτρομαγνητική βαλβίδα στον κινητήρα για τη δευτερεύουσα πλευρά
YA	Ηλεκτρομαγνητική βαλβίδα στη στήλη
HA	Βομβητής

Βαθμονόμηση

Προσοχή

Οι ρυθμίσεις αυτές πρέπει να πραγματοποιούνται χωρίς φορτίο.

Σε αντίθετη περίπτωση μπορεί να προκληθεί ζημιά στον ανυψωτήρα λόγω λανθασμένης λειτουργίας.

Υπόδειξη

Μόνο ο κατασκευαστής, οι εξουσιοδοτημένοι αντιπρόσωποι ή το εκπαιδευμένο προσωπικό επιτρέπεται να πραγματοποιούν αυτές τις ρυθμίσεις. Για το λόγο αυτό, η περιοχή αυτή προστατεύεται επίσης με έναν ειδικό κωδικό πρόσβασης.

Επικοινωνήστε με τον συνεργάτη πωλήσεων/συντήρησης για τυχόν αλλαγές!

® Copyright ATH-Heinl GmbH & Co. KG / Με επιφύλαξη όλων των δικαιωμάτων / Με επιφύλαξη τυπογραφικών λαθών και τεχνικών αλλαγών
Ημερομηνία κυκλοφορίας: 27.07.2026 / Κατασκευαστής του προϊόντος ATH-Heinl GmbH & Co. KG

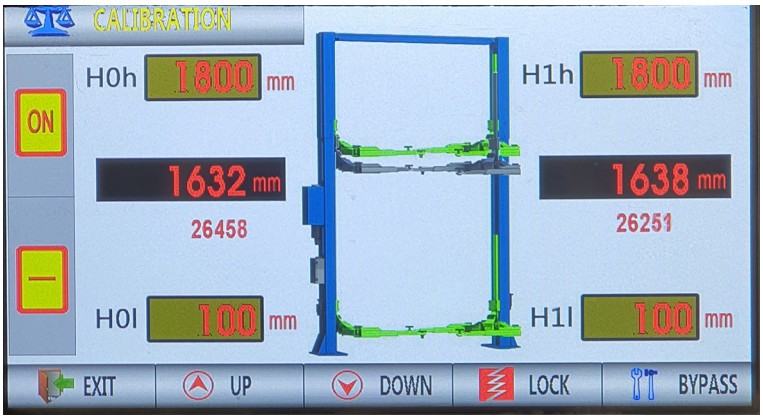

1. Μεταβείτε στην αρχική οθόνη και επιλέξτε “Ρυθμίσεις”. Εισάγετε τον κωδικό πρόσβασης για τη βαθμονόμηση.
2. Επιλέξτε “Βαθμονόμηση” και εμφανίζεται η παραπάνω οθόνη.
3. Αφαιρέστε οποιοδήποτε φορτίο από τον ανελκυστήρα πριν ξεκινήσετε τη βαθμονόμηση.
4. Επιλέξτε ένα σημείο αναφοράς στο ανυψωτικό μηχάνημα.
5. Χαμηλώστε εντελώς τον ανυψωτήρα και μετρήστε την απόσταση από το δάπεδο μέχρι το σημείο αναφοράς σας.
6. Εισάγετε την αντίστοιχη τιμή της κύριας ή της δευτερεύουσας στήλης στο H0l ή στο H1l.
7. Ανυψώστε τον ανυψωτήρα στο μέγιστο ύψος ανύψωσης και μετρήστε την απόσταση από το δάπεδο μέχρι το σημείο αναφοράς σας.
8. Εισάγετε την αντίστοιχη τιμή της κύριας ή δευτερεύουσας στήλης στο H0h ή H1h.
9. Πατήστε “Έξοδος” για να αποθηκεύσετε τις εισαχθείσες τιμές και να τερματίσετε τη βαθμονόμηση.

✓ Οι εμφανιζόμενες τιμές ύψους θα πρέπει τώρα να αντιστοιχούν ακριβώς στις τιμές που μετρήσατε στο σημείο αναφοράς.

® Copyright ATH-Heinl GmbH & Co. KG / Με επιφύλαξη όλων των δικαιωμάτων / Με επιφύλαξη τυπογραφικών λαθών και τεχνικών αλλαγών
Ημερομηνία κυκλοφορίας: 27.07.2026 / Κατασκευαστής του προϊόντος ATH-Heinl GmbH & Co. KG

4 ΣΥΝΤΉΡΗΣΗ

Για να διασφαλιστεί η ασφαλής λειτουργία του μηχανήματος, ο χρήστης υποχρεούται να συντηρεί τακτικά το μηχάνημα.

Οι εργασίες επισκευής επιτρέπεται να εκτελούνται μόνο από εξουσιοδοτημένους συνεργάτες σέρβις ή από τον πελάτη μετά από συνεννόηση με τον κατασκευαστή.

Προειδοποίηση

Πριν από την εκτέλεση εργασιών συντήρησης και επισκευής:

- Αποσυνδέστε το μηχάνημα από ΟΛΑ τα δίκτυα παροχής
- Απενεργοποιήστε τον κεντρικό διακόπτη ή βγάλτε το φις από το δίκτυο και, εάν είναι απαραίτητο, απελευθερώστε πεπιεσμένο αέρα από το σύστημα
- Πρέπει να ληφθούν κατάλληλα μέτρα για την αποτροπή της επανεκκίνησης

Προειδοποίηση

Οι εργασίες σε ηλεκτρικά στοιχεία ή στο δίκτυο τροφοδοσίας επιτρέπεται να εκτελούνται μόνο από ειδικούς ή ειδικευμένους ηλεκτρολόγους.

4.1 Αναλώσιμα για τη συναρμολόγηση, τη συντήρηση και τη φροντίδα

Υδραυλικό λάδι

Ελάχιστη απαίτηση			
ATH PRECIS HLP-D Αρ. είδους: 90536 (10 λίτρα)			
Καλοκαίρι	(10° έως 45°)	HLP-D 32 ZFR	(π.χ.: ATH PRECIS)
Χειμώνας	(κάτω από 10°)	HLP-D 22 ZFR	(π.χ.: ATH PRECIS)

Συντηρητικό για σχοινιά, συγκολλήσεις, βίδες, γωνίες, ακμές και κοιλότητες

Ελάχιστη απαίτηση		
ATH HP σπρέι προστατευτικού κεριού	400 ml	Αρ. είδους: 90534

Λιπαντικό για ολισθαίνοντες διαδρόμους

Ελάχιστη απαίτηση	
LAGERMEISTER WHS 2002 Λευκό EP γράσο υψηλής απόδοσης	Αρ. είδους: 90530

® Copyright ATH-Heinl GmbH & Co. KG / Με επιφύλαξη όλων των δικαιωμάτων / Με επιφύλαξη τυπογραφικών λαθών και τεχνικών αλλαγών
Ημερομηνία κυκλοφορίας: 27.07.2026 / Κατασκευαστής του προϊόντος ATH-Heinl GmbH & Co. KG

Λιπαντικό για κουζινέτα, αλυσίδες, κυλίνδρους και κινούμενα μέρη

Ελάχιστη απαίτηση		
Σπρέι συγκολλητικού γράσου ATH HP	400 ml	Αρ. είδους: 90535
ATH HP WET 40	400 ml	Αρ. είδους: 90540
Λάδι ψεκασμού γενικής χρήσης ATH HP	400 ml	Αρ. είδους: 90539

Αγκύρωση δαπέδου

Ελάχιστη απαίτηση		
Ράβδος αγκύρωσης Würth + Φυσίγγιο ενέσιμου κονιάματος Würth	M16x250 300 ml	Αρ. είδους: 090527 Αρ. είδους: 090526

Καθαρισμός

Ελάχιστη απαίτηση		
Καθαριστικό φρένων ATH HP	500 ml	Αρ. είδους: 90538

Φροντίδα και προστασία των μετάλλων, των βαμμένων επιφανειών ή των επιφανειών με επίστρωση πούδρας

Ελάχιστη απαίτηση		
Σπρέι προστατευτικού κεριού ATH HP	400 ml	Αρ. είδους: 90534
ATH HP WET 40	400 ml	Αρ. είδους: 90540
Σπρέι σιλικόνης ATH HP	400 ml	Αρ. είδους: 90541
Ειδική επίστρωση ATH HP	400 ml	Αρ. είδους: 90544

Φροντίδα και προστασία των μετάλλων, των βαμμένων ή βαμμένων με πούδρα επιφανειών στην περιοχή του πέλματος και των πλαστικών μερών

Ελάχιστη απαίτηση		
Σπρέι σιλικόνης ATH HP	400 ml	Αρ. είδους: 90541
Valet Pro Classic Protectant πλαστικό στεγανωτικό	500 ml	Αρ. είδους: 20020034S

Επανορθώσεις ζημιών βαφής

Ελάχιστη απαίτηση		
Σπρέι βαφής ATH HP RAL7016 ανθρακί	400 ml	Αρ. είδους: 90542
ATH HP χρώμα σε σπρέι RAL9005 μαύρο γυαλιστερό	400 ml	Αρ. είδους: 90543

® Copyright ATH-Heinl GmbH & Co. KG / Με επιφύλαξη όλων των δικαιωμάτων / Με επιφύλαξη τυπογραφικών λαθών και τεχνικών αλλαγών
Ημερομηνία κυκλοφορίας: 27.07.2026 / Κατασκευαστής του προϊόντος ATH-Heinl GmbH & Co. KG

4.2 Κανονισμοί ασφαλείας για το πετρέλαιο

- Τηρείτε πάντα τις νομικές απαιτήσεις ή τους κανονισμούς για την επεξεργασία του χρησιμοποιημένου λαδιού.
- Απορρίπτετε πάντα το χρησιμοποιημένο λάδι από πιστοποιημένη εταιρεία.
- Σε περίπτωση διαρροής, το πετρέλαιο πρέπει να συλλέγεται αμέσως με τη χρήση συνδετικών μέσων ή δίσκων, ώστε να μην μπορεί να εισχωρήσει στο έδαφος.
- Αποφύγετε οποιαδήποτε επαφή του δέρματος με το πετρέλαιο.
- Μην αφήνετε τους ατμούς του λαδιού να διαφύγουν στην ατμόσφαιρα.
- Το πετρέλαιο είναι εύφλεκτο μέσο. Έχετε επίγνωση των πιθανών κινδύνων.
- Φοράτε προστατευτικό ρουχισμό ανθεκτικό στο πετρέλαιο, όπως γάντια, γυαλιά ασφαλείας, προστατευτική ενδυμασία κ.λπ.

® Copyright ATH-Heinl GmbH & Co. KG / Με επιφύλαξη όλων των δικαιωμάτων / Με επιφύλαξη τυπογραφικών λαθών και τεχνικών αλλαγών
Ημερομηνία κυκλοφορίας: 27.07.2026 / Κατασκευαστής του προϊόντος ATH-Heinl GmbH & Co. KG

4.3 Σχέδιο συντήρησης ή φροντίδας

Υπόδειξη

Το μηχάνημα πρέπει να συντηρείται, να καθαρίζεται και να φροντίζεται σε τακτά χρονικά διαστήματα, ανεξάρτητα από το πόσο βρώμικο είναι.

Το μηχάνημα πρέπει στη συνέχεια να επεξεργάζεται με ένα προϊόν φροντίδας (π.χ. λάδι ή σπρέι κεριού). Μην χρησιμοποιείτε καθαριστικά μέσα που είναι επιβλαβή για το δέρμα.

Η μη τήρηση των παραπάνω σημείων συνεπάγεται την ακύρωση της εγγύησης!

Διάστημα	**Αμέσως**	**Εβδομαδιαία**	**Μηνιαία**	**1/4 ετησίως**	**1/2 ετησίως**
Επιθεώρηση ΟΛΩΝ των εξαρτημάτων που σχετίζονται με την ασφάλεια	X				
Καθαρισμός	X				
Έλεγχος ή αποκατάσταση της επιφανειακής προστασίας	X				
Έλεγχος στεγανότητας του υδραυλικού συστήματος	X				
Έλεγχος ή αποκατάσταση της επιφανειακής προστασίας ή της προστασίας από τη διάβρωση	X				
Έλεγχος ή αποκατάσταση ζημιών στο χρώμα και στα εξαρτήματα	X				
Έλεγχος ή αποκατάσταση ζημιών σκουριάς	X				
Έλεγχος ή επανεπεξεργασία κοιλοτήτων και άβαφων περιοχών.	X				
Έλεγχος της στεγανότητας του πνευματικού συστήματος	X				
Έλεγχος της αντοχής των βιδών	X				
Έλεγχος, λίπανση και ρύθμιση του διακένου των ρουλεμάν	X				
Έλεγχος εξαρτημάτων φθοράς		X			
Έλεγχος υγρών (στάθμη, φθορά, μόλυνση, ποιότητα)		X			
Έλεγχος και λίπανση των επιφανειών ολίσθησης		X			
Απομάκρυνση της εσωτερικής βρωμιάς			X		
Καθαρισμός και έλεγχος των ηλεκτρικών εξαρτημάτων				X	
Έλεγχος λειτουργίας και φθοράς κινητήρα και κιβωτίου ταχυτήτων				X	
Έλεγχος συγκολλήσεων και κατασκευής				X	
Διενέργεια οπτικού ελέγχου (σύμφωνα με το σχέδιο ελέγχου)					X

® Copyright ATH-Heinl GmbH & Co. KG / Με επιφύλαξη όλων των δικαιωμάτων / Με επιφύλαξη τυπογραφικών λαθών και τεχνικών αλλαγών
Ημερομηνία κυκλοφορίας: 27.07.2026 / Κατασκευαστής του προϊόντος ATH-Heinl GmbH & Co. KG

4.4 Αντιμετώπιση προβλημάτων ή εμφάνιση και αντιμετώπιση σφαλμάτων

Προβλήματα ανύψωσης

Συμπτώματα	Αιτία	Λύση
Ο ανελκυστήρας δεν ανυψώνεται όταν πατηθεί το κουμπί (ο κινητήρας δεν λειτουργεί)	Βλάβη στο μοτέρ	Ελέγξτε το μοτέρ και αντικαταστήστε το εάν είναι απαραίτητο.
	Ελαττωματικές ασφάλειες λόγω π.χ. διακυμάνσεων τάσης	Εξαλείψτε τις αιτίες και αντικαταστήστε τις ασφάλειες
	Ελαττωματικό κουμπί ή/και επαφή	Αντικαταστήστε το κουμπί ή/και την επαφή
	Ελαττωματικός κύριος διακόπτης ή/και επαφή	Αντικαταστήστε τον κύριο διακόπτη ή/και την επαφή
	Ελαττωματικό ή ανεπαρκές καλώδιο τροφοδοσίας	Αντικαταστήστε το καλώδιο
	Διακυμαινόμενη ή λανθασμένη τάση εισόδου	Ελέγξτε την τάση
	Ελαττωματικός επαφέας κινητήρα	Αντικαταστήστε τον επαφέα κινητήρα
	Το θερμικό ρελέ ενεργοποιήθηκε	Ελέγξτε το θερμικό ρελέ και τον κινητήρα
	Ελαττωματικός ή μπλοκαρισμένος οριακός διακόπτης	Ελέγξτε τον οριακό διακόπτη, αντικαταστήστε τον εάν είναι απαραίτητο
Η πλατφόρμα ανύψωσης δεν ανυψώνεται όταν πατηθεί το κουμπί (ο κινητήρας λειτουργεί)	Έλλειψη υδραυλικού λαδιού	Συμπληρώστε λάδι
	Φραγμένο φίλτρο λαδιού	Καθαρίστε το φίλτρο λαδιού
	Απώλεια λαδιού	Αντικαταστήστε τα κατεστραμμένα εξαρτήματα
	Ανοίξτε τη βαλβίδα μείωσης	Ελέγξτε και αντικαταστήστε τη βαλβίδα χαμήλωσης εάν είναι απαραίτητο
	Λάθος κατεύθυνση περιστροφής του κινητήρα	Αντικαταστήστε τις φάσεις
	Ελαττωματική αντλία γραναζιών	Ελέγξτε την αντλία και αντικαταστήστε την εάν είναι απαραίτητο
	Έχει ξεπεραστεί το επιτρεπόμενο φορτίο	Εργαστείτε εντός του καθορισμένου ωφέλιμου φορτίου
	Η βαλβίδα εκτόνωσης πίεσης έχει ρυθμιστεί πολύ χαμηλά	Ρυθμίστε τη βαλβίδα εκτόνωσης πίεσης στο μέγιστο φορτίο λειτουργίας

® Copyright ATH-Heinl GmbH & Co. KG / Με επιφύλαξη όλων των δικαιωμάτων / Με επιφύλαξη τυπογραφικών λαθών και τεχνικών αλλαγών
Ημερομηνία κυκλοφορίας: 27.07.2026 / Κατασκευαστής του προϊόντος ATH-Heinl GmbH & Co. KG

Συμπτώματα	Αιτία	Λύση
Η πλατφόρμα ανύψωσης ανυψώνεται σπασμωδικά	Πολύ μικρός χώρος μεταξύ των ολισθητήρων	Η απόσταση μεταξύ των ολισθητήρων και του οδηγού πρέπει να είναι 1,5 - 2,5 mm
	Αέρας στο υδραυλικό σύστημα	Εξαερώστε το υδραυλικό σύστημα
	Βρώμικο υδραυλικό λάδι	Αλλάξτε το υδραυλικό λάδι
	Οι οδηγοί ολίσθησης δεν λιπαίνονται	Λιπάνετε τους ολισθαίνοντες διαδρόμους
Η πλατφόρμα ανύψωσης συνεχίζει να ανυψώνεται μετά την απελευθέρωση του κουμπιού	Ελαττωματικό κουμπί ή επαφέας	Αντικαταστήστε το ελαττωματικό κουμπί ή τον επαφέα

Προβλήματα κατά την καθέλκυση

Συμπτώματα	Αιτία	Λύση
Ο ανελκυστήρας δεν κατεβαίνει	Οι ασφάλειες δεν αντιδρούν	Ελέγξτε τη σύνδεση του καλωδίου Ελέγξτε τους ηλεκτρομαγνήτες, αντικαταστήστε τους εάν είναι απαραίτητο Ανακουφίστε τις ασφάλειες ανασηκώνοντάς τες
	Ελαττωματικό κουμπί ή/και επαφή	Αντικαταστήστε το κουμπί ή/και την επαφή
	Ελαττωματικό ρελέ ελέγχου	Ελέγξτε το ρελέ ελέγχου
	Εμπόδιο κάτω από την πλατφόρμα	Απομακρύνετε το εμπόδιο
	Ενεργοποιήθηκε η προστασία ρήξης σωλήνα	Ανυψώστε την πλατφόρμα για λίγο και πατήστε ξανά “DOWN”.
	Η βαλβίδα καθόδου δεν ενεργοποιείται	Ελέγξτε την ηλεκτρική σύνδεση
	Ελαττωματικό ηλεκτρομαγνητικό πηνίο της βαλβίδας κατεβάσματος	Αντικαταστήστε το πηνίο ηλεκτρομαγνήτη
	Ελαττωματική βαλβίδα ελέγχου	Αντικαταστήστε τη βαλβίδα ελέγχου
Εάν οι βλάβες δεν μπορούν να αποκατασταθούν, κατεβάστε τον ανελκυστήρα χρησιμοποιώντας τη λειτουργία κατεβάσματος έκτακτης ανάγκης και επικοινωνήστε με την ομάδα σέρβις μας		
Η πλατφόρμα χαμηλώνει πολύ αργά ή σπασμωδικά	Η βαλβίδα χαμήλωσης είναι βρώμικη	Καθαρίστε τη βαλβίδα καθόδου

® Copyright ATH-Heinl GmbH & Co. KG / Με επιφύλαξη όλων των δικαιωμάτων / Με επιφύλαξη τυπογραφικών λαθών και τεχνικών αλλαγών
Ημερομηνία κυκλοφορίας: 27.07.2026 / Κατασκευαστής του προϊόντος ATH-Heinl GmbH & Co. KG

Συμπτώματα	Αιτία	Λύση
Ο ανελκυστήρας χαμηλώνει μόνος του	Διαρροή υδραυλικών συνδέσεων	Σφίξτε τις συνδέσεις, σφραγίστε εάν είναι απαραίτητο
	Διαρροή υδραυλικών γραμμών	Αντικαταστήστε την υδραυλική γραμμή
	Διαρροή υδραυλικού κυλίνδρου	Αντικαταστήστε τις τσιμούχες και καθαρίστε το υδραυλικό σύστημα
	Βρώμικη ή ελαττωματική βαλβίδα χαμήλωσης	Καθαρίστε ή αντικαταστήστε τη βαλβίδα κατεβάσματος
	Ανεπαρκής βαλβίδα αντεπιστροφής	Καθαρίστε ή αντικαταστήστε

Άλλα προβλήματα

Συμπτώματα	Αιτία	Λύση
Ο ανελκυστήρας δεν ανυψώνεται και δεν κατεβαίνει συγχρονισμένα	Αέρας στο υδραυλικό κύκλωμα	Εξαερώστε το υδραυλικό κύκλωμα
	Ανεπαρκής τάση των σύγχρονων σχοινιών	Ρυθμίστε την ένταση ή τον συγχρονισμό
Το προϊόν παρουσιάζει (σοβαρή) φθορά από σκουριά	Βλάβη ή ανεπαρκής αντιδιαβρωτική προστασία Συντήρηση εάν είναι απαραίτητο	Αφαιρέστε τη σκουριά, καθαρίστε και αποκαταστήστε την επιφάνεια.
Ασυνήθιστη θόρυβος του κινητήρα	Μολυσμένο φίλτρο λαδιού	Καθαρίστε το φίλτρο λαδιού
	Αέρας στο υδραυλικό κύκλωμα	Εξαερώστε το υδραυλικό σύστημα
	Βρώμικο υδραυλικό λάδι	Αντικαταστήστε το υδραυλικό λάδι
	Λανθασμένη τάση εισόδου / έλλειψη φάσης	Ελέγξτε τη σύνδεση / ελέγξτε τον επαφέα εξόδου τάσης κινητήρα
Ο διακόπτης κυκλώματος (ασφάλεια) έχει ενεργοποιηθεί	Ελέγξτε τις επαφές στον επαφέα	Αντικαταστήστε τον επαφέα
	Ελέγξτε τη χωρητικότητα των διακοπτών κυκλώματος	Αντικαταστήστε τις ασφάλειες
	Ελέγξτε για ζημιά στο καλώδιο	Αντικαταστήστε το καλώδιο
ΦΡΟΝΤΊΖΕΤΕ ΠΆΝΤΑ ΝΑ ΧΡΗΣΙΜΟΠΟΙΕΊΤΕ ΑΥΘΕΝΤΙΚΆ ΑΝΤΑΛΛΑΚΤΙΚΆ ΚΑΙ ΕΞΑΡΤΉΜΑΤΑ.		

4.5 Οδηγίες συντήρησης και σέρβις

Υπόδειξη

Όλες οι εργασίες συντήρησης και επισκευής πρέπει να πραγματοποιούνται τουλάχιστον "Σχέδιο συντήρησης ή φροντίδας" πρέπει να εκτελούνται

® Copyright ATH-Heinl GmbH & Co. KG / Με επιφύλαξη όλων των δικαιωμάτων / Με επιφύλαξη τυπογραφικών λαθών και τεχνικών αλλαγών
Ημερομηνία κυκλοφορίας: 27.07.2026 / Κατασκευαστής του προϊόντος ATH-Heinl GmbH & Co. KG

Έλεγχος στάθμης λαδιού

1. Χαμηλώστε εντελώς την πλατφόρμα ανύψωσης
2. Αφαιρέστε την τάπα πλήρωσης
3. Ελέγξτε τη στάθμη λαδιού στο καπάκι πλήρωσης

Αλλαγή λαδιού

1. Κατεβάστε εντελώς την πλατφόρμα ανύψωσης.
2. Αφαιρέστε την τάπα πλήρωσης λαδιού
3. Αφαιρέστε προσεκτικά την τάπα αποστράγγισης λαδιού και αφήστε το λάδι να στραγγίξει σε ένα κατάλληλο δοχείο

Υπόδειξη

Καθαρίστε το δοχείο και το φίλτρο λαδιού για να αποφύγετε την πρόωρη μόλυνση του υδραυλικού λαδιού.

4. Αφού στραγγίξει πλήρως το λάδι, κλείστε το δοχείο με την τάπα αποστράγγισης λαδιού
5. Γεμίστε το νέο λάδι στη δεξαμενή λαδιού
6. Ανυψώστε και χαμηλώστε τον ανυψωτήρα και ελέγξτε ότι το μέγιστο ύψος ανύψωσης εξακολουθεί να είναι σωστό
7. Επαναπληρώστε προσεκτικά το λάδι, εάν είναι απαραίτητο

Υπόδειξη

Το χρησιμοποιημένο λάδι πρέπει να απορρίπτεται σύμφωνα με όλους τους νομικούς κανονισμούς.

4.6 Διάθεση

Αποσυνδέστε τον αέρα και την παροχή ρεύματος.
Αφαιρέστε όλα τα μη μεταλλικά υλικά και αποθηκεύστε τα σύμφωνα με τους τοπικούς κανονισμούς.
Αφαιρέστε το λάδι από το μηχάνημα και αποθηκεύστε το σύμφωνα με τους τοπικούς κανονισμούς.
Ανακυκλώστε όλα τα μεταλλικά υλικά.

® Copyright ATH-Heinl GmbH & Co. KG / Με επιφύλαξη όλων των δικαιωμάτων / Με επιφύλαξη τυπογραφικών λαθών και τεχνικών αλλαγών
Ημερομηνία κυκλοφορίας: 27.07.2026 / Κατασκευαστής του προϊόντος ATH-Heinl GmbH & Co. KG

Κίνδυνος

Το μηχάνημα περιέχει ορισμένες επικίνδυνες ουσίες.

Αυτές μπορεί να μολύνουν το περιβάλλον και να προκαλέσουν βλάβες στον ανθρώπινο οργανισμό.

Προσέχετε κατάλληλα κατά το χειρισμό και φορέστε προστατευτικό ρουχισμό, εάν είναι απαραίτητο.

® Copyright ATH-Heinl GmbH & Co. KG / Με επιφύλαξη όλων των δικαιωμάτων / Με επιφύλαξη τυπογραφικών λαθών και τεχνικών αλλαγών
Ημερομηνία κυκλοφορίας: 27.07.2026 / Κατασκευαστής του προϊόντος ATH-Heinl GmbH & Co. KG

5 Δ΄ΗΛΩΣΗ ΣΥΜΜΌΡΦΩΣΗΣ ΕΚ-ΕΕ

σύμφωνα με την οδηγία για τα μηχανήματα 2006/42/ΕΚ,
παράρτημα II 1A, οδηγία για την ΗΜΣ 2014/30/ΕΕ, παράρτημα IV

Αύξων αριθμός	
Επωνυμία και πλήρης διεύθυνση του κατασκευαστή	**ATH-Heinl GmbH & Co. KG** Gewerbepark 9 DE - 92278 Illschwang
Όνομα και διεύθυνση του εξουσιοδοτημένου αντιπροσώπου τεκμηρίωσης	**ATH-Heinl GmbH & Co. KG** Gewerbepark 9 DE - 92278 Illschwang

Με την παρούσα δηλώνουμε ότι το μηχάνημα που περιγράφεται παρακάτω, στην έκδοση που διαθέτουμε στην αγορά, συμμορφώνεται με τις σχετικές βασικές απαιτήσεις υγείας και ασφάλειας της οδηγίας 2006/42/ΕΚ της ΕΚ και της νομοθεσίας εναρμόνισης που απαριθμούνται παρακάτω.

Περιγραφή του μηχανήματος	**Πλατφόρμα ανύψωσης για οχήματα**
Ονομασία τύπου	ATH Matrix Lift 2.65 ATH Matrix Lift 2.75XL
Το αντικείμενο της δήλωσης που περιγράφεται ανωτέρω συμμορφώνεται με την ακόλουθη σχετική ενωσιακή νομοθεσία εναρμόνισης	Οδηγία 2006/42/ΕΚ, φάκελος ΕΕ L157/24 της 09.06.2006.
Έχουν τηρηθεί τα ακόλουθα εναρμονισμένα πρότυπα και κανονισμοί	DIN EN ISO 12100:2010 (Ασφάλεια μηχανημάτων) DIN EN 1493:2022 (Οδηγία για τα μηχανήματα) DIN EN 60204-1: 2018 (Ασφάλεια μηχανημάτων)
Ινστιτούτο δοκιμών	**CTI-CEM International Ltd** Unit 200 Greenogue Business Park Grants Lane, Rathcoole, Co. Dublin. Ireland
Αριθμός αναφοράς των τεχνικών δεδομένων	F-44-20-0509-19-01-A-V1
Αριθμός πιστοποιητικού	C-44-20-0509-19-01-A1-V1

ATH-Heinl GmbH & Co. KG
Gewerbepark 9
DE - 92278 Illschwang

Ιανουάριος 2024

Hans Heinl
(Διευθύνων Σύμβουλος)

ΟΙ ΤΡΟΠΟΠΟΙΉΣΕΙΣ Ή/ΚΑΙ ΜΕΤΑΤΡΟΠΈΣ ΣΤΟ ΜΗΧΆΝΗΜΑ ΚΑΘΙΣΤΟΎΝ ΆΚΥΡΗ ΤΗ ΔΟΚΙΜΉ CE ΚΑΙ ΑΠΟΚΛΕΊΟΥΝ ΤΗΝ ΕΥΘΎΝΗ.

® Copyright ATH-Heinl GmbH & Co. KG / Με επιφύλαξη όλων των δικαιωμάτων / Με επιφύλαξη τυπογραφικών λαθών και τεχνικών αλλαγών
Ημερομηνία κυκλοφορίας: 27.07.2026 / Κατασκευαστής του προϊόντος ATH-Heinl GmbH & Co. KG

6 ΠΑΡΆΡΤΗΜΑ

6.1 Ηλεκτρικό διάγραμμα κυκλώματος

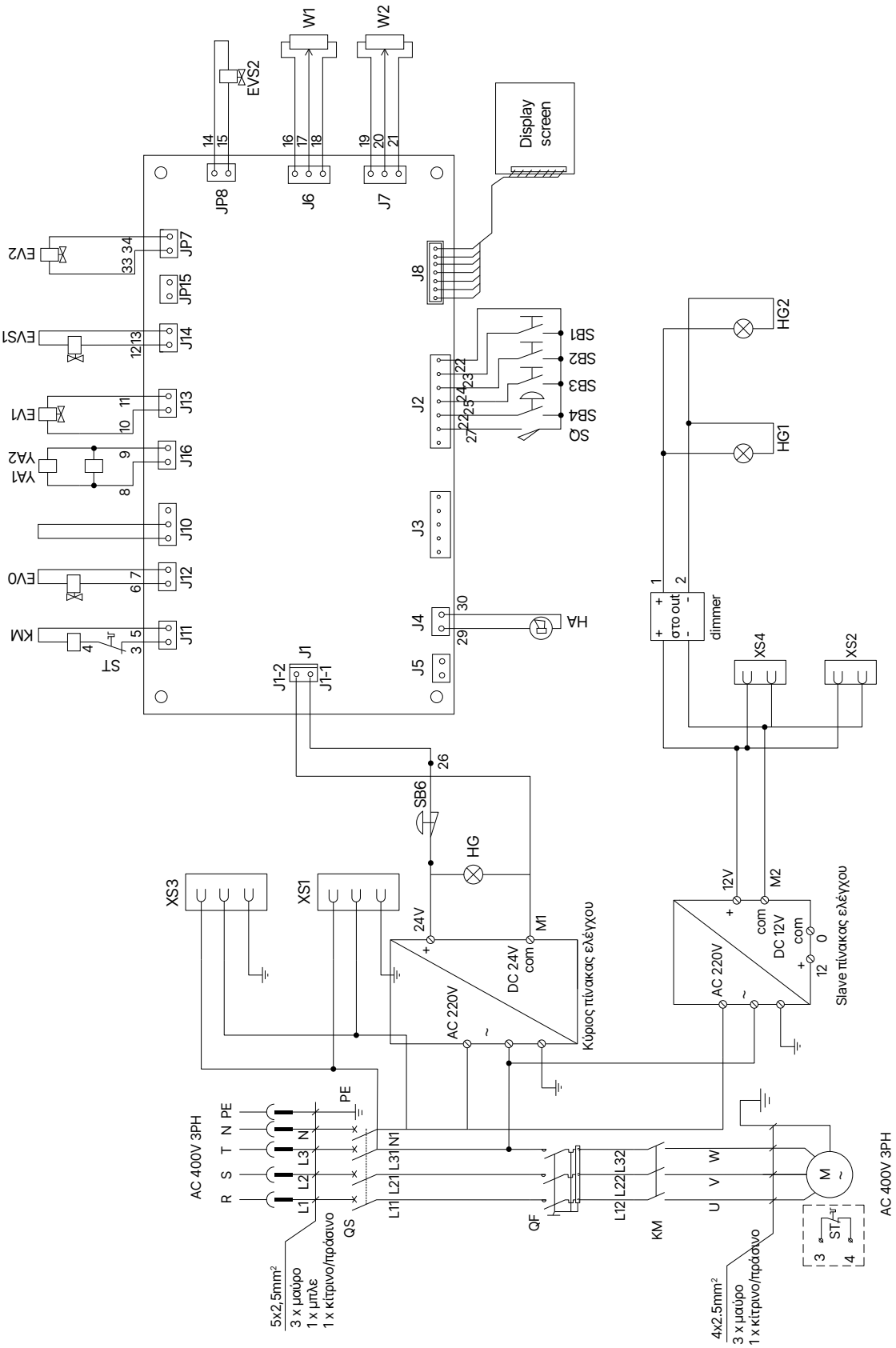

® Copyright ATH-Heinl GmbH & Co. KG / Με επιφύλαξη όλων των δικαιωμάτων / Με επιφύλαξη τυπογραφικών λαθών και τεχνικών αλλαγών
Ημερομηνία κυκλοφορίας: 27.07.2026 / Κατασκευαστής του προϊόντος ATH-Heinl GmbH & Co. KG

QS	Κύριος διακόπτης	**QF**	Διακόπτης κυκλώματος
M	Κινητήρας 3.5KW 3PH	**KM**	Επαφέας κινητήρα AC (24V)
HA	Βομβητής	**HG**	Λυχνία σήματος
HG1	Φωτισμός κύριας κολόνας	**HG2**	Φωτισμός επόμενης στήλης
SB1/ SB4	Κουμπί ανύψωσης	**SB2/ SB5**	Κάτω κουμπί
SB3	Κουμπί στάθμευσης	**SB6**	Κουμπί διακοπής έκτακτης ανάγκης
YA1	Βαλβίδα ελέγχου 1	**YA2**	Βαλβίδα ελέγχου 2
W1	Αισθητήρας μετατόπισης 1	**W2**	Αισθητήρας μετατόπισης 2
EV0	Βαλβίδα χαμήλωσης	**EV1**	Βαλβίδα ελέγχου κύριας στήλης - υδραυλικός κύλινδρος
EV2	Βαλβίδα ελέγχου δευτερεύουσας στήλης - υδραυλικός κύλινδρος	**EVS1**	Βαλβίδα ελέγχου κύρια στήλη - υδραυλική μονάδα
EVS2	Στήλη δευτερεύουσας βαλβίδας ελέγχου - υδραυλική μονάδα	**XS2**	Πρίζα 12V 1
XS4	Πρίζα 12V 2	**ST**	Θερμικός επαφέας

® Copyright ATH-Heinl GmbH & Co. KG / Με επιφύλαξη όλων των δικαιωμάτων / Με επιφύλαξη τυπογραφικών λαθών και τεχνικών αλλαγών
Ημερομηνία κυκλοφορίας: 27.07.2026 / Κατασκευαστής του προϊόντος ATH-Heinl GmbH & Co. KG

6.2 Διάγραμμα υδραυλικού κυκλώματος

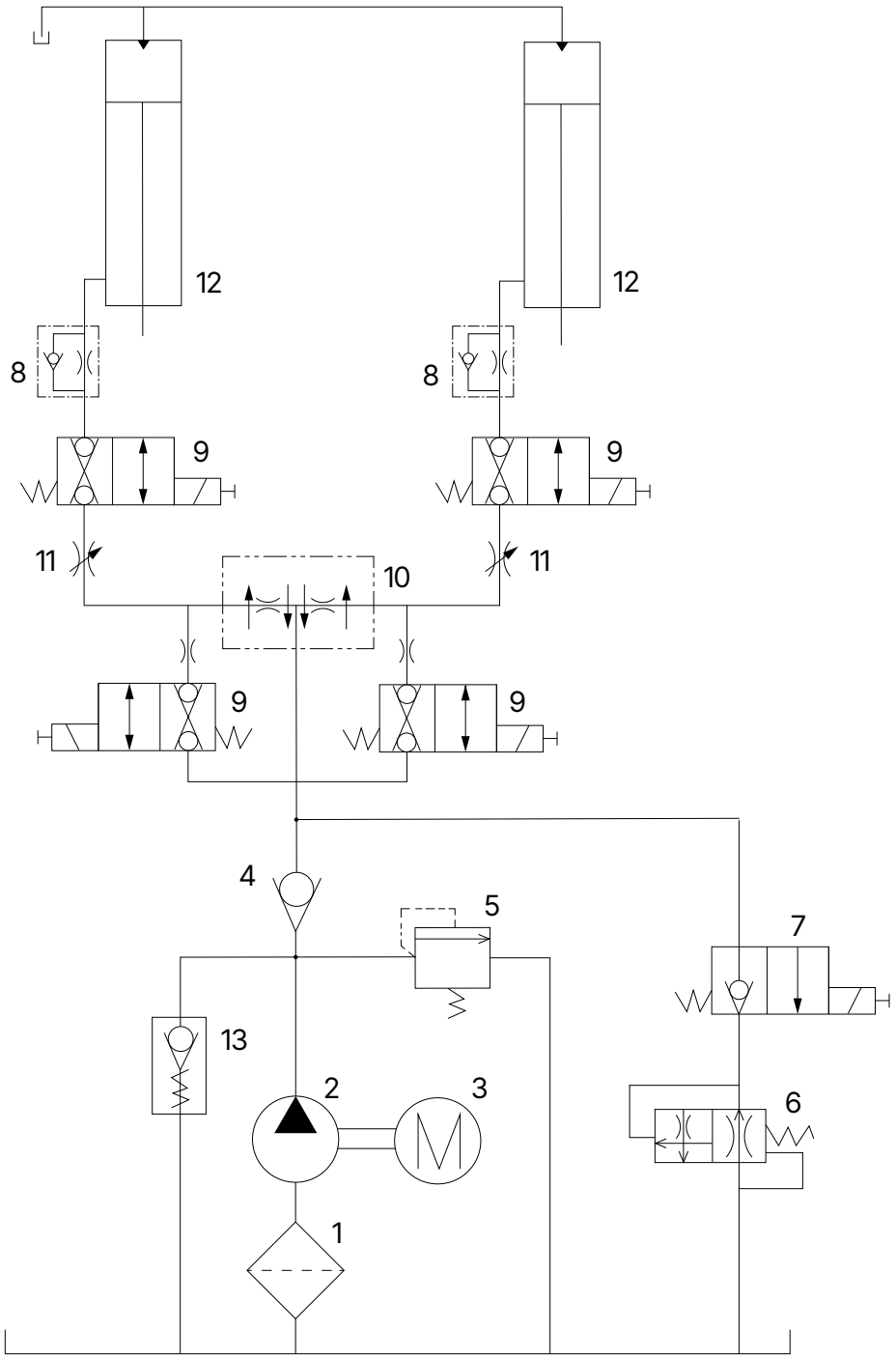

1	Φίλτρο λαδιού	**2**	Αντλία γραναζιών
3	Κινητήρας	**4**	Βαλβίδα αντεπιστροφής
5	Βαλβίδα εκτόνωσης πίεσης	**6**	Βαλβίδα μείωσης της ταχύτητας
7	Βαλβίδα μείωσης	**8**	Ελεγκτής ταχύτητας μείωσης
9	Βαλβίδα ελέγχου	**10**	Υδραυλικός διανομέας
11	Βαλβίδα ρύθμισης	**12**	Υδραυλικός κύλινδρος
13	Βαλβίδα εκκίνησης		

® Copyright ATH-Heinl GmbH & Co. KG / Με επιφύλαξη όλων των δικαιωμάτων / Με επιφύλαξη τυπογραφικών λαθών και τεχνικών αλλαγών
Ημερομηνία κυκλοφορίας: 27.07.2026 / Κατασκευαστής του προϊόντος ATH-Heinl GmbH & Co. KG

7 ΑΞΕΣΟΥΆΡ

Αξεσουάρ
ATH Matrix Lift 2.65
ATH Matrix Lift 2.75XL

Κωδικός: 622229	Κιτ φωτισμού LED	
Κωδικός: HDA7210''	Σετ διακοπής οροφής με αισθητήρα φωτισμού	
Κωδικός: ATE2019-S	Επέκταση πλάκας στήριξης 80 mm 4 τεμάχια	
Κωδικός: ATE2018-S	Επέκταση πλάκας στήριξης 155 mm 4 τεμάχια	
Κωδικός: HTA2348 (Μπορεί να χρησιμοποιηθεί μόνο σε συνδυασμό με το ATE2019-S)	Κιτ στήριξης για φορτηγάκια 1 (Για Renault Master, Opel Movano, Nissan Interstar έτους κατασκευής 2010 και μεταγενέστερα) 4 τεμάχια	
Κωδικός: HTA2349 (Μπορεί να χρησιμοποιηθεί μόνο σε συνδυασμό με το ATE2019-S)	Κιτ στήριξης για φορτηγάκια 2 (Για Citroën Jumper, Peugeot Boxer, Fiat Ducato) 4 τεμάχια	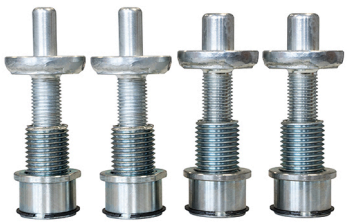

® Copyright ATH-Heinl GmbH & Co. KG / Με επιφύλαξη όλων των δικαιωμάτων / Με επιφύλαξη τυπογραφικών λαθών και τεχνικών αλλαγών
Ημερομηνία κυκλοφορίας: 27.07.2026 / Κατασκευαστής του προϊόντος ATH-Heinl GmbH & Co. KG

Κωδικός: HTA2351 (Μπορεί να χρησιμοποιηθεί μόνο σε συνδυασμό με το ATE2018-S)	Κιτ στήριξης για φορτηγάκια 3 (Για Mercedes Sprinter, VW Crafter έτους κατασκευής 2006 και μεταγενέστερα) 4 τεμάχια	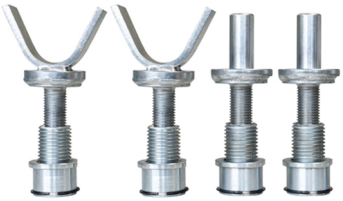
Κωδικός: HTA2352	Κιτ στήριξης για φορτηγάκια 4 (Για φορτηγάκια με σημεία στήριξης στο πλαίσιο του οχήματος) 4 τεμάχια	
Κωδικός: HHS2010-3	Βάση στήριξης για επεκτάσεις συστήματος Plug-in 1 τεμάχιο	
Κωδικός: ATE2021	Σετ επέκτασης πλάκας στήριξης	
Κωδικός: HGB8168	Διχαλιά τροχών, 3,0 t 4 τεμάχια	

® Copyright ATH-Heinl GmbH & Co. KG / Με επιφύλαξη όλων των δικαιωμάτων / Με επιφύλαξη τυπογραφικών λαθών και τεχνικών αλλαγών
Ημερομηνία κυκλοφορίας: 27.07.2026 / Κατασκευαστής του προϊόντος ATH-Heinl GmbH & Co. KG

Κωδικός: 631017.10 Μακριά ράμπα πρόσβασης
4 τεμάχια

Κωδικός: 631018.10 Κοντή ράμπα
4 τεμάχια

® Copyright ATH-Heinl GmbH & Co. KG / Με επιφύλαξη όλων των δικαιωμάτων / Με επιφύλαξη τυπογραφικών λαθών και τεχνικών αλλαγών
Ημερομηνία κυκλοφορίας: 27.07.2026 / Κατασκευαστής του προϊόντος ATH-Heinl GmbH & Co. KG

8 ΚΆΡΤΑ ΕΓΓΎΗΣΗΣ

Διεύθυνση εμπόρου:	Διεύθυνση πελάτη:
Εταιρεία (αριθμός πελάτη, κατά περίπτωση):	Εταιρεία (αριθμός πελάτη, κατά περίπτωση):
Υπεύθυνος επικοινωνίας:	Υπεύθυνος επικοινωνίας:
Οδός:	Οδός:
ΤΚ & Πόλη:	ΤΚ & Πόλη:
Τηλέφωνο & Φαξ:	Τηλέφωνο & Φαξ:
Email:	Email:
Κατασκευαστής & Μοντέλο:	Μοντέλο: Έτος κατασκευής:
Σειριακός αριθμός:	Αριθμός αναφοράς:

Περιγραφή μηνύματος:

Περιγραφή των ανταλλακτικών που απαιτούνται:

Ανταλλακτικό:	Αριθμός ανταλλακτικού:	Αριθμός ανταλλακτικού: Ποσότητα:

Σημαντικές σημειώσεις:
Η εγγύηση δεν καλύπτει ζημιές που προκλήθηκαν από ακατάλληλο χειρισμό, παραμελημένη συντήρηση ή μηχανική βλάβη. Για συστήματα που δεν έχουν εγκατασταθεί από εξουσιοδοτημένο εγκαταστάτη της ATH-Heinl, η εγγύηση περιορίζεται στην παροχή των απαραίτητων ανταλλακτικών.

Ζημιές κατά τη μεταφορά:

☐ Προφανές ελάττωμα (Ορατή βλάβη μεταφοράς, σημείωση στο δελτίο αποστολής του μεταφορέα, αποστολή αντιγράφου του δελτίου αποστολής και φωτογραφιών αμέσως στην ATH-Heinl)

☐ Κρυφό ελάττωμα (Η ζημιά μεταφοράς εντοπίζεται μόνο κατά την αποσυσκευασία των εμπορευμάτων, αποστολή αναφοράς ζημιάς με φωτογραφίες στην ATH-Heinl εντός 24 ωρών)

Τόπος και ημερομηνία

Υπογραφή και σφραγίδα

® Copyright ATH-Heinl GmbH & Co. KG / Με επιφύλαξη όλων των δικαιωμάτων / Με επιφύλαξη τυπογραφικών λαθών και τεχνικών αλλαγών
Ημερομηνία κυκλοφορίας: 27.07.2026 / Κατασκευαστής του προϊόντος ATH-Heinl GmbH & Co. KG

8.1 Πεδίο εφαρμογής της εγγύησης προϊόντος

Πέντε έτη

- Στη δομή της συσκευής

Ένα έτος (υπό κανονικές συνθήκες/χρήση εντός του πεδίου εφαρμογής της εγγύησης)

- Στις μονάδες τροφοδοσίας
- Υδραυλικοί κύλινδροι
- Όλα τα άλλα εξαρτήματα φθοράς, όπως περιστρεφόμενοι δίσκοι, λαστιχένιες πλάκες, καλώδια, αλυσίδες, βαλβίδες, διακόπτες κ.λπ.

Εξαίρεση από την εγγύηση

- Ελαττώματα που οφείλονται σε φυσιολογική φθορά, κακή χρήση, ζημιά κατά τη μεταφορά, ακατάλληλη εγκατάσταση, ένταση ή έλλειψη της απαιτούμενης συντήρησης.
- Βλάβες που οφείλονται σε αμέλεια ή μη τήρηση των καθορισμένων οδηγιών του παρόντος εγχειριδίου ή/και άλλων συνοδευτικών οδηγιών.
- Εξαρτήματα που έχουν υποστεί ζημιά κατά τη μεταφορά.
- Εξαρτήματα που δεν έχουν αναφερθεί ρητά, αλλά αντιμετωπίζονται ως γενικά εξαρτήματα φθοράς.
- Ζημιές από νερό που προκαλούνται π.χ. από βροχή, υπερβολική υγρασία, διαβρωτικό περιβάλλον ή άλλους ρύπους.
- Ατέλειες που δεν επηρεάζουν τη λειτουργία.

Η ΕΓΓΎΗΣΗ ΔΕΝ ΙΣΧΎΕΙ ΕΆΝ Η ΚΆΡΤΑ ΕΓΓΎΗΣΗΣ ΔΕΝ ΈΧΕΙ ΑΠΟΣΤΑΛΕΊ ΣΤΗΝ ATH-HEINL.

Επισημαίνεται ότι ζημιές και δυσλειτουργίες που οφείλονται σε μη τήρηση των εργασιών συντήρησης και ρύθμισης (σύμφωνα με τις οδηγίες λειτουργίας ή/και τις οδηγίες), σε ελαττωματικές ηλεκτρικές συνδέσεις (περιστρεφόμενο πεδίο, ονομαστική τάση, προστασία ασφαλειών) ή σε ακατάλληλη χρήση (υπερφόρτωση, εγκατάσταση σε εξωτερικό χώρο, τεχνικές τροποποιήσεις) αποκλείουν την αξίωση εγγύησης!

® Copyright ATH-Heinl GmbH & Co. KG / Με επιφύλαξη όλων των δικαιωμάτων / Με επιφύλαξη τυπογραφικών λαθών και τεχνικών αλλαγών
Ημερομηνία κυκλοφορίας: 27.07.2026 / Κατασκευαστής του προϊόντος ATH-Heinl GmbH & Co. KG

9 ΒΙΒΛΊΟ ΔΟΚΙΜΏΝ

Υπόδειξη

Αυτό το ημερολόγιο δοκιμών (συμπεριλαμβανομένου του πρωτοκόλλου) αποτελεί σημαντικό μέρος των οδηγιών λειτουργίας και του προϊόντος.

!!! ΠΑΡΑΚΑΛΈΙΣΘΕ ΝΑ ΤΟ ΦΥΛΆΞΕΤΕ ΣΕ ΑΣΦΑΛΈΣ ΜΈΡΟΣ!!!

Επιθεώρηση

Το προϊόν πρέπει να επιθεωρείται από κατάλληλη και εγκεκριμένη εταιρεία ή φορέα μετά την ολοκλήρωση της εγκατάστασης, της παράδοσης, της διδασκαλίας, εάν είναι απαραίτητο, και στη συνέχεια σε τακτά χρονικά διαστήματα σύμφωνα με τους κανονισμούς και τις νομικές διατάξεις που ισχύουν στη χώρα λειτουργίας.

Σε περίπτωση τροποποιήσεων ή επεκτάσεων του τύπου του προϊόντος, πρέπει να τηρείται και να γίνεται αποδεκτό ένα πρόσθετο ημερολόγιο δοκιμών.

Πεδίο επιθεώρησης

Εκτός από την καλή λειτουργία, την καθαριότητα και τις προδιαγραφές συντήρησης, πρέπει να ελέγχονται ιδίως τα εξαρτήματα ολόκληρου του συστήματος που σχετίζονται με την ασφάλεια.

Τεχνικά στοιχεία

παρακαλούμε ανατρέξτε στο "Τεχνικά στοιχεία".

Πινακίδα τύπου

Σημειώστε όλα τα παρακάτω στοιχεία

Κατασκευαστής και τύπος των χρησιμοποιούμενων υλικών στερέωσης

ATH-Heinl

Typ Type		Serien # Serial #	
Spannung Voltage		Baujahr Year of built	
Leistung Power		Tragkraft Capacity	

CE

Made by ATH-Heinl GmbH & Co.KG
Gewerbepark 9 | 92278 Illschwang
GERMANY | Assembly in China

® Copyright ATH-Heinl GmbH & Co. KG / Με επιφύλαξη όλων των δικαιωμάτων / Με επιφύλαξη τυπογραφικών λαθών και τεχνικών αλλαγών
Ημερομηνία κυκλοφορίας: 27.07.2026 / Κατασκευαστής του προϊόντος ATH-Heinl GmbH & Co. KG

9.1 Πρωτόκολλο εγκατάστασης και παράδοσης

Τοποθεσία εγκατάστασης:	**Συσκευή/εγκατάσταση:**
Εταιρεία:	Κατασκευαστής:
Οδός:	Τύπος/Μοντέλο:
Πόλη:	Αριθμός σειράς:
Χώρα:	Έτος κατασκευής:

Το προϊόν που αναφέρεται παραπάνω έχει συναρμολογηθεί, έχει ελεγχθεί ως προς τη λειτουργία και την ασφάλεια και έχει τεθεί σε λειτουργία. Η εγκατάσταση πραγματοποιήθηκε από:

☐ Ο χειριστής ☐ Ο εμπειρογνώμονας

Ο χειριστής επιβεβαιώνει την ορθή εγκατάσταση του τύπου του προϊόντος, ότι έχει διαβάσει και κατανοήσει όλες τις πληροφορίες του παρόντος εγχειριδίου λειτουργίας και του πρωτοκόλλου και ότι τις τηρεί αναλόγως, καθώς και ότι διατηρεί τα έγγραφα αυτά προσβάσιμα στους εντεταλμένους χειριστές ανά πάσα στιγμή.

Ο χειριστής επιβεβαιώνει ότι μετά την εγκατάσταση και τη θέση σε λειτουργία από εκπαιδευμένο άτομο του κατασκευαστή ή εξουσιοδοτημένο αντιπρόσωπο (εμπειρογνώμονα), έχει λάβει οδηγίες σχετικά με τη λειτουργία, το χειρισμό, τις σχετικές με την ασφάλεια προδιαγραφές, τη συντήρηση και τη φροντίδα του μηχανήματος, έχει λάβει τα έγγραφα, τις πληροφορίες και τις προδιαγραφές του μηχανήματος και ότι το προϊόν λειτουργεί σωστά.

ΣΗΜΑΝΤΙΚΉ ΣΗΜΕΊΩΣΗ:
ΣΕ ΠΕΡΊΠΤΩΣΗ ΠΟΥ ΔΕΝ ΠΛΗΡΟΎΝΤΑΙ ΤΑ ΠΑΡΑΠΆΝΩ ΣΗΜΕΊΑ, Η ΑΞΊΩΣΗ ΕΓΓΎΗΣΗΣ ΛΉΓΕΙ!

Η εγγύηση ισχύει μόνο σε περίπτωση τήρησης και απόδειξης της σωστής εγκατάστασης, παράδοσης, ενδεχομένως της διδασκαλίας του μηχανήματος καθώς και της ετήσιας συντήρησης από εξουσιοδοτημένο από τον κατασκευαστή ειδικό. Το διάστημα μεταξύ 2 διαστημάτων συντήρησης δεν πρέπει να υπερβαίνει τους 12 μήνες. Σε περίπτωση μη τυποποιημένης χρήσης ή χρήσης σε πολλές βάρδιες ή εποχιακή χρήση, πρέπει να συμφωνηθεί ½ ετήσια επιθεώρηση και συντήρηση.

Οι αξιώσεις εγγύησης γίνονται δεκτές μόνο εάν έχουν εκπληρωθεί όλα τα σημεία του πρωτοκόλλου και των οδηγιών λειτουργίας, η αξίωση υποβάλλεται αμέσως μετά την ανακάλυψη και το παρόν **πρωτόκολλο** αποστέλλεται **στον κατασκευαστή σε συνδυασμό με το πρωτόκολλο συντήρησης και, κατά περίπτωση, το πρωτόκολλο σέρβις**.

Επιπλέον, πρέπει να τηρούνται οι ειδικές πληροφορίες σχετικά με την εγγύηση (πεδίο εφαρμογής, αξιώσεις και προδιαγραφές), όπως περιγράφονται στις οδηγίες λειτουργίας.

Από την εγγύηση εξαιρούνται οι ζημιές και οι αξιώσεις που προκύπτουν από ακατάλληλο χειρισμό, παράλειψη συντήρησης και φροντίδας, χρήση ακατάλληλων ή μη προδιαγεγραμμένων υλικών συναρμολόγησης, λειτουργίας, συντήρησης και φροντίδας, μηχανικές βλάβες, επέμβαση στον εξοπλισμό χωρίς συνεννόηση ή από μη εξουσιοδοτημένους ειδικούς. Για συστήματα που δεν έχουν εγκατασταθεί από εξουσιοδοτημένο εμπειρογνώμονα, η εγγύηση περιορίζεται με συμφωνία του κατασκευαστή το πολύ στην παροχή των απαραίτητων ανταλλακτικών.

Ονοματεπώνυμο και σφραγίδα της εταιρείας του εμπειρογνώμονα, εάν είναι απαραίτητο αριθμός και όνομα VKH

Ημερομηνία και υπογραφή του εμπειρογνώμονα

Ονοματεπώνυμο και σφραγίδα της εταιρείας του φορέα εκμετάλλευσης

Ημερομηνία και υπογραφή του φορέα εκμετάλλευσης

® Copyright ATH-Heinl GmbH & Co. KG / Με επιφύλαξη όλων των δικαιωμάτων / Με επιφύλαξη τυπογραφικών λαθών και τεχνικών αλλαγών
Ημερομηνία κυκλοφορίας: 27.07.2026 / Κατασκευαστής του προϊόντος ATH-Heinl GmbH & Co. KG

9.2 Σχέδιο δοκιμών

Δοκιμές	1	2	3	4	5	6
Ημερομηνία						
Πινακίδα τύπου						
Σύντομες οδηγίες λειτουργίας						
Οδηγίες λειτουργίας						
Ετικέτα ασφαλείας						
Σήμανση για τη λειτουργία						
Περαιτέρω σήμανση						
Κατασκευή (παραμόρφωση, ρωγμές)						
Βύσματα στερέωσης και σταθερότητα (*1)						
Κατάσταση του δαπέδου από σκυρόδεμα (ρωγμές)						
Κατάσταση / γενική κατάσταση						
Κατάσταση / καθαριότητα						
Κατάσταση/φροντίδα και σφράγιση (*2)						
Κατάσταση / υγρά						
Κατάσταση / λίπανση (*3)						
Κατάσταση / αθροίσματα (*4)						
Κατάσταση / Drive						
Κατάσταση / Κινητήρας						
Κατάσταση / Κιβώτιο ταχυτήτων						
Κατάσταση / κύλινδρος (*5)						
Κατάσταση / Βαλβίδα						
Κατάσταση / Ηλεκτρικός έλεγχος						
Κατάσταση / Ηλεκτρικοί διακόπτες						
Κατάσταση / Ηλεκτρικοί διακόπτες						
Κατάσταση / Ηλεκτρικές γραμμές						
Κατάσταση / υδραυλικές γραμμές (*6)						
Κατάσταση / σύνδεση υδραυλικού κοχλία (*7)						
Κατάσταση / πνευματικές γραμμές (*6)						
Κατάσταση / σύνδεση πνευματικού κοχλία (*7)						
Κατάσταση / στεγανότητα (*7)						
Κατάσταση / βίδες και ρουλεμάν (*8)						
Κατάσταση / Εξαρτήματα φθοράς						

® Copyright ATH-Heinl GmbH & Co. KG / Με επιφύλαξη όλων των δικαιωμάτων / Με επιφύλαξη τυπογραφικών λαθών και τεχνικών αλλαγών
Ημερομηνία κυκλοφορίας: 27.07.2026 / Κατασκευαστής του προϊόντος ATH-Heinl GmbH & Co. KG

Δοκιμές	**1**	**2**	**3**	**4**	**5**	**6**
Ημερομηνία						
Κατάσταση / Καλύμματα						
Κατάσταση / Λειτουργίες υπό φορτίο						
Κατάσταση / εξαρτήματα που σχετίζονται με την ασφάλεια (*9)						
Κατάσταση / Ηλεκτρική διάταξη ασφαλείας (*9)						
Κατάσταση / Υδραυλική διάταξη ασφαλείας (*9)						
Κατάσταση / Πνευματική διάταξη ασφαλείας (*9)						
Κατάσταση / Μηχανική διάταξη ασφαλείας (*9)						
Κατάσταση / Λειτουργίες υπό φορτίο						
Εκδοθέν αυτοκόλλητο επιθεώρησης						

*1 Ελέγξτε τη ροπή στρέψης σύμφωνα με τις προδιαγραφές του κατασκευαστή
*2 Επισκευάστε ή αντικαταστήστε τη σφράγιση εάν δεν υπάρχει
*3 Ελέγξτε όλους τους ολισθαίνοντες διαδρόμους, τους άξονες και τα κινούμενα μέρη, σφραγίστε και λιπάνετε ξανά με τα καθορισμένα λιπαντικά
*4 Έλεγχος για διαρροές
*5 Διενεργήστε οπτικό έλεγχο διαρροών και έλεγχο
*6 Οπτικός έλεγχος, βύθιση εάν είναι απαραίτητο
*7 Ελέγξτε όλες τις συνδέσεις και σφίξτε τις εάν χρειάζεται
*8 Λιπάνετε με τα καθορισμένα λιπαντικά
*9 Πραγματοποιήστε δοκιμή λειτουργίας

® Copyright ATH-Heinl GmbH & Co. KG / Με επιφύλαξη όλων των δικαιωμάτων / Με επιφύλαξη τυπογραφικών λαθών και τεχνικών αλλαγών
Ημερομηνία κυκλοφορίας: 27.07.2026 / Κατασκευαστής του προϊόντος ATH-Heinl GmbH & Co. KG

9.3 Έκθεση επιθεώρησης

Οπτική επιθεώρηση (εξουσιοδοτημένος εμπειρογνώμονας)

Αρχική θέση σε λειτουργία

Η συσκευή υποβλήθηκε σε δοκιμή επιχειρησιακής ετοιμότητας. Δεν διαπιστώθηκαν τα ακόλουθα* ελαττώματα:

Πεδίο εφαρμογής της επιθεώρησης: Λειτουργική και οπτική επιθεώρηση σύμφωνα με τις προδιαγραφές
Μερική επιθεώρηση εκκρεμεί:

Δεν υπάρχουν *) αντιρρήσεις για τη θέση σε λειτουργία, δεν απαιτείται *) επανέλεγχος.

(τόπος, ημερομηνία) **Επιβεβαίωση αποδοχής:**	(Υπογραφή εμπειρογνώμονα)
	(Όνομα εμπειρογνώμονα)
	(Τίτλος εργασίας)
	(Διεύθυνση)
	(Απασχολείται από)
Χειριστής (σφραγίδα εταιρείας, ημερομηνία, υπογραφή)	
Σημειωμένα ελαττώματα **)	
Διορθωμένες ελλείψεις **)	

*) Παρακαλώ διαγράψτε όπου δεν ισχύει

**) Επιβεβαίωση του φορέα εκμετάλλευσης ή εξουσιοδοτημένου εκπροσώπου με ημερομηνία και υπογραφή

® Copyright ATH-Heinl GmbH & Co. KG / Με επιφύλαξη όλων των δικαιωμάτων / Με επιφύλαξη τυπογραφικών λαθών και τεχνικών αλλαγών
Ημερομηνία κυκλοφορίας: 27.07.2026 / Κατασκευαστής του προϊόντος ATH-Heinl GmbH & Co. KG

Οπτική επιθεώρηση (εξουσιοδοτημένος εμπειρογνώμονας)

Έκθεση επιθεώρησης

Σε τακτική/εκτακτη επιθεώρηση/επανεπιθεώρηση*.

Η συσκευή υποβλήθηκε σε επιθεώρηση επιχειρησιακής ετοιμότητας. Δεν διαπιστώθηκαν τα ακόλουθα* ελαττώματα:

Πεδίο εφαρμογής της επιθεώρησης: Λειτουργική και οπτική επιθεώρηση σύμφωνα με τις προδιαγραφές
Μερική επιθεώρηση εκκρεμεί:

Δεν υπάρχουν *) αντιρρήσεις για τη θέση σε λειτουργία, δεν απαιτούνται *) επακόλουθες δοκιμές.

(τόπος, ημερομηνία)	(Υπογραφή εμπειρογνώμονα)
Επιβεβαίωση αποδοχής:	(Όνομα εμπειρογνώμονα)
	(Τίτλος εργασίας)
	(Διεύθυνση)
	(Απασχολείται από)
Χειριστής (σφραγίδα εταιρείας, ημερομηνία, υπογραφή)	
Σημειωμένα ελαττώματα **)	
Διορθωμένες ελλείψεις **)	

*) Παρακαλώ διαγράψτε όπου δεν ισχύει

**) Επιβεβαίωση του φορέα εκμετάλλευσης ή εξουσιοδοτημένου εκπροσώπου με ημερομηνία και υπογραφή

® Copyright ATH-Heinl GmbH & Co. KG / Με επιφύλαξη όλων των δικαιωμάτων / Με επιφύλαξη τυπογραφικών λαθών και τεχνικών αλλαγών
Ημερομηνία κυκλοφορίας: 27.07.2026 / Κατασκευαστής του προϊόντος ATH-Heinl GmbH & Co. KG

Οπτική επιθεώρηση (εξουσιοδοτημένος εμπειρογνώμονας)

Έκθεση επιθεώρησης

Σε τακτική/εκτακτη επιθεώρηση/επανεπιθεώρηση*.

Η συσκευή υποβλήθηκε σε επιθεώρηση επιχειρησιακής ετοιμότητας. Δεν διαπιστώθηκαν τα ακόλουθα* ελαττώματα:

Πεδίο εφαρμογής της επιθεώρησης: Λειτουργική και οπτική επιθεώρηση σύμφωνα με τις προδιαγραφές
Μερική επιθεώρηση εκκρεμεί:

Δεν υπάρχουν *) αντιρρήσεις για τη θέση σε λειτουργία, δεν απαιτούνται *) επακόλουθες δοκιμές.

(τόπος, ημερομηνία)	(Υπογραφή εμπειρογνώμονα)
Επιβεβαίωση αποδοχής:	(Όνομα εμπειρογνώμονα)
	(Τίτλος εργασίας)
	(Διεύθυνση)
	(Απασχολείται από)
Χειριστής (σφραγίδα εταιρείας, ημερομηνία, υπογραφή)	
Σημειωμένα ελαττώματα **)	
Διορθωμένες ελλείψεις **)	

*) Παρακαλώ διαγράψτε όπου δεν ισχύει

**) Επιβεβαίωση του φορέα εκμετάλλευσης ή εξουσιοδοτημένου εκπροσώπου με ημερομηνία και υπογραφή

® Copyright ATH-Heinl GmbH & Co. KG / Με επιφύλαξη όλων των δικαιωμάτων / Με επιφύλαξη τυπογραφικών λαθών και τεχνικών αλλαγών
Ημερομηνία κυκλοφορίας: 27.07.2026 / Κατασκευαστής του προϊόντος ATH-Heinl GmbH & Co. KG

Οπτική επιθεώρηση (εξουσιοδοτημένος εμπειρογνώμονας)

Έκθεση επιθεώρησης

Σε τακτική/εκτακτη επιθεώρηση/επανεπιθεώρηση*.

Η συσκευή υποβλήθηκε σε επιθεώρηση επιχειρησιακής ετοιμότητας. Δεν διαπιστώθηκαν τα ακόλουθα* ελαττώματα:

Πεδίο εφαρμογής της επιθεώρησης: Λειτουργική και οπτική επιθεώρηση σύμφωνα με τις προδιαγραφές
Μερική επιθεώρηση εκκρεμεί:

Δεν υπάρχουν *) αντιρρήσεις για τη θέση σε λειτουργία, δεν απαιτούνται *) επακόλουθες δοκιμές.

(τόπος, ημερομηνία)	(Υπογραφή εμπειρογνώμονα)
Επιβεβαίωση αποδοχής:	(Όνομα εμπειρογνώμονα)
	(Τίτλος εργασίας)
	(Διεύθυνση)
	(Απασχολείται από)
Χειριστής (σφραγίδα εταιρείας, ημερομηνία, υπογραφή)	
Σημειωμένα ελαττώματα **)	
Διορθωμένες ελλείψεις **)	

*) Παρακαλώ διαγράψτε όπου δεν ισχύει

**) Επιβεβαίωση του φορέα εκμετάλλευσης ή εξουσιοδοτημένου εκπροσώπου με ημερομηνία και υπογραφή

® Copyright ATH-Heinl GmbH & Co. KG / Με επιφύλαξη όλων των δικαιωμάτων / Με επιφύλαξη τυπογραφικών λαθών και τεχνικών αλλαγών
Ημερομηνία κυκλοφορίας: 27.07.2026 / Κατασκευαστής του προϊόντος ATH-Heinl GmbH & Co. KG

Οπτική επιθεώρηση (εξουσιοδοτημένος εμπειρογνώμονας)

Έκθεση επιθεώρησης

Σε τακτική/εκτακτη επιθεώρηση/επανεπιθεώρηση*.

Η συσκευή υποβλήθηκε σε επιθεώρηση επιχειρησιακής ετοιμότητας. Δεν διαπιστώθηκαν τα ακόλουθα* ελαττώματα:

Πεδίο εφαρμογής της επιθεώρησης: Λειτουργική και οπτική επιθεώρηση σύμφωνα με τις προδιαγραφές
Μερική επιθεώρηση εκκρεμεί:

Δεν υπάρχουν *) αντιρρήσεις για τη θέση σε λειτουργία, δεν απαιτούνται *) επακόλουθες δοκιμές.

(τόπος, ημερομηνία)	(Υπογραφή εμπειρογνώμονα)
Επιβεβαίωση αποδοχής:	(Όνομα εμπειρογνώμονα)
	(Τίτλος εργασίας)
	(Διεύθυνση)
	(Απασχολείται από)
Χειριστής (σφραγίδα εταιρείας, ημερομηνία, υπογραφή)	
Σημειωμένα ελαττώματα **)	
Διορθωμένες ελλείψεις **)	

*) Παρακαλώ διαγράψτε όπου δεν ισχύει

**) Επιβεβαίωση του φορέα εκμετάλλευσης ή εξουσιοδοτημένου εκπροσώπου με ημερομηνία και υπογραφή

® Copyright ATH-Heinl GmbH & Co. KG / Με επιφύλαξη όλων των δικαιωμάτων / Με επιφύλαξη τυπογραφικών λαθών και τεχνικών αλλαγών
Ημερομηνία κυκλοφορίας: 27.07.2026 / Κατασκευαστής του προϊόντος ATH-Heinl GmbH & Co. KG

Οπτική επιθεώρηση (εξουσιοδοτημένος εμπειρογνώμονας)

Έκθεση επιθεώρησης

Σε τακτική/εκτακτη επιθεώρηση/επανεπιθεώρηση*.

Η συσκευή υποβλήθηκε σε επιθεώρηση επιχειρησιακής ετοιμότητας. Δεν διαπιστώθηκαν τα ακόλουθα* ελαττώματα:

Πεδίο εφαρμογής της επιθεώρησης: Λειτουργική και οπτική επιθεώρηση σύμφωνα με τις προδιαγραφές
Μερική επιθεώρηση εκκρεμεί:

Δεν υπάρχουν *) αντιρρήσεις για τη θέση σε λειτουργία, δεν απαιτούνται *) επακόλουθες δοκιμές.

(τόπος, ημερομηνία)	(Υπογραφή εμπειρογνώμονα)
Επιβεβαίωση αποδοχής:	(Όνομα εμπειρογνώμονα)
	(Τίτλος εργασίας)
	(Διεύθυνση)
	(Απασχολείται από)
Χειριστής (σφραγίδα εταιρείας, ημερομηνία, υπογραφή)	
Σημειωμένα ελαττώματα **)	
Διορθωμένες ελλείψεις **)	

*) Παρακαλώ διαγράψτε όπου δεν ισχύει

**) Επιβεβαίωση του φορέα εκμετάλλευσης ή εξουσιοδοτημένου εκπροσώπου με ημερομηνία και υπογραφή

® Copyright ATH-Heinl GmbH & Co. KG / Με επιφύλαξη όλων των δικαιωμάτων / Με επιφύλαξη τυπογραφικών λαθών και τεχνικών αλλαγών
Ημερομηνία κυκλοφορίας: 27.07.2026 / Κατασκευαστής του προϊόντος ATH-Heinl GmbH & Co. KG

10 ΣΗΜΕΊΩΣΕΙΣ

® Copyright ATH-Heinl GmbH & Co. KG / Με επιφύλαξη όλων των δικαιωμάτων / Με επιφύλαξη τυπογραφικών λαθών και τεχνικών αλλαγών
Ημερομηνία κυκλοφορίας: 27.07.2026 / Κατασκευαστής του προϊόντος ATH-Heinl GmbH & Co. KG

ATH-Heinl

Посібник користувача

2-стійковий підйомник

ATH Matrix Lift 2.65
ATH Matrix Lift 2.75XL

За серійним номером: G273340503729

ATH-Heinl GmbH & Co. KG | Gewerbepark 9
D-92278 Illschwang | Germany | www.ath-heinl.com

Дата випуску: 27.07.2026 | За винятком помилок та пропусків. Продаж тільки через дистриб'юторів ATH

ЗМІСТ

1 Вступ 975

1.1 Загальна інформація 975

1.2 Опис 977

1.3 Панель управління 980

1.4 Інструкції з техніки безпеки 982

1.5 Технічні характеристики 984

1.6 Розподіл навантаження 986

1.7 Креслення з розмірами 989

2 Встановлення 993

2.1 Умови транспортування та зберігання 993

2.2 Розпакування машини 994

2.3 Обсяг поставки 994

2.4 Розташування 995

2.5 Кріплення 996

2.6 Електричне підключення 997

2.7 Пневматичне підключення 997

2.8 Гідравлічне підключення 997

2.9 Збірка 998

2.9.1 Встановлення ATH Matrix Lift 2.65 999

2.9.2 Встановлення ATH Matrix Lift 2.75XL 1004

2.9.3 План фундаменту 1010

2.9.4 Інструкція зі свердління отворів 1013

2.9.5 Кріплення за допомогою запобіжного анкера 1014

2.9.6 Встановлення та регулювання запобіжників 1015

2.9.7 Встановлення гідравлічних шлангів 1015

2.9.8 Встановлення електричних з'єднань 1018

2.9.9 Venting the lifting platform 1021

2.9.10 Встановлення опорних кронштейнів 1021

2.10 Перед введенням в експлуатацію 1023

3 Операція 1024

3.1 Перевірте перед першим підйомом 1024

3.2 Підйом під навантаженням 1024

3.3 Інструкція з експлуатації 1025

3.4 Основні вказівки 1026

® Авторське право ATH-Heinl GmbH & Co. KG / Всі права захищені / Захищено права на друкарські помилки та технічні зміни
Дата випуску: 27.07.2026 / Виробник продукції ATH-Heinl GmbH & Co. KG

3.5 Експлуатація підйомної платформи....1026
3.6 Програмне забезпечення.... 1028
4 Технічне обслуговування.... 1033
4.1 Витратні матеріали для монтажу, технічного обслуговування та догляду.... 1033
4.2 Правила безпеки для оливи.... 1035
4.3 План технічного обслуговування або догляду....1036
4.4 Усунення несправностей або відображення та усунення помилок....1037
4.5 Інструкції з технічного обслуговування та ремонту....1039
4.6 Утилізація....1040
5 Декларація відповідності ЄС-ЄС.... 1041
6 Додаток.... 1043
6.1 Електрична принципова схема....1043
6.2 Гідравлічна схема.... 1045
7 Аксесуари....1046
8 Гарантійний талон....1049
8.1 Обсяг гарантії на виріб.... 1050
9 Залікова книжка.... 1051
9.1 Протокол встановлення та передачі.... 1052
9.2 План тестування.... 1053
9.3 Акт огляду....1055
10 Примітки....1061

® Авторське право ATH-Heinl GmbH & Co. KG / Всі права захищені / Захищено права на друкарські помилки та технічні зміни
Дата випуску: 27.07.2026 / Виробник продукції ATH-Heinl GmbH & Co. KG

1 ВСТУП

1.1 Загальна інформація

Ця інструкція є невід'ємною частиною машини. Користувач повинен прочитати і зрозуміти її. Виробник не несе відповідальності за шкоду, спричинену недотриманням цієї інструкції або чинних правил техніки безпеки.

Під час усіх робіт з описаною системою необхідно носити відповідний захисний одяг.

Наші машини та підйомні платформи не призначені для безперервної роботи. Вони були розроблені для переривчастого використання. Безперервне використання може призвести до перевантаження і значно скоротити термін служби обладнання. Будь ласка, дотримуйтесь інструкцій виробника і робіть регулярні перерви для забезпечення оптимальної роботи і тривалого терміну служби.

Перед виконанням робіт на піднятому транспортному засобі, під ним або поблизу нього, завжди переконайтеся, що механічні або гідравлічні пристрої безпеки підйомника належним чином задіяні.

® Авторське право ATH-Heinl GmbH & Co. KG / Всі права захищені / Захищено права на друкарські помилки та технічні зміни
Дата випуску: 27.07.2026 / Виробник продукції ATH-Heinl GmbH & Co. KG

Опис попереджень

Небезпека

Недотримання може призвести до смерті або серйозних травм

Обережно

Недотримання може призвести до смерті або серйозних травм

Попередження

Недотримання може призвести до травм

Увага

Недотримання може призвести до матеріальних збитків і погіршення функціонування виробу

Примітка

Додаткова інформація щодо експлуатації виробу

Порада

Загальна корисна інформація

® Авторське право ATH-Heinl GmbH & Co. KG / Всі права захищені / Захищено права на друкарські помилки та технічні зміни
Дата випуску: 27.07.2026 / Виробник продукції ATH-Heinl GmbH & Co. KG

1.2 Опис

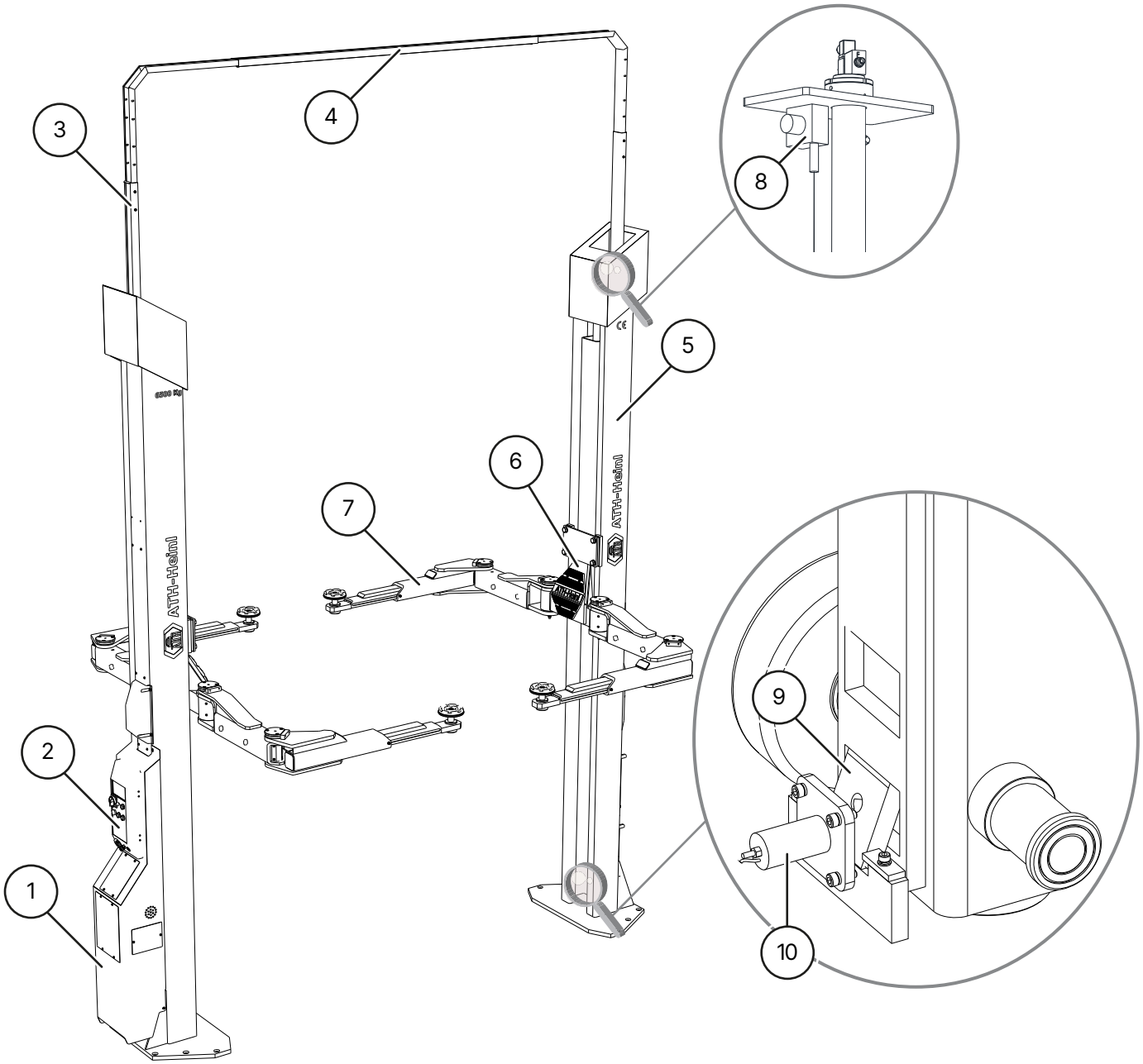

ATH Matrix 2.65

1 **Гідравлічний блок**

Гідравлічне масло з бака подається до циліндра за допомогою шестеренчастого насоса, який приводиться в дію двигуном. Масло повертається в бак через опускний клапан.

2 **Блок управління з головним вимикачем, що блокується**

Містить повну електричну систему управління. Всі кнопки захищені переднім кільцем для запобігання ненавмисному натисканню. Крім того, всі рухи негайно перериваються, коли кнопки відпускаються (система “мертвої людини”).

3 **Регульований по висоті направляючий профіль**

4 **Траверса**

Направляючі профілі для шлангів

® Авторське право ATH-Heinl GmbH & Co. KG / Всі права захищені / Захищено права на друкарські помилки та технічні зміни

5 **Підйомні колони**

Внутрішня підйомна каретка переміщується вгору за допомогою гідравлічного циліндра.

6 **Підйомна каретка**

7 **Опорні кронштейни**

Використовуються для підйому транспортного засобу.

8 **Датчик переміщення**

Вимірює синхронізацію двох навантажувачів

9 **Блокувальні защіпки**

Забезпечує механічне опускання вантажу та запобігає ненавмисному опусканню платформи більш ніж на 100 мм.

10 **Електромагніт для засувок**

Електромагніти розблоковують защіпки щоразу, коли підйомник піднімається та опускається.

® Авторське право ATH-Heinl GmbH & Co. KG / Всі права захищені / Захищено права на друкарські помилки та технічні зміни
Дата випуску: 27.07.2026 / Виробник продукції ATH-Heinl GmbH & Co. KG

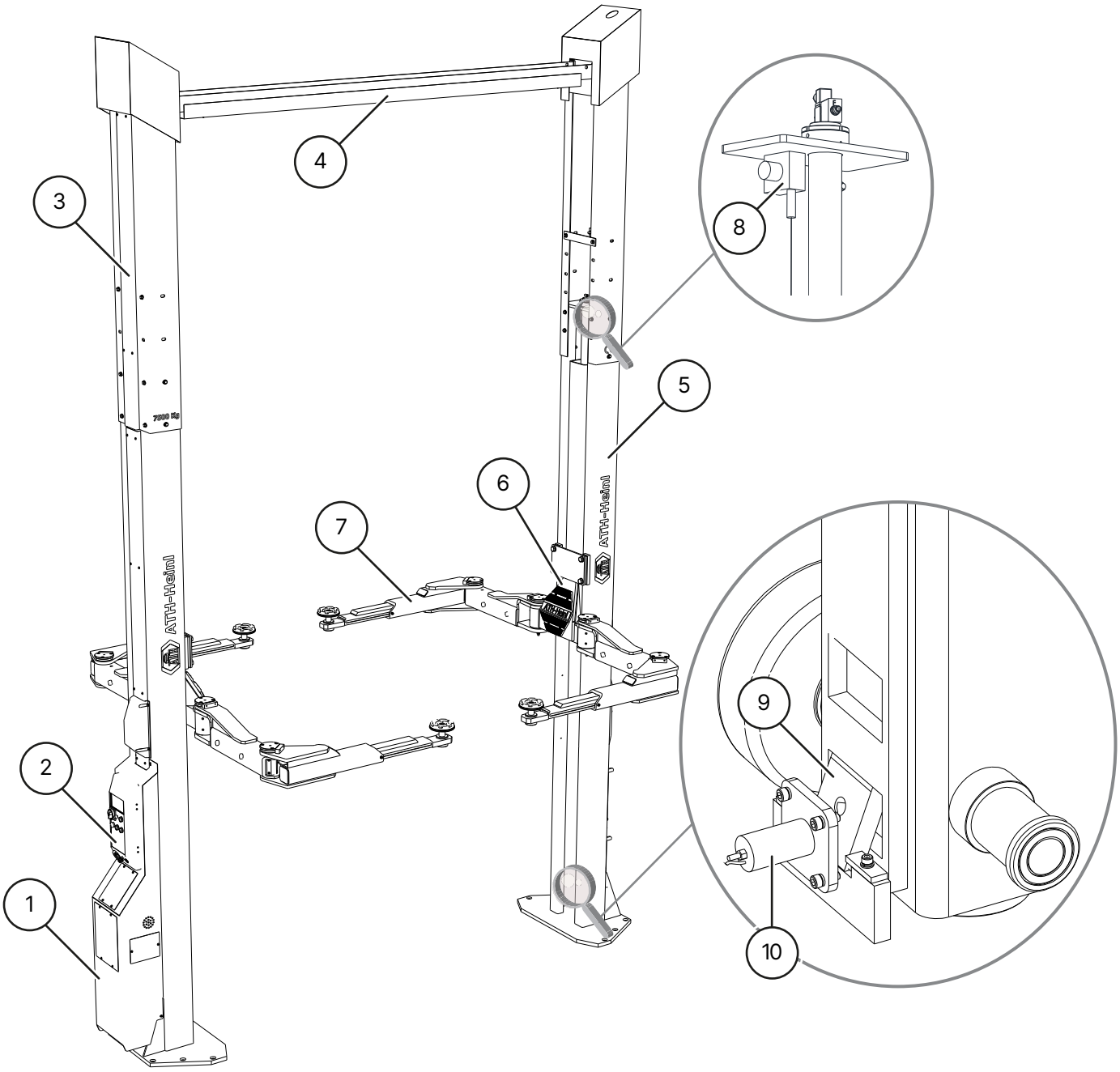

ATH Matrix 2.75XL

1 **Гідравлічний блок**

Гідравлічне масло з бака подається до циліндра за допомогою шестеренчастого насоса, що приводиться в дію двигуном. Масло повертається в бак через опускний клапан.

2 **Блок управління з головним вимикачем, що блокується**

Містить повну електричну систему управління. Всі кнопки захищені переднім кільцем для запобігання ненавмисному натисканню. Крім того, всі рухи негайно перериваються, коли кнопки відпускаються (система “мертвої людини”).

3 **Регульовані по висоті колони**

4 **Траверса**

Направляючі та підсилювальні профілі для шлангів

5 **Підйомні колони**

Внутрішня підйомна каретка переміщується вгору за допомогою гідравлічного циліндра.

® Авторське право ATH-Heinl GmbH & Co. KG / Всі права захищені / Захищено права на друкарські помилки та технічні зміни
Дата випуску: 27.07.2026 / Виробник продукції ATH-Heinl GmbH & Co. KG

6 **Підйомна каретка**

7 **Опорні кронштейни**

Використовуються для підйому транспортного засобу.

8 **Датчик переміщення**

Вимірює синхронізацію двох навантажувачів

9 **Блокувальні защіпки**

Забезпечує механічне опускання вантажу та запобігає ненавмисному опусканню платформи більш ніж на 100 мм.

10 **Електромагніт для защіпок**

Електромагніти розблоковують защіпки при кожному підйомі та опусканні підйомника.

1.3 Панель управління

Панель управління головної колонки

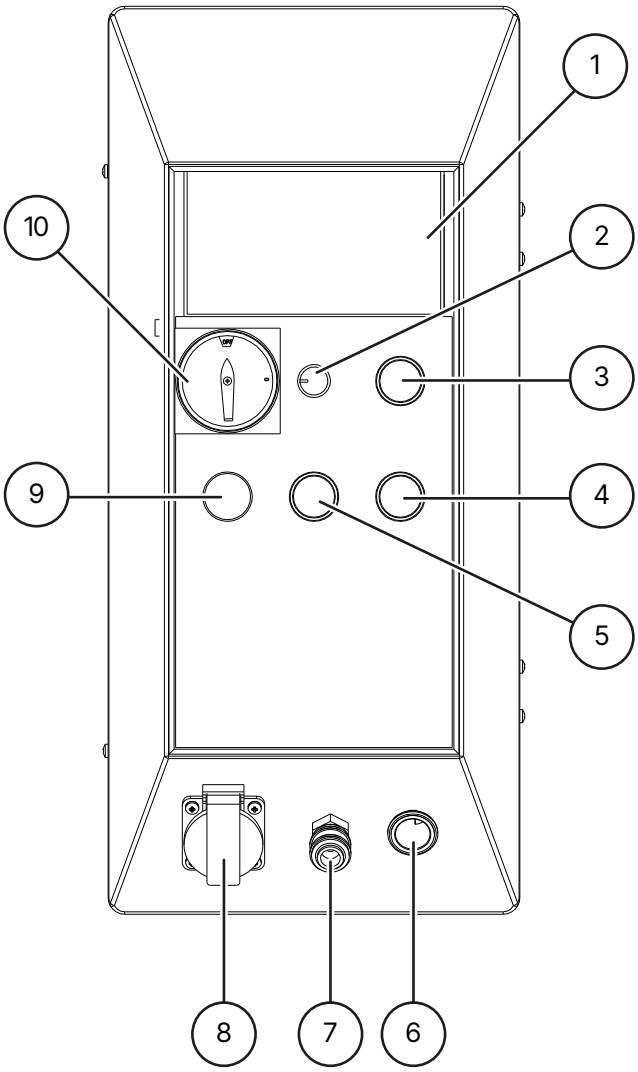

1 **Дисплей**

2 **Регулятор яскравості**

для регулювання яскравості додаткового комплекту світлодіодів

3 **Кнопка підйому**

для підняття підйомника

4 **Кнопка опускання**

для повного опускання підйомника (фіксатори та клапан опускання відкриті)

® Авторське право ATH-Heinl GmbH & Co. KG / Всі права захищені / Захищено права на друкарські помилки та технічні зміни
Дата випуску: 27.07.2026 / Виробник продукції ATH-Heinl GmbH & Co. KG

5 **Кнопка паркування (LOCK)**

щоб опустити підйомник у замок (відкривається лише клапан опускання)

6 **Автомобільна розетка 12В**

7 **Розетка для клапана ESSK**

8 **Вбудована розетка 1 x 230 В**

9 **Індикатор роботи**

Показує, чи перебуває підйомник у режимі очікування

10 **Головний вимикач з можливістю блокування**

з функцією аварійної зупинки для увімкнення та вимкнення підйомника, а також для захисту від несанкціонованого використання

Панель управління для додаткової колони

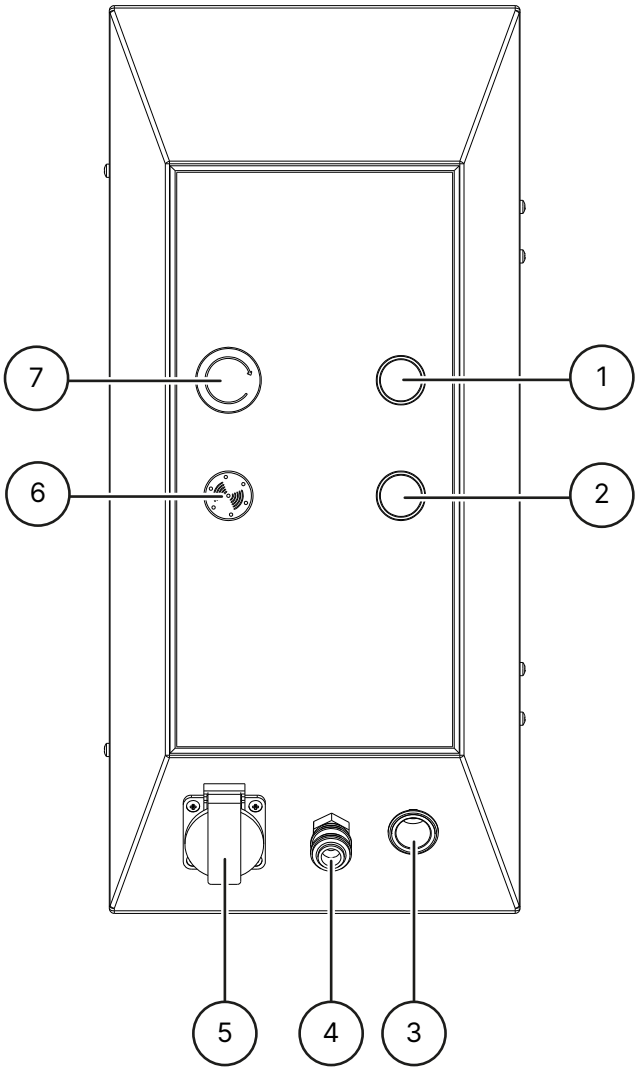

1 **Кнопка підйому**

для підйому підйомника

2 **Кнопка опускання**

для повного опускання підйомника (відкриваються засувки і клапан опускання)

3 **Автомобільна розетка 12В**

4 **Розетка для клапана ESSK**

5 **Вбудована розетка 1 x 230 В**

6 **Звуковий сигнал**

Подає звуковий і візуальний сигнал, коли досягається зупинка CE

® Авторське право ATH-Heinl GmbH & Co. KG / Всі права захищені / Захищено права на друкарські помилки та технічні зміни
Дата випуску: 27.07.2026 / Виробник продукції ATH-Heinl GmbH & Co. KG

7 **Кнопка аварійної зупинки**

Для вимкнення підйомника в разі виникнення проблем

1.4 Інструкції з техніки безпеки

Загальні вказівки з техніки безпеки

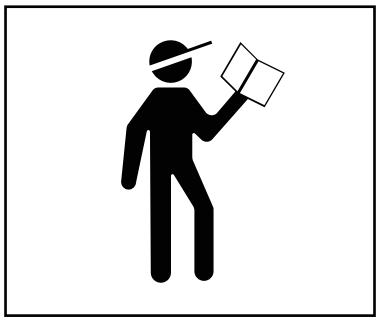

Перед початком експлуатації підйомника прочитайте та зрозумійте інструкцію з експлуатації.

Роботи з електричними компонентами дозволяється виконувати тільки уповноваженим електрикам.

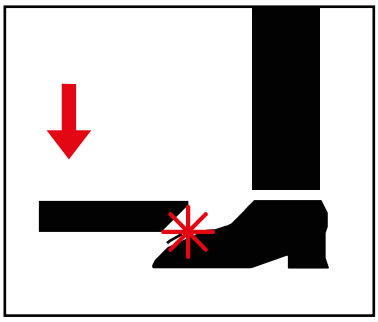

Під час опускання підйомної платформи залиште небезпечну зону

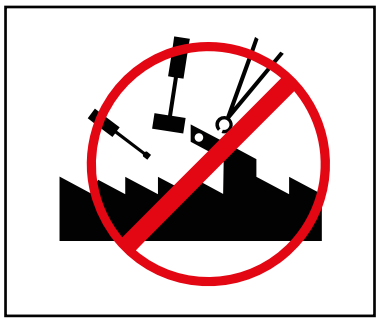

Забороняється вносити будь-які зміни в конструкцію підйомної платформи

Підйомну платформу не можна мити під проточною водою

Не використовуйте засоби, що розчиняють фарбу, або високоагресивні миючі засоби

Вказівки з техніки безпеки для конкретного виробу

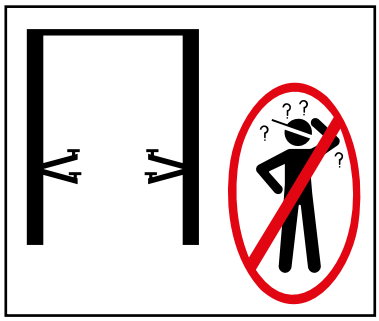

Підйомною платформою може користуватися тільки навчений персонал

Вхід у небезпечну зону дозволяється тільки уповноваженим особам

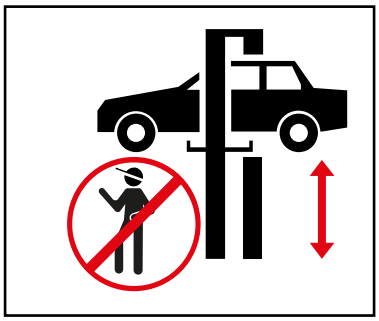

Під час підйому та опускання небезпечна зона повинна бути вільною

® Авторське право ATH-Heinl GmbH & Co. KG / Всі права захищені / Захищено права на друкарські помилки та технічні зміни
Дата випуску: 27.07.2026 / Виробник продукції ATH-Heinl GmbH & Co. KG

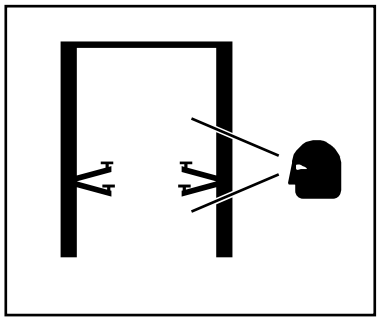

Для безпечної роботи необхідне належне технічне обслуговування та перевірки

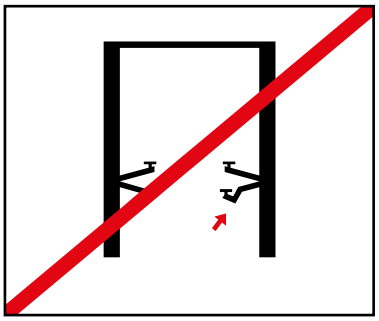

Не працюйте на несправних підйомниках

Забезпечити правильний розподіл ваги транспортного засобу

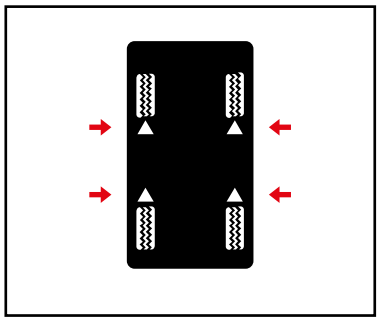

Використовуйте точки підйому, вказані виробником транспортного засобу, і зачиняйте всі двері під час підйому транспортного засобу

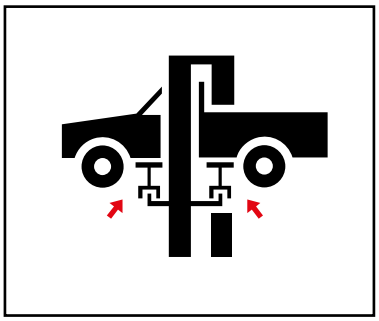

За необхідності використовуйте відповідні адаптери

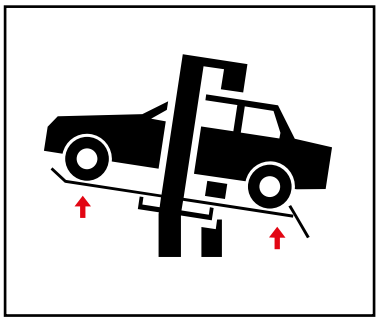

Адаптери зменшують допустиму вантажопідйомність

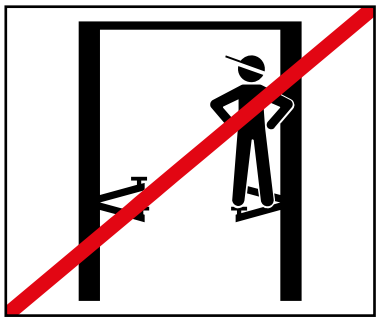

На підйомній платформі, опорних кронштейнах або на транспортному засобі, що підіймається, не можна перевозити сторонні предмети або людей.

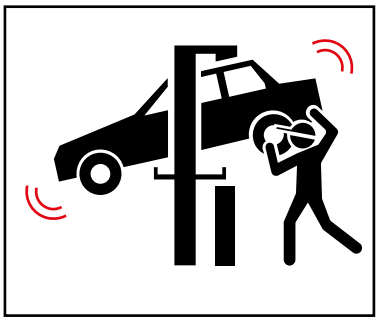

Уникайте сильних розгойдувань транспортного засобу, що піднімається

Якщо існує ризик падіння транспортного засобу, негайно залиште небезпечну зону

® Авторське право ATH-Heinl GmbH & Co. KG / Всі права захищені / Захищено права на друкарські помилки та технічні зміни
Дата випуску: 27.07.2026 / Виробник продукції ATH-Heinl GmbH & Co. KG

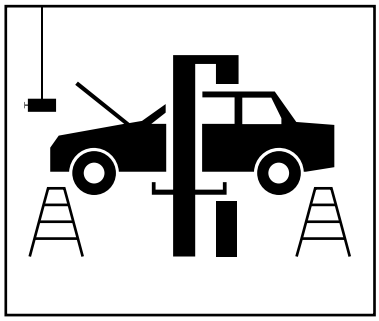

Під час встановлення або зняття важких предметів завжди використовуйте запобіжний пристрій, щоб запобігти їх перекиданню.

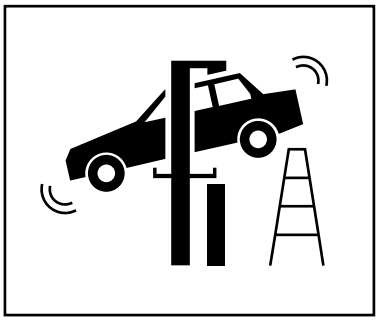

Під час опускання слідкуйте за перешкодами

1.5 Технічні характеристики

Тип	ATH Matrix Lift 2.65
Макс. Вантажопідйомність	6500 кг
Час на операцію підйому (1200 кг)	65 s
Час на опускання (1200 кг)	65 s
Електрична система	3/400В/50Гц
Двигун	3,5 КВТ
Запобіжник перед входом	3 C 16 A
З'єднувальний кабель	Мін. 5 x 1.5мм^2
Клас захисту	IP 54
Робочий тиск макс. [2]	250 бар
Рекомендована гідравлічна олива	Літо (від 10° до 45°): HLP-D 32 ZFR Зима (нижче 10°): HLP-D 22 ZFR
Кількість масла	Прибл. 22 л
Підлогове анкерування	Анкерний стрижень M16x300 (арт. 090529) Картридж для ін'єкційного розчину 300 мл (арт. 090526)
Кількість анкерів	14 штук
Допустимий рівень шуму	≤ 75 дБ
Вага	1822 кг

Тип	ATH Matrix Lift 2.75XL
Максимальний Вантажопідйомність	7500 кг
Час підйому вантажу (1200 кг)	65 s
Час на опускання (1200 кг)	65 s
Електрична система	3/400В/50Гц

® Авторське право ATH-Heinl GmbH & Co. KG / Всі права захищені / Захищено права на друкарські помилки та технічні зміни
Дата випуску: 27.07.2026 / Виробник продукції ATH-Heinl GmbH & Co. KG

Тип	ATH Matrix Lift 2.75XL
Двигун	3,5 КВТ
Запобіжник перед входом	3 C 16 A
З'єднувальний кабель	Мін. 5 x 1.5мм²
Клас захисту	IP 54
Робочий тиск макс. [2]	250 бар
Рекомендована гідравлічна олива	Літо (від 10° до 45°): HLP-D 32 ZFR Зима (нижче 10°): HLP-D 22 ZFR
Кількість оливи	Прибл. 22 л
Закріплення на землі	Анкерний стрижень M16x300 (арт. 090529) Картридж для ін'єкційного розчину 300 мл (арт. 090526)
Кількість анкерів	14 штук
Допустимий рівень шуму	≤ 75 дБ
Вага	2122 кг

Попередження

[2] Заводське налаштування робочого тиску відповідає максимальному номінальному навантаженню. Не можна втручатися в роботу запобіжного клапана.

Зміна налаштувань може призвести до серйозних пошкоджень.

Примітка

Якщо вказане номінальне навантаження не може бути збільшене, зверніться до нашої сервісної служби.

® Авторське право ATH-Heinl GmbH & Co. KG / Всі права захищені / Захищено права на друкарські помилки та технічні зміни
Дата випуску: 27.07.2026 / Виробник продукції ATH-Heinl GmbH & Co. KG

1.6 Розподіл навантаження

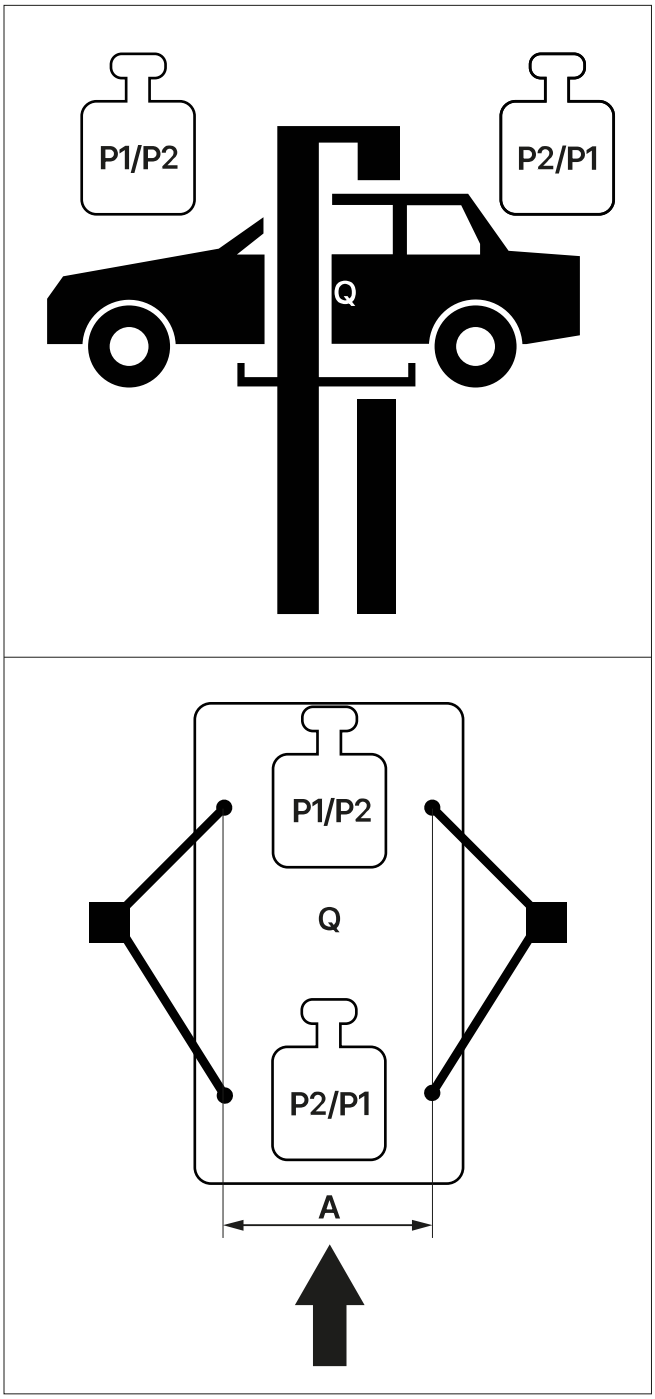

Розподіл навантаження > 3,5 т

Q	Загальна маса транспортного засобу
P1/P2	Макс. 1:3 × Q
P2/P1	Макс. 1:3 × Q
3/1	Розподіл навантаження
A²	Мінімум 1000 мм

® Авторське право ATH-Heinl GmbH & Co. KG / Всі права захищені / Захищено права на друкарські помилки та технічні зміни
Дата випуску: 27.07.2026 / Виробник продукції ATH-Heinl GmbH & Co. KG

Увага

[2] Якщо відстань A менша, вантажопідйомність підйомної платформи зменшується. У таких випадках та інших, не передбачених цією інструкцією, слід проконсультуватися з виробником.

Розподіл навантаження ATH Matrix Lift 2.65 ATH Matrix Lift 2.75XL

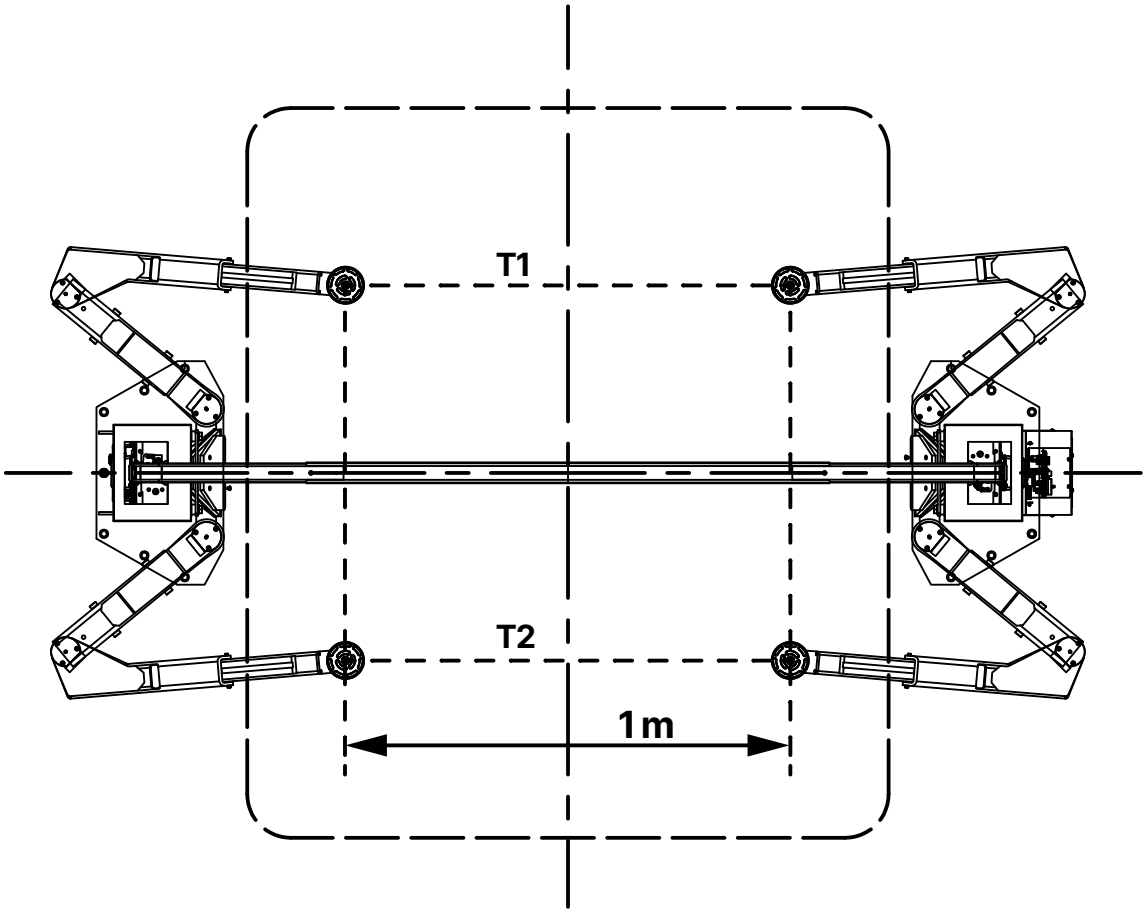

Максимальне навантаження має бути рівномірно розподілене між чотирма точками підйому.

T1 = 3/4 T_{max}

T2 = 1/4 T_{max}

T_{max} = T1 + T2

® Авторське право ATH-Heinl GmbH & Co. KG / Всі права захищені / Захищено права на друкарські помилки та технічні зміни
Дата випуску: 27.07.2026 / Виробник продукції ATH-Heinl GmbH & Co. KG

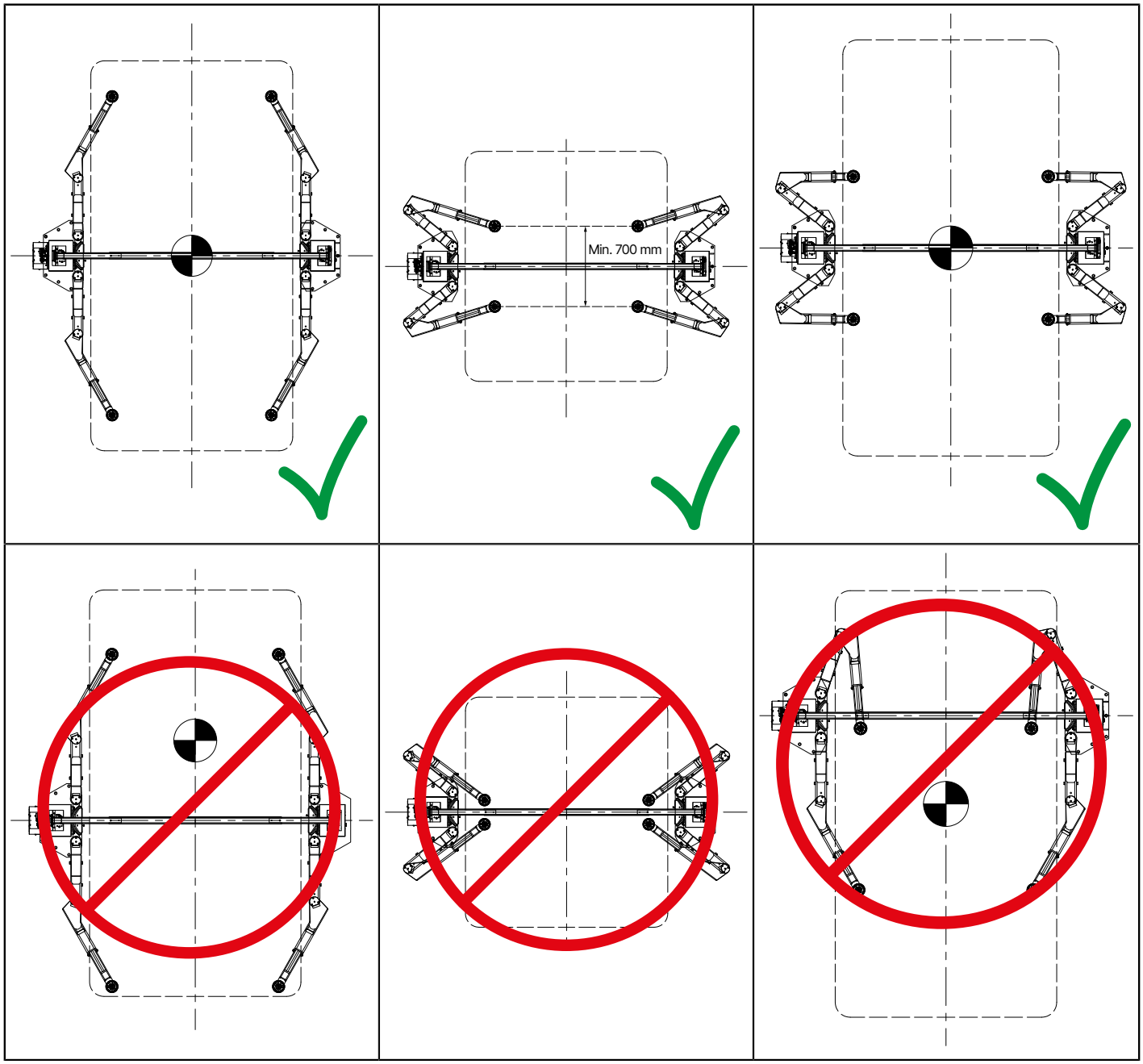

® Авторське право ATH-Heinl GmbH & Co. KG / Всі права захищені / Захищено права на друкарські помилки та технічні зміни
Дата випуску: 27.07.2026 / Виробник продукції ATH-Heinl GmbH & Co. KG

1.7 Креслення з розмірами

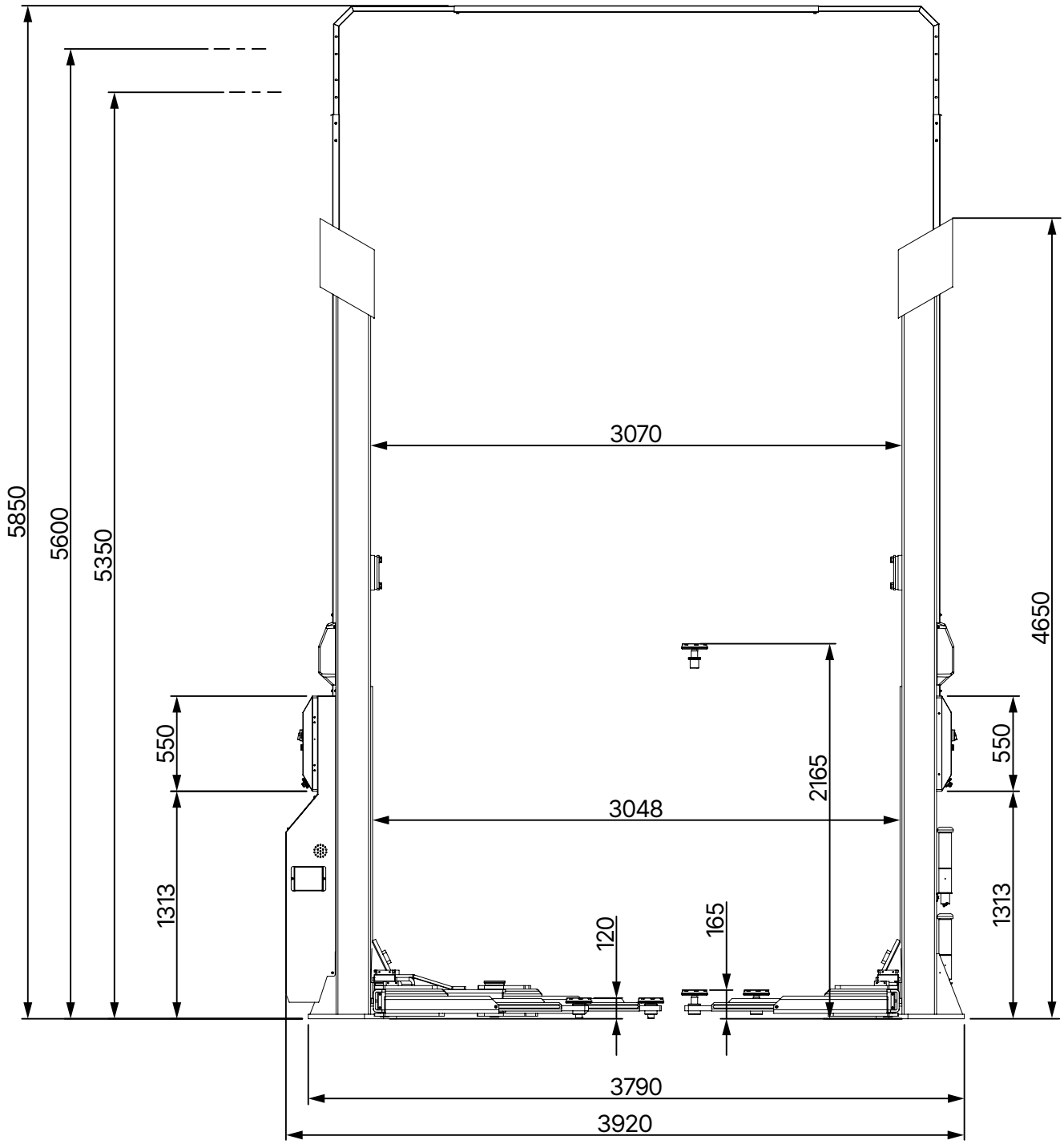

ATH Matrix Lift 2.65 вбік

® Авторське право ATH-Heinl GmbH & Co. KG / Всі права захищені / Захищено права на друкарські помилки та технічні зміни
Дата випуску: 27.07.2026 / Виробник продукції ATH-Heinl GmbH & Co. KG

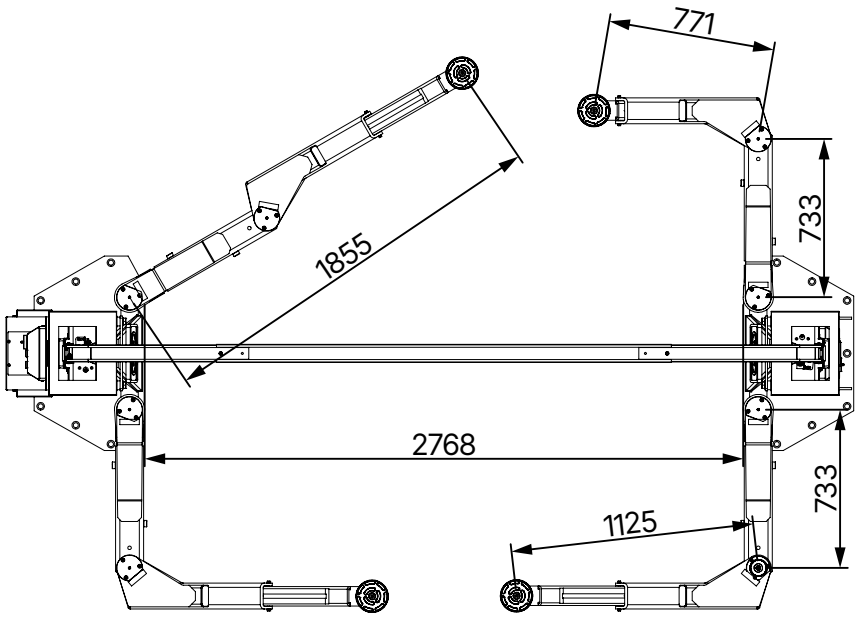

ATH Matrix Lift 2.65 верхній

® Авторське право ATH-Heinl GmbH & Co. KG / Всі права захищені / Захищено права на друкарські помилки та технічні зміни
Дата випуску: 27.07.2026 / Виробник продукції ATH-Heinl GmbH & Co. KG

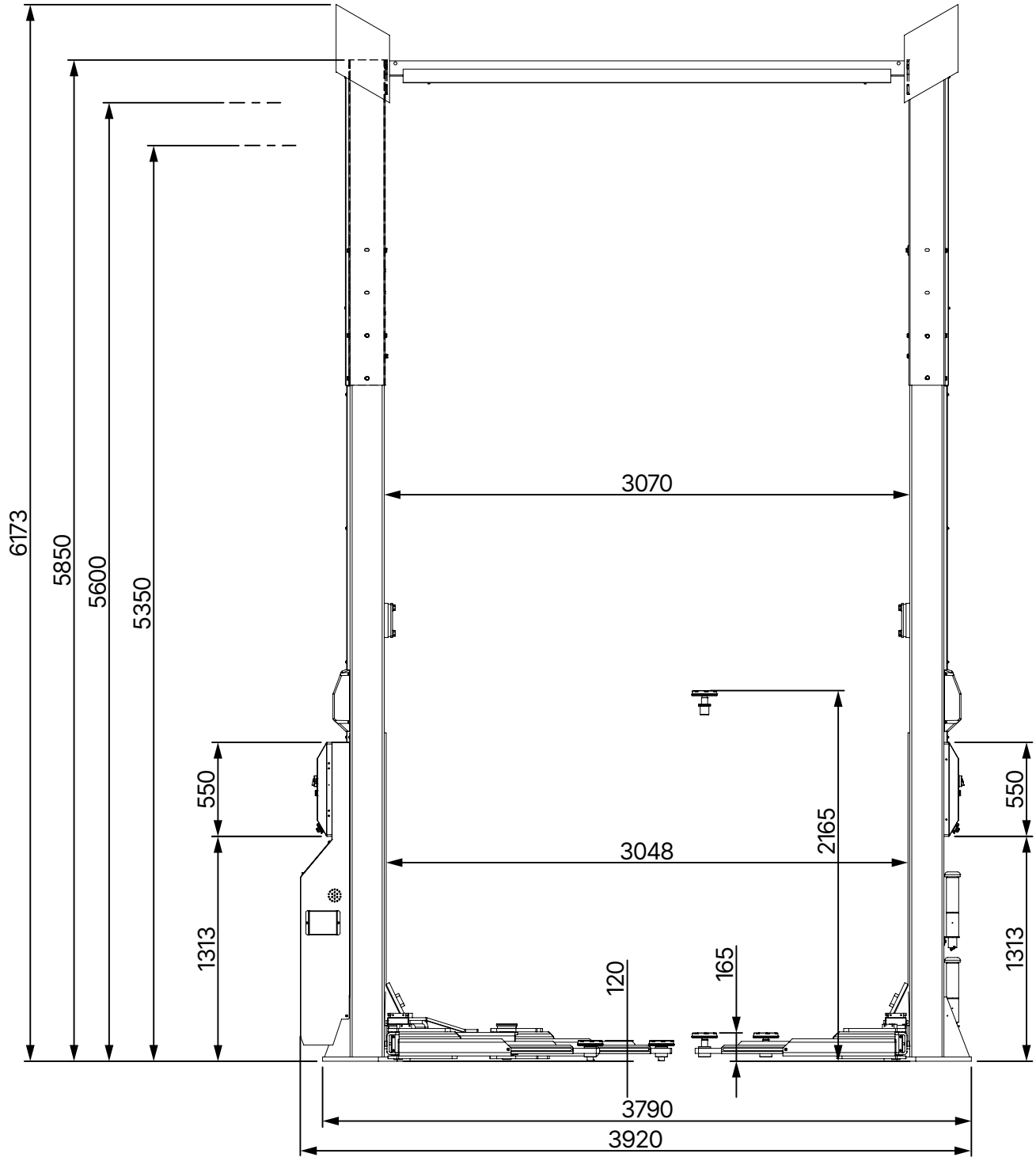

ATH Matrix Lift 2.75XL боковий

® Авторське право ATH-Heinl GmbH & Co. KG / Всі права захищені / Захищено права на друкарські помилки та технічні зміни
Дата випуску: 27.07.2026 / Виробник продукції ATH-Heinl GmbH & Co. KG

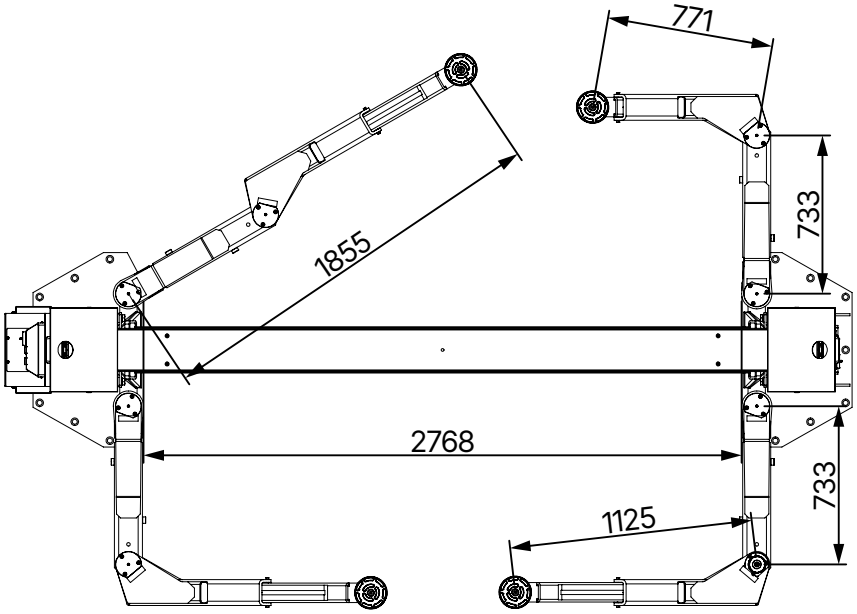

ATH Matrix Lift 2.75XL верхній

® Авторське право ATH-Heinl GmbH & Co. KG / Всі права захищені / Захищено права на друкарські помилки та технічні зміни
Дата випуску: 27.07.2026 / Виробник продукції ATH-Heinl GmbH & Co. KG

2 ВСТАНОВЛЕННЯ

Машина повинна бути встановлена уповноваженим персоналом відповідно до інструкцій.

Примітка

Посібник з експлуатації (включаючи протокол) є важливою частиною машини або виробу.

Будь ласка, зберігайте її в безпечному місці!

Виріб повинен перевірятися відповідною та уповноваженою компанією або установою після завершення монтажу, передачі, інструктажу, якщо необхідно, а потім через регулярні проміжки часу відповідно до норм і законодавчих положень, що діють в країні експлуатації.

2.1 Умови транспортування та зберігання

Завжди використовуйте відповідні стропи, підйомні або наземні конвеєри для транспортування і розміщення машини, а також звертайте увагу на центр ваги машини.

Машину слід транспортувати тільки в оригінальній упаковці.

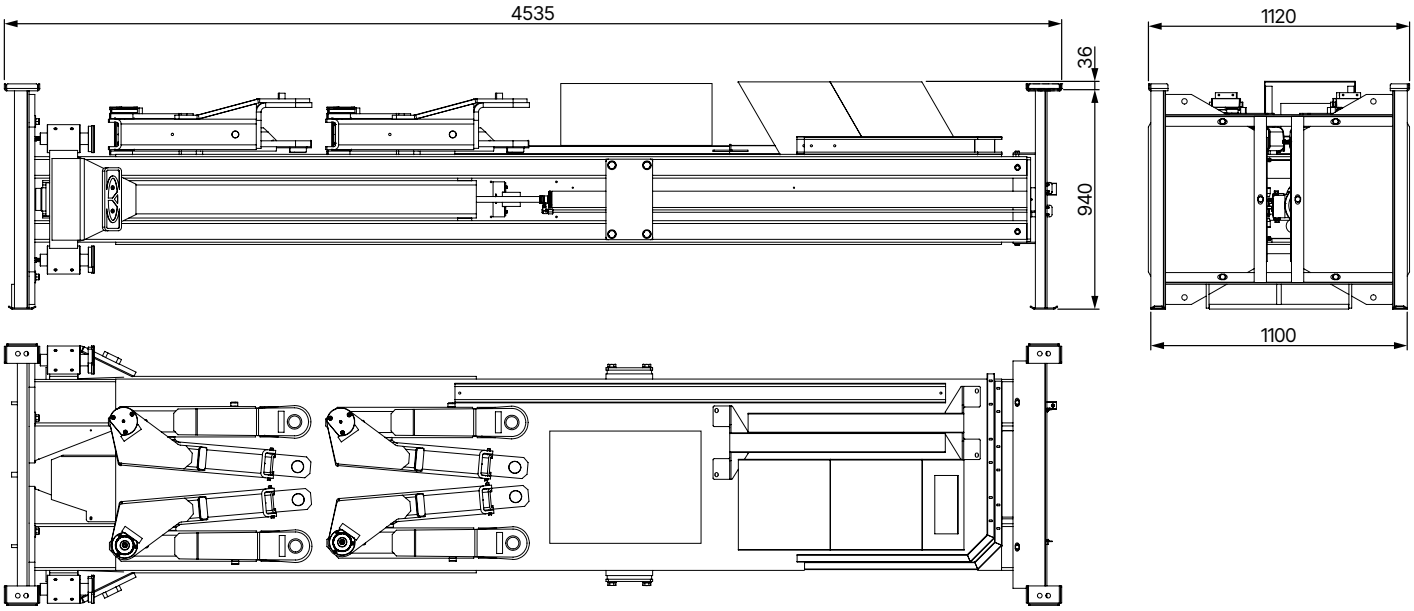

Дані машини	ATH Matrix Lift 2.65
вага	1872 кг
ширина	1120 мм
довжина	4535 мм
висота	976 мм
Температура зберігання	від -10 до +50°C

® Авторське право ATH-Heinl GmbH & Co. KG / Всі права захищені / Захищено права на друкарські помилки та технічні зміни
Дата випуску: 27.07.2026 / Виробник продукції ATH-Heinl GmbH & Co. KG

Дані для зберігання	ATH Matrix Lift 2.75XL
вага	2272 кг
ширина	1120 мм
довжина	4535 мм
висота	976 мм
Температура зберігання	від -10 до +50°C

Інструкції з транспортування та зберігання

Увага

Піднімайте і переміщуйте вантаж обережно і тільки за допомогою відповідних інструментів, які знаходяться в ідеальному стані.

Увага

Уникайте несподіваних підйомів і поштовхів. Будьте обережні на нерівних поверхнях, перехрестях тощо.

2.2 Розпакування машини

- Зніміть верхню кришку упаковки і переконайтеся, що під час транспортування не було завдано жодних пошкоджень. У разі виявлення пошкоджень негайно повідомте про це дилера.
- Викрутіть кріпильний болт, щоб зняти машину з піддону/рами. Щоб зняти машину з піддону/рами, використовуйте відповідний підйомний пристрій (можливо, зі стропом).

Небезпека

Видалені частини упаковки можуть становити небезпеку для дітей і тварин.

Це може призвести до серйозних травм або навіть смерті.

Зберігайте вилучені частини упаковки в місці, недоступному для дітей і тварин, до їх утилізації.

2.3 Обсяг поставки

- Рама з головною та додатковою опорою

  Вже попередньо зібрана:

  – Гідравлічний блок
  – Панелі управління на обох колонах
  – 2x кронштейни для підйому
- 2x подовжувачі колон
- Поперечна балка

® Авторське право ATH-Heinl GmbH & Co. KG / Всі права захищені / Захищено права на друкарські помилки та технічні зміни
Дата випуску: 27.07.2026 / Виробник продукції ATH-Heinl GmbH & Co. KG

- 4x шарнірний опорний кронштейн
- 2x кришки для колон
- Коробка для аксесуарів з дрібними деталями
- Підіймачі опорної плити 140 мм (комплект x 4 шт.) (арт.: HSE0109)
- Подовжувачі опорної плити 210 мм (комплект x 4 шт.) (арт.: HSE0110)
- Адаптер “U” (комплект x 4 шт.) (арт.: HSE0111)

Додаткові аксесуари

- Комплект світлодіодного освітлення (1 комплект = 4 шт.)

2.4 Розташування

Машину слід тримати подалі від легкозаймистих і вибухонебезпечних матеріалів, а також від сонячних променів та інтенсивного світла. Агрегат також слід розміщувати в добре провітрюваному місці.

Машину слід встановлювати на достатньо міцному ґрунті, якщо це необхідно відповідно до мінімальних вимог специфікацій, зазначених у плані фундаменту.

При виборі місця установки, крім умов ґрунту, необхідно дотримуватися вказівок та інструкцій правил запобігання нещасним випадкам і правил техніки безпеки на робочому місці.

Якщо агрегат встановлюється на перекриття, необхідно перевірити його достатню несучу здатність. У разі встановлення машини на перекриттях рекомендується проконсультуватися з фахівцем-будівельником для отримання відповідної оцінки.

Машину можна встановлювати та використовувати тільки в закритих приміщеннях. Він не має відповідних засобів захисту (наприклад, IP-захист, оцинкована конструкція) для використання на відкритому повітрі.

Температура	5 - 50°C
Рівень моря	< 1500m
Вологість	50% при 40°C - 90% при 20°C

® Авторське право ATH-Heinl GmbH & Co. KG / Всі права захищені / Захищено права на друкарські помилки та технічні зміни
Дата випуску: 27.07.2026 / Виробник продукції ATH-Heinl GmbH & Co. KG

Розташування Мінімальні відстані

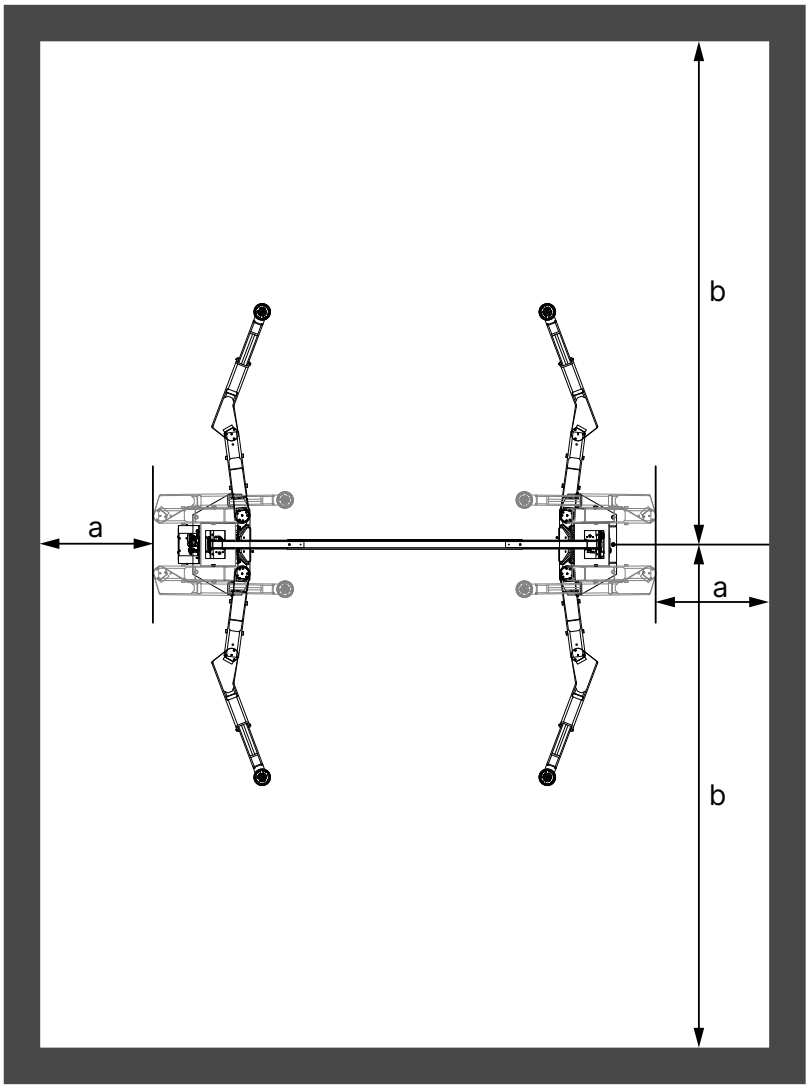

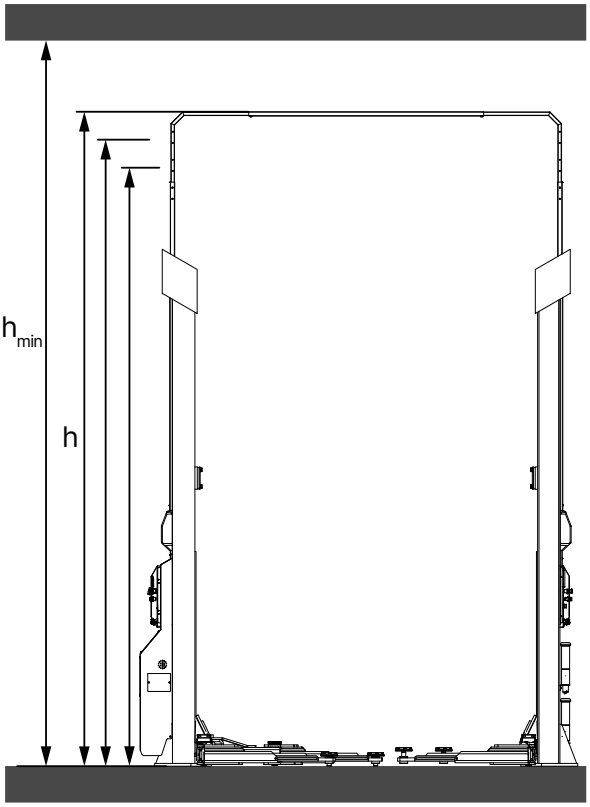

a	1000 мм
b	4500 мм
$h_{хв}$	h + 300 мм

2.5 Кріплення

Попередження

Під час встановлення пристрою необхідно дотримуватися загальних і місцевих правил.

Тому ці дії повинен виконувати лише кваліфікований фахівець.

Машину необхідно встановити та закріпити на достатньо твердій поверхні, у разі необхідності — відповідно до мінімальних вимог, зазначених у "План фундаменту" та закріплена.

Машину необхідно закріпити в передбачених точках за допомогою відповідного кріпильного матеріалу, якщо це передбачено.

® Авторське право ATH-Heinl GmbH & Co. KG / Всі права захищені / Захищено права на друкарські помилки та технічні зміни
Дата випуску: 27.07.2026 / Виробник продукції ATH-Heinl GmbH & Co. KG

Під час вибору місця встановлення, окрім умов підлоги, слід дотримуватися вказівок та інструкцій правил запобігання нещасним випадкам, а також правил безпеки на робочому місці.

Під час монтажу на перекриттях поверху необхідно перевірити їхню достатню несучу здатність. Зазвичай рекомендується проконсультуватися з будівельним експертом для отримання експертного висновку при монтажі на поверхових перекриттях.

2.6 Електричне підключення

Увага

Необхідно дотримуватися загальних і місцевих правил. Тому цю операцію може виконувати тільки кваліфікований фахівець.

Зверніть увагу на необхідну лінію живлення.

Підключення слід здійснювати відповідно до виробу за допомогою штекера CEE, 5-контактного, 400В/16А.

Відхилення напруги не повинні перевищувати 0,9 - 1,1 рази від номінального діапазону напруги, а відхилення частоти не повинні перевищувати 0,99 - 1,01 рази від діапазону частоти. Щоб гарантувати це, слід вжити необхідних захисних заходів.

Після закінчення роботи необхідно перевірити напрямок обертання двигуна.

2.7 Пневматичне підключення

Увага

Для всіх пневматичних систем між лінією подачі та системою необхідно встановити пристрій для технічного обслуговування стисненого повітря (іноді входить до комплекту постачання).

Тиск повітря в лінії подачі повинен щонайменше "Технічні характеристики" відповідати.

Необхідно перевірити правильність налаштування пристрою для технічного обслуговування стисненого повітря.

Необхідно регулярно проводити технічне обслуговування пристрою для підготовки стисненого повітря.

Максимальний або мінімальний тиск забезпечує належну роботу без можливих пошкоджень.

2.8 Гідравлічне підключення

Перед введенням системи в експлуатацію або першим запуском з використанням оливи необхідно виконати наступні дії для забезпечення оптимальної, безперебійної та практично безповітряної роботи:

- Всі гідравлічні лінії повинні бути підключені і затягнуті відповідно до гідравлічної схеми і, за наявності, позначення шланга.
- Всі гідравлічні лінії та циліндри повинні бути продуті відповідно до гідравлічної схеми або позначення шланга.

® Авторське право ATH-Heinl GmbH & Co. KG / Всі права захищені / Захищено права на друкарські помилки та технічні зміни
Дата випуску: 27.07.2026 / Виробник продукції ATH-Heinl GmbH & Co. KG

- Для забезпечення належного і безпечного функціонування системи і використовуваних шлангів необхідно переконатися, що використовувані гідравлічні рідини відповідають специфікаціям і рекомендаціям виробника.
- Використання робочих середовищ, які не відповідають спеціальним вимогам або забруднені, призведе до пошкодження всієї гідравлічної системи, скорочення терміну служби використовуваних гідравлічних систем і призведе до виключення відповідальності та гарантійних зобов'язань.

Примітка

Під час заливання оливи можна також забруднити систему

Необхідно перевіряти або виробляти мінімальну потребу та мінімальну кількість оливи.

2.9 Збірка

Примітка

Ця інструкція не повинна розглядатися як інструкція з монтажу; вона лише надає інформацію та допомогу для компетентних і кваліфікованих монтажників.

Попередження

Для виконання наступних робіт необхідно носити відповідний одяг та індивідуальні засоби захисту.

Обережно

Неправильний монтаж і налаштування призведуть до втрати відповідальності та гарантії.

Перед введенням в експлуатацію частково зібрані машини повинні бути перевірені, проінструктовані та прийняті компетентною особою.

Збірка машин повинна виконуватися кваліфікованим і досвідченим персоналом.

Монтажні комплекти

Для того, щоб оптимально підготуватися до монтажу та обслуговування наших виробів, ми рекомендуємо наші монтажні комплекти:

Монтажний комплект для підйомника матриці ATH

Артикул: 090598

Немає в наявності	Артикул	Опис	Кількість
1	090527	Анкерний стрижень M16 x 250 (10 штук)	2
2	090526	Картридж для ін'єкційного розчину 300 мл	4

® Авторське право ATH-Heinl GmbH & Co. KG / Всі права захищені / Захищено права на друкарські помилки та технічні зміни
Дата випуску: 27.07.2026 / Виробник продукції ATH-Heinl GmbH & Co. KG

Немає в наявності	Артикул	Опис	Кількість
3	90536	Гідравлічна олива HLPD 32 10 л ZFR	2
4	90534	Захисний віск ATH HP	2
5	90530	Мастило в картриджі 400 г	1
6	90538	Очищувач гальм ATH HP 500 мл	1
7	90535	Мастило для адгезії ATH HP	1
8	90539	ATH HP Універсальне розпилювальне мастило 400 мл	1
9	90541	ATH HP Силіконовий спрей 400 мл	1
10	90542	ATH HP Фарба-спрей RAL7016	1
11	90543	Фарба-розпилювач ATH HP чорний глянець	1

2.9.1 Встановлення ATH Matrix Lift 2.65

Визначення місця розташування та позиціонування підйомника

- Визначте місце встановлення та напрямок доступу. Дотримуйтесь необхідних зазорів і висоти приміщення див. "Розташування Мінімальні відстані".
- Перевірте стан ґрунту та нахил див. "План фундаменту".
- Переконайтеся в правильності вибору сторони для підведення електроживлення (стиснене повітря, електрика і т.д.)
- Позначте положення колон на підлозі та отримайте дозвіл від замовника.

Встановлення та вирівнювання підйомних колон

1. Перед встановленням колон прикріпіть стояки колон.

® Авторське право ATH-Heinl GmbH & Co. KG / Всі права захищені / Захищено права на друкарські помилки та технічні зміни
Дата випуску: 27.07.2026 / Виробник продукції ATH-Heinl GmbH & Co. KG

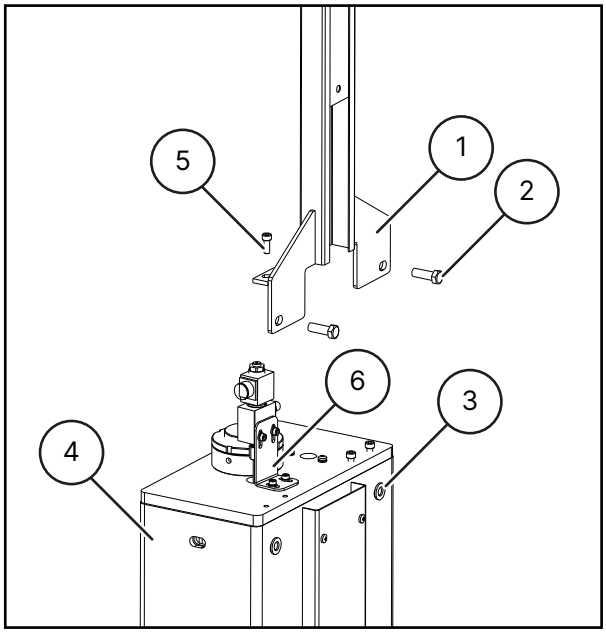

1	Подовжувач колони	2	Гвинт M12x35
3	Шайба M12	4	Колона
5	Гвинт M8x20	6	Монтажний кронштейн для регулюючого клапана

- Вийміть подовжувач колони з упаковки, намагаючись не пошкодити лакофарбове покриття.
- Виберіть потрібну висоту з 3 варіантів висоти (кінцева висота 5850 мм, 5600 мм, 5350 мм).
- Встановіть подовжувач колони на колону і закріпіть його в потрібному положенні за допомогою шайб M12 і гвинтів M12x35.
- Ретельно затягніть гвинти.

2. Прикріпіть монтажні кронштейни до основи колон, щоб полегшити і зробити безпечнішим встановлення колон, використовуючи отриману пряму нахилену кромку.

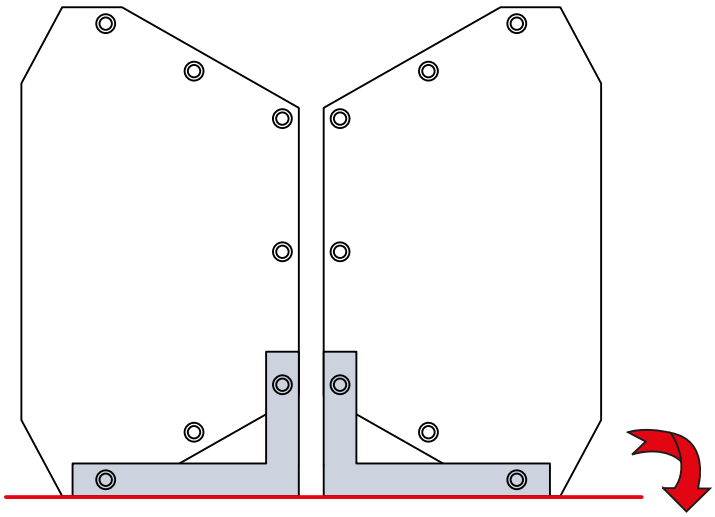

3. Зніміть монтажні кронштейни, як тільки колони будуть встановлені.

® Авторське право ATH-Heinl GmbH & Co. KG / Всі права захищені / Захищено права на друкарські помилки та технічні зміни
Дата випуску: 27.07.2026 / Виробник продукції ATH-Heinl GmbH & Co. KG

4. Встановіть першу колону відповідно до розмітки, вирівняйте її та закріпіть за допомогою стінового анкера (A) . Обов'язково дотримуйтесь "Інструкція зі свердління отворів"

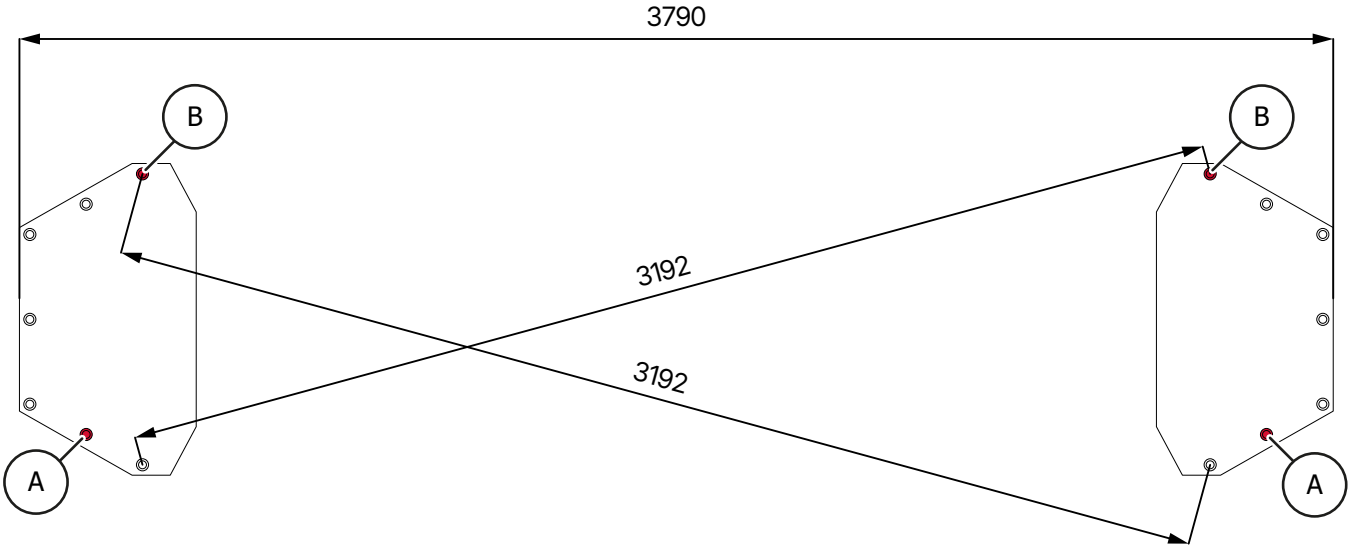

5. Встановіть другу колону з відповідним кроком і вирівнюванням і закріпіть її дюбелем. (A).

6. Потім вирівняйте підйомні колони в обох напрямках, як показано нижче, використовуючи шайби або прокладки, якщо необхідно.

® Авторське право ATH-Heinl GmbH & Co. KG / Всі права захищені / Захищено права на друкарські помилки та технічні зміни
Дата випуску: 27.07.2026 / Виробник продукції ATH-Heinl GmbH & Co. KG

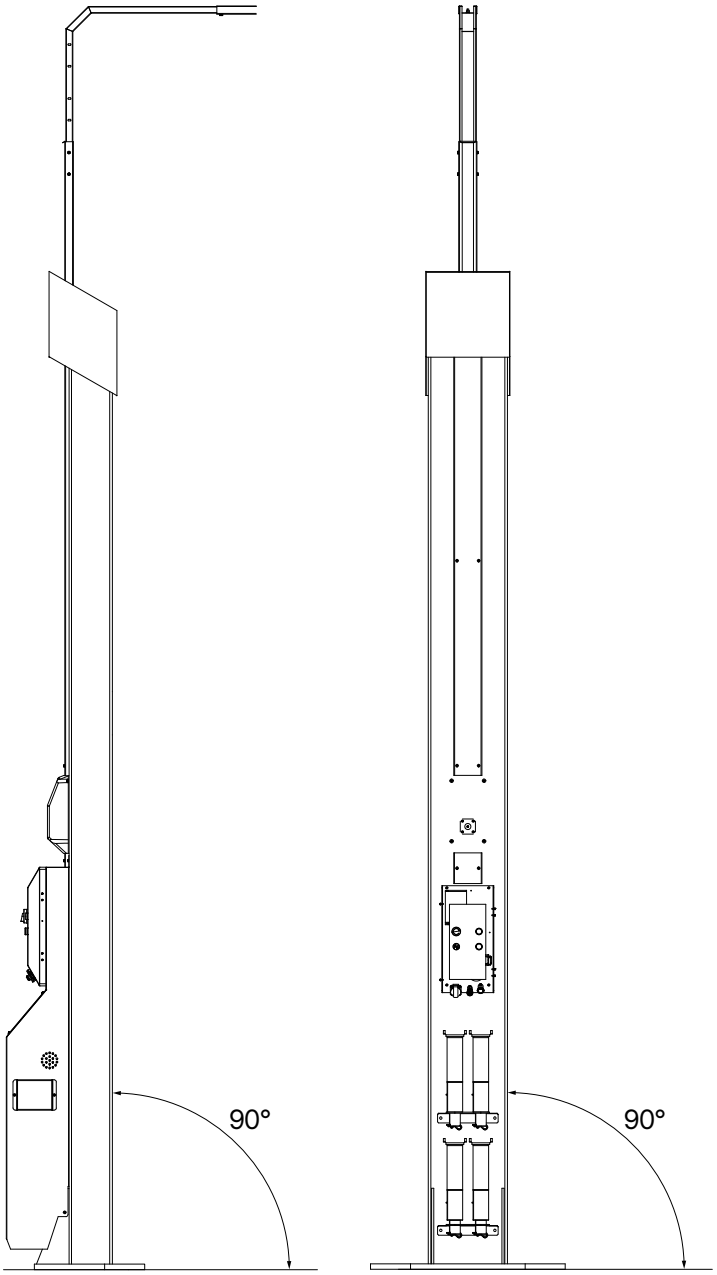

Кут встановлення ATH Matrix Lift 2.65

® Авторське право ATH-Heinl GmbH & Co. KG / Всі права захищені / Захищено права на друкарські помилки та технічні зміни
Дата випуску: 27.07.2026 / Виробник продукції ATH-Heinl GmbH & Co. KG

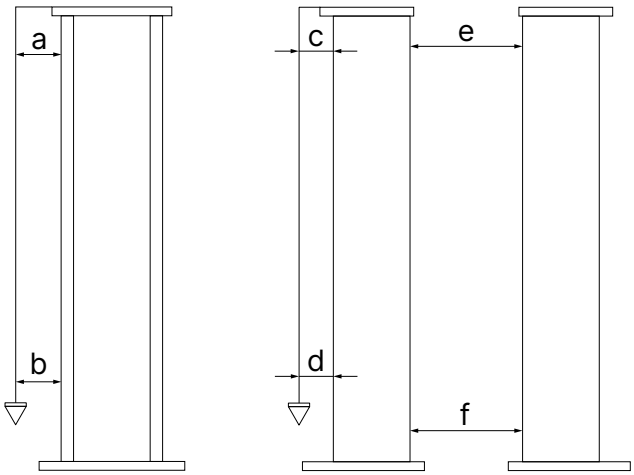

a < 10мм	c < 10mm	e < // 13,6мм
b < 10мм	d < 10мм	f < // 13,6мм

7. Перевірте, щоб колона була вирівняна по схилу.
8. Після вирівнювання колон закріпіть кожну колону 2-м дюбелем. (B) Закріпіть кожну колону.
9. Після встановлення колон перевірте відстань між ними, прикріпивши поперечину перед подальшим забиванням дюбелів.

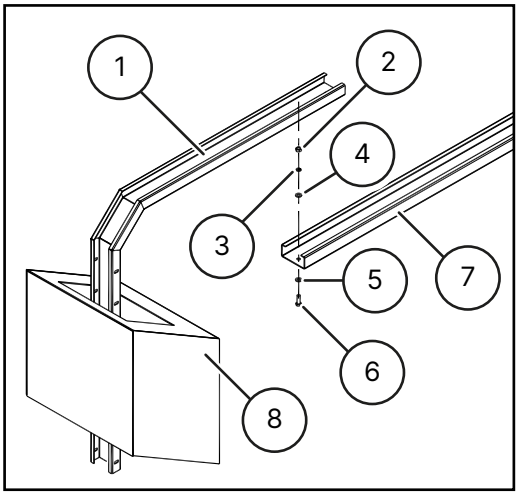

1	Підняття стовпів	2	Гайка M8
3	Стопорне кільце D.8	4	Шайба D.8
5	Шайба D.8	6	Болт M8x25
7	Поперечина	8	Кришка стовпчика

- Вставте центральну частину поперечини у вже змонтовані опори колон.
- З'єднайте все за допомогою аксесуарів, що входять до комплекту. Не затягуйте гвинти!
- Відрегулюйте ширину поперечини з урахуванням кута установки колони і затягніть гвинти поперечини.

® Авторське право ATH-Heinl GmbH & Co. KG / Всі права захищені / Захищено права на друкарські помилки та технічні зміни
Дата випуску: 27.07.2026 / Виробник продукції ATH-Heinl GmbH & Co. KG

10. Після встановлення поперечини ще раз перевірте всі точки вирівнювання, встановіть решту дюбелів і затягніть із зазначеним моментом затягування після необхідного часу затвердіння.

11. Зніміть зовнішні кришки з обох колон, щоб можна було під'єднати шланги та кабелі.

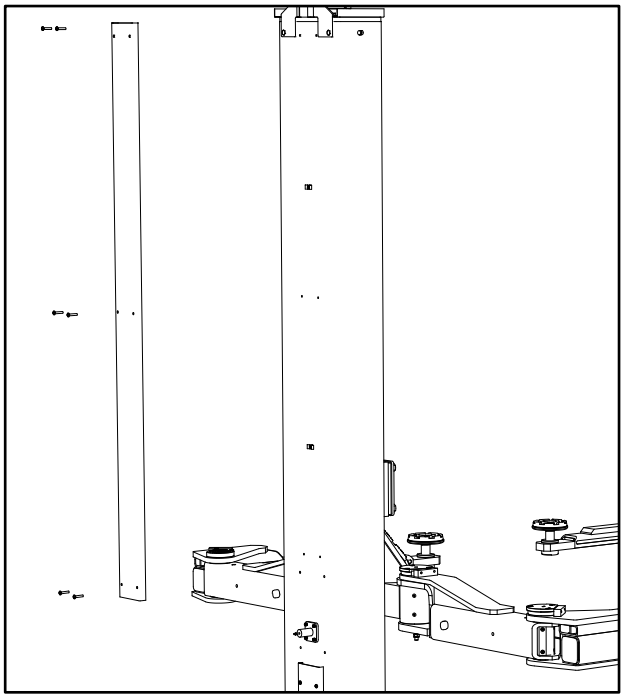

2.9.2 Встановлення ATH Matrix Lift 2.75XL

Визначення місця розташування та позиціонування підйомника

- Визначте місце встановлення та напрямок доступу. Дотримуйтесь необхідних зазорів і висоти приміщення див. "Розташування Мінімальні відстані".
- Перевірте стан ґрунту та нахил див. "План фундаменту".
- Переконайтеся в правильності вибору сторони для підведення електроживлення (стиснене повітря, електрика і т.д.)
- Позначте положення колон на підлозі та отримайте дозвіл від замовника.

Розміщення та вирівнювання підйомних колон

1. Перед встановленням колон встановіть стояки колон.

® Авторське право ATH-Heinl GmbH & Co. KG / Всі права захищені / Захищено права на друкарські помилки та технічні зміни
Дата випуску: 27.07.2026 / Виробник продукції ATH-Heinl GmbH & Co. KG

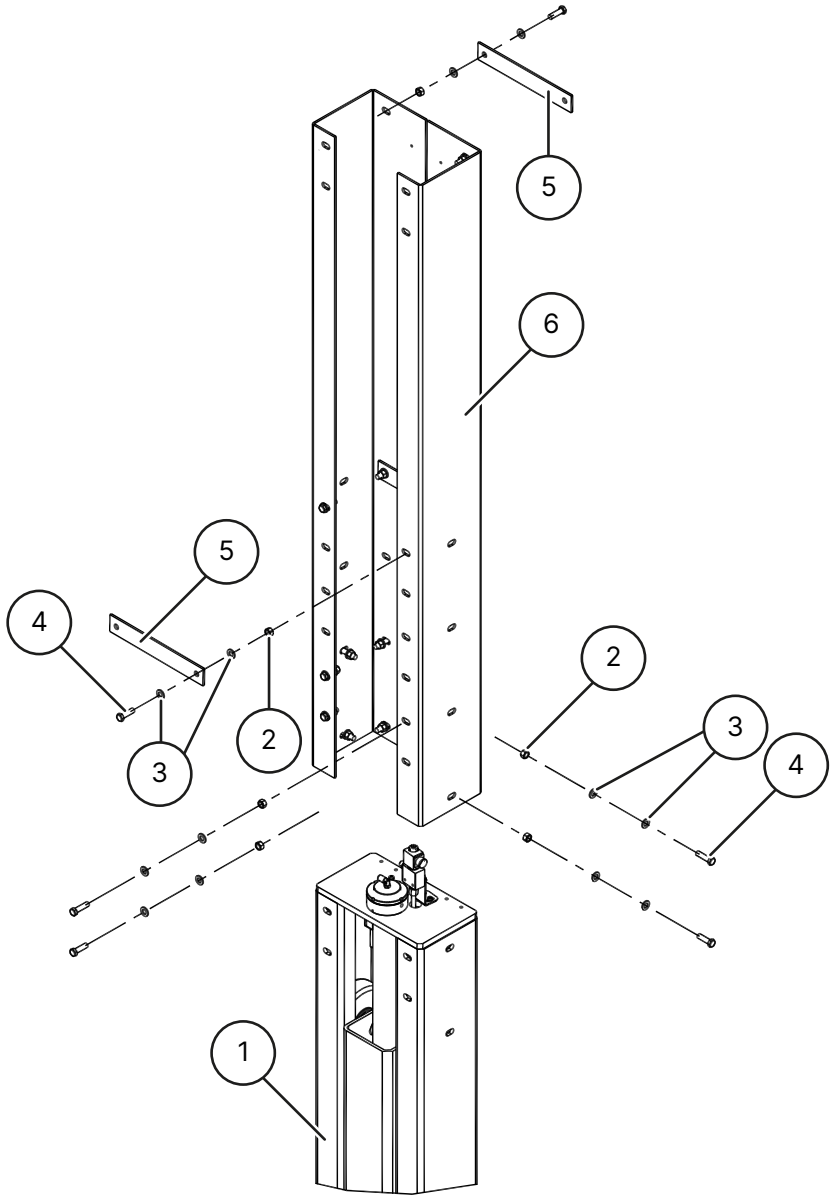

1	Колона	2	Гайка M12
3	Шайба D 12	4	Болт M12x45
5	Пластина	6	Подовжувач колони

- Вийміть подовжувач колони з упаковки, намагаючись не пошкодити лакофарбове покриття.
- Виберіть потрібну вам висоту з 3 варіантів висоти (кінцева висота ригеля 5850 мм, 5600 мм, 5350 мм).
- Встановіть подовжувач на стійку і закріпіть його в потрібному положенні за допомогою шайб D12, гайок M12 і болтів M12x45.
- Ретельно затягніть гвинти.

2. Прикріпіть монтажні кронштейни до основи колон, щоб полегшити і зробити безпечнішим встановлення колон, використовуючи отриману пряму нахилену кромку.

® Авторське право ATH-Heinl GmbH & Co. KG / Всі права захищені / Захищено права на друкарські помилки та технічні зміни
Дата випуску: 27.07.2026 / Виробник продукції ATH-Heinl GmbH & Co. KG

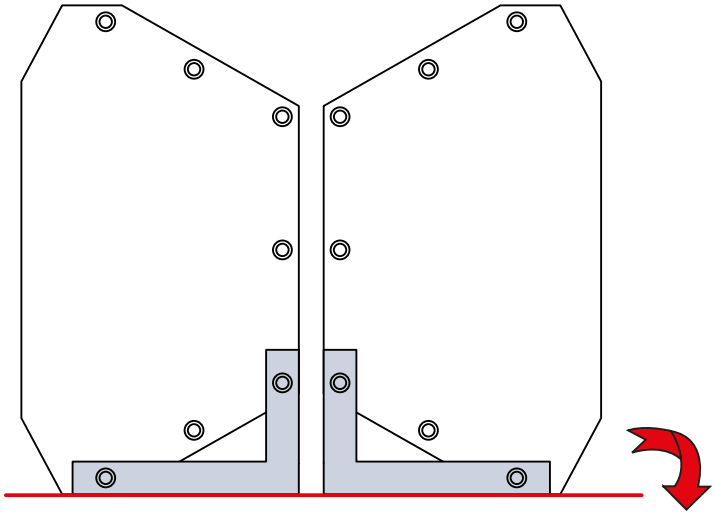

3. Зніміть монтажні кронштейни, як тільки колони будуть встановлені.
4. Встановіть першу колону відповідно до розмітки, вирівняйте її та закріпіть за допомогою стінового анкера (A). Обов'язково дотримуйтесь "Інструкція зі свердління отворів"

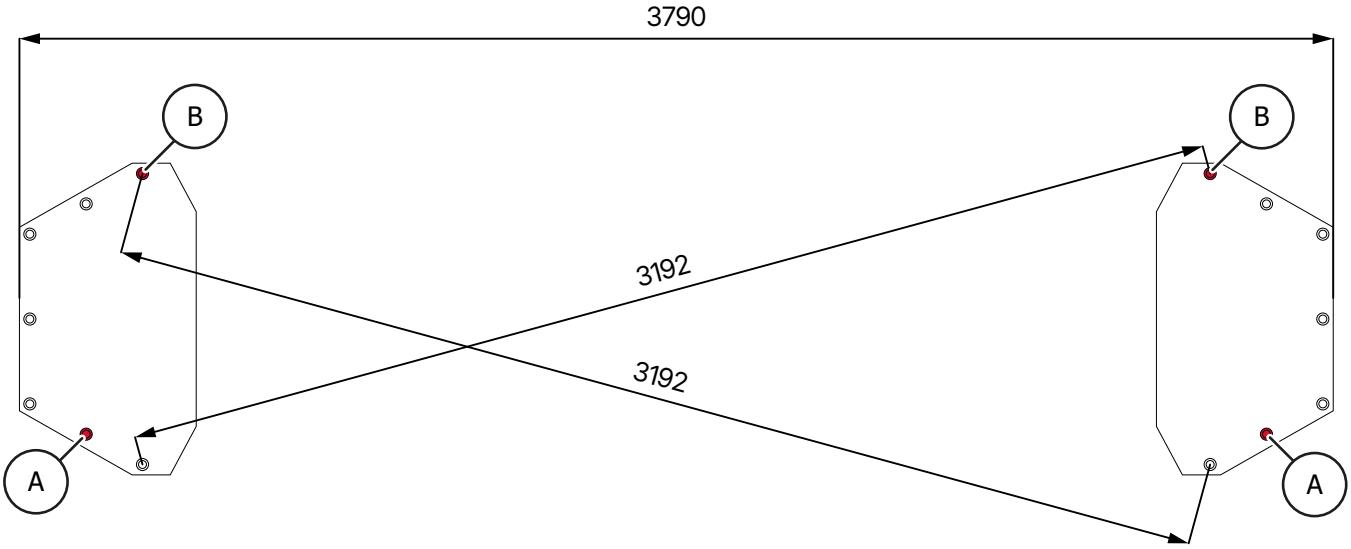

5. Встановіть другу колону з відповідним кроком і вирівнюванням і закріпіть її дюбелем. (A).
6. Потім вирівняйте підйомні колони в обох напрямках, як показано нижче, використовуючи шайби або прокладки, якщо необхідно.

® Авторське право ATH-Heinl GmbH & Co. KG / Всі права захищені / Захищено права на друкарські помилки та технічні зміни
Дата випуску: 27.07.2026 / Виробник продукції ATH-Heinl GmbH & Co. KG

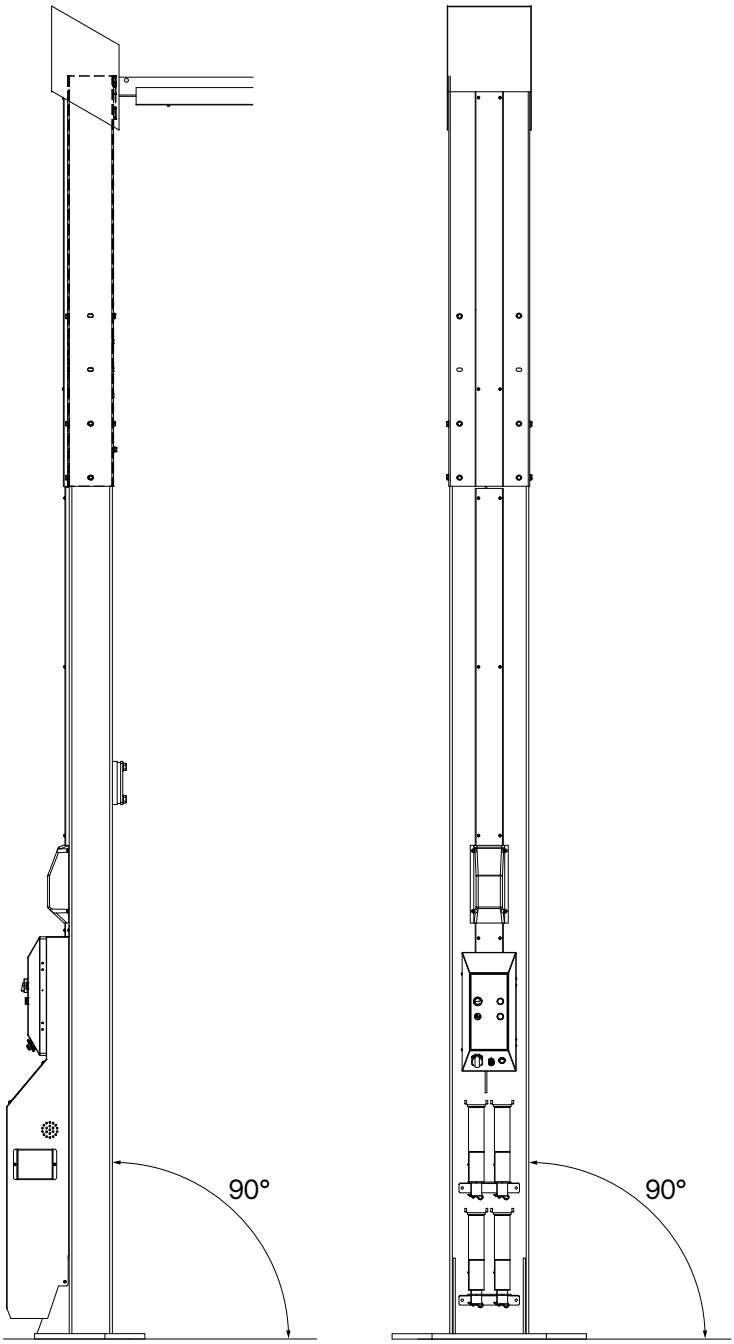

Кут установки ATH Matrix Lift 2.75XL

® Авторське право ATH-Heinl GmbH & Co. KG / Всі права захищені / Захищено права на друкарські помилки та технічні зміни
Дата випуску: 27.07.2026 / Виробник продукції ATH-Heinl GmbH & Co. KG

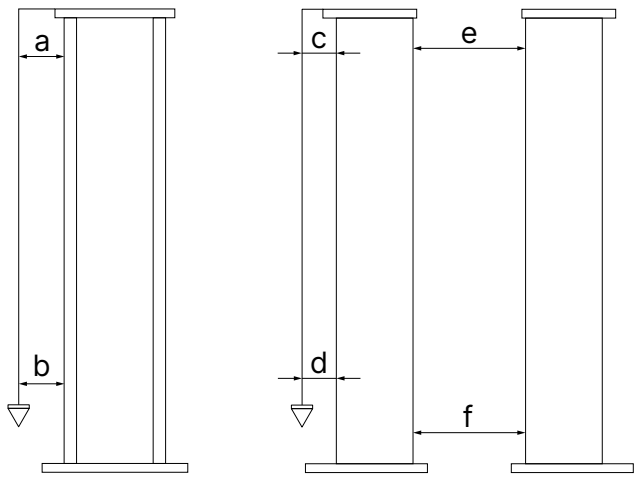

a < 10мм	c < 10mm	e < // 13,6мм
b < 10мм	d < 10мм	f < // 13,6мм

7. Перевірте, щоб колона була вирівняна по схилу.

8. Після вирівнювання колон закріпіть кожну колону 2-м дюбелем. (B) Закріпіть кожну колону.

Обережно

Якщо не дотримуватися часу затвердіння ін'єкційного розчину, колони можуть впасти, незважаючи на те, що вони закріплені дюбелями.

Дотримуйтесь часу затвердіння ін'єкційного розчину перед виконанням подальших робіт.

9. Після встановлення колон перевірте відстань між ними, прикріпивши поперечину перед подальшим забиванням дюбелів.

® Авторське право ATH-Heinl GmbH & Co. KG / Всі права захищені / Захищено права на друкарські помилки та технічні зміни
Дата випуску: 27.07.2026 / Виробник продукції ATH-Heinl GmbH & Co. KG

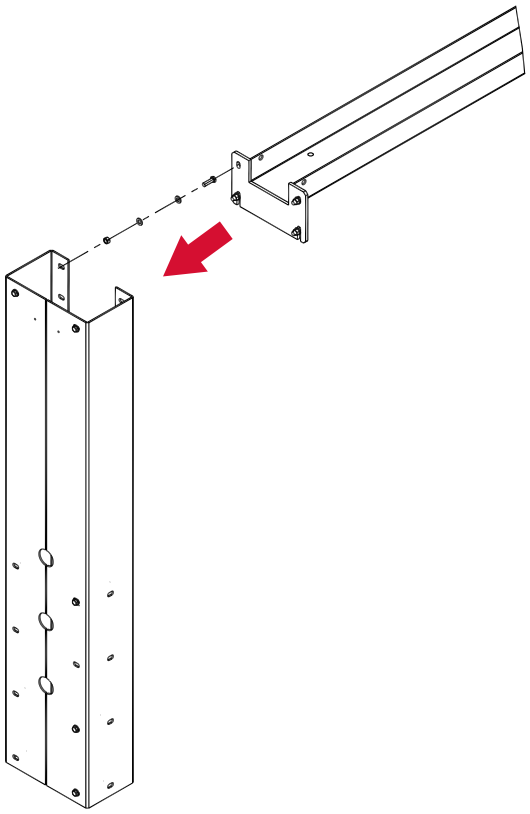

- Прикрутіть по одній частині поперечини до висоти колон, використовуючи аксесуари з комплекту (гайки M12, шайби D.12 і гвинти M12x40).

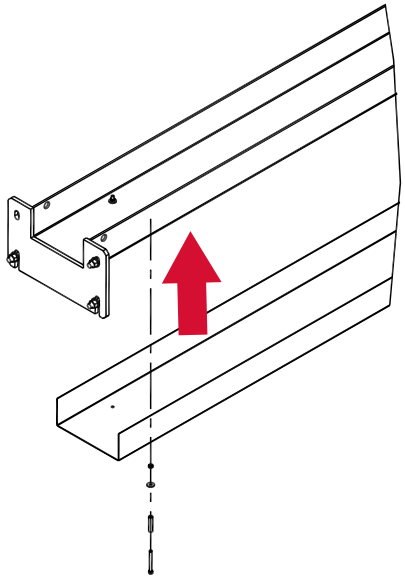

- Вставте обидві частини поперечини одна в одну і прикрутіть деталі разом (гайки M12, шайби D.12 і гвинти M12x40).

10. Після встановлення поперечини ще раз перевірте всі точки вирівнювання, встановіть решту дюбелів і затягніть із зазначеним моментом затягування після необхідного часу затвердіння.

® Авторське право ATH-Heinl GmbH & Co. KG / Всі права захищені / Захищено права на друкарські помилки та технічні зміни
Дата випуску: 27.07.2026 / Виробник продукції ATH-Heinl GmbH & Co. KG

11. Зніміть зовнішні кришки з обох колон, щоб можна було під'єднати шланги та кабелі.

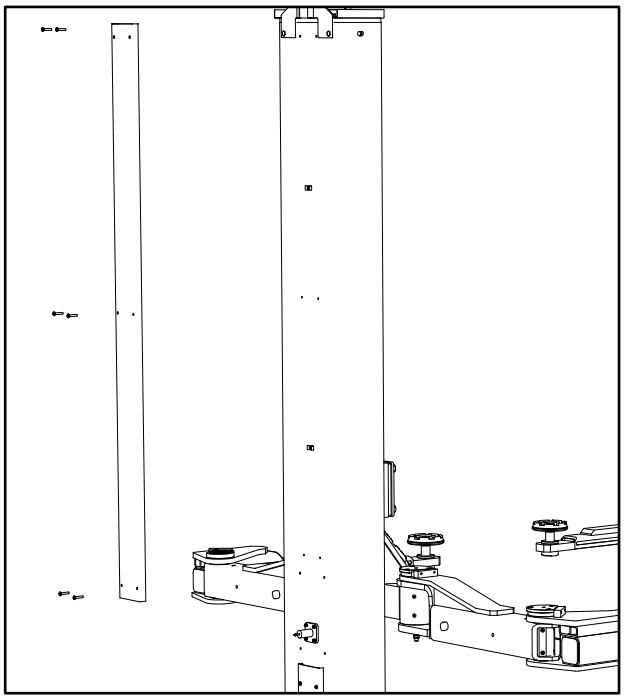

2.9.3 План фундаменту

Увага

Не встановлюйте підйомну платформу на асфальт або м'яку стяжку. Не повинно бути деформаційних швів або тріщин, які могли б перервати безперервність армування. Несуча здатність підвісних стель повинна бути перевірена оператором.

Функція підйомної платформи може бути порушена, якщо вона стоїть під кутом.

Дотримуйтесь вказаної якості бетону та часу застигання

Якість бетону	C25/30
Час затвердіння бетону	Мін. 20 днів

Нижче наведено стандартний план фундаменту. Для більш специфічних випадків, будь ласка, зв'яжіться з нашою технічною службою.

® Авторське право ATH-Heinl GmbH & Co. KG / Всі права захищені / Захищено права на друкарські помилки та технічні зміни
Дата випуску: 27.07.2026 / Виробник продукції ATH-Heinl GmbH & Co. KG

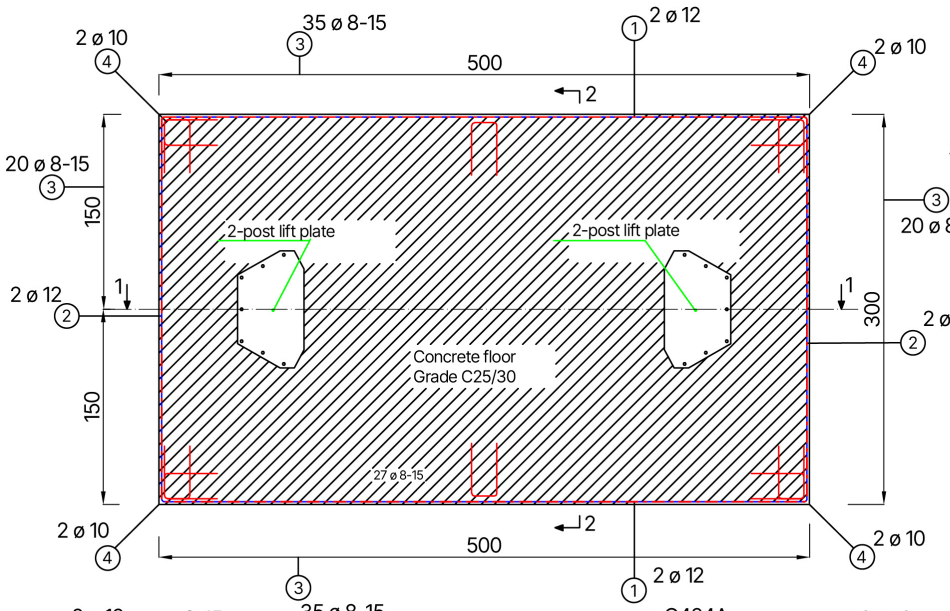

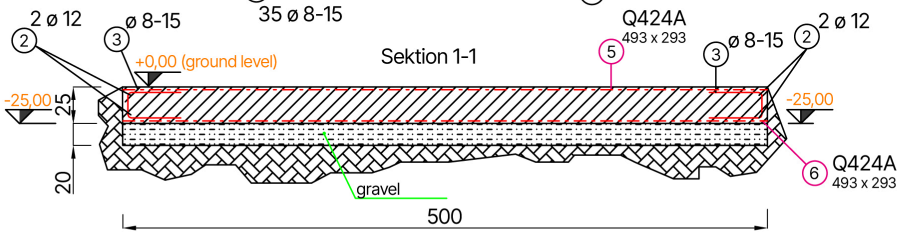

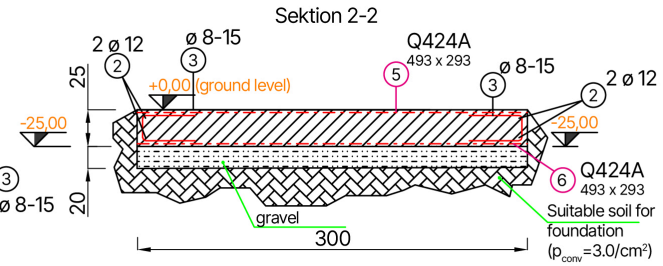

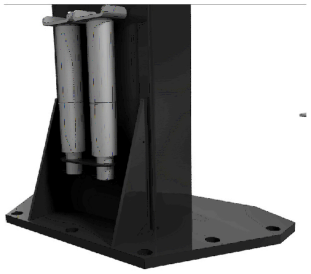

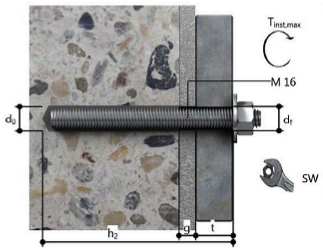

Approved anchor system (according to ETA-12/0258)
Würth injection system
Injection mortar Allrounder WIT-VM 250
Threaded rod, galvanized steel (14 pieces)
DBL-(W-VD-A/S)-(A2K)-105-M16x300

25 cm normal concrete, C25/30, EN 206, **cracked**, dry borehole
d0=1.8 cm (drill hole diameter);
Drilling method - hammer drilling;
Tinst, max=60.0 Nm;
hef=22,5 cm (cracked)
(anchorage depth)

All new construction dimensions are shell dimensions. All measurements are to be taken on site or on your own responsibility. The recesses must be arranged according to the work plans of the specialist planners.
If necessary, cut mats and steel bars to length locally.
All dimensions must be checked before starting work on site.
Any discrepancies must be clarified with the site management.

All dimensions in cm

Stabliste

Pos	Stk	ø (mm)	single length (m)	Dimensioned bending shape (not to scale)	total length (m)	mass (kg)
1	4	12	4,96	_____496	19,84	17,62
2	4	12	2,93	_____293	11,72	10,41
3	110	8	1,00	„U“ 40x20x40	110	43,59
4	8	10	1,00	„L“ 50x50	8	4,94
5	1	9		Q424A „▭“ 493x293		88,40
6	1	9		Q424A „▭“ 493x293		88,40

Maßstab:		Datum	Name
	gez.	25.01.2024	ATH-Heinl
	gepr.	FD	

ATH-Heinl

foundation plan
2-post lift
ATH Matrix Lift 2.65 C25/30

Ersatz für:	Blatt:
Ersetzt durch:	von:

® Авторське право ATH-Heinl GmbH & Co. KG / Всі права захищені / Захищено права на друкарські помилки та технічні зміни
Дата випуску: 27.07.2026 / Виробник продукції ATH-Heinl GmbH & Co. KG

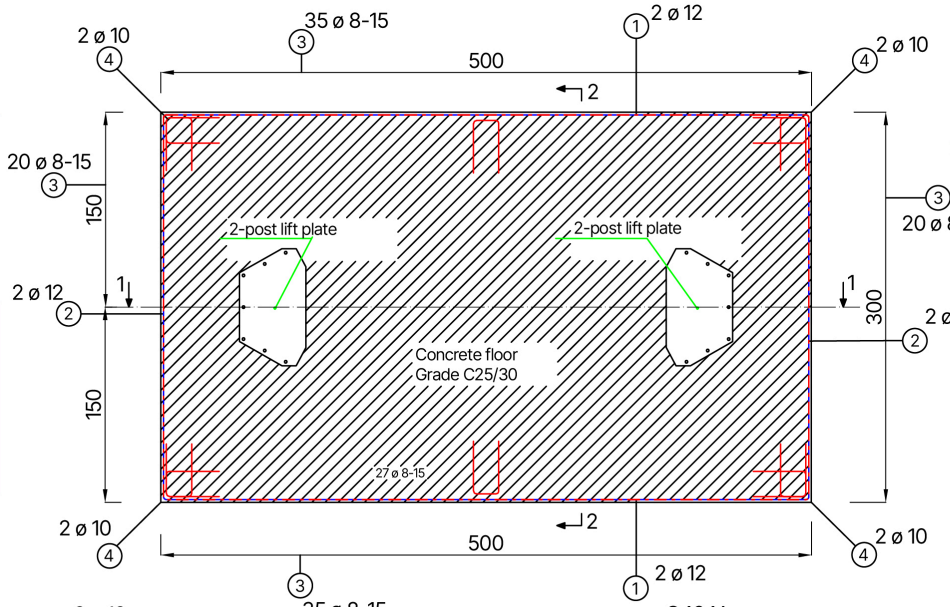

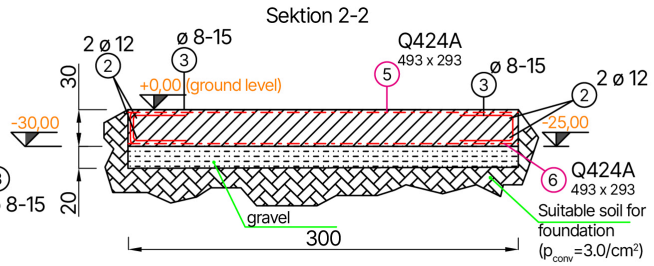

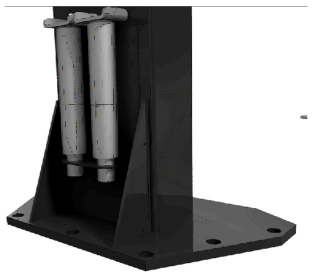

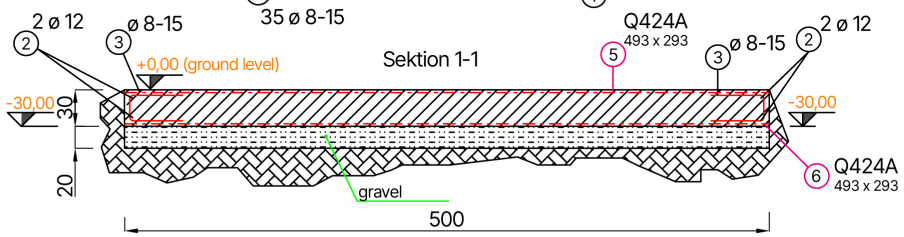

Approved anchor system (according to ETA-12/0258)
Würth injection system
Injection mortar Allrounder WIT-VM 250
Threaded rod, galvanized steel (14 pieces)
DBL-(W-VD-A/S)-(A2K)-105-M16x300

30 cm normal concrete, C25/30, EN 206, **cracked**, dry borehole
d0=1.8 cm (drill hole diameter);
Drilling method - hammer drilling;
Tinst, max=60.0 Nm;
hef=24 cm (cracked)
(anchorage depth)

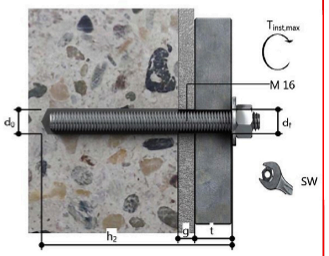

All new construction dimensions are shell dimensions. All measurements are to be taken on site or on your own responsibility. The recesses must be arranged according to the work plans of the specialist planners.
If necessary, cut mats and steel bars to length locally.
All dimensions must be checked before starting work on site.
Any discrepancies must be clarified with the site management.

All dimensions in cm

Stabliste

Pos	Stk	ø (mm)	single length (m)	Dimensioned bending shape (not to scale)	total length (m)	mass (kg)
1	4	12	4,96	_____496	19,84	17,62
2	4	12	2,93	_____293	11,72	10,41
3	110	8	1,00	„U“ 40x20x40	110	43,59
4	8	10	1,00	„L“ 50x50	8	4,94
5	1	9		Q424A „▭“ 493x293		88,40
6	1	9		Q424A „▭“ 493x293		88,40

Maßstab:		Datum	Name
	gez.	25.01.2024	ATH-Heinl
	gepr.	FD	

ATH-Heinl

foundation plan
2-post lift
ATH Matrix Lift 2.75XL C25/30

Ersatz für:	Blatt:
Ersetzt durch:	von:

1012
® Авторське право ATH-Heinl GmbH & Co. KG / Всі права захищені / Захищено права на друкарські помилки та технічні зміни
Дата випуску: 27.07.2026 / Виробник продукції ATH-Heinl GmbH & Co. KG

2.9.4 Інструкція зі свердління отворів

- Використовуйте опорну плиту колони як орієнтир для свердління.
- Для того, щоб просвердлити і прикрутити середній отвір в опорній плиті, необхідно зняти кришку гідравлічного блоку і масляний бак.

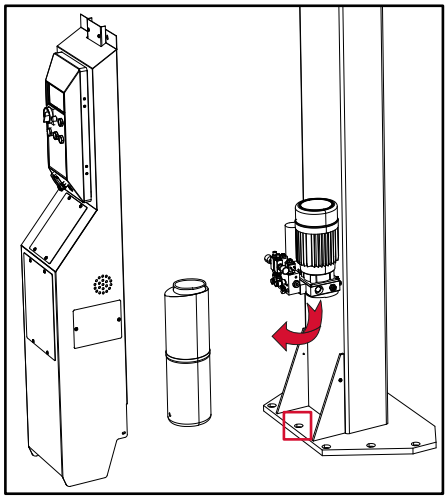

- Просвердліть отвори ударним свердлом D.18 глибиною 225 мм. Будьте обережні, щоб не розсвердлити отвір, щоб забезпечити максимальну силу утримання анкерів.
- Ретельно очистіть кожен отвір стисненим повітрям або дротяною щіткою, щоб видалити пил. Будьте обережні, щоб не зрушити стовпи в процесі роботи.
- Заповніть просвердлені отвори клеєм.
- Встановіть шайби та гайки на анкерні стрижні.
- Вставте анкерні стрижні в отвори, заповнені клеєм.

Обережно

Якщо не дотримуватися часу затвердіння ін'єкційного розчину, колони можуть впасти, незважаючи на те, що вони закріплені дюбелями.

Дотримуйтесь часу затвердіння ін'єкційного розчину перед виконанням подальших робіт.

® Авторське право ATH-Heinl GmbH & Co. KG / Всі права захищені / Захищено права на друкарські помилки та технічні зміни
Дата випуску: 27.07.2026 / Виробник продукції ATH-Heinl GmbH & Co. KG

2.9.5 Кріплення за допомогою запобіжного анкера

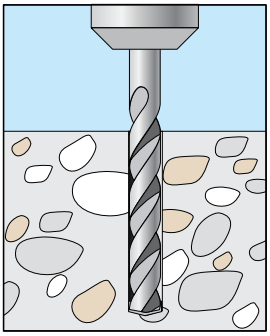

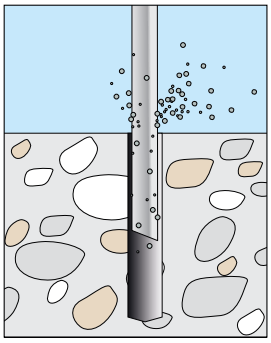

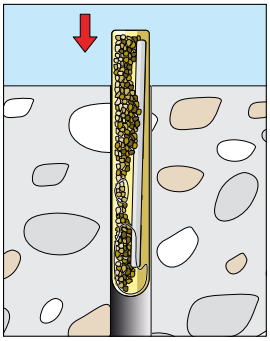

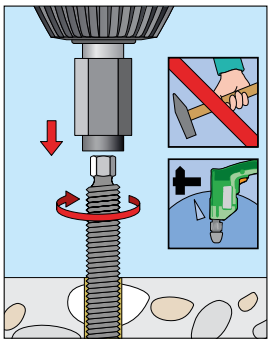

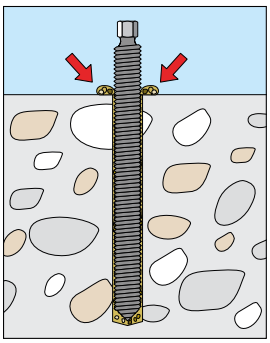

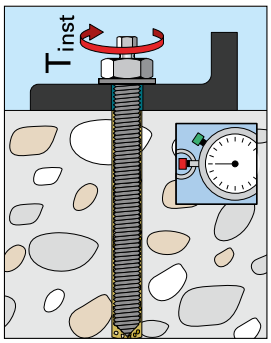

® Авторське право ATH-Heinl GmbH & Co. KG / Всі права захищені / Захищено права на друкарські помилки та технічні зміни
Дата випуску: 27.07.2026 / Виробник продукції ATH-Heinl GmbH & Co. KG

2.9.6 Встановлення та регулювання запобіжників

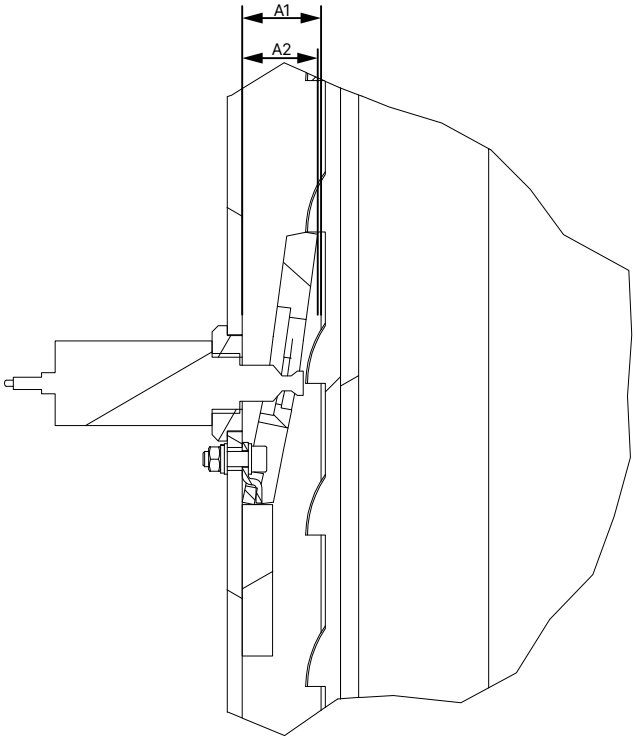

Прикріпіть усі запобіжники та магніти наступним чином:

- Переконайтеся, що відстань від колони до навантажувача A1 і відстань від колони до розблокованого запобіжника A2 однакова. При необхідності відстань можна відрегулювати за допомогою гайки на електромагніті.

2.9.7 Встановлення гідравлічних шлангів

Увага

Щоб запобігти пошкодженню шлангів, при прокладанні гідравлічних шлангів переконайтеся, що вони не встановлені близько до рухомих частин.

Примітка

Зверніть увагу на можливе забруднення гідравлічних компонентів і при необхідності видаліть його перед установкою.

Увага

Щоб запобігти витіканню гідравлічної оливи, переконайтеся, що з'єднання шлангів не є ні занадто слабкими, ні занадто тугими.

® Авторське право ATH-Heinl GmbH & Co. KG / Всі права захищені / Захищено права на друкарські помилки та технічні зміни
Дата випуску: 27.07.2026 / Виробник продукції ATH-Heinl GmbH & Co. KG

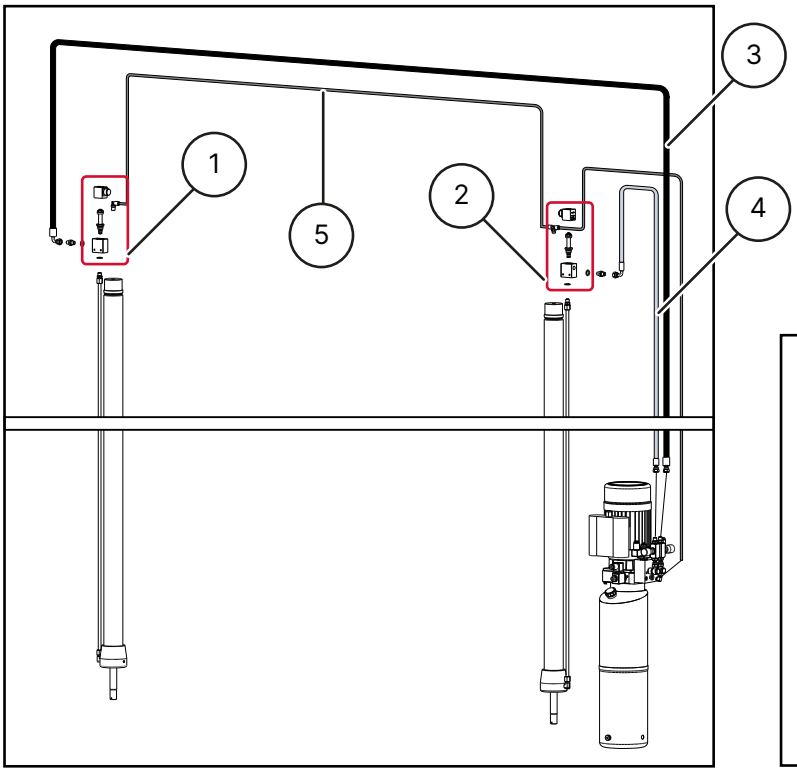

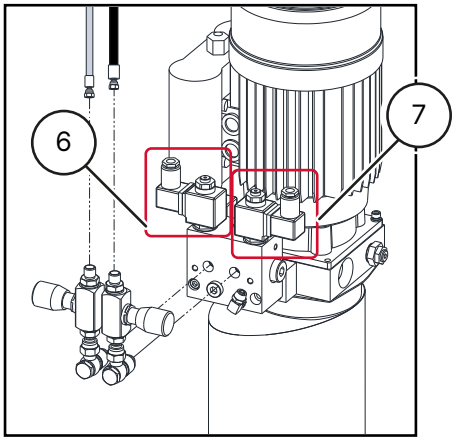

1 Колонка циліндрів гідророзподільника B

2 Циліндр гідророзподільника колонки A

3 Гідравлічний шланг для колонки B 3/8"

4 Гідравлічний шланг для колонки A 1/4"

5 Зворотний трубопровід

6 Блок регулюючих клапанів для колони A

7 Блок регулюючих клапанів для колони B

1. Очистіть всі забруднені шланги та з'єднання.
2. Перевірте всі різьблення та з'єднання шлангів на наявність пошкоджень.
3. Прокладіть шланги, як показано на схемі.
4. Ретельно затягніть з'єднання шлангів.

® Авторське право ATH-Heinl GmbH & Co. KG / Всі права захищені / Захищено права на друкарські помилки та технічні зміни
Дата випуску: 27.07.2026 / Виробник продукції ATH-Heinl GmbH & Co. KG

Підключення гідравлічного шланга головної колони A

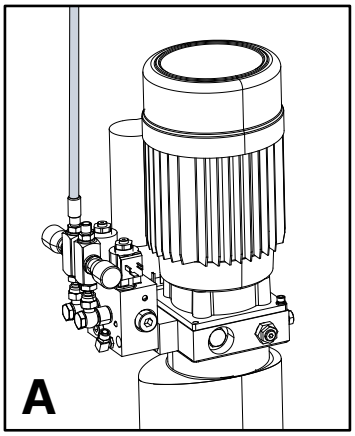

1. Приєднайте гідравлічний шланг до верхньої частини циліндра головної колони.
2. Переконайтеся, що обидва з'єднання на циліндрі та на силовому блоці належним чином закріплені, щоб запобігти витоку.

Підключення гідравлічного шланга додаткової колонки B

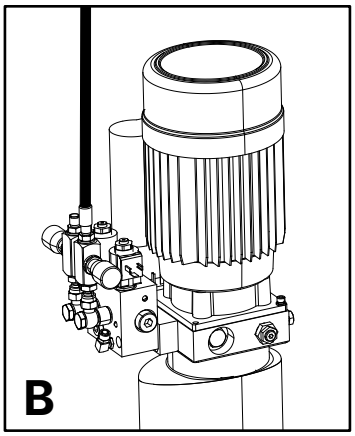

1. Прокладіть гідравлічний шланг від силового агрегату на головній колоні вгору, через поперечину до циліндра другорядної колони.
2. Приєднайте шланг до верхньої частини циліндра додаткової колони.
3. Переконайтеся, що обидва з'єднання на циліндрі та на силовому блоці належним чином закріплені, щоб запобігти витоку.
4. Переконайтеся, що шланг прокладений правильно, щоб уникнути його пошкодження.

® Авторське право ATH-Heinl GmbH & Co. KG / Всі права захищені / Захищено права на друкарські помилки та технічні зміни
Дата випуску: 27.07.2026 / Виробник продукції ATH-Heinl GmbH & Co. KG

Підключення лінії повернення масла

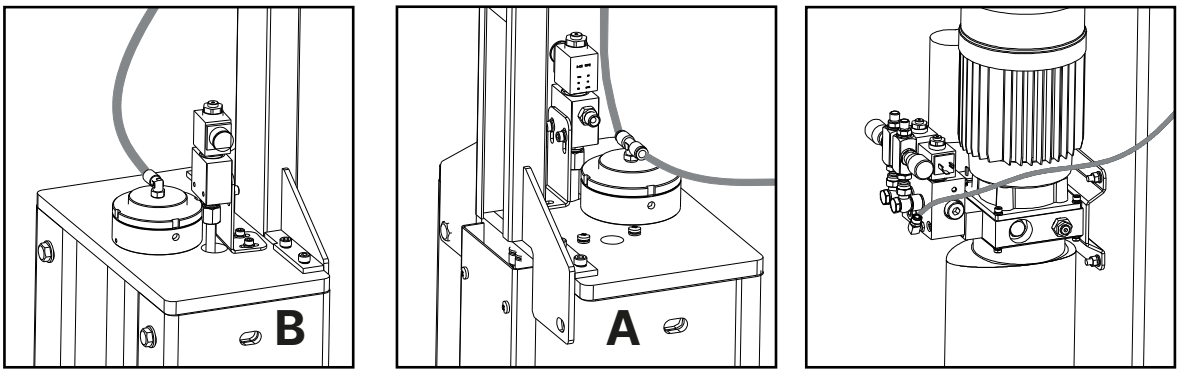

1. Підключіть лінію повернення до верхньої частини циліндра вторинної колони B.
2. Прокладіть лінію повернення масла на вторинній колонці вгору, через поперечину до циліндра головної колони A.
3. Приєднайте лінію повернення до тройника у верхній частині циліндра головної колони A.
4. Прокладіть зворотну лінію від трійника до з'єднання на блоці.
5. Перевірте правильність посадки з'єднань, щоб уникнути витоків.
6. Перевірте правильність прокладання шланга, щоб уникнути його пошкодження.

2.9.8 Встановлення електричних з'єднань

Підключення керуючих клапанів

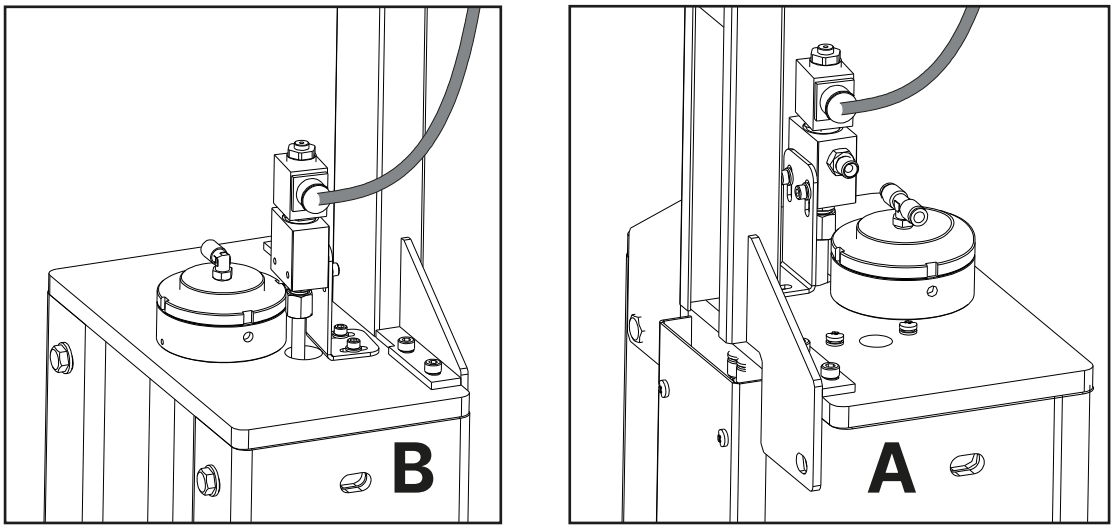

1. Підключіть електричний кабель блоку живлення до електромагнітного клапана у верхній частині циліндра головної колони A.

® Авторське право ATH-Heinl GmbH & Co. KG / Всі права захищені / Захищено права на друкарські помилки та технічні зміни
Дата випуску: 27.07.2026 / Виробник продукції ATH-Heinl GmbH & Co. KG

2. Прокладіть інший електричний кабель від блоку живлення через поперечину до електромагнітного клапана циліндра другорядної колони B і підключіть його там.
3. Перевірте з'єднання на функціональність.

Підключення електромагнітного клапана

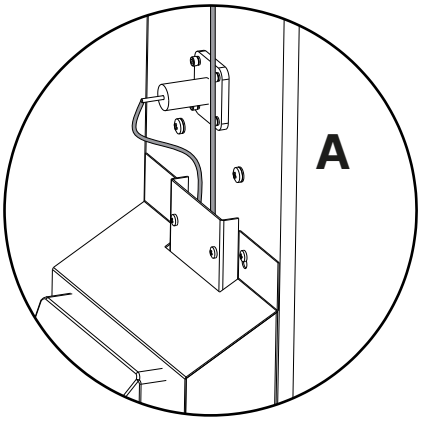

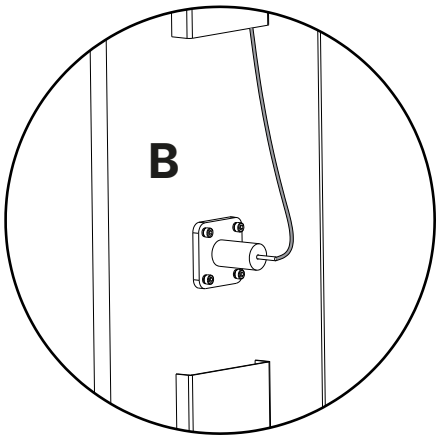

1. Підключіть електричний кабель до електромагнітного клапана головної колонки A.
2. Прокладіть інший електричний кабель від блоку живлення через поперечину до електромагніту додаткової колонки B і підключіть його там.
3. Перевірте функціональність з'єднання.

Підключення додаткового верхнього кінцевого вимикача

Увага

Наступні кроки 1-3 необхідно виконувати ЗАВЖДИ, щоб запобігти короткому замиканню в електроніці!

® Авторське право ATH-Heinl GmbH & Co. KG / Всі права захищені / Захищено права на друкарські помилки та технічні зміни
Дата випуску: 27.07.2026 / Виробник продукції ATH-Heinl GmbH & Co. KG

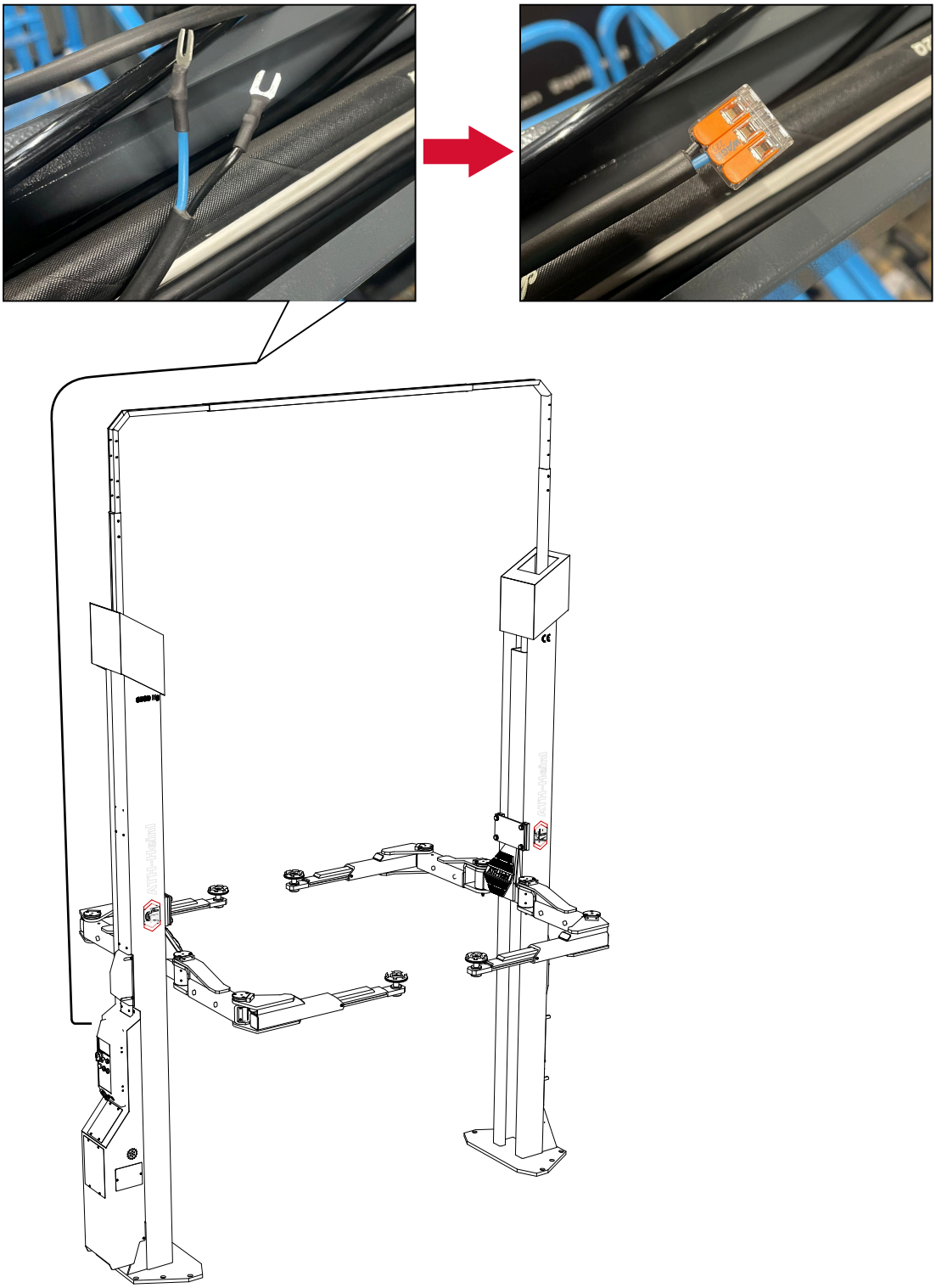

1. У поперечині вже підготовлений 2-жильний кабель (жили 22 і 27) з вилкоподібними кабельними наконечниками.
2. Зніміть вилочні кабельні наконечники з жил кабелю.
3. Приєднайте клему або підключіть додатковий кінцевий вимикач.

® Авторське право ATH-Heinl GmbH & Co. KG / Всі права захищені / Захищено права на друкарські помилки та технічні зміни
Дата випуску: 27.07.2026 / Виробник продукції ATH-Heinl GmbH & Co. KG

2.9.9 Venting the lifting platform

1. Move the lift to the lowest position.
2. Loosen the hydraulic hoses at the positions (1) and (2).

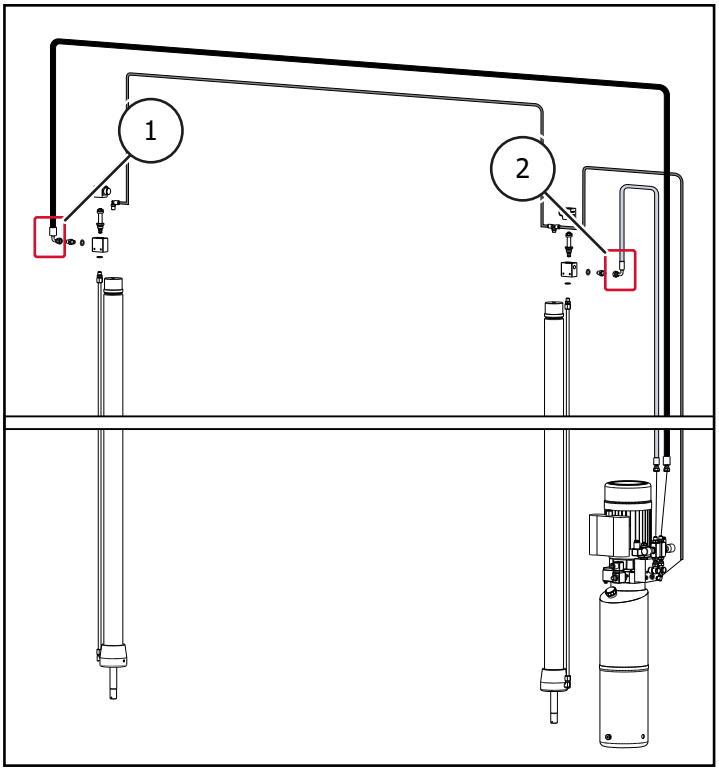

3. Raise the lift on the main control side until oil comes out of the hydraulic hose on the main side. (2) oil escapes from the hydraulic hose on the main side.
4. Close the hydraulic oil connection on this side again.
5. Continue to raise the lift on the secondary control side until oil also leaks on the secondary side. (1) oil leaks out on the secondary side.
6. Close the hydraulic oil connection on the secondary side again.

✓ The lift is now vented.

Fitting the covers

1. Fit the covers of the power unit and the outer covers to the pillars. Take care not to pinch the cables and hoses!

2.9.10 Встановлення опорних кронштейнів

1. Підніміть підйомний візок на висоту приблизно 1 м, натиснувши кнопку підйому або опускання.
2. Зніміть попередньо змонтований запобіжник, відкрутивши гвинти.

® Авторське право ATH-Heinl GmbH & Co. KG / Всі права захищені / Захищено права на друкарські помилки та технічні зміни
Дата випуску: 27.07.2026 / Виробник продукції ATH-Heinl GmbH & Co. KG

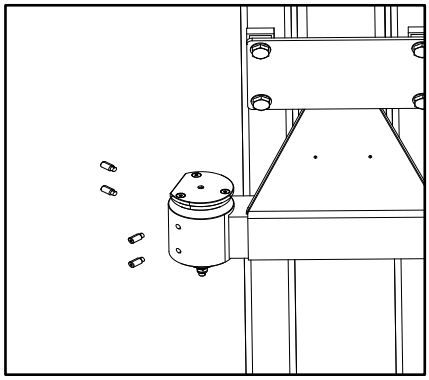

3. Витягніть запобіжник з направляючої.

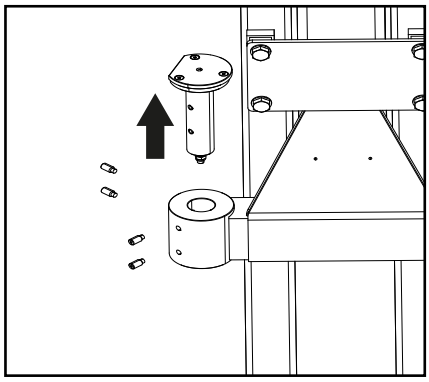

4. Встановіть опорний кронштейн на навантажувач.

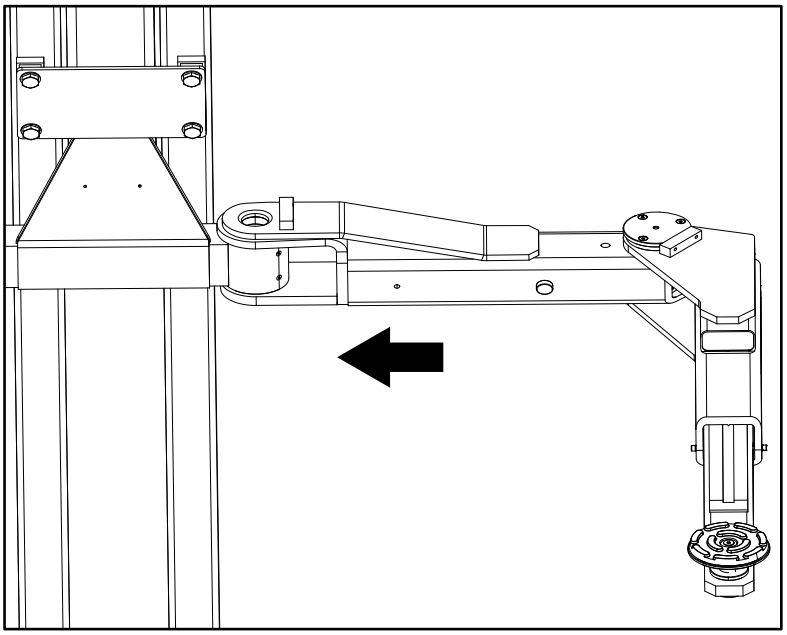

5. Вставте засувку назад у направляючу. Переконайтеся, що отвори для гвинтів на запобіжнику суміщені з отворами в напрямній.

® Авторське право ATH-Heinl GmbH & Co. KG / Всі права захищені / Захищено права на друкарські помилки та технічні зміни
Дата випуску: 27.07.2026 / Виробник продукції ATH-Heinl GmbH & Co. KG

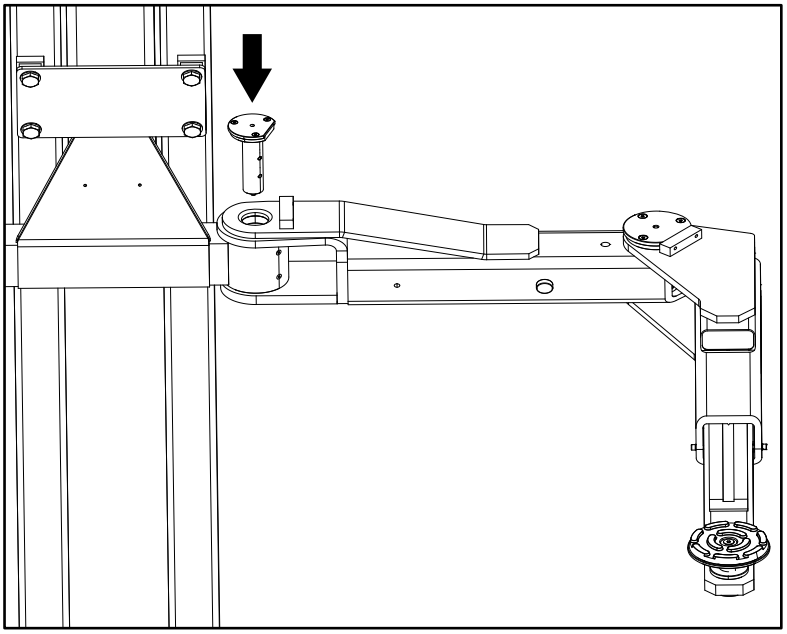

6. Закрутіть попередньо викручені гвинти.
7. Потягніть запобіжник вгору і перевірте, чи може опорний кронштейн вільно рухатися.
8. Дозвольте засувці повністю повернутися в направляючу і переконайтеся, що опорний кронштейн залишається в заблокованому положенні.
9. Повторіть цю процедуру для інших 3 опорних кронштейнів.

2.10 Перед введенням в експлуатацію

Попередження

Перед введенням в експлуатацію перевірте всі кріпильні гвинти, електричні, пневматичні та гідравлічні лінії та за необхідності підтягніть їх.

Увага! Деякі з них необхідно перевіряти через регулярні проміжки часу і за необхідності підтягувати.

® Авторське право ATH-Heinl GmbH & Co. KG / Всі права захищені / Захищено права на друкарські помилки та технічні зміни
Дата випуску: 27.07.2026 / Виробник продукції ATH-Heinl GmbH & Co. KG

3 ОПЕРАЦІЯ

3.1 Перевірте перед першим підйомом

- Перевірте всі з'єднання (гвинти, гайки, болти і т.д.) на правильність кріплення.
- Перевірте всі кінцеві вимикачі на правильність налаштування та функціонування.
- Перевірте всі гідравлічні та пневматичні компоненти та з'єднання на наявність витоків і за необхідності затягніть їх.
- Перевірте правильність роботи всіх кнопок. Переконайтеся, що всі компоненти, необхідні для виконання функції, активовані (відкриті фіксатори, відкритий опускний клапан, активовані контактори двигуна і т.д.).
- Зверніть увагу на напрямок обертання двигуна і за потреби змініть його.
- Підніміть і опустіть підйомник 2-3 рази і перевірте синхронізацію.

Порада

Щоб перевірити наявність розбіжності, можна виміряти відстань між гідравлічним візком та опорною плитою. Якщо виявлено розбіжність, потрібно прокачати гідравлічний контур, як описано в розділі "Venting the lifting platform" .

3.2 Підйом під навантаженням

- Підніміть вантаж на висоту приблизно 500 мм
- Перевірте, чи всі точки підйому контактують з транспортним засобом. Якщо всі точки контакту є, процес підйому можна продовжувати.

Примітка

Після встановлення пристрою заповніть доданий "Залікова книжка" форму.

Ця інформація знадобиться в разі сервісного обслуговування.

® Авторське право ATH-Heinl GmbH & Co. KG / Всі права захищені / Захищено права на друкарські помилки та технічні зміни
Дата випуску: 27.07.2026 / Виробник продукції ATH-Heinl GmbH & Co. KG

3.3 Інструкція з експлуатації

Компанія: Діяльність:	**Інструкції з експлуатації** Для роботи на автомобільних підйомниках	Дата: Підпис:

Небезпека для людей і навколишнього середовища

- Небезпека через можливе ковзання транспортного засобу
- Небезпека від гарячих поверхонь на транспортному засобі
- Небезпека защемлення рухомими частинами
- Небезпека ураження електричним струмом через електрообладнання
- Небезпека через відсутність технічного обслуговування обладнання

Захисні заходи та правила поведінки

Підйом автомобіля

- Встановити транспортний засіб на підйомну платформу
- Уникайте нерівномірного розподілу вантажу, не перевантажуйте платформу, використовуйте відповідні захвати з неслизькою або припасованою поверхнею, піднімайте тільки у визначених точках на транспортному засобі.
- Перевірте роботу запобіжних пристроїв відкочування або запобіжних пристроїв поворотного кронштейна в усіх напрямках.
- Піднімайте тільки тоді, коли немає загрози для людей.

Роботи на піднятому транспортному засобі

- Залежно від виконуваної роботи виберіть і використовуйте засоби індивідуального захисту (наприклад, від гарячих поверхонь).
- Обережно, гарячі деталі
- Демонтаж компонентів може змінити розподіл навантаження: за необхідності зафіксуйте автомобіль від перекидання
- Використовуйте тільки дозволені монтажні опори

Опускання автомобіля

- Приберіть інструменти та інші предмети з небезпечної зони
- Опускати тільки тоді, коли немає загрози для людей
- Захист для ніг, захисні бортики або попереджувальний звуковий сигнал після проміжної зупинки запобігають травмуванню ніг

Підйомну платформу дозволяється експлуатувати без нагляду тільки проінструктованим і компетентним працівникам, які досягли 18-річного віку.

Поведінка в разі несправностей і в разі небезпеки

- У разі виявлення дефектів машини повідомте про них установнику або виробнику
- Вимкніть машину та заблокуйте її від несанкціонованого ввімкнення.
- Пошкодження дозволяється усувати тільки кваліфікованому персоналу
- У разі загоряння спробувати загасити вогонь

Перша допомога

- Поінформуйте першу допомогу (див. план аварійної сигналізації або план дій у надзвичайних ситуаціях)
- Негайно обробити травми
- Зробити запис у книзі першої допомоги
- У разі серйозних травм викликати швидку допомогу

Технічне обслуговування

- Ремонтні роботи повинні виконуватися тільки уповноваженим і навченим персоналом.
- Під час робіт з налаштування, регулювання, технічного обслуговування та ремонту від'єднайте або заблокуйте машину від мережі електроживлення.
- Після закінчення роботи очистіть підйомну платформу і перевірте рівень гідравлічної системи.
- Щорічна перевірка підйомної платформи уповноваженою та проінструктованою особою.

© Авторське право ATH-Heinl GmbH & Co. KG / Всі права захищені / Захищено права на друкарські помилки та технічні зміни

3.4 Основні вказівки

- До самостійного керування машиною допускаються особи, які досягли 18-річного віку, пройшли інструктаж з експлуатації машини та підтвердили свою кваліфікацію роботодавцю.
- Вони повинні мати прямий дозвіл роботодавця на керування машиною. Доручення на експлуатацію машини повинно бути видане в письмовій формі.
- Машину можна використовувати тільки за призначенням.
- Завжди використовуйте для монтажу та експлуатації вказані матеріали.
- Перед монтажем або демонтажем перевірте всі компоненти, вони не повинні мати жодних ознак пошкодження.
- У разі необхідності дотримуйтесь спеціальних інструкцій виробника для монтажу або демонтажу, що стосуються конкретного транспортного засобу.
- Важливою частиною гарантії/гарантії є виконання графіка технічного обслуговування. Зокрема, дотримання чистоти, захист від корозії, контроль, при необхідності негайне усунення пошкоджень.
- Завжди стежте за небезпекою під час роботи. Як тільки виникне небезпека, негайно відключіть систему від усіх джерел енергії (електрики тощо). Потім зверніться до свого дилера.
- Усі попереджувальні знаки завжди повинні бути добре читабельними. Якщо вони пошкоджені, їх слід негайно замінити.

Небезпека

Зверніть увагу на можливі місця різання на машині.

Обережно

Під час роботи рівень шуму може досягати 85 дБ (A), тому оператор повинен вжити відповідних заходів захисту.

Небезпека

Рухомі частини машини можуть захопити вільний одяг, довге волосся або ювелірні прикраси.

3.5 Експлуатація підйомної платформи

Підготовка

Увага

Перед початком експлуатації підйомника уважно прочитайте всі інструкції з техніки безпеки.

1. Повністю опустіть підйомник, доки не вимкнуться фіксатори опорних кронштейнів.

® Авторське право ATH-Heinl GmbH & Co. KG / Всі права захищені / Захищено права на друкарські помилки та технічні зміни
Дата випуску: 27.07.2026 / Виробник продукції ATH-Heinl GmbH & Co. KG

2. Розташуйте важелі підйомника паралельно напрямку руху.
3. Проїдьте на автомобілі між стовпчиками, звертаючи увагу на "Розподіл навантаження" .

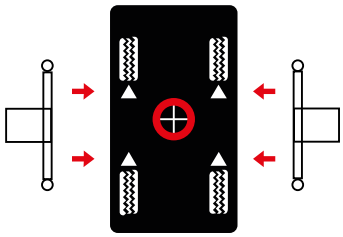

4. Відрегулюйте підйомні важелі таким чином, щоб центр ваги автомобіля знаходився посередині між опорами. Відрегулюйте висоту опорних пластин таким чином, щоб вони досягали точок підйому, зазначених виробником; при необхідності використовуйте необхідні адаптери опорних пластин.

Увага

Дотримуйтесь максимальної висоти 250 мм або максимальної висоти адаптера опорної плити.

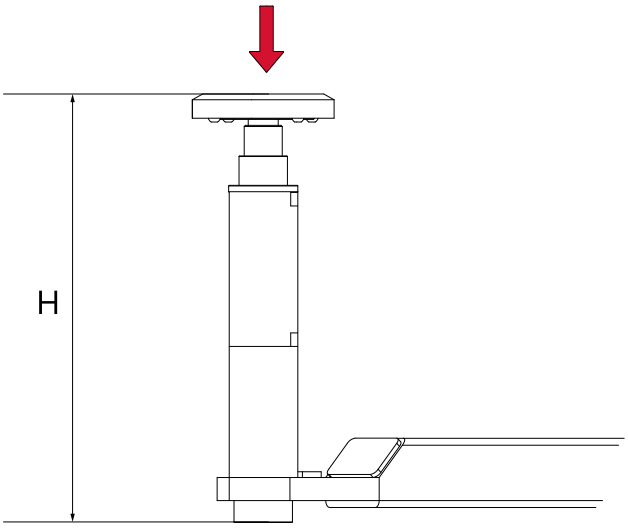

Підйом транспортного засобу

1. Увімкніть головний вимикач підйомника.
2. Підніміть автомобіль, натискаючи кнопку “Підйом”, доки він не підніметься на висоту 100-150 мм.
3. Ще раз перевірте, чи надійно закріплений автомобіль і чи затягнуті всі фіксуючі болти.
4. Завжди переконайтеся, що захисні пристрої активовані, перш ніж намагатися працювати на автомобілі або поблизу нього.

® Авторське право ATH-Heinl GmbH & Co. KG / Всі права захищені / Захищено права на друкарські помилки та технічні зміни
Дата випуску: 27.07.2026 / Виробник продукції ATH-Heinl GmbH & Co. KG

Паркувальне положення

1. Запобіжник спрацьовує автоматично з висоти 500 мм.
2. Натисніть кнопку “Парковка”, щоб опустити підйомник до наступної виїмки. Переконайтеся, що висота рівномірна.

Опускання автомобіля

1. Перед тим, як опустити підйомник, переконайтеся, що під автомобілем або підйомними плечима немає перешкод.
2. Натисніть кнопку “Опустити” і опустіть автомобіль. Якщо підйомник стоїть на запобіжнику, натисніть кнопку “Підняти” і утримуйте її приблизно 2 секунди, щоб розблокувати запобіжник. Після цього ви можете опустити підйомник.

Виїзд

1. Повністю опустіть підйомник.
2. Поверніть опорні пластини вниз і поверніть важелі підйомника назад у положення 90°.
3. Вивезіть автомобіль з підйомника.

3.6 Програмне забезпечення

Ви можете знайти компактний огляд всіх функцій програмного забезпечення підйомної платформи тут https://youtu.be/7ybtQky6nRU .

Домашня сторінка

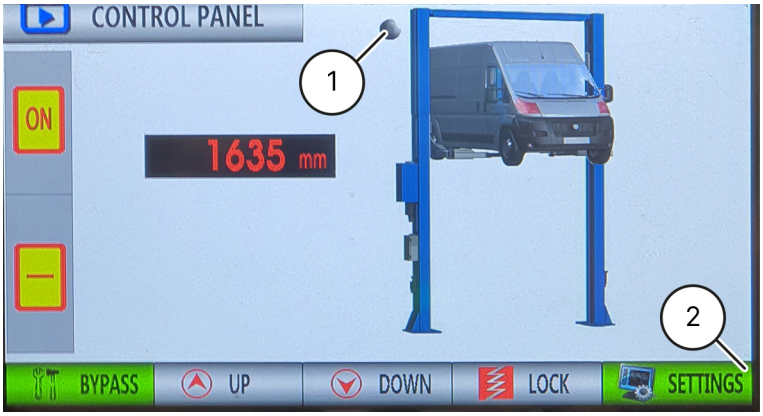

За допомогою дисплея можна виконувати різні налаштування на підйомнику.

Якщо ви встановили додатковий верхній кінцевий вимикач siehe "Підключення додаткового верхнього кінцевого вимикача" , ви можете скористатися індикаторною лампочкою на стартовому екрані (1) на головному екрані, щоб перевірити, чи платформа працює у звичайному режимі (індикатор світиться сірим), чи досягла найвищого положення (індикатор світиться червоним). Якщо кінцевий вимикач не встановлено, цей індикатор постійно світиться сірим.

Доступ до налаштувань можна отримати зі стартової сторінки (2).

® Авторське право ATH-Heinl GmbH & Co. KG / Всі права захищені / Захищено права на друкарські помилки та технічні зміни
Дата випуску: 27.07.2026 / Виробник продукції ATH-Heinl GmbH & Co. KG

Налаштування

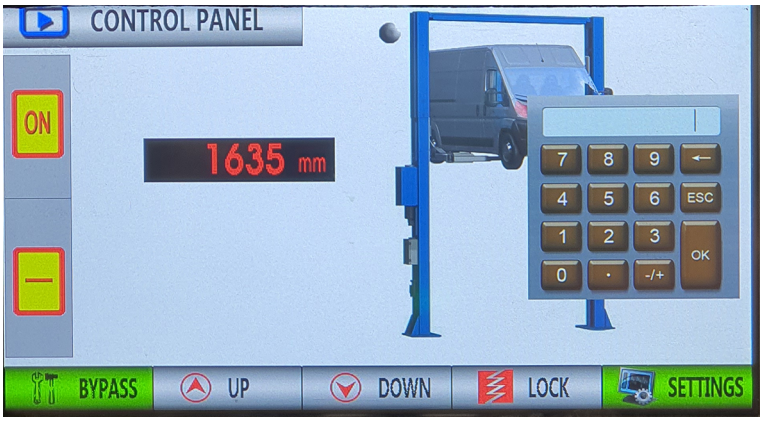

Після натискання кнопки “Налаштування” з'являється цифрова клавіатура для введення початкового пароля “77777777”.

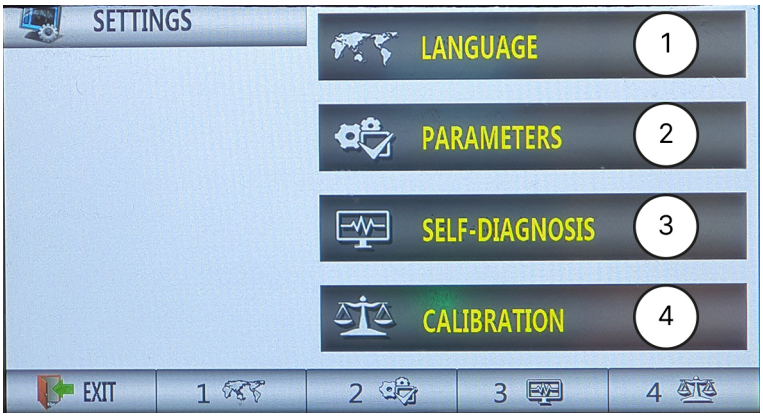

Після успішного введення і підтвердження “OK” з'являється екран вибору.

Тут ви можете вибрати:

- Мова (1)
- Параметри (2)
- Самодіагностика (3)
- Калібрування (4)

® Авторське право ATH-Heinl GmbH & Co. KG / Всі права захищені / Захищено права на друкарські помилки та технічні зміни
Дата випуску: 27.07.2026 / Виробник продукції ATH-Heinl GmbH & Co. KG

Параметри мови

У цьому пункті меню можна налаштувати системну мову ліфта.

Параметри

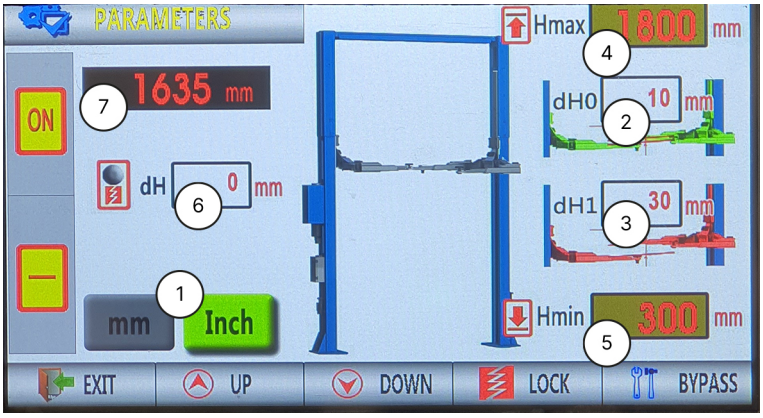

У цьому пункті меню ви можете налаштувати різні параметри ліфта.

1	Зміна одиниць виміру
2	Макс. Різниця висоти опорних кронштейнів при підйомі Попередньо встановлена різниця висот dH0 становить 30 мм. Якщо вона перевищується, електромагнітний клапан вищого опорного кронштейна закривається доти, доки обидва опорні кронштейни не будуть знову на однаковій висоті. Як тільки це відбувається, електромагнітний клапан знову відкривається.
3	Макс. Різниця висоти опорних важелів при опусканні Попередньо встановлена різниця висот dH1 становить 30 мм. Якщо вона перевищується, електромагнітний клапан опущеного опорного кронштейна закривається, поки обидва опорні кронштейни знову не будуть на однаковій висоті. Як тільки це відбувається, електромагнітний клапан знову відкривається.
4	Макс. Висота підйому Hmax Попередньо встановлене значення становить 2000 мм.
5	CE / Безпечна висота Попередньо встановлене значення 300 мм.

® Авторське право ATH-Heinl GmbH & Co. KG / Всі права захищені / Захищено права на друкарські помилки та технічні зміни
Дата випуску: 27.07.2026 / Виробник продукції ATH-Heinl GmbH & Co. KG

6	Цю функцію можна ввімкнути або вимкнути, натиснувши на круглий індикатор. **Сірий** індикатор: Значення не має функції **Червоний** індикатор: Опорні кронштейни піднімаються на цю величину перед опусканням підйомника.
7	Поточна висота опорних кронштейнів

Самодіагностика

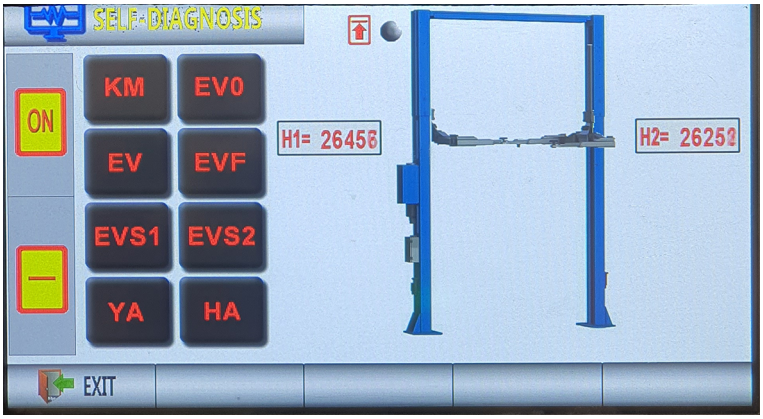

За допомогою самодіагностики можна протестувати та перевірити працездатність наступних частин/функцій.

KM	Контактор двигуна
EVO	Опускний клапан на двигуні
EV	Електромагнітний клапан на головному циліндрі
EVF	Електромагнітний клапан на робочому циліндрі
EVS1	Електромагнітний клапан на двигуні для головної сторони
EVS2	Електромагнітний клапан на двигуні для вторинної сторони
YA	Електромагніт на колонці
HA	Звуковий сигнал

Калібрування

Увага

Ці налаштування необхідно виконувати без навантаження.

Невиконання цієї вимоги може призвести до пошкодження ліфта через неправильну експлуатацію.

® Авторське право ATH-Heinl GmbH & Co. KG / Всі права захищені / Захищено права на друкарські помилки та технічні зміни
Дата випуску: 27.07.2026 / Виробник продукції ATH-Heinl GmbH & Co. KG

Примітка

Тільки виробник, уповноважені дилери або навчений персонал мають право виконувати ці налаштування. З цієї причини ця зона також захищена спеціальним паролем.

Будь ласка, зверніться до вашого партнера з продажу/сервісного обслуговування для внесення будь-яких змін!

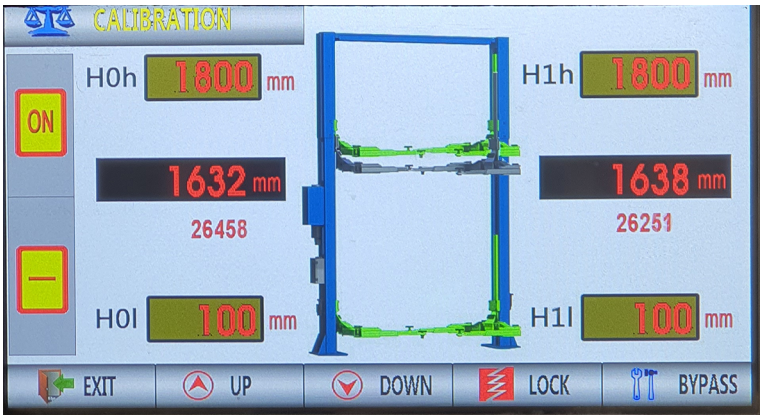

1. Перейдіть на стартовий екран і виберіть “Налаштування”. Введіть пароль для калібрування.
2. Виберіть “Калібрування”, і з'явиться наведений вище екран.
3. Перед початком калібрування зніміть вантаж з підйомника.
4. Виберіть контрольну точку на навантажувачі.
5. Повністю опустіть підйомник і виміряйте відстань від підлоги до контрольної точки.
6. Введіть відповідне значення основної або додаткової колонки в H0l або H1l.
7. Підніміть підйомник на максимальну висоту підйому і виміряйте відстань від підлоги до контрольної точки.
8. Введіть відповідне значення головної або другорядної колони в H0h або H1h.
9. Натисніть “Exit”, щоб зберегти введені значення і завершити калібрування.

✓ Тепер значення висоти, що відображаються, повинні точно відповідати значенням, які ви виміряли в опорній точці.

® Авторське право ATH-Heinl GmbH & Co. KG / Всі права захищені / Захищено права на друкарські помилки та технічні зміни
Дата випуску: 27.07.2026 / Виробник продукції ATH-Heinl GmbH & Co. KG

4 ТЕХНІЧНЕ ОБСЛУГОВУВАННЯ

Для забезпечення безпечної експлуатації машини користувач зобов'язаний регулярно проводити технічне обслуговування машини.

Ремонтні роботи можуть виконуватися тільки уповноваженими сервісними партнерами або самим користувачем після консультації з виробником.

Попередження

Перед проведенням робіт з технічного обслуговування та ремонту:

- Відключити машину від УСІХ мереж електроживлення
- Вимкніть головний вимикач або витягніть штепсельну вилку з розетки і, за необхідності, випустіть стиснене повітря з системи
- Необхідно вжити відповідних заходів для запобігання повторному ввімкненню

Попередження

Роботи з електричними елементами або з мережею живлення дозволяється виконувати тільки фахівцям або кваліфікованим електрикам.

4.1 Витратні матеріали для монтажу, технічного обслуговування та догляду

Гідравлічна олива

Мінімальна потреба			
ATH PRECIS HLP-D Артикул: 90536 (10 л)			
Літо	(від 10° до 45°)	HLP-D 32 ZFR	(наприклад: ATH PRECIS)
Зима	(нижче 10°)	HLP-D 22 ZFR	(наприклад: ATH PRECIS)

Консервант для канатів, зварних швів, гвинтів, кутів, кромок і порожнин

Мінімальна потреба		
Спрей для захисного воску ATH HP	400 мл	Артикул: 90534

Мастило для ковзанок

Мінімальна потреба	
Високоефективне мастило LAGERMEISTER WHS 2002 White EP	Артикул: 90530

® Авторське право ATH-Heinl GmbH & Co. KG / Всі права захищені / Захищено права на друкарські помилки та технічні зміни
Дата випуску: 27.07.2026 / Виробник продукції ATH-Heinl GmbH & Co. KG

Мастило для втулок, ланцюгів, роликів і рухомих частин

Мінімальна потреба		
Спрей для адгезійного мастила ATH HP	400 мл	Артикул: 90535
ATH HP WET 40	400 мл	Артикул: 90540
ATH HP універсальна олива-розпилювач	400 мл	Артикул: 90539

Підлогове кріплення

Мінімальна потреба		
Анкерна штанга Würth Касета для ін'єкційного розчину Würth	M16x250 300 мл	Артикул: 090527 Артикул: 090526

Очищення

Мінімальна потреба		
Очищувач гальм ATH HP	500 мл	Артикул: 90538

Догляд та захист металів, пофарбованих або покритих порошковою фарбою поверхонь

Мінімальна потреба		
Захисний віск-спрей ATH HP	400 мл	Артикул: 90534
ATH HP WET 40	400 мл	Артикул: 90540
Силіконовий спрей ATH HP	400 мл	Артикул: 90541
ATH HP Спеціальне покриття	400 мл	Артикул: 90544

Догляд та захист металів, пофарбованих або покритих порошковою фарбою поверхонь в зоні протектора і пластикових деталей

Мінімальна потреба		
Силіконовий спрей ATH HP	400 мл	Артикул: 90541
Герметик для пластику Valet Pro Classic Protectant	500 мл	Артикул: 20020034S

Підфарбовування пошкоджень лакофарбового покриття

Мінімальна потреба		
ATH HP фарба-спрей RAL7016 антрацит	400 мл	Артикул: 90542
ATH HP фарба-спрей RAL9005 чорний глянець	400 мл	Артикул: 90543

® Авторське право ATH-Heinl GmbH & Co. KG / Всі права захищені / Захищено права на друкарські помилки та технічні зміни
Дата випуску: 27.07.2026 / Виробник продукції ATH-Heinl GmbH & Co. KG

4.2 Правила безпеки для оливи

- Завжди дотримуйтесь законодавчих вимог або норм щодо поводження з відпрацьованою оливою.
- Завжди утилізуйте відпрацьовану оливу в сертифікованих компаніях.
- У разі витоку оливу необхідно негайно зібрати за допомогою зв'язуючих речовин або піддонів, щоб вона не потрапила в ґрунт.
- Уникайте будь-якого контакту оливи зі шкірою.
- Не допускайте потрапляння парів оливи в атмосферу.
- Олія є легкозаймистою речовиною. Пам'ятайте про потенційну небезпеку.
- Носіть маслостійкий захисний одяг, наприклад, рукавички, захисні окуляри, захисний одяг тощо.

® Авторське право ATH-Heinl GmbH & Co. KG / Всі права захищені / Захищено права на друкарські помилки та технічні зміни
Дата випуску: 27.07.2026 / Виробник продукції ATH-Heinl GmbH & Co. KG

4.3 План технічного обслуговування або догляду

Примітка

Машину необхідно регулярно обслуговувати, чистити та доглядати за нею, незалежно від ступеня її забруднення.

Потім машину необхідно обробити засобом для догляду (наприклад, масляним або восковим спреєм). Не використовуйте засоби для чищення, шкідливі для шкіри.

Недотримання вищезазначених пунктів призведе до анулювання гарантії!

Інтервал	Негайно	Щотижня	Щомісяця	1/4 рази на рік	1/2 року
Перевірка ВСІХ деталей, пов'язаних з безпекою	X				
Очищення	X				
Перевірка або відновлення захисту поверхні	X				
Перевірка герметичності гідравлічної системи	X				
Перевірити або відновити захист поверхні або захист від корозії	X				
Перевірити або відновити пошкодження лакофарбового покриття та компонентів	X				
Перевірити або усунути пошкодження від іржі	X				
Перевірка або повторна обробка порожнин і нефарбованих ділянок.	X				
Перевірити герметичність пневматичної системи	X				
Перевірити міцність гвинтів	X				
Перевірка, змащення та регулювання зазору підшипників	X				
Перевірка швидкозношуваних деталей		X			
Перевірка рідин (рівень, знос, забруднення, якість)		X			
Перевірка та змащення поверхонь ковзання		X			
Видалити внутрішні забруднення			X		
Очищення та перевірка електричних компонентів				X	
Перевірити двигун і коробку передач на працездатність і знос				X	
Перевірте зварні шви та конструкцію				X	
Виконати візуальний огляд (згідно з планом огляду)					X

® Авторське право ATH-Heinl GmbH & Co. KG / Всі права захищені / Захищено права на друкарські помилки та технічні зміни
Дата випуску: 27.07.2026 / Виробник продукції ATH-Heinl GmbH & Co. KG

4.4 Усунення несправностей або відображення та усунення помилок

Проблеми з підйомом

Симптоми	Причина	Усунення
Підйомник не піднімається після натискання кнопки (двигун не працює)	Пошкодження двигуна	Перевірте двигун і за потреби замініть його
	Несправні запобіжники через, наприклад, коливання напруги	Усуньте причини та замініть запобіжники
	Несправна кнопка та/або контакт	Замінити кнопку та/або контакт
	Несправний головний вимикач та/або контакт	Замінити головний вимикач та/або контакт
	Несправний або недостатній кабель живлення	Замініть кабель
	Нестабільна або неправильна вхідна напруга	Перевірте напругу
	Несправний контактор двигуна	Замініть контактор двигуна
	Спрацювало теплове реле	Перевірте теплове реле та двигун
	Несправний або заблокований кінцевий вимикач	Перевірте кінцевий вимикач, за потреби замініть
Підйомна платформа не піднімається при натисканні кнопки (двигун працює)	Не вистачає гідравлічної оливи	Долити масло
	Забитий масляний фільтр	Очистити масляний фільтр
	Втрата масла	Замінити пошкоджені компоненти
	Відкритий опускний клапан	Перевірте та за потреби замініть опускний клапан
	Неправильний напрямок обертання двигуна	Замінити фази
	Несправний шестеренний насос	Перевірте насос і при необхідності замініть
	Перевищено допустиме навантаження	Працюйте в межах зазначеного корисного навантаження
	Занадто низький тиск на запобіжному клапані	Установіть запобіжний клапан на максимальне робоче навантаження
Підйомна платформа піднімається ривками	Замалий простір між напрямними	Відстань між напрямними повинна становити 1,5 - 2,5 мм
	Повітря в гідравлічній системі	Випустити повітря з гідравлічної системи
	Забруднене гідравлічне масло	Замініть гідравлічну оливу
	Направляючі не змащені	Змастіть направляючі

® Авторське право ATH-Heinl GmbH & Co. KG / Всі права захищені / Захищено права на друкарські помилки та технічні зміни
Дата випуску: 27.07.2026 / Виробник продукції ATH-Heinl GmbH & Co. KG

Симптоми	Причина	Усунення
Підйомна платформа продовжує підніматися після відпускання кнопки	Несправна кнопка або контактор	Замініть несправну кнопку або контактор

Проблеми під час опускання

Симптоми	Причина	Усунення
Ліфт не опускається	Запобіжники не спрацьовують	Перевірте підключення кабелю Перевірте електромагніти, за потреби замініть Зніміть фіксатори, піднявши їх
	Несправна кнопка та/або контакт	Замінити кнопку та/або контакт
	Несправне реле керування	Перевірте реле керування
	Перешкода під платформою	Усунути перешкоду
	Спрацював захист від розриву шланга	Коротко підняти платформу і знову натиснути кнопку “ВНИЗ”
	Клапан опускання не активований	Перевірте електричне з'єднання
	Несправна котушка електромагнітного клапана опускання	Замініть котушку електромагніту
	Несправний керуючий клапан	Замінити клапан керування
Якщо несправність не вдається усунути, опустіть підйомник за допомогою функції аварійного опускання та зверніться до нашої сервісної служби		
Платформа опускається занадто повільно або ривками	Забруднений клапан опускання	Очистіть клапан опускання
Підйомник опускається сам	Негерметичні гідравлічні з'єднання	Підтягнути з'єднання, за необхідності ущільнити
	Негерметичність гідравлічних ліній	Замінити гідравлічну лінію
	Негерметичність гідроциліндра	Замінити ущільнення та очистити гідравлічну систему
	Забруднений або несправний клапан опускання	Очистити або замінити клапан опускання
	Негерметичний зворотний клапан	Почистити або замінити

® Авторське право ATH-Heinl GmbH & Co. KG / Всі права захищені / Захищено права на друкарські помилки та технічні зміни
Дата випуску: 27.07.2026 / Виробник продукції ATH-Heinl GmbH & Co. KG

Інші проблеми

Симптоми	Причина	Усунення
Підйомник не піднімається та опускається синхронно	Повітря в гідравлічному контурі	Випустити повітря з гідравлічного контуру
	Недостатній натяг синхронних канатів	Відрегулюйте натяг або синхронізацію
Виріб має (сильне) пошкодження іржею	Пошкодження або недостатній антикорозійний захист За необхідності виконати технічне обслуговування	Видалити іржу, очистити та відновити поверхню.
Незвичайна гучність двигуна	Забруднений масляний фільтр	Очистіть масляний фільтр
	Повітря в гідравлічному контурі	Випустити повітря з гідравлічної системи
	Забруднене гідравлічне масло	Замініть гідравлічну оливу
	Неправильна вхідна напруга / відсутня фаза	Перевірте підключення / перевірте вихідну напругу контактора двигуна
Спрацював автоматичний вимикач (запобіжник)	Перевірте контакти на контакторі	Замініть контактор
	Перевірте потужність автоматичних вимикачів	Замінити запобіжники
	Перевірте, чи не пошкоджений кабель	Замініть кабель
ЗАВЖДИ ВИКОРИСТОВУЙТЕ ОРИГІНАЛЬНІ ДЕТАЛІ ТА АКСЕСУАРИ.		

4.5 Інструкції з технічного обслуговування та ремонту

Примітка

Усі роботи з технічного обслуговування та ремонту слід виконувати щонайменше "План технічного обслуговування або догляду" виконуватися

Перевірка рівня масла

1. Повністю опустіть підйомну платформу
2. Зніміть кришку заливної горловини
3. Перевірте рівень оливи на кришці заливної горловини

Заміна масла

1. Повністю опустити підйомну платформу.
2. Зніміть пробку заливної горловини

® Авторське право ATH-Heinl GmbH & Co. KG / Всі права захищені / Захищено права на друкарські помилки та технічні зміни
Дата випуску: 27.07.2026 / Виробник продукції ATH-Heinl GmbH & Co. KG

3. Обережно викрутіть пробку зливного отвору і дайте мастилу стекти у відповідну ємність

Примітка

Очищайте бак і масляний фільтр, щоб запобігти передчасному забрудненню гідравлічної оливи.

4. Після того, як олива повністю злита, закрийте бак пробкою для зливу оливи
5. Залийте нове масло в масляний бак
6. Підніміть і опустіть підйомник і переконайтеся, що максимальна висота підйому залишається правильною
7. Обережно долийте масло, якщо необхідно

Примітка

Відпрацьовану оливу необхідно утилізувати з дотриманням усіх законодавчих норм.

4.6 Утилізація

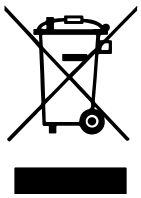

Відключіть подачу повітря та електроживлення.
Видаліть усі неметалеві матеріали та зберігайте їх відповідно до місцевих правил.
Видаліть масло з машини та зберігайте його відповідно до місцевих правил.
Утилізуйте всі металеві матеріали.

Небезпека

Машина містить деякі небезпечні речовини.

Вони можуть забруднювати навколишнє середовище і завдавати шкоди людському організму.

Будьте обережні при поводженні з ними і, за необхідності, носіть захисний одяг.

® Авторське право ATH-Heinl GmbH & Co. KG / Всі права захищені / Захищено права на друкарські помилки та технічні зміни
Дата випуску: 27.07.2026 / Виробник продукції ATH-Heinl GmbH & Co. KG

5 ДЕКЛАРАЦІЯ ВІДПОВІДНОСТІ ЄС-ЄС

відповідно до Директиви щодо машин 2006/42/ЄС, Додаток II 1A,
Директиви щодо електромагнітної сумісності 2014/30/ЄС, Додаток IV

Серійний номер	
Назва компанії та повна адреса виробника	**ATH-Heinl GmbH & Co. KG** Gewerbepark 9 DE - 92278 Illschwang
Ім'я та адреса уповноваженого представника документації	**ATH-Heinl GmbH & Co. KG** Gewerbepark 9 DE - 92278 Illschwang

Цим ми заявляємо, що описаний нижче верстат у версії, яку ми вводимо в обіг, відповідає відповідним основним вимогам щодо охорони здоров'я та безпеки Директиви ЄС 2006/42/ЄС і переліченим нижче законодавчим актам з гармонізації.

Опис машини	**Підйомна платформа для транспортних засобів**
Позначення типу	ATH Matrix Lift 2.65 ATH Matrix Lift 2.75XL
Описаний вище об'єкт декларації відповідає наступним відповідним гармонізаційним законодавчим актам Союзу	Директива 2006/42/ЄС, файл ЄС L157/24 від 09.06.2006
Були дотримані наступні гармонізовані стандарти та правила	DIN EN ISO 12100:2010 (Безпека машин) DIN EN 1493:2022 (Директива про машини) DIN EN 60204-1: 2018 (Безпека машин)
Випробувальний інститут	**CTI-CEM International Ltd** Unit 200 Greenogue Business Park Grants Lane, Rathcoole, Co. Dublin. Ireland
Реєстраційний номер технічних даних	F-44-20-0509-19-01-A-V1
Номер сертифіката	C-44-20-0509-19-01-A1-V1

ATH-Heinl GmbH & Co. KG
Gewerbepark 9
DE - 92278 Illschwang

Січень 2024 року

Ганс Хайнль
(виконавчий директор)

® Авторське право ATH-Heinl GmbH & Co. KG / Всі права захищені / Захищено права на друкарські помилки та технічні зміни
Дата випуску: 27.07.2026 / Виробник продукції ATH-Heinl GmbH & Co. KG

МОДИФІКАЦІЇ ТА/АБО ЗМІНИ В МАШИНІ АНУЛЮЮТЬ РЕЗУЛЬТАТИ ВИПРОБУВАННЯ НА ВИБУХОНЕБЕЗПЕЧНІСТЬ І ВИКЛЮЧАЮТЬ ВІДПОВІДАЛЬНІСТЬ.

® Авторське право ATH-Heinl GmbH & Co. KG / Всі права захищені / Захищено права на друкарські помилки та технічні зміни
Дата випуску: 27.07.2026 / Виробник продукції ATH-Heinl GmbH & Co. KG

6 ДОДАТОК

6.1 Електрична принципова схема

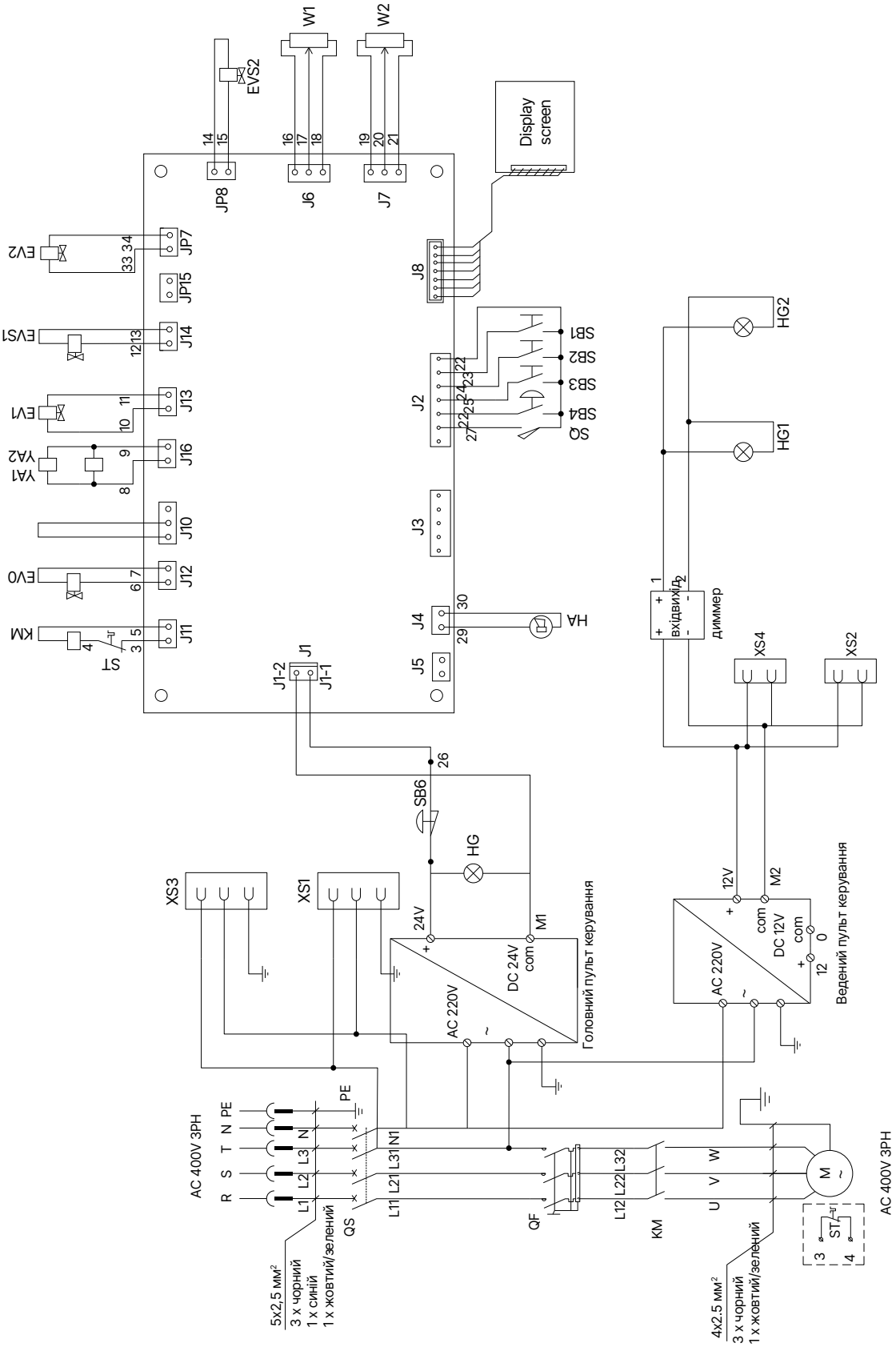

® Авторське право ATH-Heinl GmbH & Co. KG / Всі права захищені / Захищено права на друкарські помилки та технічні зміни
Дата випуску: 27.07.2026 / Виробник продукції ATH-Heinl GmbH & Co. KG

QS	Головний вимикач
M	Двигун 3,5 кВт 3PH
HA	Звуковий сигнал
HG1	Освітлення головної стійки
SB1/ SB4	Кнопка підйому
SB3	Кнопка паркування
YA1	Керуючий клапан 1
W1	Датчик переміщення 1
EV0	Опускний клапан
EV2	Керуючий клапан підлеглої колони - гідроциліндр
EVS2	Керуючий клапан підлеглої колони - гідравлічний блок
XS4	Гніздо 12В 2
QF	Автоматичний вимикач
KM	Контактор двигуна змінного струму (24В)
HG	Сигнальна лампа
HG2	Допоміжне освітлення колони
SB2/ SB5	Кнопка опускання
SB6	Кнопка аварійної зупинки
YA2	Регулюючий клапан 2
W2	Датчик переміщення 2
EV1	Керуючий клапан головної колони - гідроциліндр
EVS1	Керуючий клапан головної колони - гідравлічний блок
XS2	Розетка 12В 1
ST	Термоконтактор

® Авторське право ATH-Heinl GmbH & Co. KG / Всі права захищені / Захищено права на друкарські помилки та технічні зміни
Дата випуску: 27.07.2026 / Виробник продукції ATH-Heinl GmbH & Co. KG

6.2 Гідравлічна схема

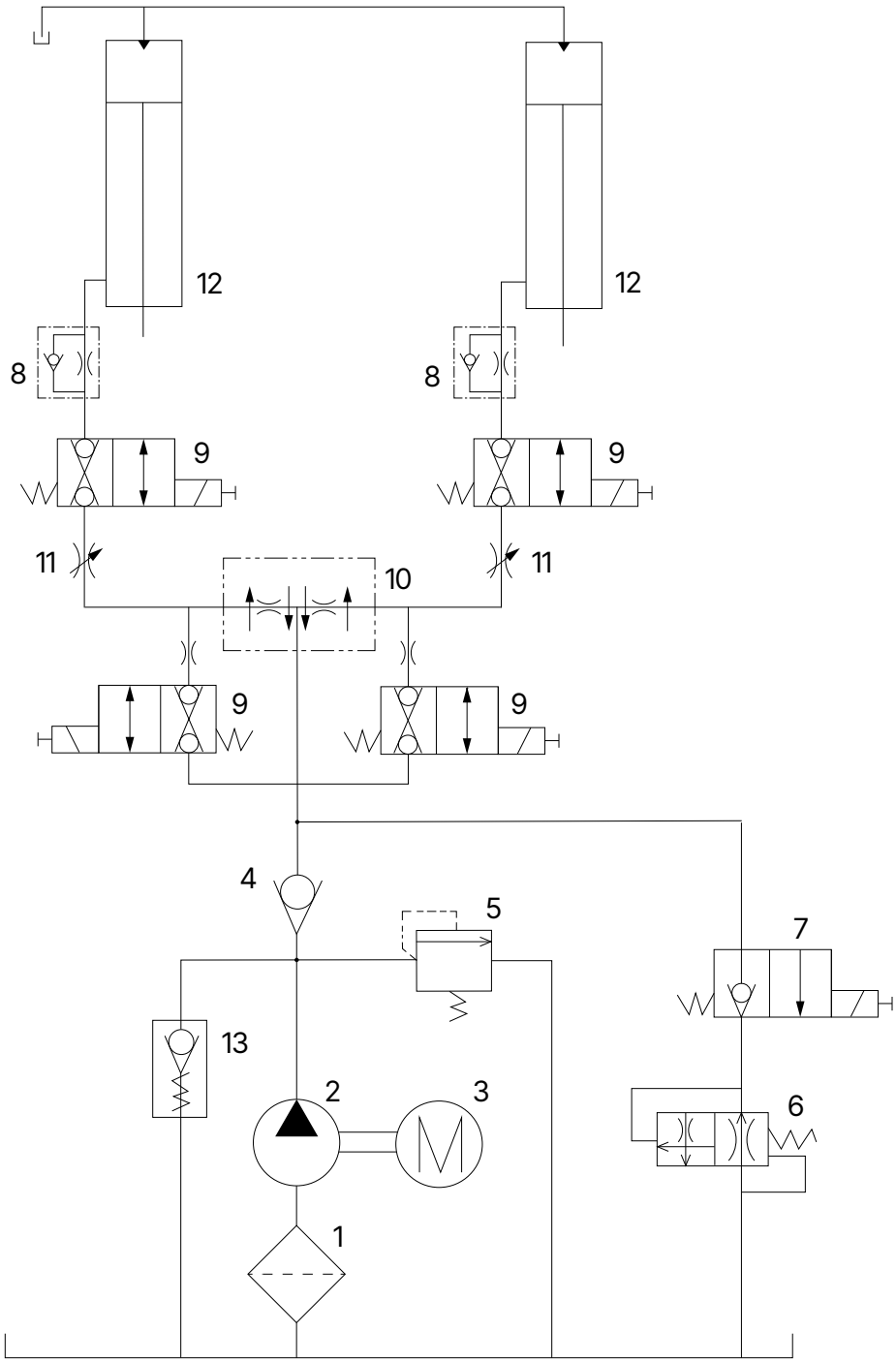

1	Масляний фільтр	**2**	Шестеренчастий насос
3	Двигун	**4**	Зворотний клапан
5	Клапан скидання тиску	**6**	Клапан для зниження швидкості
7	Клапан зниження швидкості	**8**	Регулятор швидкості опускання
9	Регулюючий клапан	**10**	Гідророзподільник
11	Регулювальний клапан	**12**	Гідроциліндр
13	Пусковий клапан		

® Авторське право ATH-Heinl GmbH & Co. KG / Всі права захищені / Захищено права на друкарські помилки та технічні зміни
Дата випуску: 27.07.2026 / Виробник продукції ATH-Heinl GmbH & Co. KG

7 АКСЕСУАРИ

Аксесуари
ATH Matrix Lift 2.65
ATH Matrix Lift 2.75XL

Артикул: 622229	Комплект світлодіодного освітлення	
Артикул: HDA7210''	Комплект для врізного монтажу в стелю з датчиком освітленості	
Артикул: ATE2019-S	Подовжувач опорної пластини 80 мм 4 шт.	
Артикул: ATE2018-S	Подовжувач опорної пластини 155 мм 4 шт.	
Артикул: HTA2348 (Можна використовувати лише у поєднанні з ATE2019-S)	Комплект для монтажу на фургоні 1 (Для Renault Master, Opel Movano, Nissan Interstar 2010 року випуску та пізніших моделей) 4 штуки	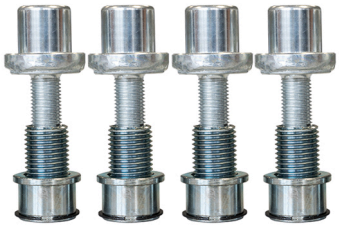
Артикул: HTA2349 (Можна використовувати лише у поєднанні з ATE2019-S)	Комплект кріплення для фургонів 2 (Для Citroën Jumper, Peugeot Boxer, Fiat Ducato) 4 штуки	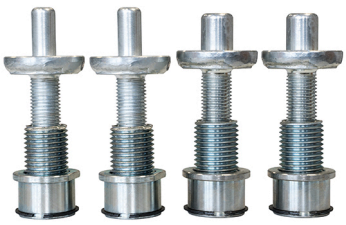

® Авторське право ATH-Heinl GmbH & Co. KG / Всі права захищені / Захищено права на друкарські помилки та технічні зміни
Дата випуску: 27.07.2026 / Виробник продукції ATH-Heinl GmbH & Co. KG

Артикул: HTA2351 (Можна використовувати лише у поєднанні з ATE2018-S)	Комплект для кріплення на фургоні 3 (Для Mercedes Sprinter, VW Crafter 2006 року випуску та пізніших моделей) 4 штуки	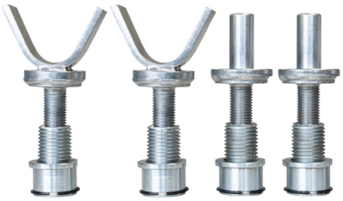
Артикул: HTA2352	Комплект для кріплення на фургоні 4 (Для фургонів з точками кріплення на рамі автомобіля) 4 штуки	
Артикул: HHS2010-3	Кронштейн для розширень системи Plug-in 1 шт.	
Артикул: ATE2021	Комплект подовжувачів опорної пластини	
Артикул: HGB8168	Вилки для коліс, 3,0 т 4 шт.	

® Авторське право ATH-Heinl GmbH & Co. KG / Всі права захищені / Захищено права на друкарські помилки та технічні зміни
Дата випуску: 27.07.2026 / Виробник продукції ATH-Heinl GmbH & Co. KG

Артикул: 631017.10 Довгий під'їзний пандус
4 шт.

Артикул: 631018.10 Короткий пандус
4 штуки

® Авторське право ATH-Heinl GmbH & Co. KG / Всі права захищені / Захищено права на друкарські помилки та технічні зміни
Дата випуску: 27.07.2026 / Виробник продукції ATH-Heinl GmbH & Co. KG

8 ГАРАНТІЙНИЙ ТАЛОН

Адреса дилера:	Адреса замовника:
Компанія (номер клієнта, якщо є):	Компанія (номер клієнта, якщо такий є):
Контактна особа:	Контактна особа:
Вулиця:	Вулиця:
Zip & City:	Поштовий індекс та місто:
Тел. та факс:	Тел. та факс:
Email:	Email:
Виробник та модель:	Рік випуску:
Серійний номер:	Контрольний номер:

Опис повідомлення:

Опис необхідних запчастин:

Запасна частина:	Номер деталі:	Кількість:

Важливі примітки:
Гарантія не поширюється на пошкодження, спричинені неправильним поводженням, нехтуванням технічним обслуговуванням або механічними пошкодженнями. Для систем, які не були встановлені авторизованим монтажником ATH-Heinl, гарантія обмежується наданням необхідних запасних частин.

Пошкодження при транспортуванні:

☐ Очевидний дефект (Видимі транспортні пошкодження, відмітка на транспортній накладній перевізника, негайно надішліть копію транспортної накладної та фотографії до ATH-Heinl)

☐ Прихований дефект (Транспортні пошкодження виявляються тільки при розпакуванні товару, надішліть звіт про пошкодження з фотографіями в ATH-Heinl протягом 24 годин)

Місце та дата | Підпис та печатка

® Авторське право ATH-Heinl GmbH & Co. KG / Всі права захищені / Захищено права на друкарські помилки та технічні зміни
Дата випуску: 27.07.2026 / Виробник продукції ATH-Heinl GmbH & Co. KG

8.1 Обсяг гарантії на виріб

П'ять років

- На конструкцію пристрою

Один рік (за звичайних обставин/використання в межах гарантії)

- Блоки живлення
- Гідроциліндри
- Всі інші швидкозношувані компоненти, такі як поворотні столи, гумові пластини, кабелі, ланцюги, клапани, перемикачі тощо.

Гарантія не поширюється на

- Дефекти, спричинені нормальним зносом, неправильним використанням, пошкодженням під час транспортування, неправильним встановленням, натягом або відсутністю необхідного технічного обслуговування.
- Пошкодження, спричинені нехтуванням або недотриманням зазначених інструкцій у цьому посібнику та/або інших супровідних інструкціях.
- Компоненти, які були пошкоджені під час транспортування.
- Компоненти, які не були явно вказані в переліку, але розглядаються як швидкозношувані деталі.
- Пошкодження водою, спричинені, наприклад, дощем, надмірною вологістю, корозійним середовищем або іншими забруднювачами.
- Плями, які не впливають на функцію.

ГАРАНТІЯ НЕ ДІЄ, ЯКЩО ГАРАНТІЙНИЙ ТАЛОН НЕ БУЛО НАДІСЛАНО ДО КОМПАНІЇ ATH-HEINL.

Звертаємо увагу, що пошкодження та несправності, спричинені недотриманням робіт з технічного обслуговування та регулювання (відповідно до інструкції з експлуатації та/або інструкції), несправними електричними з'єднаннями (обертове поле, номінальна напруга, захист запобіжників) або неправильним використанням (перевантаження, установка на відкритому повітрі, технічні модифікації), виключають гарантійні зобов'язання!

® Авторське право ATH-Heinl GmbH & Co. KG / Всі права захищені / Захищено права на друкарські помилки та технічні зміни
Дата випуску: 27.07.2026 / Виробник продукції ATH-Heinl GmbH & Co. KG

9 ЗАЛІКОВА КНИЖКА

Примітка

Цей журнал випробувань (включаючи протокол) є важливою частиною інструкції з експлуатації та виробу.

!!! БУДЬ ЛАСКА, ЗБЕРІГАЙТЕ ЙОГО В БЕЗПЕЧНОМУ МІСЦІ!!!

Перевірка

Виріб повинен перевірятися відповідною та уповноваженою компанією або установою після завершення монтажу, передачі, інструктажу, якщо необхідно, а потім через регулярні проміжки часу відповідно до норм і законодавчих положень, що застосовуються в країні експлуатації.

У разі внесення змін або розширення типу виробу необхідно вести і приймати додатковий журнал випробувань.

Обсяг перевірки

Окрім належного функціонування, чистоти та технічного обслуговування, необхідно перевіряти компоненти всієї системи, що впливають на безпеку, зокрема, компоненти, що мають відношення до безпеки.

Технічні дані

будь ласка, зверніться до "Технічні характеристики".

Типова табличка

Будь ласка, запишіть усі наведені нижче дані

Виробник і тип використовуваних монтажних матеріалів

ATH-Heinl

Typ **Type**		**Serien #** **Serial #**	
Spannung **Voltage**		**Baujahr** **Year of built**	
Leistung **Power**		**Tragkraft** **Capacity**	

CE

Made by ATH-Heinl GmbH & Co.KG
Gewerbepark 9 | 92278 Illschwang
GERMANY | Assembly in China

® Авторське право ATH-Heinl GmbH & Co. KG / Всі права захищені / Захищено права на друкарські помилки та технічні зміни
Дата випуску: 27.07.2026 / Виробник продукції ATH-Heinl GmbH & Co. KG

9.1 Протокол встановлення та передачі

Місце встановлення:	**Пристрій/інсталяція:**
Підприємство:	Виробник:
Street:	Тип/Модель:
Місто:	Серійний номер:
Країна:	Рік випуску:

Вищевказаний виріб було змонтовано, перевірено на працездатність і безпеку та введено в експлуатацію. Монтаж здійснював:

☐ Оператор ☐ Експерт

Оператор підтверджує, що встановив виріб належним чином, прочитав і зрозумів усю інформацію, викладену в цьому посібнику з експлуатації та протоколі, і дотримуватиметься її, а також забезпечить доступ до цих документів для проінструктованих операторів у будь-який час.

Оператор підтверджує, що після монтажу та введення в експлуатацію кваліфікованою особою виробника або уповноваженого дилера (експерта) він був проінструктований про функції, поводження, технічні характеристики, що стосуються безпеки, технічного обслуговування та догляду за машиною, отримав документи, інформацію та технічні характеристики машини, а також те, що виріб функціонує належним чином.

ВАЖЛИВЕ ЗАУВАЖЕННЯ:
ЯКЩО ВИЩЕЗАЗНАЧЕНІ ПУНКТИ НЕ БУДУТЬ ВИКОНАНІ, ГАРАНТІЙНІ ЗОБОВ'ЯЗАННЯ БУДУТЬ АНУЛЬОВАНІ!

Гарантія є дійсною лише за умови дотримання та підтвердження належного монтажу, передачі, при необхідності інструктажу машини, а також щорічного технічного обслуговування фахівцем, уповноваженим виробником, а також за умови його проведення. Інтервал між 2-ма технічними обслуговуваннями не повинен перевищувати 12 місяців. У разі нестандартного використання, багатозмінного або сезонного використання, необхідно узгодити піврічний огляд і технічне обслуговування.

Гарантійні претензії приймаються тільки в тому випадку, якщо були виконані всі пункти протоколу та інструкції з експлуатації, претензія була заявлена відразу після виявлення дефекту і цей **протокол** був відправлений **виробнику разом з протоколом технічного обслуговування і, якщо це можливо, сервісного** обслуговування.

Крім того, слід дотримуватися конкретної інформації про гарантію (обсяг, претензії та технічні характеристики), як описано в інструкції з експлуатації.

Гарантія не поширюється на пошкодження і претензії, що виникли в результаті неналежного поводження, відсутності технічного обслуговування і догляду, використання невідповідних або не зазначених матеріалів для монтажу, експлуатації, технічного обслуговування і догляду, механічних пошкоджень, втручання в роботу обладнання без консультації з виробником або неавторизованими фахівцями. Для систем, які не були встановлені уповноваженим фахівцем, гарантія обмежується за погодженням з виробником максимальним обсягом надання необхідних запасних частин.

Ім'я та печатка компанії експерта, за необхідності номер та назва VKH — Дата та підпис експерта

Ім'я та печатка оператора — Дата та підпис оператора

® Авторське право ATH-Heinl GmbH & Co. KG / Всі права захищені / Захищено права на друкарські помилки та технічні зміни
Дата випуску: 27.07.2026 / Виробник продукції ATH-Heinl GmbH & Co. KG

9.2 План тестування

Тестування	1	2	3	4	5	6
Дата						
Паспортна табличка						
Коротка інструкція з експлуатації						
Посібник з експлуатації						
Етикетка безпеки						
Маркування для експлуатації						
Подальше маркування						
Конструкція (деформація, тріщини)						
Фіксація заглушок і стабільність (*1)						
Стан бетонної підлоги (тріщини)						
Стан / загальний стан						
Стан / чистота						
Стан / догляд та ущільнення (*2)						
Стан / рідини						
Стан / змащення (*3)						
Стан / агрегат (*4)						
Стан / Привід						
Стан / Двигун						
Стан / Коробка передач						
Стан / циліндр (*5)						
Стан / Клапан						
Стан / Електричне управління						
Стан / Електричні вимикачі						
Стан / Електричні вимикачі						
Стан / Електричні лінії						
Стан / гідравлічні лінії (*6)						
Стан / гідравлічне гвинтове з'єднання (*7)						
Стан / пневматичні лінії (*6)						
Стан / пневматичне різьбове з'єднання (*7)						
Стан / герметичність (*7)						
Стан / болти та підшипники (*8)						
Стан / Швидкозношувані деталі						
Стан / Кришки						

® Авторське право ATH-Heinl GmbH & Co. KG / Всі права захищені / Захищено права на друкарські помилки та технічні зміни
Дата випуску: 27.07.2026 / Виробник продукції ATH-Heinl GmbH & Co. KG

Тестування	1	2	3	4	5	6
Дата						
Стан / Функціонування під навантаженням						
Стан / компоненти, що відповідають за безпеку (*9)						
Стан / електричний захисний пристрій (*9)						
Стан / Гідравлічний запобіжний пристрій (*9)						
Стан / Пневматичний запобіжний пристрій (*9)						
Стан / Механічний запобіжний пристрій (*9)						
Стан / Функціонування під навантаженням						
Видано наклейку про проходження техогляду						

*1 Перевірте крутний момент відповідно до специфікацій виробника
*2 Відремонтуйте або замініть ущільнення, якщо воно відсутнє
*3 Перевірте всі направляючі, осі та рухомі частини, ущільніть та змастіть спеціальним мастилом
*4 Перевірте наявність витоків
*5 Провести перевірку на герметичність і візуальний огляд
*6 Візуальний огляд, при необхідності занурення
*7 Перевірити всі з'єднання і при необхідності підтягнути
*8 Змастити вказаними мастильними матеріалами
*9 Провести функціональний тест

® Авторське право ATH-Heinl GmbH & Co. KG / Всі права захищені / Захищено права на друкарські помилки та технічні зміни
Дата випуску: 27.07.2026 / Виробник продукції ATH-Heinl GmbH & Co. KG

9.3 Акт огляду

Візуальний огляд (уповноважений експерт)

Початкове введення в експлуатацію

Пристрій був підданий перевірці на експлуатаційну готовність. Дефектів не виявлено/наведені нижче* дефекти не виявлено:

Обсяг перевірки: Функціональна та візуальна перевірка відповідно до специфікацій
Часткова перевірка ще не завершена:

Немає *) заперечень щодо введення в експлуатацію, не потрібно *) повторних випробувань.

(місце, дата)	(підпис експерта)
Підтвердження приймання:	(Ім'я експерта)
	(Посада)
	(Адреса)
	(У кого працює)
Оператор (печатка підприємства, дата, підпис)	
Відмічені дефекти **)	
Недоліки виправлені **)	

*) Будь ласка, викресліть, де це не стосується

**) Підтвердження оператора або уповноваженого представника з датою та підписом

® Авторське право ATH-Heinl GmbH & Co. KG / Всі права захищені / Захищено права на друкарські помилки та технічні зміни
Дата випуску: 27.07.2026 / Виробник продукції ATH-Heinl GmbH & Co. KG

Візуальний огляд (уповноважений експерт)

Акт перевірки

Про чергову/позачергову перевірку/повторну перевірку*.

Пристрій було піддано перевірці на експлуатаційну готовність. Дефектів не виявлено/наведені нижче* дефекти не виявлено:

Обсяг перевірки: Функціональна та візуальна перевірка відповідно до специфікацій
Часткова перевірка ще не завершена:

Заперечень щодо введення в експлуатацію немає *), подальші випробування не потрібні *).

(місце, дата) **Підтвердження приймання:**	(підпис експерта) (Ім'я експерта) (Посада) (Адреса) (У кого працює)
Оператор (печатка підприємства, дата, підпис) Відмічені дефекти **) Недоліки виправлені **)	

*) Будь ласка, викресліть, де це не стосується

**) Підтвердження оператора або уповноваженого представника з датою та підписом

® Авторське право ATH-Heinl GmbH & Co. KG / Всі права захищені / Захищено права на друкарські помилки та технічні зміни
Дата випуску: 27.07.2026 / Виробник продукції ATH-Heinl GmbH & Co. KG

Візуальний огляд (уповноважений експерт)

Акт перевірки

Про чергову/позачергову перевірку/повторну перевірку*.

Пристрій було піддано перевірці на експлуатаційну готовність. Дефектів не виявлено/наведені нижче* дефекти не виявлено:

Обсяг перевірки: Функціональна та візуальна перевірка відповідно до специфікацій
Часткова перевірка ще не завершена:

Заперечень щодо введення в експлуатацію немає *), подальші випробування не потрібні *).

(місце, дата) **Підтвердження приймання:**	(підпис експерта) (Ім'я експерта) (Посада) (Адреса) (У кого працює)
Оператор (печатка підприємства, дата, підпис) Відмічені дефекти **) Недоліки виправлені **)	

*) Будь ласка, викресліть, де це не стосується

**) Підтвердження оператора або уповноваженого представника з датою та підписом

® Авторське право ATH-Heinl GmbH & Co. KG / Всі права захищені / Захищено права на друкарські помилки та технічні зміни
Дата випуску: 27.07.2026 / Виробник продукції ATH-Heinl GmbH & Co. KG

Візуальний огляд (уповноважений експерт)

Акт перевірки

Про чергову/позачергову перевірку/повторну перевірку*.

Пристрій було піддано перевірці на експлуатаційну готовність. Дефектів не виявлено/наведені нижче* дефекти не виявлено:

Обсяг перевірки: Функціональна та візуальна перевірка відповідно до специфікацій
Часткова перевірка ще не завершена:

Заперечень щодо введення в експлуатацію немає *), подальші випробування не потрібні *).

(місце, дата)	(підпис експерта)
Підтвердження приймання:	(Ім'я експерта)
	(Посада)
	(Адреса)
	(У кого працює)
Оператор (печатка підприємства, дата, підпис)	
Відмічені дефекти **)	
Недоліки виправлені **)	

*) Будь ласка, викресліть, де це не стосується

**) Підтвердження оператора або уповноваженого представника з датою та підписом

® Авторське право ATH-Heinl GmbH & Co. KG / Всі права захищені / Захищено права на друкарські помилки та технічні зміни
Дата випуску: 27.07.2026 / Виробник продукції ATH-Heinl GmbH & Co. KG

Візуальний огляд (уповноважений експерт)

Акт перевірки

Про чергову/позачергову перевірку/повторну перевірку*.

Пристрій було піддано перевірці на експлуатаційну готовність. Дефектів не виявлено/наведені нижче* дефекти не виявлено:

Обсяг перевірки: Функціональна та візуальна перевірка відповідно до специфікацій
Часткова перевірка ще не завершена:

Заперечень щодо введення в експлуатацію немає *), подальші випробування не потрібні *).

(місце, дата) **Підтвердження приймання:**	(підпис експерта) (Ім'я експерта) (Посада) (Адреса) (У кого працює)
Оператор (печатка підприємства, дата, підпис) Відмічені дефекти **) Недоліки виправлені **)	

*) Будь ласка, викресліть, де це не стосується

**) Підтвердження оператора або уповноваженого представника з датою та підписом

® Авторське право ATH-Heinl GmbH & Co. KG / Всі права захищені / Захищено права на друкарські помилки та технічні зміни
Дата випуску: 27.07.2026 / Виробник продукції ATH-Heinl GmbH & Co. KG

Візуальний огляд (уповноважений експерт)

Акт перевірки

Про чергову/позачергову перевірку/повторну перевірку*.

Пристрій було піддано перевірці на експлуатаційну готовність. Дефектів не виявлено/наведені нижче* дефекти не виявлено:

Обсяг перевірки: Функціональна та візуальна перевірка відповідно до специфікацій
Часткова перевірка ще не завершена:

Заперечень щодо введення в експлуатацію немає *), подальші випробування не потрібні *).

(місце, дата)	(підпис експерта)
Підтвердження приймання:	(Ім'я експерта)
	(Посада)
	(Адреса)
	(У кого працює)
Оператор (печатка підприємства, дата, підпис)	
Відмічені дефекти **)	
Недоліки виправлені **)	

*) Будь ласка, викресліть, де це не стосується

**) Підтвердження оператора або уповноваженого представника з датою та підписом

® Авторське право ATH-Heinl GmbH & Co. KG / Всі права захищені / Захищено права на друкарські помилки та технічні зміни
Дата випуску: 27.07.2026 / Виробник продукції ATH-Heinl GmbH & Co. KG

10 ПРИМІТКИ

® Авторське право ATH-Heinl GmbH & Co. KG / Всі права захищені / Захищено права на друкарські помилки та технічні зміни
Дата випуску: 27.07.2026 / Виробник продукції ATH-Heinl GmbH & Co. KG

ATH-Heinl

www.ath-heinl.com

ATH-Heinl GmbH & Co. KG

Gewerbepark 9
D-92278 Illschwang
Німеччина

Tel.: +49(0)9666 18801 00
Fax: +49(0)9666 18801 01
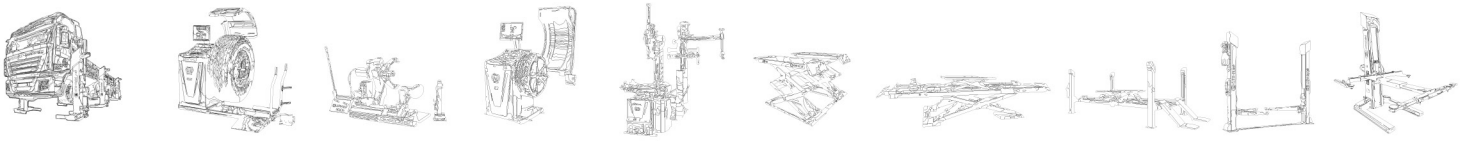
info@ath-heinl.de
www.ath-heinl.com